Klient: ZAKŁAD GOSPODAROWANIA ODPADAMI SPÓŁKA Z O.O.
Gać 90
55-200 OŁAWA

Projekt: Modernizacja Zakładu
Gospodarowania Odpadami
ZGO Sp. z o.o.
Gać 90, 55-200 Oława

Biuro:

VINCI Environnement Polska
02-342 Warszawa
Al. Jerozolimskie 162A

MAWE Andrzej Krysiński
Pomiary Sterowanie Automatyka
60-111 Po
ul. Stęszewska 48

Stopień ochrony: IP 54

Rozdzielnica: SZAFA TGBT
GŁÓWNA ROZDZIELNIA
ELEKTRYCZNA I AKPIA

Dane techniczne:

Napięcie mierzone:

Ochrona przewodów doprowadzających

	V	Fazy	Hz
Napięcie mierzone			
Napięcie znamionowe	230 V	3	50 Hz
Nap. pomocnicze 1	24 V	1	50 Hz
Nap. pomocnicze 2	24 V	1	
Nap. pomocnicze 3			

Rodzaj wykonania

- ☐ PE
- ☐ PE+N
- ☐ PEN
- ☐ Trafo
- ☐ Trafo + Prostown.
- ☐ Połącz. bezpośr.

Zabezpieczenie w/g
IEC 439-1 / DIN VDE 0660

☐ Izolacja całk.

Płyty montażowe nie są podłączone do uziemienia

☐ Blacha stalowa

Faza Projektu	Proj. wykonawczy R8	Data 01.2014	Wykonawca	Obiekt	Nazwa rysunku	=SZAFA TGBT +
Numer Projektu	2013/10/GAĆ	Branża AKPiA	VINCI Environnement Polska	Modernizacja Zakładu Gospodarowania Odpadami ZGO Sp. z o.o. Gać 90, 55-200 Oława	Strona tytułowa	Rysunek 1
Opracował	inż. A. Krysiński		02-342 Warszawa Al. Jerozolimskie 162A			z 1 rys.
Sprawdził	mgr. inż. B. Stachowiak					

Spis rysunków: GAĆ - Municipal Waste Mgmt. Plant

Arkusz:1

Nr	Plik	Komentarz	Data
1	=CAB. TGBT_GAĆ - Municipal Waste Mgmt. Plant_StrT.0001	Strona tytułowa	04.02.2014
2	=CAB. TGBT_GAĆ - Municipal Waste Mgmt. Plant_SZ.0001	Spis rysunków projektowych	08.04.2014
3	=CAB. TGBT_GAĆ - Municipal Waste Mgmt. Plant_SZ.0002	Spis rysunków projektowych	08.04.2014
4	=CAB. TGBT_GAĆ - Municipal Waste Mgmt. Plant_SZ.0003	Spis rysunków projektowych	08.04.2014
5	=CAB. TGBT_GAĆ - Municipal Waste Mgmt. Plant_SZ.0004	Spis rysunków projektowych	08.04.2014
6	=CAB. TGBT_GAĆ - Municipal Waste Mgmt. Plant_SZ.0005	Spis rysunków projektowych	08.04.2014
7	=CAB. TGBT_GAĆ - Municipal Waste Mgmt. Plant_SZ.0006	Spis rysunków projektowych	08.04.2014
8	=CAB. TGBT_GAĆ - Municipal Waste Mgmt. Plant_SZ.0007	Spis rysunków projektowych	08.04.2014
9	=CAB. TGBT_GAĆ - Municipal Waste Mgmt. Plant_SZ.0008	Spis rysunków projektowych	08.04.2014
10	=CAB. TGBT_GAĆ - Municipal Waste Mgmt. Plant_SZ.0009	Spis rysunków projektowych	08.04.2014
11	=CAB. TGBT_GAĆ - Municipal Waste Mgmt. Plant_SZ.0010	Spis rysunków projektowych	08.04.2014
12	=CAB. TGBT_GAĆ - Municipal Waste Mgmt. Plant_SZ.0011	Spis rysunków projektowych	08.04.2014
13	=CAB. TGBT_GAĆ - Municipal Waste Mgmt. Plant_SZ.0012	Spis rysunków projektowych	08.04.2014
14	=CAB. TGBT_GAĆ - Municipal Waste Mgmt. Plant_SZ.0013	Spis rysunków projektowych	08.04.2014
15	=CAB. TGBT_GAĆ - Municipal Waste Mgmt. Plant_SZ.0014	Spis rysunków projektowych	08.04.2014
16	=CAB. TGBT_GAĆ - Municipal Waste Mgmt. Plant_SZ.0015	Spis rysunków projektowych	08.04.2014
17	=CAB. TGBT_GAĆ - Municipal Waste Mgmt. Plant_SZ.0016	Spis rysunków projektowych	08.04.2014
18	=CAB. TGBT_GAĆ - Municipal Waste Mgmt. Plant_SZ.0017	Spis rysunków projektowych	08.04.2014
19	=CAB. TGBT_GAĆ - Municipal Waste Mgmt. Plant_SZ.0018	Spis rysunków projektowych	08.04.2014
20	=CAB. TGBT_GAĆ - Municipal Waste Mgmt. Plant_SZ.0019	Spis rysunków projektowych	08.04.2014
21	=CAB. TGBT_GAĆ - Municipal Waste Mgmt. Plant.0001	Szafa TGBT Zasilanie, rozdział zasilań głównych	07.04.2014
22	=CAB. TGBT_GAĆ - Municipal Waste Mgmt. Plant.0001a	Szafa TGBT Wyłącznik główny prądu, wyłącznik UPS'a	08.04.2014
23	=CAB. TGBT_GAĆ - Municipal Waste Mgmt. Plant.0001b	Szafa TGBT Zasilanie UPS	08.04.2014
24	=CAB. TGBT_GAĆ - Municipal Waste Mgmt. Plant.0002	Szafa TGBT Napięcia zasilania / sterowania - 24 V DC	07.04.2014
25	=CAB. TGBT_GAĆ - Municipal Waste Mgmt. Plant.0002a	Szafa TGBT Napięcia zasilania / sterowania - 24 V DC	07.04.2014
26	=CAB. TGBT_GAĆ - Municipal Waste Mgmt. Plant.0003	Szafa TGBT Gniazda serwisowe. Napięcia zasilania - 24 V AC	08.04.2014
27	=CAB. TGBT_GAĆ - Municipal Waste Mgmt. Plant.0004	Szafa TGBT Oświetlenie i wentylacja szafy	07.04.2014
28	=CAB. TGBT_GAĆ - Municipal Waste Mgmt. Plant.0005	Szafa TGBT Napięcia sterowania 230 V AC	07.04.2014
29	=CAB. TGBT_GAĆ - Municipal Waste Mgmt. Plant.0006	Test lampek	07.04.2014
30	=CAB. TGBT_GAĆ - Municipal Waste Mgmt. Plant.0008	Magistrala Profibus DP Falowniki	07.04.2014
31	=CAB. TGBT_GAĆ - Municipal Waste Mgmt. Plant.0008a	Magistrala Profibus DP Integracja urządzeń 3-ich	07.04.2014
32	=CAB. TGBT_GAĆ - Municipal Waste Mgmt. Plant.0010	Cabinet TGBT Rozdział zasilań szaf fabryczych urządzeń 3-ich	07.04.2014
33	=CAB. TGBT_GAĆ - Municipal Waste Mgmt. Plant.0011	Zasilania szaf fabryczych urządzeń 3-ich	07.04.2014
34	=CAB. TGBT_GAĆ - Municipal Waste Mgmt. Plant.0012	Zasilania szaf fabryczych urządzeń 3-ich	07.04.2014
35	=CAB. TGBT_GAĆ - Municipal Waste Mgmt. Plant.0013	Zasilania szaf fabryczych urządzeń 3-ich	07.04.2014
36	=CAB. TGBT_GAĆ - Municipal Waste Mgmt. Plant.0014	System SAP - zasilanie urządzeń	07.04.2014

Faza Projektu	Proj. wykonawczy R8	Data 01.2014	Wykonawca	Obiekt	Nazwa rysunku
Numer Projektu	2013/10/GAĆ	Branża AKPiA	VINCI Environnement Polska	Modernizacja Zakładu Gospodarowania Odpadami ZGO Sp. z o.o. Gać 90, 55-200 Oława	Spis rysunków projektowych
Opracował	inż. A. Krysiński		02-342 Warszawa Al. Jerozolimskie 162A		=SZAFA TGBT +
Sprawdził	mgr. inż. B. Stachowiak				Rysunek 1 z 19 rys.

Spis rysunków: GAĆ - Municipal Waste Mgmt. Plant

Arkusz:2

Nr	Plik	Komentarz	Data
37	=CAB. TGBT_GAĆ - Municipal Waste Mgmt. Plant.0015	System SAP - zasilanie urządzeń	07.04.2014
38	=CAB. TGBT_GAĆ - Municipal Waste Mgmt. Plant.0016	System SAP - zasilanie urządzeń, sygnalizacja	07.04.2014
39	=CAB. TGBT_GAĆ - Municipal Waste Mgmt. Plant.0017	Bramy wjazdowe - zasilanie urządzeń	07.04.2014
40	=CAB. TGBT_GAĆ - Municipal Waste Mgmt. Plant.0017a	Zasilanie szafki zaworu gazowego oraz szafki zaworu odcinającego biogaz	07.04.2014
41	=CAB. TGBT_GAĆ - Municipal Waste Mgmt. Plant.0018	Wyłączenie bezpieczeństwa - zasilanie i ster. Wyłączenie główne	08.04.2014
42	=CAB. TGBT_GAĆ - Municipal Waste Mgmt. Plant.0020	Wyłączniki bezpieczeństwa Wyłączenie główne	08.04.2014
43	=CAB. TGBT_GAĆ - Municipal Waste Mgmt. Plant.0021	Wyłączenie bezpieczeństwa - zasilanie i ster. Strefa przygotowania	08.04.2014
44	=CAB. TGBT_GAĆ - Municipal Waste Mgmt. Plant.0022	Napięcia sterowania 230 V AC Strefa przygotowania	07.04.2014
45	=CAB. TGBT_GAĆ - Municipal Waste Mgmt. Plant.0023	Wyłączniki bezpieczeństwa Strefa przygotowania	07.04.2014
46	=CAB. TGBT_GAĆ - Municipal Waste Mgmt. Plant.0024	Wyłączniki bezpieczeństwa Strefa przygotowania	07.04.2014
47	=CAB. TGBT_GAĆ - Municipal Waste Mgmt. Plant.0025	Wyłączniki bezpieczeństwa Strefa przygotowania	07.04.2014
48	=CAB. TGBT_GAĆ - Municipal Waste Mgmt. Plant.0026	Wyłączniki bezpieczeństwa Strefa przygotowania	07.04.2014
49	=CAB. TGBT_GAĆ - Municipal Waste Mgmt. Plant.0026a	Wyłączniki bezpieczeństwa Strefa przygotowania	07.04.2014
50	=CAB. TGBT_GAĆ - Municipal Waste Mgmt. Plant.0027	Wyłączenie bezpieczeństwa - zasilanie i ster. Strefa metanizacji	08.04.2014
51	=CAB. TGBT_GAĆ - Municipal Waste Mgmt. Plant.0028	Napięcia sterowania 230 V AC Strefa metanizacji	07.04.2014
52	=CAB. TGBT_GAĆ - Municipal Waste Mgmt. Plant.0029	Wyłączniki bezpieczeństwa Strefa metanizacji	07.04.2014
53	=CAB. TGBT_GAĆ - Municipal Waste Mgmt. Plant.0030	Wyłączniki bezpieczeństwa Strefa metanizacji	07.04.2014
54	=CAB. TGBT_GAĆ - Municipal Waste Mgmt. Plant.0031	Wyłączniki bezpieczeństwa Strefa metanizacji	07.04.2014
55	=CAB. TGBT_GAĆ - Municipal Waste Mgmt. Plant.0032	Wyłączniki bezpieczeństwa Strefa metanizacji	07.04.2014
56	=CAB. TGBT_GAĆ - Municipal Waste Mgmt. Plant.0033	Wyłączenie bezpieczeństwa - zasilanie i ster. Strefa dehydracji	08.04.2014
57	=CAB. TGBT_GAĆ - Municipal Waste Mgmt. Plant.0034	Napięcia sterowania 230 V AC Strefa dehydracji	07.04.2014
58	=CAB. TGBT_GAĆ - Municipal Waste Mgmt. Plant.0035	Wyłączniki bezpieczeństwa Strefa dehydracji	07.04.2014
59	=CAB. TGBT_GAĆ - Municipal Waste Mgmt. Plant.0036	Wyłączniki bezpieczeństwa Strefa dehydracji	07.04.2014
60	=CAB. TGBT_GAĆ - Municipal Waste Mgmt. Plant.0036a	Wyłączniki bezpieczeństwa Strefa dehydracji	07.04.2014
61	=CAB. TGBT_GAĆ - Municipal Waste Mgmt. Plant.0037	Wyłączenie bezpieczeństwa - zasilanie i ster. C12 440 - centrala hydrauliczna nr 1	08.04.2014
62	=CAB. TGBT_GAĆ - Municipal Waste Mgmt. Plant.0037a	Napięcia sterowania 230 V AC C12 440 - centrala hydrauliczna nr 1	07.04.2014
63	=CAB. TGBT_GAĆ - Municipal Waste Mgmt. Plant.0037b	Wyłączniki bezpieczeństwa C12 440 - centrala hydrauliczna nr 1	07.04.2014
64	=CAB. TGBT_GAĆ - Municipal Waste Mgmt. Plant.0038	Wyłączenie bezpieczeństwa - zasilanie i ster. C12 540 - centrala hydrauliczna nr 2	08.04.2014
65	=CAB. TGBT_GAĆ - Municipal Waste Mgmt. Plant.0038a	Napięcia sterowania 230 V AC C12 540 - centrala hydrauliczna nr 2	07.04.2014
66	=CAB. TGBT_GAĆ - Municipal Waste Mgmt. Plant.0038b	Wyłączniki bezpieczeństwa C12 540 - centrala hydrauliczna nr 2	07.04.2014
67	=CAB. TGBT_GAĆ - Municipal Waste Mgmt. Plant.0039	Wyłączenie bezpieczeństwa - zasilanie i ster. Ścieki	08.04.2014
68	=CAB. TGBT_GAĆ - Municipal Waste Mgmt. Plant.0039a	Napięcia sterowania 230 V AC Ścieki	07.04.2014
69	=CAB. TGBT_GAĆ - Municipal Waste Mgmt. Plant.0039b	Wyłączniki bezpieczeństwa Ścieki	07.04.2014
70	=CAB. TGBT_GAĆ - Municipal Waste Mgmt. Plant.0040	Simatic ET200S Zasilanie, konfiguracja modułów	08.04.2014
71	=CAB. TGBT_GAĆ - Municipal Waste Mgmt. Plant.0040a	Simatic ET200S Zasilanie, konfiguracja modułów	08.04.2014
72	=CAB. TGBT_GAĆ - Municipal Waste Mgmt. Plant.0040b	Simatic ET200S Zasilanie, konfiguracja modułów	08.04.2014

Faza Projektu	Proj. wykonawczy R8	Data 01.2014	Wykonawca	Obiekt	Nazwa rysunku	=SZAFA TGBT +
Numer Projektu	2013/10/GAĆ	Branża AKPiA	VINCI Environnement Polska	Modernizacja Zakładu Gospodarowania Odpadami ZGO Sp. z o.o. Gać 90, 55-200 Oława	Spis rysunków projektowych	
Opracował	inż. A. Krysiński		02-342 Warszawa Al. Jerozolimskie 162A			Rysunek 2
Sprawdził	mgr. inż. B. Stachowiak					z 19 rys.

Spis rysunków: GAĆ - Municipal Waste Mgmt. Plant

Arkusz:3

Nr	Plik	Komentarz	Data
73	=CAB. TGBT_GAĆ - Municipal Waste Mgmt. Plant.0041	Simatic ET200S Moduły wejść analogowych AI	08.04.2014
74	=CAB. TGBT_GAĆ - Municipal Waste Mgmt. Plant.0041a	Simatic ET200S Moduły wejść analogowych AI	08.04.2014
75	=CAB. TGBT_GAĆ - Municipal Waste Mgmt. Plant.0042	Simatic S7-300 Moduły wejść cyfrowych DI	07.04.2014
76	=CAB. TGBT_GAĆ - Municipal Waste Mgmt. Plant.0042a	Simatic ET200S Moduły wejść cyfrowych DI	07.04.2014
77	=CAB. TGBT_GAĆ - Municipal Waste Mgmt. Plant.0042b	Simatic ET200S Moduły wejść cyfrowych DI	07.04.2014
78	=CAB. TGBT_GAĆ - Municipal Waste Mgmt. Plant.0042c	Simatic ET200S Moduły wejść cyfrowych DI	08.04.2014
79	=CAB. TGBT_GAĆ - Municipal Waste Mgmt. Plant.0044	Simatic ET200S Moduły wyjść cyfrowych DO	08.04.2014
80	=CAB. TGBT_GAĆ - Municipal Waste Mgmt. Plant.0044a	Simatic ET200S Moduły wyjść cyfrowych DO	07.04.2014
81	=CAB. TGBT_GAĆ - Municipal Waste Mgmt. Plant.0045	Magistrale komunikacyjne Switch Eth / FO, łącznica światłowodowa	07.04.2014
82	=CAB. TGBT_GAĆ - Municipal Waste Mgmt. Plant.0046	Magistrale komunikacyjne Śieć światłowodowa / Ethernet	07.04.2014
83	=CAB. TGBT_GAĆ - Municipal Waste Mgmt. Plant.0046a	Magistrale komunikacyjne Śieć światłowodowa / Ethernet	07.04.2014
84	=CAB. TGBT_GAĆ - Municipal Waste Mgmt. Plant.0046ab	Magistrale komunikacyjne Śieć światłowodowa / Ethernet	07.04.2014
85	=CAB. TGBT_GAĆ - Municipal Waste Mgmt. Plant.0046b	Magistrale komunikacyjne Śieć światłowodowa / Ethernet	07.04.2014
86	=CAB. TGBT_GAĆ - Municipal Waste Mgmt. Plant.0046c	Magistrale komunikacyjne Śieć światłowodowa / Ethernet	07.04.2014
87	=CAB. TGBT_GAĆ - Municipal Waste Mgmt. Plant.0046d	Magistrale komunikacyjne Śieć światłowodowa / Ethernet	07.04.2014
88	=CAB. TGBT_GAĆ - Municipal Waste Mgmt. Plant.0047	Układ synchronizacji czasu Trafostacja, kogeneratory	07.04.2014
89	=CAB. TGBT_GAĆ - Municipal Waste Mgmt. Plant.0048	Topologia systemu	07.04.2014
90	=CAB. TGBT_GAĆ - Municipal Waste Mgmt. Plant.0048a	Topologia systemu	07.04.2014
91	=CAB. TGBT_GAĆ - Municipal Waste Mgmt. Plant.0051	Wejścia cyfrowe - DI	07.04.2014
92	=CAB. TGBT_GAĆ - Municipal Waste Mgmt. Plant.0052	Wejścia cyfrowe - DI	07.04.2014
93	=CAB. TGBT_GAĆ - Municipal Waste Mgmt. Plant.0053	Wejścia cyfrowe - DI	07.04.2014
94	=CAB. TGBT_GAĆ - Municipal Waste Mgmt. Plant.0054	Wejścia cyfrowe - DI	07.04.2014
95	=CAB. TGBT_GAĆ - Municipal Waste Mgmt. Plant.0055	Wejścia cyfrowe - DI	07.04.2014
96	=CAB. TGBT_GAĆ - Municipal Waste Mgmt. Plant.0056	Wejścia cyfrowe - DI	07.04.2014
97	=CAB. TGBT_GAĆ - Municipal Waste Mgmt. Plant.0057	Wejścia cyfrowe - DI	07.04.2014
98	=CAB. TGBT_GAĆ - Municipal Waste Mgmt. Plant.0058	Wejścia cyfrowe - DI	07.04.2014
99	=CAB. TGBT_GAĆ - Municipal Waste Mgmt. Plant.0059	Wejścia cyfrowe - DI	07.04.2014
100	=CAB. TGBT_GAĆ - Municipal Waste Mgmt. Plant.0060	Wejścia cyfrowe - DI	07.04.2014
101	=CAB. TGBT_GAĆ - Municipal Waste Mgmt. Plant.0061	Wejścia cyfrowe - DI	07.04.2014
102	=CAB. TGBT_GAĆ - Municipal Waste Mgmt. Plant.0062	Wejścia cyfrowe - DI	07.04.2014
103	=CAB. TGBT_GAĆ - Municipal Waste Mgmt. Plant.0063	Wejścia cyfrowe - DI	07.04.2014
104	=CAB. TGBT_GAĆ - Municipal Waste Mgmt. Plant.0064	Wejścia cyfrowe - DI	07.04.2014
105	=CAB. TGBT_GAĆ - Municipal Waste Mgmt. Plant.0065	Wejścia cyfrowe - DI	07.04.2014
106	=CAB. TGBT_GAĆ - Municipal Waste Mgmt. Plant.0066	Wejścia cyfrowe - DI	07.04.2014
107	=CAB. TGBT_GAĆ - Municipal Waste Mgmt. Plant.0067	Wejścia cyfrowe - DI	07.04.2014
108	=CAB. TGBT_GAĆ - Municipal Waste Mgmt. Plant.0068	Wejścia cyfrowe - DI	07.04.2014

Faza Projektu	Proj. wykonawczy R8	Data 01.2014	Wykonawca	Obiekt	Nazwa rysunku
Numer Projektu	2013/10/GAĆ	Branża AKPiA	VINCI Environnement Polska	Modernizacja Zakładu Gospodarowania Odpadami ZGO Sp. z o.o. Gać 90, 55-200 Oława	Spis rysunków projektowych
Opracował	inż. A. Krysiński		02-342 Warszawa Al. Jerozolimskie 162A		=SZAFA TGBT +
Sprawdził	mgr. inż. B. Stachowiak				Rysunek 3 z 19 rys.

Spis rysunków: GAĆ - Municipal Waste Mgmt. Plant

Arkusz:4

Nr	Plik	Komentarz	Data
109	=CAB. TGBT_GAĆ - Municipal Waste Mgmt. Plant.0071	Wyjścia cyfrowe - DO	07.04.2014
110	=CAB. TGBT_GAĆ - Municipal Waste Mgmt. Plant.0072	Wyjścia cyfrowe - DO	07.04.2014
111	=CAB. TGBT_GAĆ - Municipal Waste Mgmt. Plant.0073	Wyjścia cyfrowe - DO	07.04.2014
112	=CAB. TGBT_GAĆ - Municipal Waste Mgmt. Plant.0074	Wyjścia cyfrowe - DO	07.04.2014
113	=CAB. TGBT_GAĆ - Municipal Waste Mgmt. Plant.0075	Wyjścia cyfrowe - DO	07.04.2014
114	=CAB. TGBT_GAĆ - Municipal Waste Mgmt. Plant.0076	Wyjścia cyfrowe - DO	07.04.2014
115	=CAB. TGBT_GAĆ - Municipal Waste Mgmt. Plant.0077	Wyjścia cyfrowe - DO	07.04.2014
116	=CAB. TGBT_GAĆ - Municipal Waste Mgmt. Plant.0078	Wyjścia cyfrowe - DO	07.04.2014
117	=CAB. TGBT_GAĆ - Municipal Waste Mgmt. Plant.0079	Wyjścia cyfrowe - DO	07.04.2014
118	=CAB. TGBT_GAĆ - Municipal Waste Mgmt. Plant.0080	Wyjścia cyfrowe - DO	07.04.2014
119	=CAB. TGBT_GAĆ - Municipal Waste Mgmt. Plant.0090	Grzejniki - zasilanie urządzeń	07.04.2014
120	=CAB. TGBT_GAĆ - Municipal Waste Mgmt. Plant.0091	Kontrola temperatury Sterowanie ogrzewaniem awaryjnym	07.04.2014
121	=CAB. TGBT_GAĆ - Municipal Waste Mgmt. Plant.0092	Aparaty grzewczo-wentylacyjne	07.04.2014
122	=CAB. TGBT_GAĆ - Municipal Waste Mgmt. Plant.0093	Aparaty grzewczo-wentylacyjne	07.04.2014
123	=CAB. TGBT_GAĆ - Municipal Waste Mgmt. Plant.0094	Aparaty grzewczo-wentylacyjne	07.04.2014
124	=CAB. TGBT_GAĆ - Municipal Waste Mgmt. Plant.0095	Destryfikatory	07.04.2014
125	=CAB. TGBT_GAĆ - Municipal Waste Mgmt. Plant.0096	Kolumna sygnalizacyjna Strefa przygotowania	07.04.2014
126	=CAB. TGBT_GAĆ - Municipal Waste Mgmt. Plant.0097	Kolumna sygnalizacyjna Strefa metanizacji	07.04.2014
127	=CAB. TGBT_GAĆ - Municipal Waste Mgmt. Plant.0098	Kolumna sygnalizacyjna Strefa dehydracji	07.04.2014
128	=CAB. TGBT_GAĆ - Municipal Waste Mgmt. Plant.0099	Kolumna sygnalizacyjna Strefa ścieków / odcieków	07.04.2014
129	=CAB. TGBT_GAĆ - Municipal Waste Mgmt. Plant.0100	Grupa napędów 1 - strefa przygotowania Przełącznik ZDALNY/RĘKA - WYŁ. - AUTO	07.04.2014
130	=CAB. TGBT_GAĆ - Municipal Waste Mgmt. Plant.0100a	Wyłączenie bezpieczeństwa - zasilanie i ster. R11 300 - nadawa na odpady zielone	08.04.2014
131	=CAB. TGBT_GAĆ - Municipal Waste Mgmt. Plant.0100b	Napięcia sterowania 230 V AC R11 300 - nadawa na odpady zielone	07.04.2014
132	=CAB. TGBT_GAĆ - Municipal Waste Mgmt. Plant.0100c	Wyłączniki bezpieczeństwa R11 300 - nadawa na odpady zielone	07.04.2014
133	=CAB. TGBT_GAĆ - Municipal Waste Mgmt. Plant.0100d	Wyłączniki bezpieczeństwa R11 300 - nadawa na odpady zielone	07.04.2014
134	=CAB. TGBT_GAĆ - Municipal Waste Mgmt. Plant.0101	T11 110 - przenośnik zasilający separator balist. MT11 110 - silnik napędu	07.04.2014
135	=CAB. TGBT_GAĆ - Municipal Waste Mgmt. Plant.0102	T11 110 - przenośnik zasilający separator balist. MT11 110 - silnik napędu	07.04.2014
136	=CAB. TGBT_GAĆ - Municipal Waste Mgmt. Plant.0103	S11 100 - separator balistyczny MS11 101 - silnik napędu	07.04.2014
137	=CAB. TGBT_GAĆ - Municipal Waste Mgmt. Plant.0104	S11 100 - separator balistyczny MS11 101 - silnik napędu	07.04.2014
138	=CAB. TGBT_GAĆ - Municipal Waste Mgmt. Plant.0105	T11 112 - rewersyjny przenośnik zas. sito MT11 112 - silnik napędu	07.04.2014
139	=CAB. TGBT_GAĆ - Municipal Waste Mgmt. Plant.0106	T11 112 - rewersyjny przenośnik zas. sito MT11 112 - silnik napędu	07.04.2014
140	=CAB. TGBT_GAĆ - Municipal Waste Mgmt. Plant.0107	T11 111 - przenośnik balastu z sep. balist. MT11 111 - silnik napędu	07.04.2014
141	=CAB. TGBT_GAĆ - Municipal Waste Mgmt. Plant.0108	T11 111 - przenośnik balastu z sep. balist. MT11 111 - silnik napędu	07.04.2014
142	=CAB. TGBT_GAĆ - Municipal Waste Mgmt. Plant.0109	S11 200 - Sito flip/flop MS11 200 - silnik napędu	07.04.2014
143	=CAB. TGBT_GAĆ - Municipal Waste Mgmt. Plant.0110	S11 200 - Sito flip/flop MS11 200 - silnik napędu	07.04.2014
144	=CAB. TGBT_GAĆ - Municipal Waste Mgmt. Plant.0111	T11 113 - przenośnik frakcji 15..60 mm MT11 113 - silnik napędu	07.04.2014

Faza Projektu	Proj. wykonawczy R8	Data 01.2014	Wykonawca	Obiekt	Nazwa rysunku
Numer Projektu	2013/10/GAĆ	Branża AKPiA	VINCI Environnement Polska	Modernizacja Zakładu Gospodarowania Odpadami ZGO Sp. z o.o. Gać 90, 55-200 Oława	Spis rysunków projektowych
Opracował	inż. A. Krysiński		02-342 Warszawa Al. Jerozolimskie 162A		=SZAFA TGBT +
Sprawdził	mgr. inż. B. Stachowiak				Rysunek 4 z 19 rys.

Spis rysunków: GAĆ - Municipal Waste Mgmt. Plant

Arkusz:5

Nr	Plik	Komentarz	Data
145	=CAB. TGBT_GAĆ - Municipal Waste Mgmt. Plant.0112	T11 113 - przenośnik frakcji 15..60 mm MT11 113 - silnik napędu	07.04.2014
146	=CAB. TGBT_GAĆ - Municipal Waste Mgmt. Plant.0113	T11 210 - przenośnik nr 1 frakcji 0..15 mm MT11 210 - silnik napędu	07.04.2014
147	=CAB. TGBT_GAĆ - Municipal Waste Mgmt. Plant.0114	T11 210 - przenośnik nr 1 frakcji 0..15 mm MT11 210 - silnik napędu	07.04.2014
148	=CAB. TGBT_GAĆ - Municipal Waste Mgmt. Plant.0115	T11 211 - przenośnik nr 2 frakcji 0..15 mm MT11 211 - silnik napędu	07.04.2014
149	=CAB. TGBT_GAĆ - Municipal Waste Mgmt. Plant.0116	T11 211 - przenośnik nr 2 frakcji 0..15 mm MT11 211 - silnik napędu	07.04.2014
150	=CAB. TGBT_GAĆ - Municipal Waste Mgmt. Plant.0117	T11 212 - przenośnik zasilający bufor 300m3 MT11 212 - silnik napędu	07.04.2014
151	=CAB. TGBT_GAĆ - Municipal Waste Mgmt. Plant.0118	T11 212 - przenośnik zasilający bufor 300m3 MT11 212 - silnik napędu	07.04.2014
152	=CAB. TGBT_GAĆ - Municipal Waste Mgmt. Plant.0119	T11 212 - przenośnik zasilający bufor 300m3 MT11 212 - silnik napędu	07.04.2014
153	=CAB. TGBT_GAĆ - Municipal Waste Mgmt. Plant.0120	R11 300 - Nadawa na odpady zielone MR11 310 - silnik napędu	07.04.2014
154	=CAB. TGBT_GAĆ - Municipal Waste Mgmt. Plant.0121	R11 300 - Nadawa na odpady zielone MR11 310 - silnik napędu	07.04.2014
155	=CAB. TGBT_GAĆ - Municipal Waste Mgmt. Plant.0124	R11 300 - Nadawa na odpady zielone MR11 320 - silnik zgarniacza	07.04.2014
156	=CAB. TGBT_GAĆ - Municipal Waste Mgmt. Plant.0125	R11 300 - Nadawa na odpady zielone MR11 320 - silnik zgarniacza	07.04.2014
157	=CAB. TGBT_GAĆ - Municipal Waste Mgmt. Plant.0126	R11 300 - Nadawa na odpady zielone MR11 321 - silnik zgarniacza	07.04.2014
158	=CAB. TGBT_GAĆ - Municipal Waste Mgmt. Plant.0127	R11 300 - Nadawa na odpady zielone MR11 321 - silnik zgarniacza	07.04.2014
159	=CAB. TGBT_GAĆ - Municipal Waste Mgmt. Plant.0128	R11 300 - Nadawa na odpady zielone MR11 322 - silnik zgarniacza	07.04.2014
160	=CAB. TGBT_GAĆ - Municipal Waste Mgmt. Plant.0129	R11 300 - Nadawa na odpady zielone MR11 322 - silnik zgarniacza	07.04.2014
161	=CAB. TGBT_GAĆ - Municipal Waste Mgmt. Plant.0131	S11 100 - separator balistyczny Reflektor oświetleniowy	07.04.2014
162	=CAB. TGBT_GAĆ - Municipal Waste Mgmt. Plant.0132	S11 100 - separator balistyczny Aparatura	07.04.2014
163	=CAB. TGBT_GAĆ - Municipal Waste Mgmt. Plant.0133	MR11 320/321/322 - łamacz brył Aparatura	07.04.2014
164	=CAB. TGBT_GAĆ - Municipal Waste Mgmt. Plant.0141	T11 110A - przenośnik zasilający separator balist. MT11 110A - silnik napędu	07.04.2014
165	=CAB. TGBT_GAĆ - Municipal Waste Mgmt. Plant.0142	T11 110A - przenośnik zasilający separator balist. MT11 110A - silnik napędu	07.04.2014
166	=CAB. TGBT_GAĆ - Municipal Waste Mgmt. Plant.0143	S11 100A - separator balistyczny MS11 101A - silnik napędu	07.04.2014
167	=CAB. TGBT_GAĆ - Municipal Waste Mgmt. Plant.0144	S11 100A - separator balistyczny MS11 101A - silnik napędu	07.04.2014
168	=CAB. TGBT_GAĆ - Municipal Waste Mgmt. Plant.0200	Grupa napędów 2 - strefa metanizacji Przełącznik ZDALNY/RĘKA - WYŁ. - AUTO	07.04.2014
169	=CAB. TGBT_GAĆ - Municipal Waste Mgmt. Plant.0200a	Grupa napędów 2.1 - C12 440 centrala hydr. 1 Przełącznik ZDALNY/RĘKA - WYŁ. - AUTO	07.04.2014
170	=CAB. TGBT_GAĆ - Municipal Waste Mgmt. Plant.0200b	Grupa napędów 2.2 - C12 540 centrala hydr. 2 Przełącznik ZDALNY/RĘKA - WYŁ. - AUTO	07.04.2014
171	=CAB. TGBT_GAĆ - Municipal Waste Mgmt. Plant.0200c	Grupa napędów 2.3 - ścieki Przełącznik ZDALNY/RĘKA - WYŁ. - AUTO	07.04.2014
172	=CAB. TGBT_GAĆ - Municipal Waste Mgmt. Plant.0200d	Grupa napędów 2.4 - D12 450 wał kom. ferm. 1 Przełącznik ZDALNY/RĘKA - WYŁ. - AUTO	07.04.2014
173	=CAB. TGBT_GAĆ - Municipal Waste Mgmt. Plant.0200e	Grupa napędów 2.5 - D12 550 wał kom. ferm. 2 Przełącznik ZDALNY/RĘKA - WYŁ. - AUTO	07.04.2014
174	=CAB. TGBT_GAĆ - Municipal Waste Mgmt. Plant.0200f	Wyłączenie bezpieczeństwa - zasilanie i ster. D12 450 wał kom. ferm. 1	08.04.2014
175	=CAB. TGBT_GAĆ - Municipal Waste Mgmt. Plant.0200g	Napięcia sterowania 230 V AC D12 450 wał kom. ferm. 1	07.04.2014
176	=CAB. TGBT_GAĆ - Municipal Waste Mgmt. Plant.0200h	Wyłączniki bezpieczeństwa D12 450 wał kom. ferm. 1	07.04.2014
177	=CAB. TGBT_GAĆ - Municipal Waste Mgmt. Plant.0200i	Wyłączenie bezpieczeństwa - zasilanie i ster. D12 550 wał kom. ferm. 2	08.04.2014
178	=CAB. TGBT_GAĆ - Municipal Waste Mgmt. Plant.0200j	Napięcia sterowania 230 V AC D12 550 wał kom. ferm. 2	07.04.2014
179	=CAB. TGBT_GAĆ - Municipal Waste Mgmt. Plant.0200k	Wyłączniki bezpieczeństwa D12 550 wał kom. ferm. 2	07.04.2014
180	=CAB. TGBT_GAĆ - Municipal Waste Mgmt. Plant.0201	T12 309 - przenośnik zasilania za nadawą MT12 309 - silnik napędu	07.04.2014

Faza Projektu	Proj. wykonawczy R8	Data 01.2014	Wykonawca	Obiekt	Nazwa rysunku
Numer Projektu	2013/10/GAĆ	Branża AKPiA	VINCI Environnement Polska	Modernizacja Zakładu Gospodarowania Odpadami ZGO Sp. z o.o. Gać 90, 55-200 Oława	Spis rysunków projektowych
Opracował	inż. A. Krysiński		02-342 Warszawa Al. Jerozolimskie 162A		=SZAFA TGBT +
Sprawdził	mgr. inż. B. Stachowiak				Rysunek 5 z 19 rys.

Spis rysunków: GAĆ - Municipal Waste Mgmt. Plant

Arkusz:6

Nr	Plik	Komentarz	Data
181	=CAB. TGBT_GAĆ - Municipal Waste Mgmt. Plant.0202	T12 309 - przenośnik zasilania za nadawą MT12 309 - silnik napędu	07.04.2014
182	=CAB. TGBT_GAĆ - Municipal Waste Mgmt. Plant.0203	T12 310 - przen. zasil. kom. ferm. nr 1 MT12 310 - silnik napędu	07.04.2014
183	=CAB. TGBT_GAĆ - Municipal Waste Mgmt. Plant.0204	T12 310 - przen. zasil. kom. ferm. nr 1 MT12 310 - silnik napędu	07.04.2014
184	=CAB. TGBT_GAĆ - Municipal Waste Mgmt. Plant.0205	T12 311 - przen. zasil. kom. ferm. nr 2 MT12 311 - silnik napędu	07.04.2014
185	=CAB. TGBT_GAĆ - Municipal Waste Mgmt. Plant.0206	T12 311 - przen. zasil. kom. ferm. nr 2 MT12 311 - silnik napędu	07.04.2014
186	=CAB. TGBT_GAĆ - Municipal Waste Mgmt. Plant.0207	T12 312 - przen. zasil. kom. ferm. nr 3 MT12 312 - silnik napędu	07.04.2014
187	=CAB. TGBT_GAĆ - Municipal Waste Mgmt. Plant.0208	T12 312 - przen. zasil. kom. ferm. nr 3 MT12 312 - silnik napędu	07.04.2014
188	=CAB. TGBT_GAĆ - Municipal Waste Mgmt. Plant.0209	T12 313 - śruba rewersyjna MT12 313 - silnik napędu	07.04.2014
189	=CAB. TGBT_GAĆ - Municipal Waste Mgmt. Plant.0209a	T12 313 - śruba rewersyjna MT12 313 - silnik napędu	07.04.2014
190	=CAB. TGBT_GAĆ - Municipal Waste Mgmt. Plant.0210	T12 313 - śruba rewersyjna MT12 313 - silnik napędu	07.04.2014
191	=CAB. TGBT_GAĆ - Municipal Waste Mgmt. Plant.0211	T12 400 - śruba rewers.zasil. kom. ferm. nr 1 MT12 400 - silnik napędu	07.04.2014
192	=CAB. TGBT_GAĆ - Municipal Waste Mgmt. Plant.0212	T12 400 - śruba rewers.zasil. kom. ferm. nr 1 MT12 400 - silnik napędu	07.04.2014
193	=CAB. TGBT_GAĆ - Municipal Waste Mgmt. Plant.0213	T12 500 - śruba rewers.zasil. kom. ferm. nr 2 MT12 500 - silnik napędu	07.04.2014
194	=CAB. TGBT_GAĆ - Municipal Waste Mgmt. Plant.0214	T12 500 - śruba rewers.zasil. kom. ferm. nr 2 MT12 500 - silnik napędu	07.04.2014
195	=CAB. TGBT_GAĆ - Municipal Waste Mgmt. Plant.0215	P 18 720 - dozow. reag. odsiarczaj. FeCl3 MP 18 720 - pompa dozująca	07.04.2014
196	=CAB. TGBT_GAĆ - Municipal Waste Mgmt. Plant.0216	P 18 720 - dozow. reag. odsiarczaj. FeCl3 MP 18 720 - pompa dozująca	07.04.2014
197	=CAB. TGBT_GAĆ - Municipal Waste Mgmt. Plant.0217	EV 18 740 / 750 - elektrozawór Zbiornik chlorku żelaza FeCl3	07.04.2014
198	=CAB. TGBT_GAĆ - Municipal Waste Mgmt. Plant.0218	Poziom minimalny Zbiornik chlorku żelaza FeCl3	07.04.2014
199	=CAB. TGBT_GAĆ - Municipal Waste Mgmt. Plant.0219	P18 590 - pompa odcieku odwirowanego MP18 590 - pompa	07.04.2014
200	=CAB. TGBT_GAĆ - Municipal Waste Mgmt. Plant.0220	P18 590 - pompa odcieku odwirowanego MP18 590 - pompa	07.04.2014
201	=CAB. TGBT_GAĆ - Municipal Waste Mgmt. Plant.0221	EV18 595 - ściek odwirowany MV18 595 - zawór elektryczny	07.04.2014
202	=CAB. TGBT_GAĆ - Municipal Waste Mgmt. Plant.0222	EV18 305 - ściek odwir. do komory nr 1 MV18 305 - zawór elektryczny	07.04.2014
203	=CAB. TGBT_GAĆ - Municipal Waste Mgmt. Plant.0223	EV18 315 - ściek odwir. do komory nr 2 MV18 315 - zawór elektryczny	07.04.2014
204	=CAB. TGBT_GAĆ - Municipal Waste Mgmt. Plant.0224	EV18 250 - odciek z pras / ściek odwirowany MV18 250 - zawór elektryczny	07.04.2014
205	=CAB. TGBT_GAĆ - Municipal Waste Mgmt. Plant.0225	EV18 615 - woda do komory nr 1 MV18 615 - zawór elektryczny	07.04.2014
206	=CAB. TGBT_GAĆ - Municipal Waste Mgmt. Plant.0226	EV18 625 - woda do komory nr 2 MV18 625 - zawór elektryczny	07.04.2014
207	=CAB. TGBT_GAĆ - Municipal Waste Mgmt. Plant.0227	C12 440 - centrala hydr. kom. ferm. nr 1 MC12 440A - pompa recyrkulacji oleju	07.04.2014
208	=CAB. TGBT_GAĆ - Municipal Waste Mgmt. Plant.0228	C12 440 - centrala hydr. kom. ferm. nr 1 MC12 440A - pompa recyrkulacji oleju	07.04.2014
209	=CAB. TGBT_GAĆ - Municipal Waste Mgmt. Plant.0229	C12 440 - centrala hydr. kom. ferm. nr 1 MC12 440B - wentylator	07.04.2014
210	=CAB. TGBT_GAĆ - Municipal Waste Mgmt. Plant.0230	C12 440 - centrala hydr. kom. ferm. nr 1 MC12 440B - wentylator	07.04.2014
211	=CAB. TGBT_GAĆ - Municipal Waste Mgmt. Plant.0231	C12 440 - centrala hydr. kom. ferm. nr 1 E12 440 podgrzewanie oleju	07.04.2014
212	=CAB. TGBT_GAĆ - Municipal Waste Mgmt. Plant.0231a	C12 440 - centrala hydr. kom. ferm. nr 1 E12 440 podgrzewanie oleju	07.04.2014
213	=CAB. TGBT_GAĆ - Municipal Waste Mgmt. Plant.0232	C12 440 - centrala hydr. kom. ferm. nr 1 MC12 447 - pompa hydr. obw. inokulacji	07.04.2014
214	=CAB. TGBT_GAĆ - Municipal Waste Mgmt. Plant.0233	C12 440 - centrala hydr. kom. ferm. nr 1 MC12 447 - pompa hydr. obw. inokulacji	07.04.2014
215	=CAB. TGBT_GAĆ - Municipal Waste Mgmt. Plant.0234	C12 440 - centrala hydr. kom. ferm. nr 1 MC12 448 - pompa hydr. obw. ekstrakcji	07.04.2014
216	=CAB. TGBT_GAĆ - Municipal Waste Mgmt. Plant.0235	C12 440 - centrala hydr. kom. ferm. nr 1 MC12 448 - pompa hydr. obw. ekstrakcji	07.04.2014

Faza Projektu	Proj. wykonawczy R8	Data 01.2014	Wykonawca	Obiekt	Nazwa rysunku
Numer Projektu	2013/10/GAĆ	Branża AKPiA	VINCI Environnement Polska	Modernizacja Zakładu Gospodarowania Odpadami ZGO Sp. z o.o. Gać 90, 55-200 Oława	Spis rysunków projektowych
Opracował	inż. A. Krysiński		02-342 Warszawa Al. Jerozolimskie 162A		=SZAFA TGBT +
Sprawdził	mgr. inż. B. Stachowiak				Rysunek 6 z 19 rys.

Spis rysunków: GAĆ - Municipal Waste Mgmt. Plant

Arkusz:7

Nr	Plik	Komentarz	Data
217	=CAB. TGBT_GAĆ - Municipal Waste Mgmt. Plant.0236	C12 540 - centrala hydr. kom. ferm. nr 2 MC12 540A - pompa recyrkulacji oleju	07.04.2014
218	=CAB. TGBT_GAĆ - Municipal Waste Mgmt. Plant.0237	C12 540 - centrala hydr. kom. ferm. nr 2 MC12 540A - pompa recyrkulacji oleju	07.04.2014
219	=CAB. TGBT_GAĆ - Municipal Waste Mgmt. Plant.0238	C12 540 - centrala hydr. kom. ferm. nr 2 MC12 540B - wentylator	07.04.2014
220	=CAB. TGBT_GAĆ - Municipal Waste Mgmt. Plant.0239	C12 540 - centrala hydr. kom. ferm. nr 2 MC12 540B - wentylator	07.04.2014
221	=CAB. TGBT_GAĆ - Municipal Waste Mgmt. Plant.0240	C12 540 - centrala hydr. kom. ferm. nr 2 E12 540 podgrzewanie oleju	07.04.2014
222	=CAB. TGBT_GAĆ - Municipal Waste Mgmt. Plant.0240a	C12 540 - centrala hydr. kom. ferm. nr 2 E12 540 podgrzewanie oleju	07.04.2014
223	=CAB. TGBT_GAĆ - Municipal Waste Mgmt. Plant.0241	C12 540 - centrala hydr. kom. ferm. nr 2 MC12 547 - pompa hydr. obw. inokulacji	07.04.2014
224	=CAB. TGBT_GAĆ - Municipal Waste Mgmt. Plant.0242	C12 540 - centrala hydr. kom. ferm. nr 2 MC12 547 - pompa hydr. obw. inokulacji	07.04.2014
225	=CAB. TGBT_GAĆ - Municipal Waste Mgmt. Plant.0243	C12 540 - centrala hydr. kom. ferm. nr 2 MC12 548 - pompa hydr. obw. ekstrakcji	07.04.2014
226	=CAB. TGBT_GAĆ - Municipal Waste Mgmt. Plant.0244	C12 540 - centrala hydr. kom. ferm. nr 2 MC12 548 - pompa hydr. obw. ekstrakcji	07.04.2014
227	=CAB. TGBT_GAĆ - Municipal Waste Mgmt. Plant.0245	D12 450 - wał komory ferm. nr 1 MD12 450 - silnik	07.04.2014
228	=CAB. TGBT_GAĆ - Municipal Waste Mgmt. Plant.0246	D12 450 - wał komory ferm. nr 1 MD12 450 - silnik	07.04.2014
229	=CAB. TGBT_GAĆ - Municipal Waste Mgmt. Plant.0247	HL12 450 - komora fermentacyjna nr 1 Reflektor oświetleniowy	07.04.2014
230	=CAB. TGBT_GAĆ - Municipal Waste Mgmt. Plant.0248	MC12 451 - system smarowania dla łożyska stałego	07.04.2014
231	=CAB. TGBT_GAĆ - Municipal Waste Mgmt. Plant.0249	MC12 457 - system smarowania dla łożyska ruchomego	07.04.2014
232	=CAB. TGBT_GAĆ - Municipal Waste Mgmt. Plant.0250	D12 550 - wał komory ferm. nr 2 MD12 550 - silnik	07.04.2014
233	=CAB. TGBT_GAĆ - Municipal Waste Mgmt. Plant.0251	D12 550 - wał komory ferm. nr 2 MD12 550 - silnik	07.04.2014
234	=CAB. TGBT_GAĆ - Municipal Waste Mgmt. Plant.0252	HL12 550 - komora fermentacyjna nr 2 Reflektor oświetleniowy	07.04.2014
235	=CAB. TGBT_GAĆ - Municipal Waste Mgmt. Plant.0253	MC12 551 - system smarowania dla łożyska stałego	07.04.2014
236	=CAB. TGBT_GAĆ - Municipal Waste Mgmt. Plant.0254	MC12 557 - system smarowania dla łożyska ruchomego	07.04.2014
237	=CAB. TGBT_GAĆ - Municipal Waste Mgmt. Plant.0255	P12 420 - pompa inokulacji - kom. ferm. nr 1 XVL / XVH 12 420 - pompa	07.04.2014
238	=CAB. TGBT_GAĆ - Municipal Waste Mgmt. Plant.0256	N12 425 - zawór inokulacji - kom. ferm. nr 1 XVL / XVH 12 425 - siłownik (odpływ)	07.04.2014
239	=CAB. TGBT_GAĆ - Municipal Waste Mgmt. Plant.0257	N12 430 - zawór inokulacji - kom. ferm. nr 1 XVL / XVH 12 430 - siłownik (dopływ)	07.04.2014
240	=CAB. TGBT_GAĆ - Municipal Waste Mgmt. Plant.0258	P12 465 - pompa ekstrakcji - kom. ferm. nr 1 XVL / XVH 12 465 - pompa	07.04.2014
241	=CAB. TGBT_GAĆ - Municipal Waste Mgmt. Plant.0259	N12 470 - zawór ekstrakcji - kom. ferm. nr 1 XVL / XVH 12 470 - siłownik (odpływ)	07.04.2014
242	=CAB. TGBT_GAĆ - Municipal Waste Mgmt. Plant.0260	N12 460 - zawór ekstrakcji - kom. ferm. nr 1 XVL / XVH 12 460 - siłownik (dopływ)	07.04.2014
243	=CAB. TGBT_GAĆ - Municipal Waste Mgmt. Plant.0261	C12 440 - stacja hydrauliczna komora nr 1 Aparatura	07.04.2014
244	=CAB. TGBT_GAĆ - Municipal Waste Mgmt. Plant.0262	C12 440 - stacja hydrauliczna komora nr 1 Aparatura	07.04.2014
245	=CAB. TGBT_GAĆ - Municipal Waste Mgmt. Plant.0263	C12 447 / C12 448 - pompa hydrauliczna Sterowanie by-pass'u - komora ferm. nr 1	07.04.2014
246	=CAB. TGBT_GAĆ - Municipal Waste Mgmt. Plant.0264	P12 520 - pompa inokulacji - kom. ferm. nr 2 XVL / XVH 12 520 - pompa	07.04.2014
247	=CAB. TGBT_GAĆ - Municipal Waste Mgmt. Plant.0265	N12 525 - zawór inokulacji - kom. ferm. nr 2 XVL / XVH 12 525 - siłownik (odpływ)	07.04.2014
248	=CAB. TGBT_GAĆ - Municipal Waste Mgmt. Plant.0266	N12 530 - zawór inokulacji - kom. ferm. nr 2 XVL / XVH 12 530 - siłownik (dopływ)	07.04.2014
249	=CAB. TGBT_GAĆ - Municipal Waste Mgmt. Plant.0267	P12 565 - pompa ekstrakcji - kom. ferm. nr 2 XVL / XVH 12 565 - pompa	07.04.2014
250	=CAB. TGBT_GAĆ - Municipal Waste Mgmt. Plant.0268	N12 570 - zawór ekstrakcji - kom. ferm. nr 2 XVL / XVH 12 570 - siłownik (odpływ)	07.04.2014
251	=CAB. TGBT_GAĆ - Municipal Waste Mgmt. Plant.0269	N12 560 - zawór ekstrakcji - kom. ferm. nr 2 XVL / XVH 12 560 - siłownik (dopływ)	07.04.2014
252	=CAB. TGBT_GAĆ - Municipal Waste Mgmt. Plant.0270	C12 540 - stacja hydrauliczna komora nr 2 Aparatura	07.04.2014

Faza Projektu	Proj. wykonawczy R8	Data 01.2014	Wykonawca	Obiekt	Nazwa rysunku	=SZAFA TGBT +
Numer Projektu	2013/10/GAĆ	Branża AKPiA	VINCI Environnement Polska	Modernizacja Zakładu Gospodarowania Odpadami ZGO Sp. z o.o. Gać 90, 55-200 Oława	Spis rysunków projektowych	
Opracował	inż. A. Krysiński		02-342 Warszawa Al. Jerozolimskie 162A			Rysunek 7
Sprawdził	mgr. inż. B. Stachowiak					z 19 rys.

Spis rysunków: GAĆ - Municipal Waste Mgmt. Plant

Arkusz:8

Nr	Plik	Komentarz	Data
253	=CAB. TGBT_GAĆ - Municipal Waste Mgmt. Plant.0271	C12 540 - stacja hydrauliczna komora nr 2 Aparatura	07.04.2014
254	=CAB. TGBT_GAĆ - Municipal Waste Mgmt. Plant.0272	C12 547 / C12 548 - pompa hydrauliczna Sterowanie by-pass'u - komora ferm. nr 2	07.04.2014
255	=CAB. TGBT_GAĆ - Municipal Waste Mgmt. Plant.0273	MT12 313 - Śruba rewersyjna Aparatura	07.04.2014
256	=CAB. TGBT_GAĆ - Municipal Waste Mgmt. Plant.0275	Woda do komory nr 1 Pomiar przepływu - FT 18 610	07.04.2014
257	=CAB. TGBT_GAĆ - Municipal Waste Mgmt. Plant.0276	Woda do komory nr 2 Pomiar przepływu - FT 18 620	07.04.2014
258	=CAB. TGBT_GAĆ - Municipal Waste Mgmt. Plant.0277	Przenośniki zasilające metanizację Aparatura	07.04.2014
259	=CAB. TGBT_GAĆ - Municipal Waste Mgmt. Plant.0278	D12 450 / 550 - wał kom. ferm. 1 / 2 Czuj. obr. wału. Sygn. poz. łożysk	07.04.2014
260	=CAB. TGBT_GAĆ - Municipal Waste Mgmt. Plant.0279	MC12 551/557 - system smar. - kom. ferm 1 Sygn. niskiego poz. i końca cyklu	07.04.2014
261	=CAB. TGBT_GAĆ - Municipal Waste Mgmt. Plant.0280	MC12 551/557 - system smar. - kom. ferm 2 Sygn. niskiego poz. i końca cyklu	07.04.2014
262	=CAB. TGBT_GAĆ - Municipal Waste Mgmt. Plant.0281	D12 450 - komora ferm. nr 1 Czujniki temperatury	07.04.2014
263	=CAB. TGBT_GAĆ - Municipal Waste Mgmt. Plant.0282	D12 550 - komora ferm. nr 2 Czujniki temperatury	07.04.2014
264	=CAB. TGBT_GAĆ - Municipal Waste Mgmt. Plant.0283	D12 450 - komora ferm. nr 1 Czujniki poziomu (radarowe)	07.04.2014
265	=CAB. TGBT_GAĆ - Municipal Waste Mgmt. Plant.0284	D12 550 - komora ferm. nr 2 Czujniki poziomu (radarowe)	07.04.2014
266	=CAB. TGBT_GAĆ - Municipal Waste Mgmt. Plant.0285	D12 450 - komora ferm. nr 1 Czujniki ciśnienia gazu	07.04.2014
267	=CAB. TGBT_GAĆ - Municipal Waste Mgmt. Plant.0286	D12 550 - komora ferm. nr 2 Czujniki ciśnienia gazu	07.04.2014
268	=CAB. TGBT_GAĆ - Municipal Waste Mgmt. Plant.0287	D12 450 / 550 - komora ferm. nr 1 / 2 Sygn. niskiego ciśnienia gazu	07.04.2014
269	=CAB. TGBT_GAĆ - Municipal Waste Mgmt. Plant.0288	D12 450 - komora ferm. nr 1 Pomiar przepływu gazu	07.04.2014
270	=CAB. TGBT_GAĆ - Municipal Waste Mgmt. Plant.0289	D12 550 - komora ferm. nr 2 Pomiar przepływu gazu	07.04.2014
271	=CAB. TGBT_GAĆ - Municipal Waste Mgmt. Plant.0290	F16 500 - Pochodnia	07.04.2014
272	=CAB. TGBT_GAĆ - Municipal Waste Mgmt. Plant.0291	F16 500 - Pochodnia	07.04.2014
273	=CAB. TGBT_GAĆ - Municipal Waste Mgmt. Plant.0292	F16 500 - Pochodnia	07.04.2014
274	=CAB. TGBT_GAĆ - Municipal Waste Mgmt. Plant.0293	R12 090 - nadawa Sygn. położenia krańcowego	07.04.2014
275	=CAB. TGBT_GAĆ - Municipal Waste Mgmt. Plant.0294	Woda do komór fermentacyjnych Ciśnienie minimalne	07.04.2014
276	=CAB. TGBT_GAĆ - Municipal Waste Mgmt. Plant.0295	Zbiornik chlorku żelaza FeCl3 Pomiar przepływu - FT 18 730	07.04.2014
277	=CAB. TGBT_GAĆ - Municipal Waste Mgmt. Plant.0300	Grupa napędów 3 - strefa dehydracji Przełącznik ZDALNY/RĘKA - WYŁ. - AUTO	07.04.2014
278	=CAB. TGBT_GAĆ - Municipal Waste Mgmt. Plant.0300a	Grupa napędów 3.1 - prasa nr 1 Przełącznik ZDALNY/RĘKA - WYŁ. - AUTO	07.04.2014
279	=CAB. TGBT_GAĆ - Municipal Waste Mgmt. Plant.0300b	Grupa napędów 3.2 - prasa nr 2 Przełącznik ZDALNY/RĘKA - WYŁ. - AUTO	07.04.2014
280	=CAB. TGBT_GAĆ - Municipal Waste Mgmt. Plant.0301	T18 410 - przenośnik za prasami MT18 410 - silnik napędu	07.04.2014
281	=CAB. TGBT_GAĆ - Municipal Waste Mgmt. Plant.0302	T18 410 - przenośnik za prasami MT18 410 - silnik napędu	07.04.2014
282	=CAB. TGBT_GAĆ - Municipal Waste Mgmt. Plant.0303	A18 110 - mieszadło zbiornika odcisku z prasy MA18 110 - silnik napędu	07.04.2014
283	=CAB. TGBT_GAĆ - Municipal Waste Mgmt. Plant.0304	A18 110 - mieszadło zbiornika odcisku z prasy MA18 110 - silnik napędu	07.04.2014
284	=CAB. TGBT_GAĆ - Municipal Waste Mgmt. Plant.0305	A18 515 - mieszadło nr 1 zb. odwir. ścieków MA18 515 - silnik napędu	07.04.2014
285	=CAB. TGBT_GAĆ - Municipal Waste Mgmt. Plant.0306	A18 515 - mieszadło nr 1 zb. odwir. ścieków MA18 515 - silnik napędu	07.04.2014
286	=CAB. TGBT_GAĆ - Municipal Waste Mgmt. Plant.0307	A18 520 - mieszadło nr 2 zb. odwir. ścieków MA18 520 - silnik napędu	07.04.2014
287	=CAB. TGBT_GAĆ - Municipal Waste Mgmt. Plant.0308	A18 520 - mieszadło nr 2 zb. odwir. ścieków MA18 520 - silnik napędu	07.04.2014
288	=CAB. TGBT_GAĆ - Municipal Waste Mgmt. Plant.0309	P18 610 - pompa środka antypieniącego MP18 610 - pompa	07.04.2014

Faza Projektu	Proj. wykonawczy R8	Data 01.2014	Wykonawca	Obiekt	Nazwa rysunku
Numer Projektu	2013/10/GAĆ	Branża AKPiA	VINCI Environnement Polska	Modernizacja Zakładu Gospodarowania Odpadami ZGO Sp. z o.o. Gać 90, 55-200 Oława	Spis rysunków projektowych
Opracował	inż. A. Krysiński		02-342 Warszawa Al. Jerozolimskie 162A		=SZAFA TGBT +
Sprawdził	mgr. inż. B. Stachowiak				Rysunek 8 z 19 rys.

Spis rysunków: GAĆ - Municipal Waste Mgmt. Plant

Arkusz:9

Nr	Plik	Komentarz	Data
289	=CAB. TGBT_GAĆ - Municipal Waste Mgmt. Plant.0310	P18 610 - pompa środka antypieniącego MP18 610 - pompa	07.04.2014
290	=CAB. TGBT_GAĆ - Municipal Waste Mgmt. Plant.0311	P18 110 - pompa odcieku z pras MP18 110 - pompa	07.04.2014
291	=CAB. TGBT_GAĆ - Municipal Waste Mgmt. Plant.0312	P18 110 - pompa odcieku z pras MP18 110 - pompa	07.04.2014
292	=CAB. TGBT_GAĆ - Municipal Waste Mgmt. Plant.0313	P18 510 - pompa płukania wirówki i sita MP18 510 - pompa	07.04.2014
293	=CAB. TGBT_GAĆ - Municipal Waste Mgmt. Plant.0314	P18 510 - pompa płukania wirówki i sita MP18 510 - pompa	07.04.2014
294	=CAB. TGBT_GAĆ - Municipal Waste Mgmt. Plant.0315	EV18 200 - zawór ścieków z pras do wirówki MV18 200 - zawór elektryczny	07.04.2014
295	=CAB. TGBT_GAĆ - Municipal Waste Mgmt. Plant.0316	EV18 550 - zawór odwir. ścieków do wirówki MV18 550 - zawór elektryczny	07.04.2014
296	=CAB. TGBT_GAĆ - Municipal Waste Mgmt. Plant.0317	EV18 555 - zawór wody przemysłowej do wirówki MV18 555 - zawór elektryczny	07.04.2014
297	=CAB. TGBT_GAĆ - Municipal Waste Mgmt. Plant.0318	EV18 560 - zawór odwirowanych ścieków do sita MV18 560 - zawór elektryczny	07.04.2014
298	=CAB. TGBT_GAĆ - Municipal Waste Mgmt. Plant.0319	EV18 565 - zawór wody przemysłowej do sita MV18 565 - zawór elektryczny	07.04.2014
299	=CAB. TGBT_GAĆ - Municipal Waste Mgmt. Plant.0320	T18 401 - śruba ekstrakcyjna MT18 401 - silnik napędu	07.04.2014
300	=CAB. TGBT_GAĆ - Municipal Waste Mgmt. Plant.0321	T18 401 - śruba ekstrakcyjna MT18 401 - silnik napędu	07.04.2014
301	=CAB. TGBT_GAĆ - Municipal Waste Mgmt. Plant.0322	Centrala went i nagrzewnica elektr. C17 115 - Zasilanie	07.04.2014
302	=CAB. TGBT_GAĆ - Municipal Waste Mgmt. Plant.0323	Wentylator WC - C 17 100 Zasilanie	07.04.2014
303	=CAB. TGBT_GAĆ - Municipal Waste Mgmt. Plant.0324	Wentylator Wr - C 17 105 Zasilanie	07.04.2014
304	=CAB. TGBT_GAĆ - Municipal Waste Mgmt. Plant.0325	Wentylator Wa (Ex) - C 17 110 Zasilanie	07.04.2014
305	=CAB. TGBT_GAĆ - Municipal Waste Mgmt. Plant.0326	Klimatyzator Klr Zasilanie	07.04.2014
306	=CAB. TGBT_GAĆ - Municipal Waste Mgmt. Plant.0327	R18 110 zbiornik odcieku z prasy Pomiar i sygn. poziomu w zbiorniku	07.04.2014
307	=CAB. TGBT_GAĆ - Municipal Waste Mgmt. Plant.0328	R18 500 zbiornik odcieku odwirowanego Pomiar i sygn. poziomu w zbiorniku	07.04.2014
308	=CAB. TGBT_GAĆ - Municipal Waste Mgmt. Plant.0329	R18 600 zbiornik środka antypieniącego Pomiar poziomu w zbiorniku	07.04.2014
309	=CAB. TGBT_GAĆ - Municipal Waste Mgmt. Plant.0330	S18 050 - sito wibracyjne odcieku z pras MS18 050 - silnik napędu	07.04.2014
310	=CAB. TGBT_GAĆ - Municipal Waste Mgmt. Plant.0331	S18 050 - sito wibracyjne odcieku z pras MS18 050 - silnik napędu	07.04.2014
311	=CAB. TGBT_GAĆ - Municipal Waste Mgmt. Plant.0332	P18 110 - pompa odcieku z pras do wirówki Pomiar przepływu - FT 18 210	07.04.2014
312	=CAB. TGBT_GAĆ - Municipal Waste Mgmt. Plant.0333	P18 110 / P18 590 - Pomiar przepływu Odciek do kom. ferm. nr 1 - FT 18 310	07.04.2014
313	=CAB. TGBT_GAĆ - Municipal Waste Mgmt. Plant.0334	P18 110 / P18 590 - Pomiar przepływu Odciek do kom. ferm. nr 2 - FT 18 320	07.04.2014
314	=CAB. TGBT_GAĆ - Municipal Waste Mgmt. Plant.0335	P18 510 - pompa płukania wirówki i sita Pomiar przepływu płuk. z odw. ściek - FT 18 540	07.04.2014
315	=CAB. TGBT_GAĆ - Municipal Waste Mgmt. Plant.0335a	Przepływomierz ciekłych odpadów Pomiar przepływu na odciekach - FT 11 108	07.04.2014
316	=CAB. TGBT_GAĆ - Municipal Waste Mgmt. Plant.0336	MS12 100 - prasa nr 1 MS12 100 - silnik napędu	07.04.2014
317	=CAB. TGBT_GAĆ - Municipal Waste Mgmt. Plant.0337	MS12 100 - prasa nr 1 MS12 100 - silnik napędu	07.04.2014
318	=CAB. TGBT_GAĆ - Municipal Waste Mgmt. Plant.0337a	MS12 100 - prasa nr 1 Sterowanie	07.04.2014
319	=CAB. TGBT_GAĆ - Municipal Waste Mgmt. Plant.0337b	MS12 100 - prasa nr 1 Sterowanie	07.04.2014
320	=CAB. TGBT_GAĆ - Municipal Waste Mgmt. Plant.0337c	MS12 100 - prasa nr 1 Sterowanie	07.04.2014
321	=CAB. TGBT_GAĆ - Municipal Waste Mgmt. Plant.0337d	MS12 100 - prasa nr 1 Sterowanie	07.04.2014
322	=CAB. TGBT_GAĆ - Municipal Waste Mgmt. Plant.0338	MC12 110 - stacja smarowania Prasa nr 1	07.04.2014
323	=CAB. TGBT_GAĆ - Municipal Waste Mgmt. Plant.0339	MC12 120 - system hydrauliczny klapy prasy Prasa nr 1	07.04.2014
324	=CAB. TGBT_GAĆ - Municipal Waste Mgmt. Plant.0339a	MC12 120 - system hydrauliczny klapy prasy Prasa nr 1	07.04.2014

Spis rysunków: GAĆ - Municipal Waste Mgmt. Plant

Arkusz:10

Nr	Plik	Komentarz	Data
325	=CAB. TGBT_GAĆ - Municipal Waste Mgmt. Plant.0340	MS12 200 - prasa nr 2 MS12 200 - silnik napędu	07.04.2014
326	=CAB. TGBT_GAĆ - Municipal Waste Mgmt. Plant.0341	MS12 200 - prasa nr 2 MS12 200 - silnik napędu	07.04.2014
327	=CAB. TGBT_GAĆ - Municipal Waste Mgmt. Plant.0341a	MS12 200 - prasa nr 2 Sterowanie	07.04.2014
328	=CAB. TGBT_GAĆ - Municipal Waste Mgmt. Plant.0341b	MS12 200 - prasa nr 2 Sterowanie	07.04.2014
329	=CAB. TGBT_GAĆ - Municipal Waste Mgmt. Plant.0341c	MS12 200 - prasa nr 2 Sterowanie	07.04.2014
330	=CAB. TGBT_GAĆ - Municipal Waste Mgmt. Plant.0341d	MS12 200 - prasa nr 2 Sterowanie	07.04.2014
331	=CAB. TGBT_GAĆ - Municipal Waste Mgmt. Plant.0342	MC12 210 - stacja smarowania Prasa nr 2	07.04.2014
332	=CAB. TGBT_GAĆ - Municipal Waste Mgmt. Plant.0343	MC12 220 - system hydrauliczny klapy prasy Prasa nr 2	07.04.2014
333	=CAB. TGBT_GAĆ - Municipal Waste Mgmt. Plant.0343a	MC12 220 - system hydrauliczny klapy prasy Prasa nr 2	07.04.2014
334	=CAB. TGBT_GAĆ - Municipal Waste Mgmt. Plant.0344	MS12 100 / 200 - prasa nr 1 / 2 Pomiar poziomu oleju w zbiorniku	07.04.2014
335	=CAB. TGBT_GAĆ - Municipal Waste Mgmt. Plant.0346	MS12 100 / 200 - prasa nr 1 / 2 Pomiar ciśnienia w akumulatorze	07.04.2014
336	=CAB. TGBT_GAĆ - Municipal Waste Mgmt. Plant.0348	MS12 100 / 200 - prasa nr 1 / 2 Sygn. bardzo wys. poziomu oleju	07.04.2014
337	=CAB. TGBT_GAĆ - Municipal Waste Mgmt. Plant.0349	C12 110/210 - stacja smarowania 1 / 2 Sygn. niskiego poziomu oleju	07.04.2014
338	=CAB. TGBT_GAĆ - Municipal Waste Mgmt. Plant.0350	MC12 120/220 - system hydrauliczny klapy prasy Sygn. niskiego poz. oleju (centralny)	07.04.2014
339	=CAB. TGBT_GAĆ - Municipal Waste Mgmt. Plant.0351	C 12 120 - EV 12 124 - rodział ciśnienia System hydrauliczny klapy prasy	07.04.2014
340	=CAB. TGBT_GAĆ - Municipal Waste Mgmt. Plant.0352	C 12 220 - EV 12 224 - rodział ciśnienia System hydrauliczny klapy prasy	07.04.2014
341	=CAB. TGBT_GAĆ - Municipal Waste Mgmt. Plant.0370	S17 500 Biofiltr - połączenia	07.04.2014
342	=CAB. TGBT_GAĆ - Municipal Waste Mgmt. Plant.0371a	E19 400 Moduł grzewczy komór - połączenia	07.04.2014
343	=CAB. TGBT_GAĆ - Municipal Waste Mgmt. Plant.0372	E19 400 Moduł grzewczy komór - załączanie obiegów	07.04.2014
344	=CAB. TGBT_GAĆ - Municipal Waste Mgmt. Plant.0373	R12 600 - nadawa - połączenia	07.04.2014
345	=CAB. TGBT_GAĆ - Municipal Waste Mgmt. Plant.0374	R12 600 - nadawa - połączenia	07.04.2014
346	=CAB. TGBT_GAĆ - Municipal Waste Mgmt. Plant.0376	V19 100 Moduł CHP nr 1 - połączenia	07.04.2014
347	=CAB. TGBT_GAĆ - Municipal Waste Mgmt. Plant.0377	V19 100 Moduł CHP nr 2 - połączenia	07.04.2014
348	=CAB. TGBT_GAĆ - Municipal Waste Mgmt. Plant.0378	Hydrofornia - obiekt nr 9 Pomiar ciśnienia	07.04.2014
349	=CAB. TGBT_GAĆ - Municipal Waste Mgmt. Plant.0379	Hydrofornia - obiekt nr 9 Komunikacja twardodrutowa	07.04.2014
350	=CAB. TGBT_GAĆ - Municipal Waste Mgmt. Plant.0380	Sortownia Komunikacja twardodrutowa	07.04.2014
351	=CAB. TGBT_GAĆ - Municipal Waste Mgmt. Plant.0380a	Sortownia Komunikacja twardodrutowa	07.04.2014
352	=CAB. TGBT_GAĆ - Municipal Waste Mgmt. Plant.0381	Pompownia PPOŻ - komunikacja twardodrutowa	07.04.2014
353	=CAB. TGBT_GAĆ - Municipal Waste Mgmt. Plant.0382	Centrala wentylacyjna Komunikacja twardodrutowa	07.04.2014
354	=CAB. TGBT_GAĆ - Municipal Waste Mgmt. Plant.0383	Suw. automatyczna, odpady płynne, wirówka Włączenia bezpieczeństwa	07.04.2014
355	=CAB. TGBT_GAĆ - Municipal Waste Mgmt. Plant.0385	Sygn. poziomu maks. osadu w studzienkach T19 i T23	07.04.2014
356	=CAB. TGBT_GAĆ - Municipal Waste Mgmt. Plant.0392	Agregat prądotwórczy Komunikacja twardodrutowa	07.04.2014
357	=CAB. TGBT_GAĆ - Municipal Waste Mgmt. Plant.0393	Agregat prądotwórczy Komunikacja twardodrutowa	07.04.2014
358	=CAB. TGBT_GAĆ - Municipal Waste Mgmt. Plant.0394	Agregat prądotwórczy Komunikacja twardodrutowa	07.04.2014
359	=CAB. TGBT_GAĆ - Municipal Waste Mgmt. Plant.0401	Szafa TGBT Elewacja - pole P1, P2, P3	07.04.2014
360	=CAB. TGBT_GAĆ - Municipal Waste Mgmt. Plant.0402	Szafa TGBT Elewacja - pole P4, P5, P6	07.04.2014

Faza Projektu	Proj. wykonawczy R8	Data 01.2014	Wykonawca	Obiekt	Nazwa rysunku	=SZAFA TGBT +
Numer Projektu	2013/10/GAĆ	Branża AKPiA	VINCI Environnement Polska	Modernizacja Zakładu Gospodarowania Odpadami ZGO Sp. z o.o. Gać 90, 55-200 Oława	Spis rysunków projektowych	
Opracował	inż. A. Krysiński		02-342 Warszawa Al. Jerozolimskie 162A			Rysunek 10
Sprawdził	mgr. inż. B. Stachowiak					z 19 rys.

Spis rysunków: GAĆ - Municipal Waste Mgmt. Plant

Arkusz: 11

Nr	Plik	Komentarz	Data
361	=CAB. TGBT_GAĆ - Municipal Waste Mgmt. Plant.0403	Szafa TGBT Elewacja - pole P7, P8	07.04.2014
362	=CAB. TGBT_GAĆ - Municipal Waste Mgmt. Plant.0404	Szafa TGBT Rozmieszczenie aparatów - pole P1, P2, P3	08.04.2014
363	=CAB. TGBT_GAĆ - Municipal Waste Mgmt. Plant.0405	Szafa TGBT Rozmieszczenie aparatów - pole P4	08.04.2014
364	=CAB. TGBT_GAĆ - Municipal Waste Mgmt. Plant.0406	Szafa TGBT Rozmieszczenie aparatów - pole P5, P6	07.04.2014
365	=CAB. TGBT_GAĆ - Municipal Waste Mgmt. Plant.0407	Szafa TGBT Rozmieszczenie aparatów - pole P7	07.04.2014
366	=CAB. TGBT_GAĆ - Municipal Waste Mgmt. Plant.0408	Szafa TGBT Rozmieszczenie aparatów - pole P8, P9	07.04.2014
367	=CAB. TGBT_GAĆ - Municipal Waste Mgmt. Plant.0410	Szafa RO Elewacja i rozmieszczenie aparatów	07.04.2014
368	=CAB. TGBT_GAĆ - Municipal Waste Mgmt. Plant.0411	Szafa TT Elewacja i rozmieszczenie aparatów	07.04.2014
369	=CAB. TGBT_GAĆ - Municipal Waste Mgmt. Plant_LZac.0001	Lista zacisków	08.04.2014
370	=CAB. TGBT_GAĆ - Municipal Waste Mgmt. Plant_LZac.0002	Lista zacisków	08.04.2014
371	=CAB. TGBT_GAĆ - Municipal Waste Mgmt. Plant_LZac.0003	Lista zacisków	08.04.2014
372	=CAB. TGBT_GAĆ - Municipal Waste Mgmt. Plant_LZac.0004	Lista zacisków	08.04.2014
373	=CAB. TGBT_GAĆ - Municipal Waste Mgmt. Plant_LZac.0005	Lista zacisków	08.04.2014
374	=CAB. TGBT_GAĆ - Municipal Waste Mgmt. Plant_LZac.0006	Lista zacisków	08.04.2014
375	=CAB. TGBT_GAĆ - Municipal Waste Mgmt. Plant_LZac.0007	Lista zacisków	08.04.2014
376	=CAB. TGBT_GAĆ - Municipal Waste Mgmt. Plant_LZac.0008	Lista zacisków	08.04.2014
377	=CAB. TGBT_GAĆ - Municipal Waste Mgmt. Plant_LZac.0009	Lista zacisków	08.04.2014
378	=CAB. TGBT_GAĆ - Municipal Waste Mgmt. Plant_LZac.0010	Lista zacisków	08.04.2014
379	=CAB. TGBT_GAĆ - Municipal Waste Mgmt. Plant_LZac.0011	Lista zacisków	08.04.2014
380	=CAB. TGBT_GAĆ - Municipal Waste Mgmt. Plant_LZac.0012	Lista zacisków	08.04.2014
381	=CAB. TGBT_GAĆ - Municipal Waste Mgmt. Plant_LZac.0013	Lista zacisków	08.04.2014
382	=CAB. TGBT_GAĆ - Municipal Waste Mgmt. Plant_LZac.0014	Lista zacisków	08.04.2014
383	=CAB. TGBT_GAĆ - Municipal Waste Mgmt. Plant_LZac.0015	Lista zacisków	08.04.2014
384	=CAB. TGBT_GAĆ - Municipal Waste Mgmt. Plant_LZac.0016	Lista zacisków	08.04.2014
385	=CAB. TGBT_GAĆ - Municipal Waste Mgmt. Plant_LZac.0017	Lista zacisków	08.04.2014
386	=CAB. TGBT_GAĆ - Municipal Waste Mgmt. Plant_LZac.0018	Lista zacisków	08.04.2014
387	=CAB. TGBT_GAĆ - Municipal Waste Mgmt. Plant_LZac.0019	Lista zacisków	08.04.2014
388	=CAB. TGBT_GAĆ - Municipal Waste Mgmt. Plant_LZac.0020	Lista zacisków	08.04.2014
389	=CAB. TGBT_GAĆ - Municipal Waste Mgmt. Plant_LZac.0021	Lista zacisków	08.04.2014
390	=CAB. TGBT_GAĆ - Municipal Waste Mgmt. Plant_LZac.0022	Lista zacisków	08.04.2014
391	=CAB. TGBT_GAĆ - Municipal Waste Mgmt. Plant_LZac.0023	Lista zacisków	08.04.2014
392	=CAB. TGBT_GAĆ - Municipal Waste Mgmt. Plant_LZac.0024	Lista zacisków	08.04.2014
393	=CAB. TGBT_GAĆ - Municipal Waste Mgmt. Plant_LZac.0025	Lista zacisków	08.04.2014
394	=CAB. TGBT_GAĆ - Municipal Waste Mgmt. Plant_LZac.0026	Lista zacisków	08.04.2014
395	=CAB. TGBT_GAĆ - Municipal Waste Mgmt. Plant_LZac.0027	Lista zacisków	08.04.2014
396	=CAB. TGBT_GAĆ - Municipal Waste Mgmt. Plant_LZac.0028	Lista zacisków	08.04.2014

Spis rysunków: GAĆ - Municipal Waste Mgmt. Plant

Arkusz:12

Nr	Plik	Komentarz	Data
397	=CAB. TGBT_GAĆ - Municipal Waste Mgmt. Plant_LZac.0029	Lista zacisków	08.04.2014
398	=CAB. TGBT_GAĆ - Municipal Waste Mgmt. Plant_LZac.0030	Lista zacisków	08.04.2014
399	=CAB. TGBT_GAĆ - Municipal Waste Mgmt. Plant_LZac.0031	Lista zacisków	08.04.2014
400	=CAB. TGBT_GAĆ - Municipal Waste Mgmt. Plant_LZac.0032	Lista zacisków	08.04.2014
401	=CAB. TGBT_GAĆ - Municipal Waste Mgmt. Plant_LZac.0033	Lista zacisków	08.04.2014
402	=CAB. TGBT_GAĆ - Municipal Waste Mgmt. Plant_LZac.0034	Lista zacisków	08.04.2014
403	=CAB. TGBT_GAĆ - Municipal Waste Mgmt. Plant_LZac.0035	Lista zacisków	08.04.2014
404	=CAB. TGBT_GAĆ - Municipal Waste Mgmt. Plant_LZac.0036	Lista zacisków	08.04.2014
405	=CAB. TGBT_GAĆ - Municipal Waste Mgmt. Plant_LZac.0037	Lista zacisków	08.04.2014
406	=CAB. TGBT_GAĆ - Municipal Waste Mgmt. Plant_LZac.0038	Lista zacisków	08.04.2014
407	=CAB. TGBT_GAĆ - Municipal Waste Mgmt. Plant_LZac.0039	Lista zacisków	08.04.2014
408	=CAB. TGBT_GAĆ - Municipal Waste Mgmt. Plant_LZac.0040	Lista zacisków	08.04.2014
409	=CAB. TGBT_GAĆ - Municipal Waste Mgmt. Plant_LZac.0041	Lista zacisków	08.04.2014
410	=CAB. TGBT_GAĆ - Municipal Waste Mgmt. Plant_LZac.0042	Lista zacisków	08.04.2014
411	=CAB. TGBT_GAĆ - Municipal Waste Mgmt. Plant_LZac.0043	Lista zacisków	08.04.2014
412	=CAB. TGBT_GAĆ - Municipal Waste Mgmt. Plant_LZac.0044	Lista zacisków	08.04.2014
413	=CAB. TGBT_GAĆ - Municipal Waste Mgmt. Plant_LZac.0045	Lista zacisków	08.04.2014
414	=CAB. TGBT_GAĆ - Municipal Waste Mgmt. Plant_LZac.0046	Lista zacisków	08.04.2014
415	=CAB. TGBT_GAĆ - Municipal Waste Mgmt. Plant_LZac.0047	Lista zacisków	08.04.2014
416	=CAB. TGBT_GAĆ - Municipal Waste Mgmt. Plant_LZac.0048	Lista zacisków	08.04.2014
417	=CAB. TGBT_GAĆ - Municipal Waste Mgmt. Plant_LZac.0049	Lista zacisków	08.04.2014
418	=CAB. TGBT_GAĆ - Municipal Waste Mgmt. Plant_LZac.0050	Lista zacisków	08.04.2014
419	=CAB. TGBT_GAĆ - Municipal Waste Mgmt. Plant_LZac.0051	Lista zacisków	08.04.2014
420	=CAB. TGBT_GAĆ - Municipal Waste Mgmt. Plant_LZac.0052	Lista zacisków	08.04.2014
421	=CAB. TGBT_GAĆ - Municipal Waste Mgmt. Plant_LZac.0053	Lista zacisków	08.04.2014
422	=CAB. TGBT_GAĆ - Municipal Waste Mgmt. Plant_LZac.0054	Lista zacisków	08.04.2014
423	=CAB. TGBT_GAĆ - Municipal Waste Mgmt. Plant_LZac.0055	Lista zacisków	08.04.2014
424	=CAB. TGBT_GAĆ - Municipal Waste Mgmt. Plant_LZac.0056	Lista zacisków	08.04.2014
425	=CAB. TGBT_GAĆ - Municipal Waste Mgmt. Plant_LZac.0057	Lista zacisków	08.04.2014
426	=CAB. TGBT_GAĆ - Municipal Waste Mgmt. Plant_LZac.0058	Lista zacisków	08.04.2014
427	=CAB. TGBT_GAĆ - Municipal Waste Mgmt. Plant_LZac.0059	Lista zacisków	08.04.2014
428	=CAB. TGBT_GAĆ - Municipal Waste Mgmt. Plant_LZac.0060	Lista zacisków	08.04.2014
429	=CAB. TGBT_GAĆ - Municipal Waste Mgmt. Plant_LZac.0061	Lista zacisków	08.04.2014
430	=CAB. TGBT_GAĆ - Municipal Waste Mgmt. Plant_LZac.0062	Lista zacisków	08.04.2014
431	=CAB. TGBT_GAĆ - Municipal Waste Mgmt. Plant_LZac.0063	Lista zacisków	08.04.2014
432	=CAB. TGBT_GAĆ - Municipal Waste Mgmt. Plant_LZac.0064	Lista zacisków	08.04.2014

Spis rysunków: GAĆ - Municipal Waste Mgmt. Plant

Arkusz:13

Nr	Plik	Komentarz	Data
433	=CAB. TGBT_GAĆ - Municipal Waste Mgmt. Plant_LZac.0065	Lista zacisków	08.04.2014
434	=CAB. TGBT_GAĆ - Municipal Waste Mgmt. Plant_LZac.0066	Lista zacisków	08.04.2014
435	=CAB. TGBT_GAĆ - Municipal Waste Mgmt. Plant_LZac.0067	Lista zacisków	08.04.2014
436	=CAB. TGBT_GAĆ - Municipal Waste Mgmt. Plant_LZac.0068	Lista zacisków	08.04.2014
437	=CAB. TGBT_GAĆ - Municipal Waste Mgmt. Plant_LZac.0069	Lista zacisków	08.04.2014
438	=CAB. TGBT_GAĆ - Municipal Waste Mgmt. Plant_LZac.0070	Lista zacisków	08.04.2014
439	=CAB. TGBT_GAĆ - Municipal Waste Mgmt. Plant_LZac.0071	Lista zacisków	08.04.2014
440	=CAB. TGBT_GAĆ - Municipal Waste Mgmt. Plant_LZac.0072	Lista zacisków	08.04.2014
441	=CAB. TGBT_GAĆ - Municipal Waste Mgmt. Plant_LZac.0073	Lista zacisków	08.04.2014
442	=CAB. TGBT_GAĆ - Municipal Waste Mgmt. Plant_LZac.0074	Lista zacisków	08.04.2014
443	=CAB. TGBT_GAĆ - Municipal Waste Mgmt. Plant_LZac.0075	Lista zacisków	08.04.2014
444	=CAB. TGBT_GAĆ - Municipal Waste Mgmt. Plant_LZac.0076	Lista zacisków	08.04.2014
445	=CAB. TGBT_GAĆ - Municipal Waste Mgmt. Plant_LZac.0077	Lista zacisków	08.04.2014
446	=CAB. TGBT_GAĆ - Municipal Waste Mgmt. Plant_LZac.0078	Lista zacisków	08.04.2014
447	=CAB. TGBT_GAĆ - Municipal Waste Mgmt. Plant_LZac.0079	Lista zacisków	08.04.2014
448	=CAB. TGBT_GAĆ - Municipal Waste Mgmt. Plant_LZac.0080	Lista zacisków	08.04.2014
449	=CAB. TGBT_GAĆ - Municipal Waste Mgmt. Plant_LZac.0081	Lista zacisków	08.04.2014
450	=CAB. TGBT_GAĆ - Municipal Waste Mgmt. Plant_LZac.0082	Lista zacisków	08.04.2014
451	=CAB. TGBT_GAĆ - Municipal Waste Mgmt. Plant_LZac.0083	Lista zacisków	08.04.2014
452	=CAB. TGBT_GAĆ - Municipal Waste Mgmt. Plant_LZac.0084	Lista zacisków	08.04.2014
453	=CAB. TGBT_GAĆ - Municipal Waste Mgmt. Plant_LZac.0085	Lista zacisków	08.04.2014
454	=CAB. TGBT_GAĆ - Municipal Waste Mgmt. Plant_LZac.0086	Lista zacisków	08.04.2014
455	=CAB. TGBT_GAĆ - Municipal Waste Mgmt. Plant_LZac.0087	Lista zacisków	08.04.2014
456	=CAB. TGBT_GAĆ - Municipal Waste Mgmt. Plant_LZac.0088	Lista zacisków	08.04.2014
457	=CAB. TGBT_GAĆ - Municipal Waste Mgmt. Plant_LZac.0089	Lista zacisków	08.04.2014
458	=CAB. TGBT_GAĆ - Municipal Waste Mgmt. Plant_LZac.0090	Lista zacisków	08.04.2014
459	=CAB. TGBT_GAĆ - Municipal Waste Mgmt. Plant_LZac.0091	Lista zacisków	08.04.2014
460	=CAB. TGBT_GAĆ - Municipal Waste Mgmt. Plant_LZac.0092	Lista zacisków	08.04.2014
461	=CAB. TGBT_GAĆ - Municipal Waste Mgmt. Plant_LZac.0093	Lista zacisków	08.04.2014
462	=CAB. TGBT_GAĆ - Municipal Waste Mgmt. Plant_LZac.0094	Lista zacisków	08.04.2014
463	=CAB. TGBT_GAĆ - Municipal Waste Mgmt. Plant_LZac.0095	Lista zacisków	08.04.2014
464	=CAB. TGBT_GAĆ - Municipal Waste Mgmt. Plant_LZac.0096	Lista zacisków	08.04.2014
465	=CAB. TGBT_GAĆ - Municipal Waste Mgmt. Plant_LZac.0097	Lista zacisków	08.04.2014
466	=CAB. TGBT_GAĆ - Municipal Waste Mgmt. Plant_LZac.0098	Lista zacisków	08.04.2014
467	=CAB. TGBT_GAĆ - Municipal Waste Mgmt. Plant_LZac.0099	Lista zacisków	08.04.2014
468	=CAB. TGBT_GAĆ - Municipal Waste Mgmt. Plant_LZac.0100	Lista zacisków	08.04.2014

Spis rysunków: GAĆ - Municipal Waste Mgmt. Plant

Arkusz:14

Nr	Plik	Komentarz	Data
469	=CAB. TGBT_GAĆ - Municipal Waste Mgmt. Plant_LZac.0101	Lista zacisków	08.04.2014
470	=CAB. TGBT_GAĆ - Municipal Waste Mgmt. Plant_LZac.0102	Lista zacisków	08.04.2014
471	=CAB. TGBT_GAĆ - Municipal Waste Mgmt. Plant_LZac.0103	Lista zacisków	08.04.2014
472	=CAB. TGBT_GAĆ - Municipal Waste Mgmt. Plant_LZac.0104	Lista zacisków	08.04.2014
473	=CAB. TGBT_GAĆ - Municipal Waste Mgmt. Plant_LZac.0105	Lista zacisków	08.04.2014
474	=CAB. TGBT_GAĆ - Municipal Waste Mgmt. Plant_LZac.0106	Lista zacisków	08.04.2014
475	=CAB. TGBT_GAĆ - Municipal Waste Mgmt. Plant_LZac.0107	Lista zacisków	08.04.2014
476	=CAB. TGBT_GAĆ - Municipal Waste Mgmt. Plant_LZac.0108	Lista zacisków	08.04.2014
477	=CAB. TGBT_GAĆ - Municipal Waste Mgmt. Plant_LZac.0109	Lista zacisków	08.04.2014
478	=CAB. TGBT_GAĆ - Municipal Waste Mgmt. Plant_LZac.0110	Lista zacisków	08.04.2014
479	=CAB. TGBT_GAĆ - Municipal Waste Mgmt. Plant_LZac.0111	Lista zacisków	08.04.2014
480	=CAB. TGBT_GAĆ - Municipal Waste Mgmt. Plant_LZac.0112	Lista zacisków	08.04.2014
481	=CAB. TGBT_GAĆ - Municipal Waste Mgmt. Plant_LZac.0113	Lista zacisków	08.04.2014
482	=CAB. TGBT_GAĆ - Municipal Waste Mgmt. Plant_LZac.0114	Lista zacisków	08.04.2014
483	=CAB. TGBT_GAĆ - Municipal Waste Mgmt. Plant_LZac.0115	Lista zacisków	08.04.2014
484	=CAB. TGBT_GAĆ - Municipal Waste Mgmt. Plant_LZac.0116	Lista zacisków	08.04.2014
485	=CAB. TGBT_GAĆ - Municipal Waste Mgmt. Plant_LZac.0117	Lista zacisków	08.04.2014
486	=CAB. TGBT_GAĆ - Municipal Waste Mgmt. Plant_LZac.0118	Lista zacisków	08.04.2014
487	=CAB. TGBT_GAĆ - Municipal Waste Mgmt. Plant_LZac.0119	Lista zacisków	08.04.2014
488	=CAB. TGBT_GAĆ - Municipal Waste Mgmt. Plant_LZac.0120	Lista zacisków	08.04.2014
489	=CAB. TGBT_GAĆ - Municipal Waste Mgmt. Plant_LZac.0121	Lista zacisków	08.04.2014
490	=CAB. TGBT_GAĆ - Municipal Waste Mgmt. Plant_LZac.0122	Lista zacisków	08.04.2014
491	=CAB. TGBT_GAĆ - Municipal Waste Mgmt. Plant_LZac.0123	Lista zacisków	08.04.2014
492	=CAB. TGBT_GAĆ - Municipal Waste Mgmt. Plant_LZac.0124	Lista zacisków	08.04.2014
493	=CAB. TGBT_GAĆ - Municipal Waste Mgmt. Plant_LZac.0125	Lista zacisków	08.04.2014
494	=CAB. TGBT_GAĆ - Municipal Waste Mgmt. Plant_LZac.0126	Lista zacisków	08.04.2014
495	=CAB. TGBT_GAĆ - Municipal Waste Mgmt. Plant_LZac.0127	Lista zacisków	08.04.2014
496	=CAB. TGBT_GAĆ - Municipal Waste Mgmt. Plant_LZac.0128	Lista zacisków	08.04.2014
497	=CAB. TGBT_GAĆ - Municipal Waste Mgmt. Plant_LZac.0129	Lista zacisków	08.04.2014
498	=CAB. TGBT_GAĆ - Municipal Waste Mgmt. Plant_LZac.0130	Lista zacisków	08.04.2014
499	=CAB. TGBT_GAĆ - Municipal Waste Mgmt. Plant_LZac.0131	Lista zacisków	08.04.2014
500	=CAB. TGBT_GAĆ - Municipal Waste Mgmt. Plant_LZac.0132	Lista zacisków	08.04.2014
501	=CAB. TGBT_GAĆ - Municipal Waste Mgmt. Plant_LZac.0133	Lista zacisków	08.04.2014
502	=CAB. TGBT_GAĆ - Municipal Waste Mgmt. Plant_LZac.0134	Lista zacisków	08.04.2014
503	=CAB. TGBT_GAĆ - Municipal Waste Mgmt. Plant_LZac.0135	Lista zacisków	08.04.2014
504	=CAB. TGBT_GAĆ - Municipal Waste Mgmt. Plant_LKab.0001	Album tras kablowych	08.04.2014

Faza Projektu	Proj. wykonawczy R8	Data 01.2014	Wykonawca	Obiekt	Nazwa rysunku
Numer Projektu	2013/10/GAĆ	Branża AKPiA	VINCI Environnement Polska	Modernizacja Zakładu Gospodarowania Odpadami ZGO Sp. z o.o. Gać 90, 55-200 Oława	Spis rysunków projektowych
Opracował	inż. A. Krysiński		02-342 Warszawa Al. Jerozolimskie 162A		=SZAFA TGBT +
Sprawdził	mgr. inż. B. Stachowiak				Rysunek 14 z 19 rys.

Spis rysunków: GAĆ - Municipal Waste Mgmt. Plant

Arkusz:15

Nr	Plik	Komentarz	Data
505	=CAB. TGBT_GAĆ - Municipal Waste Mgmt. Plant_LKab.0002	Album tras kablowych	08.04.2014
506	=CAB. TGBT_GAĆ - Municipal Waste Mgmt. Plant_LKab.0003	Album tras kablowych	08.04.2014
507	=CAB. TGBT_GAĆ - Municipal Waste Mgmt. Plant_LKab.0004	Album tras kablowych	08.04.2014
508	=CAB. TGBT_GAĆ - Municipal Waste Mgmt. Plant_LKab.0005	Album tras kablowych	08.04.2014
509	=CAB. TGBT_GAĆ - Municipal Waste Mgmt. Plant_LKab.0006	Album tras kablowych	08.04.2014
510	=CAB. TGBT_GAĆ - Municipal Waste Mgmt. Plant_LKab.0007	Album tras kablowych	08.04.2014
511	=CAB. TGBT_GAĆ - Municipal Waste Mgmt. Plant_LKab.0008	Album tras kablowych	08.04.2014
512	=CAB. TGBT_GAĆ - Municipal Waste Mgmt. Plant_LKab.0009	Album tras kablowych	08.04.2014
513	=CAB. TGBT_GAĆ - Municipal Waste Mgmt. Plant_LKab.0010	Album tras kablowych	08.04.2014
514	=CAB. TGBT_GAĆ - Municipal Waste Mgmt. Plant_LKab.0011	Album tras kablowych	08.04.2014
515	=CAB. TGBT_GAĆ - Municipal Waste Mgmt. Plant_LKab.0012	Album tras kablowych	08.04.2014
516	=CAB. TGBT_GAĆ - Municipal Waste Mgmt. Plant_LKab.0013	Album tras kablowych	08.04.2014
517	=CAB. TGBT_GAĆ - Municipal Waste Mgmt. Plant_LKab.0014	Album tras kablowych	08.04.2014
518	=CAB. TGBT_GAĆ - Municipal Waste Mgmt. Plant_LKab.0015	Album tras kablowych	08.04.2014
519	=CAB. TGBT_GAĆ - Municipal Waste Mgmt. Plant_LKab.0016	Album tras kablowych	08.04.2014
520	=CAB. TGBT_GAĆ - Municipal Waste Mgmt. Plant_LKab.0017	Album tras kablowych	08.04.2014
521	=CAB. TGBT_GAĆ - Municipal Waste Mgmt. Plant_LKab.0018	Album tras kablowych	08.04.2014
522	=CAB. TGBT_GAĆ - Municipal Waste Mgmt. Plant_LKab.0019	Album tras kablowych	08.04.2014
523	=CAB. TGBT_GAĆ - Municipal Waste Mgmt. Plant_LKab.0020	Album tras kablowych	08.04.2014
524	=CAB. TGBT_GAĆ - Municipal Waste Mgmt. Plant_SPS.0001	Lista sygnałów sterownika PLC	08.04.2014
525	=CAB. TGBT_GAĆ - Municipal Waste Mgmt. Plant_SPS.0002	Lista sygnałów sterownika PLC	08.04.2014
526	=CAB. TGBT_GAĆ - Municipal Waste Mgmt. Plant_SPS.0003	Lista sygnałów sterownika PLC	08.04.2014
527	=CAB. TGBT_GAĆ - Municipal Waste Mgmt. Plant_SPS.0004	Lista sygnałów sterownika PLC	08.04.2014
528	=CAB. TGBT_GAĆ - Municipal Waste Mgmt. Plant_SPS.0005	Lista sygnałów sterownika PLC	08.04.2014
529	=CAB. TGBT_GAĆ - Municipal Waste Mgmt. Plant_SPS.0006	Lista sygnałów sterownika PLC	08.04.2014
530	=CAB. TGBT_GAĆ - Municipal Waste Mgmt. Plant_SPS.0007	Lista sygnałów sterownika PLC	08.04.2014
531	=CAB. TGBT_GAĆ - Municipal Waste Mgmt. Plant_SPS.0008	Lista sygnałów sterownika PLC	08.04.2014
532	=CAB. TGBT_GAĆ - Municipal Waste Mgmt. Plant_SPS.0009	Lista sygnałów sterownika PLC	08.04.2014
533	=CAB. TGBT_GAĆ - Municipal Waste Mgmt. Plant_SPS.0010	Lista sygnałów sterownika PLC	08.04.2014
534	=CAB. TGBT_GAĆ - Municipal Waste Mgmt. Plant_SPS.0011	Lista sygnałów sterownika PLC	08.04.2014
535	=CAB. TGBT_GAĆ - Municipal Waste Mgmt. Plant_SPS.0012	Lista sygnałów sterownika PLC	08.04.2014
536	=CAB. TGBT_GAĆ - Municipal Waste Mgmt. Plant_SPS.0013	Lista sygnałów sterownika PLC	08.04.2014
537	=CAB. TGBT_GAĆ - Municipal Waste Mgmt. Plant_SPS.0014	Lista sygnałów sterownika PLC	08.04.2014
538	=CAB. TGBT_GAĆ - Municipal Waste Mgmt. Plant_SPS.0015	Lista sygnałów sterownika PLC	08.04.2014
539	=CAB. TGBT_GAĆ - Municipal Waste Mgmt. Plant_SPS.0016	Lista sygnałów sterownika PLC	08.04.2014
540	=CAB. TGBT_GAĆ - Municipal Waste Mgmt. Plant_SPS.0017	Lista sygnałów sterownika PLC	08.04.2014

Spis rysunków: GAĆ - Municipal Waste Mgmt. Plant

Arkusz:16

Nr	Plik	Komentarz	Data
541	=CAB. TGBT_GAĆ - Municipal Waste Mgmt. Plant_SPS.0018	Lista sygnałów sterownika PLC	08.04.2014
542	=CAB. TGBT_GAĆ - Municipal Waste Mgmt. Plant_SPS.0019	Lista sygnałów sterownika PLC	08.04.2014
543	=CAB. TGBT_GAĆ - Municipal Waste Mgmt. Plant_SPS.0020	Lista sygnałów sterownika PLC	08.04.2014
544	=CAB. TGBT_GAĆ - Municipal Waste Mgmt. Plant_SPS.0021	Lista sygnałów sterownika PLC	08.04.2014
545	=CAB. TGBT_GAĆ - Municipal Waste Mgmt. Plant_SPS.0022	Lista sygnałów sterownika PLC	08.04.2014
546	=CAB. TGBT_GAĆ - Municipal Waste Mgmt. Plant_SPS.0023	Lista sygnałów sterownika PLC	08.04.2014
547	=CAB. TGBT_GAĆ - Municipal Waste Mgmt. Plant_SPS.0024	Lista sygnałów sterownika PLC	08.04.2014
548	=CAB. TGBT_GAĆ - Municipal Waste Mgmt. Plant_SPS.0025	Lista sygnałów sterownika PLC	08.04.2014
549	=CAB. TGBT_GAĆ - Municipal Waste Mgmt. Plant_SPS.0026	Lista sygnałów sterownika PLC	08.04.2014
550	=CAB. TGBT_GAĆ - Municipal Waste Mgmt. Plant_SPS.0027	Lista sygnałów sterownika PLC	08.04.2014
551	=CAB. TGBT_GAĆ - Municipal Waste Mgmt. Plant_SPS.0028	Lista sygnałów sterownika PLC	08.04.2014
552	=CAB. TGBT_GAĆ - Municipal Waste Mgmt. Plant_SPS.0029	Lista sygnałów sterownika PLC	08.04.2014
553	=CAB. TGBT_GAĆ - Municipal Waste Mgmt. Plant_SPS.0030	Lista sygnałów sterownika PLC	08.04.2014
554	=CAB. TGBT_GAĆ - Municipal Waste Mgmt. Plant_SPS.0031	Lista sygnałów sterownika PLC	08.04.2014
555	=CAB. TGBT_GAĆ - Municipal Waste Mgmt. Plant_SPS.0032	Lista sygnałów sterownika PLC	08.04.2014
556	=CAB. TGBT_GAĆ - Municipal Waste Mgmt. Plant_SPS.0033	Lista sygnałów sterownika PLC	08.04.2014
557	=CAB. TGBT_GAĆ - Municipal Waste Mgmt. Plant_SPS.0034	Lista sygnałów sterownika PLC	08.04.2014
558	=CAB. TGBT_GAĆ - Municipal Waste Mgmt. Plant_SPS.0035	Lista sygnałów sterownika PLC	08.04.2014
559	=CAB. TGBT_GAĆ - Municipal Waste Mgmt. Plant_SPS.0036	Lista sygnałów sterownika PLC	08.04.2014
560	=CAB. TGBT_GAĆ - Municipal Waste Mgmt. Plant_SPS.0037	Lista sygnałów sterownika PLC	08.04.2014
561	=CAB. TGBT_GAĆ - Municipal Waste Mgmt. Plant_SPS.0038	Lista sygnałów sterownika PLC	08.04.2014
562	=CAB. TGBT_GAĆ - Municipal Waste Mgmt. Plant_SPS.0039	Lista sygnałów sterownika PLC	08.04.2014
563	=CAB. TGBT_GAĆ - Municipal Waste Mgmt. Plant_SPS.0040	Lista sygnałów sterownika PLC	08.04.2014
564	=CAB. TGBT_GAĆ - Municipal Waste Mgmt. Plant_SPS.0041	Lista sygnałów sterownika PLC	08.04.2014
565	=CAB. TGBT_GAĆ - Municipal Waste Mgmt. Plant_SPS.0042	Lista sygnałów sterownika PLC	08.04.2014
566	=CAB. TGBT_GAĆ - Municipal Waste Mgmt. Plant_SPS.0043	Lista sygnałów sterownika PLC	08.04.2014
567	=CAB. TGBT_GAĆ - Municipal Waste Mgmt. Plant_SPS.0044	Lista sygnałów sterownika PLC	08.04.2014
568	=CAB. TGBT_GAĆ - Municipal Waste Mgmt. Plant_SPS.0045	Lista sygnałów sterownika PLC	08.04.2014
569	=CAB. TGBT_GAĆ - Municipal Waste Mgmt. Plant_SPS.0046	Lista sygnałów sterownika PLC	08.04.2014
570	=CAB. TGBT_GAĆ - Municipal Waste Mgmt. Plant_SPS.0047	Lista sygnałów sterownika PLC	08.04.2014
571	=CAB. TGBT_GAĆ - Municipal Waste Mgmt. Plant_SPS.0048	Lista sygnałów sterownika PLC	08.04.2014
572	=CAB. TGBT_GAĆ - Municipal Waste Mgmt. Plant_SPS.0049	Lista sygnałów sterownika PLC	08.04.2014
573	=CAB. TGBT_GAĆ - Municipal Waste Mgmt. Plant_SPS.0050	Lista sygnałów sterownika PLC	08.04.2014
574	=CAB. TGBT_GAĆ - Municipal Waste Mgmt. Plant_SPS.0051	Lista sygnałów sterownika PLC	08.04.2014
575	=CAB. TGBT_GAĆ - Municipal Waste Mgmt. Plant_SPS.0052	Lista sygnałów sterownika PLC	08.04.2014
576	=CAB. TGBT_GAĆ - Municipal Waste Mgmt. Plant_SPS.0053	Lista sygnałów sterownika PLC	08.04.2014

Spis rysunków: GAĆ - Municipal Waste Mgmt. Plant

Arkusz:17

Nr	Plik	Komentarz	Data
577	=CAB. TGBT_GAĆ - Municipal Waste Mgmt. Plant_SPS.0054	Lista sygnałów sterownika PLC	08.04.2014
578	=CAB. TGBT_GAĆ - Municipal Waste Mgmt. Plant_SPS.0055	Lista sygnałów sterownika PLC	08.04.2014
579	=CAB. TGBT_GAĆ - Municipal Waste Mgmt. Plant_SPS.0056	Lista sygnałów sterownika PLC	08.04.2014
580	=CAB. TGBT_GAĆ - Municipal Waste Mgmt. Plant_SPS.0057	Lista sygnałów sterownika PLC	08.04.2014
581	=CAB. TGBT_GAĆ - Municipal Waste Mgmt. Plant_SPS.0058	Lista sygnałów sterownika PLC	08.04.2014
582	=CAB. TGBT_GAĆ - Municipal Waste Mgmt. Plant_SPS.0059	Lista sygnałów sterownika PLC	08.04.2014
583	=CAB. TGBT_GAĆ - Municipal Waste Mgmt. Plant_SPS.0060	Lista sygnałów sterownika PLC	08.04.2014
584	=CAB. TGBT_GAĆ - Municipal Waste Mgmt. Plant_SPS.0061	Lista sygnałów sterownika PLC	08.04.2014
585	=CAB. TGBT_GAĆ - Municipal Waste Mgmt. Plant_SPS.0062	Lista sygnałów sterownika PLC	08.04.2014
586	=CAB. TGBT_GAĆ - Municipal Waste Mgmt. Plant_SPS.0063	Lista sygnałów sterownika PLC	08.04.2014
587	=CAB. TGBT_GAĆ - Municipal Waste Mgmt. Plant_SPS.0064	Lista sygnałów sterownika PLC	08.04.2014
588	=CAB. TGBT_GAĆ - Municipal Waste Mgmt. Plant_SPS.0065	Lista sygnałów sterownika PLC	08.04.2014
589	=CAB. TGBT_GAĆ - Municipal Waste Mgmt. Plant_SPS.0066	Lista sygnałów sterownika PLC	08.04.2014
590	=CAB. TGBT_GAĆ - Municipal Waste Mgmt. Plant_SPS.0067	Lista sygnałów sterownika PLC	08.04.2014
591	=CAB. TGBT_GAĆ - Municipal Waste Mgmt. Plant_SPS.0068	Lista sygnałów sterownika PLC	08.04.2014
592	=CAB. TGBT_GAĆ - Municipal Waste Mgmt. Plant_SPS.0069	Lista sygnałów sterownika PLC	08.04.2014
593	=CAB. TGBT_GAĆ - Municipal Waste Mgmt. Plant_SPS.0070	Lista sygnałów sterownika PLC	08.04.2014
594	=CAB. TGBT_GAĆ - Municipal Waste Mgmt. Plant_SPS.0071	Lista sygnałów sterownika PLC	08.04.2014
595	=CAB. TGBT_GAĆ - Municipal Waste Mgmt. Plant_SPS.0072	Lista sygnałów sterownika PLC	08.04.2014
596	=CAB. TGBT_GAĆ - Municipal Waste Mgmt. Plant_SPS.0073	Lista sygnałów sterownika PLC	08.04.2014
597	=CAB. TGBT_GAĆ - Municipal Waste Mgmt. Plant_SPS.0074	Lista sygnałów sterownika PLC	08.04.2014
598	=CAB. TGBT_GAĆ - Municipal Waste Mgmt. Plant_SPS.0075	Lista sygnałów sterownika PLC	08.04.2014
599	=CAB. TGBT_GAĆ - Municipal Waste Mgmt. Plant_SPS.0076	Lista sygnałów sterownika PLC	08.04.2014
600	=CAB. TGBT_GAĆ - Municipal Waste Mgmt. Plant_SPS.0077	Lista sygnałów sterownika PLC	08.04.2014
601	=CAB. TGBT_GAĆ - Municipal Waste Mgmt. Plant_SPS.0078	Lista sygnałów sterownika PLC	08.04.2014
602	=CAB. TGBT_GAĆ - Municipal Waste Mgmt. Plant_SPS.0079	Lista sygnałów sterownika PLC	08.04.2014
603	=CAB. TGBT_GAĆ - Municipal Waste Mgmt. Plant_SPS.0080	Lista sygnałów sterownika PLC	08.04.2014
604	=CAB. TGBT_GAĆ - Municipal Waste Mgmt. Plant_SPS.0081	Lista sygnałów sterownika PLC	08.04.2014
605	=CAB. TGBT_GAĆ - Municipal Waste Mgmt. Plant_SPS.0082	Lista sygnałów sterownika PLC	08.04.2014
606	=CAB. TGBT_GAĆ - Municipal Waste Mgmt. Plant_SPS.0083	Lista sygnałów sterownika PLC	08.04.2014
607	=CAB. TGBT_GAĆ - Municipal Waste Mgmt. Plant_SPS.0084	Lista sygnałów sterownika PLC	08.04.2014
608	=CAB. TGBT_GAĆ - Municipal Waste Mgmt. Plant_SPS.0085	Lista sygnałów sterownika PLC	08.04.2014
609	=CAB. TGBT_GAĆ - Municipal Waste Mgmt. Plant_SPS.0086	Lista sygnałów sterownika PLC	08.04.2014
610	=CAB. TGBT_GAĆ - Municipal Waste Mgmt. Plant_SPS.0087	Lista sygnałów sterownika PLC	08.04.2014
611	=CAB. TGBT_GAĆ - Municipal Waste Mgmt. Plant_SPS.0088	Lista sygnałów sterownika PLC	08.04.2014
612	=CAB. TGBT_GAĆ - Municipal Waste Mgmt. Plant_SPS.0089	Lista sygnałów sterownika PLC	08.04.2014

Spis rysunków: GAĆ - Municipal Waste Mgmt. Plant

Arkusz:18

Nr	Plik	Komentarz	Data
613	=CAB. TGBT_GAĆ - Municipal Waste Mgmt. Plant_SPS.0090	Lista sygnałów sterownika PLC	08.04.2014
614	=CAB. TGBT_GAĆ - Municipal Waste Mgmt. Plant_SPS.0091	Lista sygnałów sterownika PLC	08.04.2014
615	=CAB. TGBT_GAĆ - Municipal Waste Mgmt. Plant_SPS.0092	Lista sygnałów sterownika PLC	08.04.2014
616	=CAB. TGBT_GAĆ - Municipal Waste Mgmt. Plant_SPS.0093	Lista sygnałów sterownika PLC	08.04.2014
617	=CAB. TGBT_GAĆ - Municipal Waste Mgmt. Plant_SPS.0094	Lista sygnałów sterownika PLC	08.04.2014
618	=CAB. TGBT_GAĆ - Municipal Waste Mgmt. Plant_SPS.0095	Lista sygnałów sterownika PLC	08.04.2014
619	=CAB. TGBT_GAĆ - Municipal Waste Mgmt. Plant_SPS.0096	Lista sygnałów sterownika PLC	08.04.2014
620	=CAB. TGBT_GAĆ - Municipal Waste Mgmt. Plant_SPS.0097	Lista sygnałów sterownika PLC	08.04.2014
621	=CAB. TGBT_GAĆ - Municipal Waste Mgmt. Plant_SPS.0098	Lista sygnałów sterownika PLC	08.04.2014
622	=CAB. TGBT_GAĆ - Municipal Waste Mgmt. Plant_SPS.0099	Lista sygnałów sterownika PLC	08.04.2014
623	=CAB. TGBT_GAĆ - Municipal Waste Mgmt. Plant_SPS.0100	Lista sygnałów sterownika PLC	08.04.2014
624	=CAB. TGBT_GAĆ - Municipal Waste Mgmt. Plant_SPS.0101	Lista sygnałów sterownika PLC	08.04.2014
625	=CAB. TGBT_GAĆ - Municipal Waste Mgmt. Plant_LMat.0001	Specyfikacja materiałowa	08.04.2014
626	=CAB. TGBT_GAĆ - Municipal Waste Mgmt. Plant_LMat.0002	Specyfikacja materiałowa	08.04.2014
627	=CAB. TGBT_GAĆ - Municipal Waste Mgmt. Plant_LMat.0003	Specyfikacja materiałowa	08.04.2014
628	=CAB. TGBT_GAĆ - Municipal Waste Mgmt. Plant_LMat.0004	Specyfikacja materiałowa	08.04.2014
629	=CAB. TGBT_GAĆ - Municipal Waste Mgmt. Plant_LMat.0005	Specyfikacja materiałowa	08.04.2014
630	=CAB. TGBT_GAĆ - Municipal Waste Mgmt. Plant_LMat.0006	Specyfikacja materiałowa	08.04.2014
631	=CAB. TGBT_GAĆ - Municipal Waste Mgmt. Plant_LMat.0007	Specyfikacja materiałowa	08.04.2014
632	=CAB. TGBT_GAĆ - Municipal Waste Mgmt. Plant_LMat.0008	Specyfikacja materiałowa	08.04.2014
633	=CAB. TGBT_GAĆ - Municipal Waste Mgmt. Plant_LMat.0009	Specyfikacja materiałowa	08.04.2014
634	=CAB. TGBT_GAĆ - Municipal Waste Mgmt. Plant_LMat.0010	Specyfikacja materiałowa	08.04.2014
635	=CAB. TGBT_GAĆ - Municipal Waste Mgmt. Plant_LMat.0011	Specyfikacja materiałowa	08.04.2014
636	=CAB. TGBT_GAĆ - Municipal Waste Mgmt. Plant_LMat.0012	Specyfikacja materiałowa	08.04.2014
637	=CAB. TGBT_GAĆ - Municipal Waste Mgmt. Plant_LMat.0013	Specyfikacja materiałowa	08.04.2014
638	=CAB. TGBT_GAĆ - Municipal Waste Mgmt. Plant_LMat.0014	Specyfikacja materiałowa	08.04.2014
639	=CAB. TGBT_GAĆ - Municipal Waste Mgmt. Plant_LMat.0015	Specyfikacja materiałowa	08.04.2014
640	=CAB. TGBT_GAĆ - Municipal Waste Mgmt. Plant_LMat.0016	Specyfikacja materiałowa	08.04.2014
641	=CAB. TGBT_GAĆ - Municipal Waste Mgmt. Plant_LMat.0017	Specyfikacja materiałowa	08.04.2014
642	=CAB. TGBT_GAĆ - Municipal Waste Mgmt. Plant_LMat.0018	Specyfikacja materiałowa	08.04.2014
643	=CAB. TGBT_GAĆ - Municipal Waste Mgmt. Plant_LMat.0019	Specyfikacja materiałowa	08.04.2014
644	=CAB. TGBT_GAĆ - Municipal Waste Mgmt. Plant_LMat.0020	Specyfikacja materiałowa	08.04.2014
645	=CAB. TGBT_GAĆ - Municipal Waste Mgmt. Plant_LMat.0021	Specyfikacja materiałowa	08.04.2014
646	=CAB. TGBT_GAĆ - Municipal Waste Mgmt. Plant_LMat.0022	Specyfikacja materiałowa	08.04.2014
647	=CAB. TGBT_GAĆ - Municipal Waste Mgmt. Plant_LMat.0023	Specyfikacja materiałowa	08.04.2014
648	=CAB. TGBT_GAĆ - Municipal Waste Mgmt. Plant_LMat.0024	Specyfikacja materiałowa	08.04.2014

Faza Projektu	Proj. wykonawczy R8	Data 01.2014	Wykonawca	Obiekt	Nazwa rysunku	=SZAFA TGBT +
Numer Projektu	2013/10/GAĆ	Branża AKPiA	VINCI Environnement Polska	Modernizacja Zakładu Gospodarowania Odpadami ZGO Sp. z o.o. Gać 90, 55-200 Oława	Spis rysunków projektowych	
Opracował	inż. A. Krysiński		02-342 Warszawa Al. Jerozolimskie 162A			Rysunek 18
Sprawdził	mgr. inż. B. Stachowiak					z 19 rys.

Spis rysunków: GAĆ - Municipal Waste Mgmt. Plant

Arkusz:19

Nr	Plik	Komentarz	Data
649	=CAB. TGBT_GAĆ - Municipal Waste Mgmt. Plant_LMat.0025	Specyfikacja materiałowa	08.04.2014
650	=CAB. TGBT_GAĆ - Municipal Waste Mgmt. Plant_LMat.0026	Specyfikacja materiałowa	08.04.2014
651	=CAB. TGBT_GAĆ - Municipal Waste Mgmt. Plant_LMat.0027	Specyfikacja materiałowa	08.04.2014
652	=CAB. TGBT_GAĆ - Municipal Waste Mgmt. Plant_LMat.0028	Specyfikacja materiałowa	08.04.2014
653	=CAB. TGBT_GAĆ - Municipal Waste Mgmt. Plant_LMat.0029	Specyfikacja materiałowa	08.04.2014
654	=CAB. TGBT_GAĆ - Municipal Waste Mgmt. Plant_LMat.0030	Specyfikacja materiałowa	08.04.2014
655	=CAB. TGBT_GAĆ - Municipal Waste Mgmt. Plant_LMat.0031	Specyfikacja materiałowa	08.04.2014
656	=CAB. TGBT_GAĆ - Municipal Waste Mgmt. Plant_LMat.0032	Specyfikacja materiałowa	08.04.2014
657	=CAB. TGBT_GAĆ - Municipal Waste Mgmt. Plant_LMat.0033	Specyfikacja materiałowa	08.04.2014
658	=CAB. TGBT_GAĆ - Municipal Waste Mgmt. Plant_LMat.0034	Specyfikacja materiałowa	08.04.2014
659	=CAB. TGBT_GAĆ - Municipal Waste Mgmt. Plant_LMat.0035	Specyfikacja materiałowa	08.04.2014
660	=CAB. TGBT_GAĆ - Municipal Waste Mgmt. Plant_LMat.0036	Specyfikacja materiałowa	08.04.2014
661	=CAB. TGBT_GAĆ - Municipal Waste Mgmt. Plant_LMat.0037	Specyfikacja materiałowa	08.04.2014
662	=CAB. TGBT_GAĆ - Municipal Waste Mgmt. Plant_LMat.0038	Specyfikacja materiałowa	08.04.2014
663	=CAB. TGBT_GAĆ - Municipal Waste Mgmt. Plant_LMat.0039	Specyfikacja materiałowa	08.04.2014
664	=CAB. TGBT_GAĆ - Municipal Waste Mgmt. Plant_LMat.0040	Specyfikacja materiałowa	08.04.2014
665	=CAB. TGBT_GAĆ - Municipal Waste Mgmt. Plant_LMat.0041	Specyfikacja materiałowa	08.04.2014
666	=CAB. TGBT_GAĆ - Municipal Waste Mgmt. Plant_LMat.0042	Specyfikacja materiałowa	08.04.2014
667	=CAB. TGBT_GAĆ - Municipal Waste Mgmt. Plant_LMat.0043	Specyfikacja materiałowa	08.04.2014
668	=CAB. TGBT_GAĆ - Municipal Waste Mgmt. Plant_LMat.0044	Specyfikacja materiałowa	08.04.2014
669	=CAB. TGBT_GAĆ - Municipal Waste Mgmt. Plant_LMat.0045	Specyfikacja materiałowa	08.04.2014
670	=CAB. TGBT_GAĆ - Municipal Waste Mgmt. Plant_LMat.0046	Specyfikacja materiałowa	08.04.2014
671	=CAB. TGBT_GAĆ - Municipal Waste Mgmt. Plant_LMat.0047	Specyfikacja materiałowa	08.04.2014
672	=CAB. TGBT_GAĆ - Municipal Waste Mgmt. Plant_LMat.0048	Specyfikacja materiałowa	08.04.2014
673	=CAB. TGBT_GAĆ - Municipal Waste Mgmt. Plant_LMat.0049	Specyfikacja materiałowa	08.04.2014
674	=CAB. TGBT_GAĆ - Municipal Waste Mgmt. Plant_LMat.0050	Specyfikacja materiałowa	08.04.2014
675	=CAB. TGBT_GAĆ - Municipal Waste Mgmt. Plant_LMat.0051	Specyfikacja materiałowa	08.04.2014
676	=CAB. TGBT_GAĆ - Municipal Waste Mgmt. Plant_LMat.0052	Specyfikacja materiałowa	08.04.2014
677	=CAB. TGBT_GAĆ - Municipal Waste Mgmt. Plant_LMat.0053	Specyfikacja materiałowa	08.04.2014
678	=CAB. TGBT_GAĆ - Municipal Waste Mgmt. Plant_LMat.0054	Specyfikacja materiałowa	08.04.2014
679	=CAB. TGBT_GAĆ - Municipal Waste Mgmt. Plant_LMat.0055	Specyfikacja materiałowa	08.04.2014
680	=CAB. TGBT_GAĆ - Municipal Waste Mgmt. Plant_LMat.0056	Specyfikacja materiałowa	08.04.2014
681	=CAB. TGBT_GAĆ - Municipal Waste Mgmt. Plant_LMat.0057	Specyfikacja materiałowa	08.04.2014
682	=CAB. TGBT_GAĆ - Municipal Waste Mgmt. Plant_dG.0001	Uwagi projektowe	10.02.2014

Faza Projektu	Proj. wykonawczy R8	Data 01.2014	Wykonawca	Obiekt	Nazwa rysunku	=SZAFA TGBT +
Numer Projektu	2013/10/GAĆ	Branża AKPiA	VINCI Environnement Polska	Modernizacja Zakładu Gospodarowania Odpadami ZGO Sp. z o.o. Gać 90, 55-200 Oława	Spis rysunków projektowych	Rysunek 19
Opracował	inż. A. Krysiński		02-342 Warszawa Al. Jerozolimskie 162A			z 19 rys.
Sprawdził	mgr. inż. B. Stachowiak					

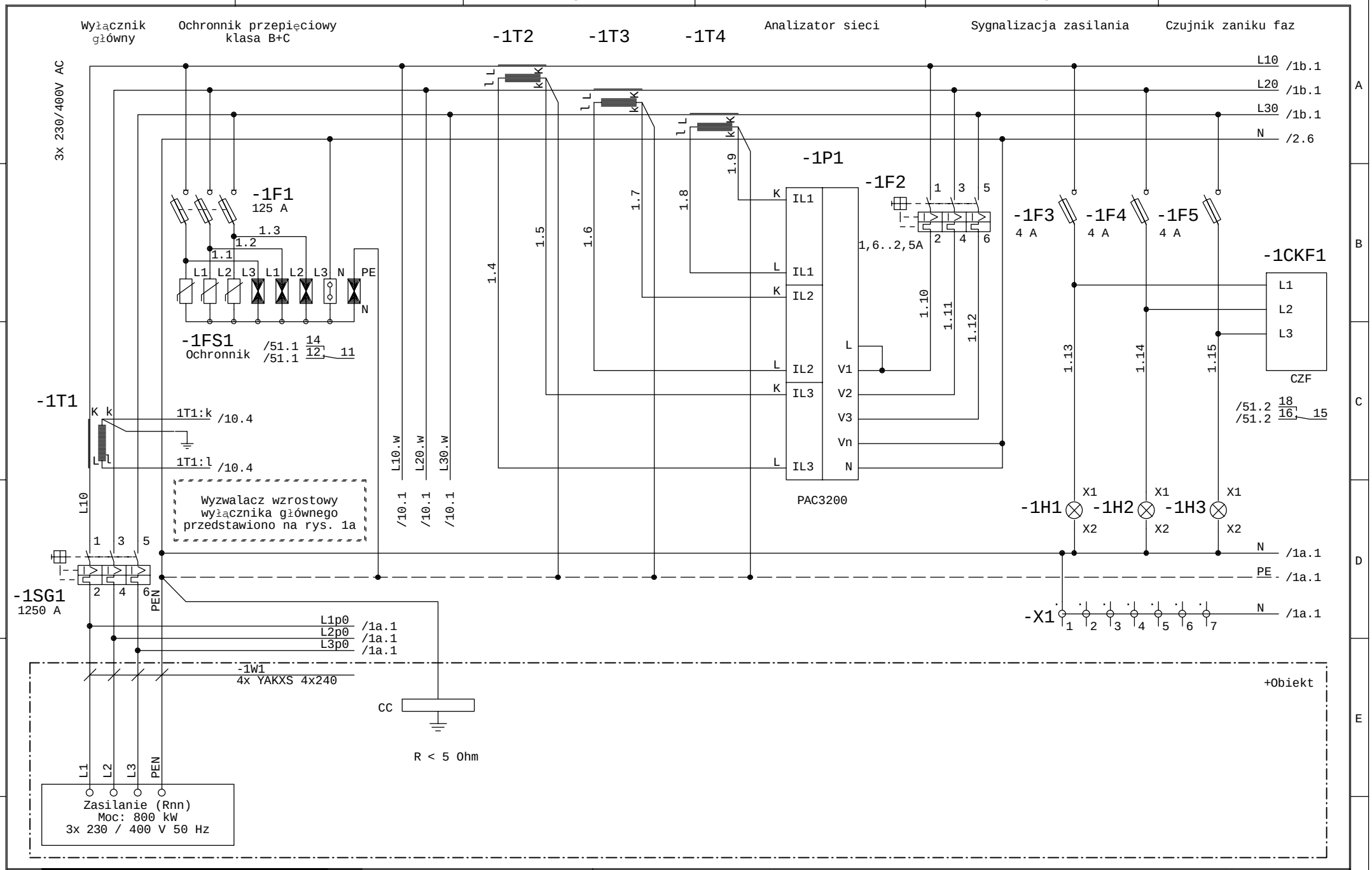

Faza Projektu	Proj. wykonawczy R8	Data 01.2014	Wykonawca	Obiekt	Nazwa rysunku	=SZAFA TGBT +
Numer Projektu	2013/10/GAĆ	Branża AKPiA	VINCI Environnement Polska	Modernizacja Zakładu Gospodarowania Odpadami ZGO Sp. z o.o.	Szafa TGBT	Rysunek 1
Opracował	inż. A. Krysiński		02-342 Warszawa Al. Jerozolimskie 162A	Gać 90, 55-200 Oława	Zasilanie, rozdział zasilań głównych	z 411 rys.
Sprawdził	mgr. inż. B. Stachowiak				Schemat ideowy	

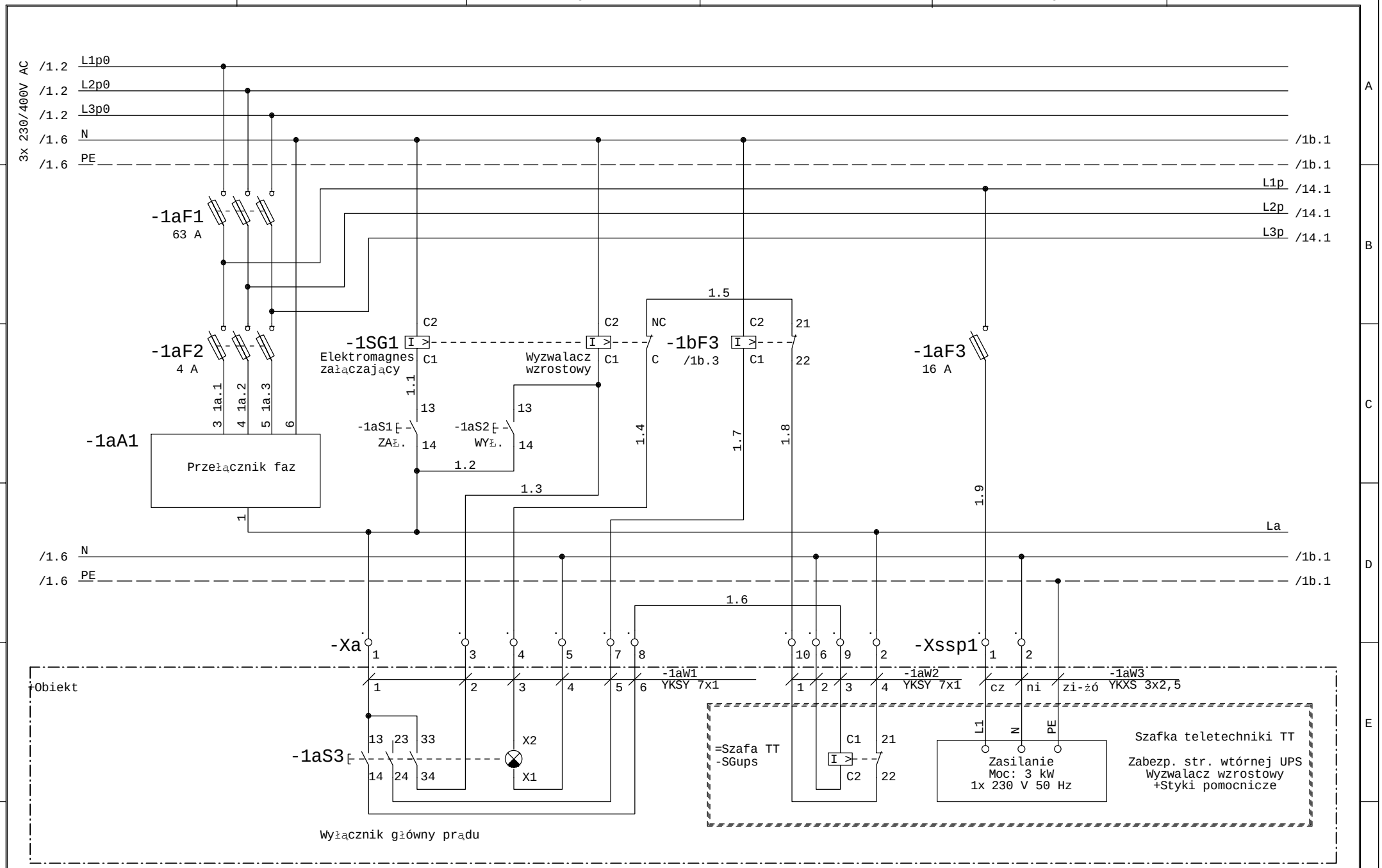

Faza Projektu	Proj. wykonawczy R8	Data 01.2014	Wykonawca	Obiekt	Nazwa rysunku	=SZAFA TGBT +
Numer Projektu	2013/10/GAĆ	Branża AKPiA	VINCI Environnement Polska	Modernizacja Zakładu Gospodarowania Odpadami ZGO Sp. z o.o. Gać 90, 55-200 Oława	Szafa TGBT Wyłącznik główny prądu, wyłącznik UPS'a	Rysunek 1a
Opracował	inż. A. Krysiński		02-342 Warszawa Al. Jerozolimskie 162A		Schemat ideowy	z 411 rys.
Sprawdził	mgr. inż. B. Stachowiak					

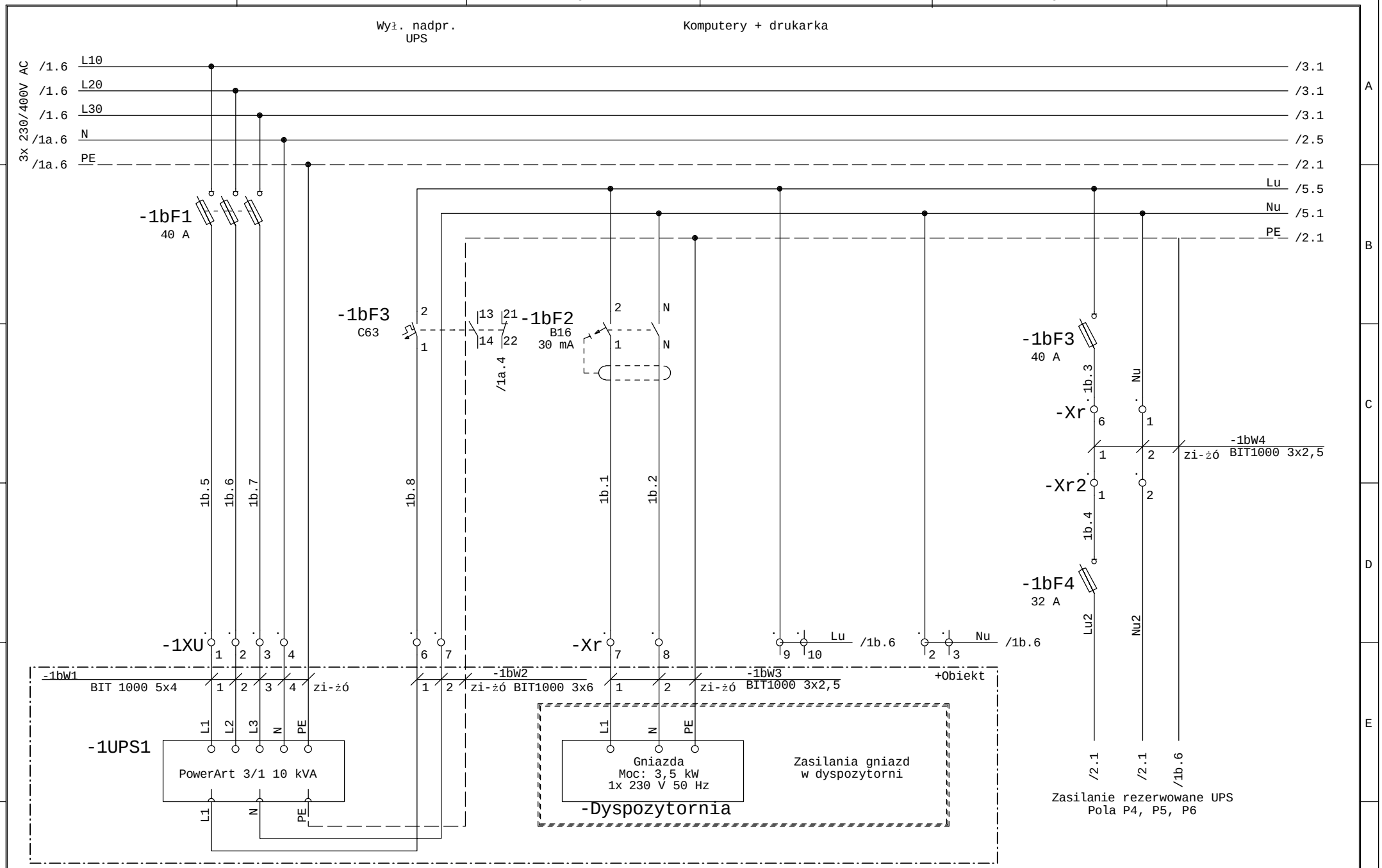

Faza Projektu	Proj. wykonawczy R8	Data 01.2014	Wykonawca	Obiekt	Nazwa rysunku
Numer Projektu	2013/10/GAĆ	Branża AKPiA	VINCI Environnement Polska	Modernizacja Zakładu Gospodarowania Odpadami ZGO Sp. z o.o.	Szafa TGBT Zasilanie UPS
Opracował	inż. A. Krysiński		02-342 Warszawa Al. Jerozolimskie 162A	Gać 90, 55-200 Oława	Schemat ideowy
Sprawdził	mgr. inż. B. Stachowiak				

=SZAFA TGBT
+

Rysunek 1b
z 411 rys.

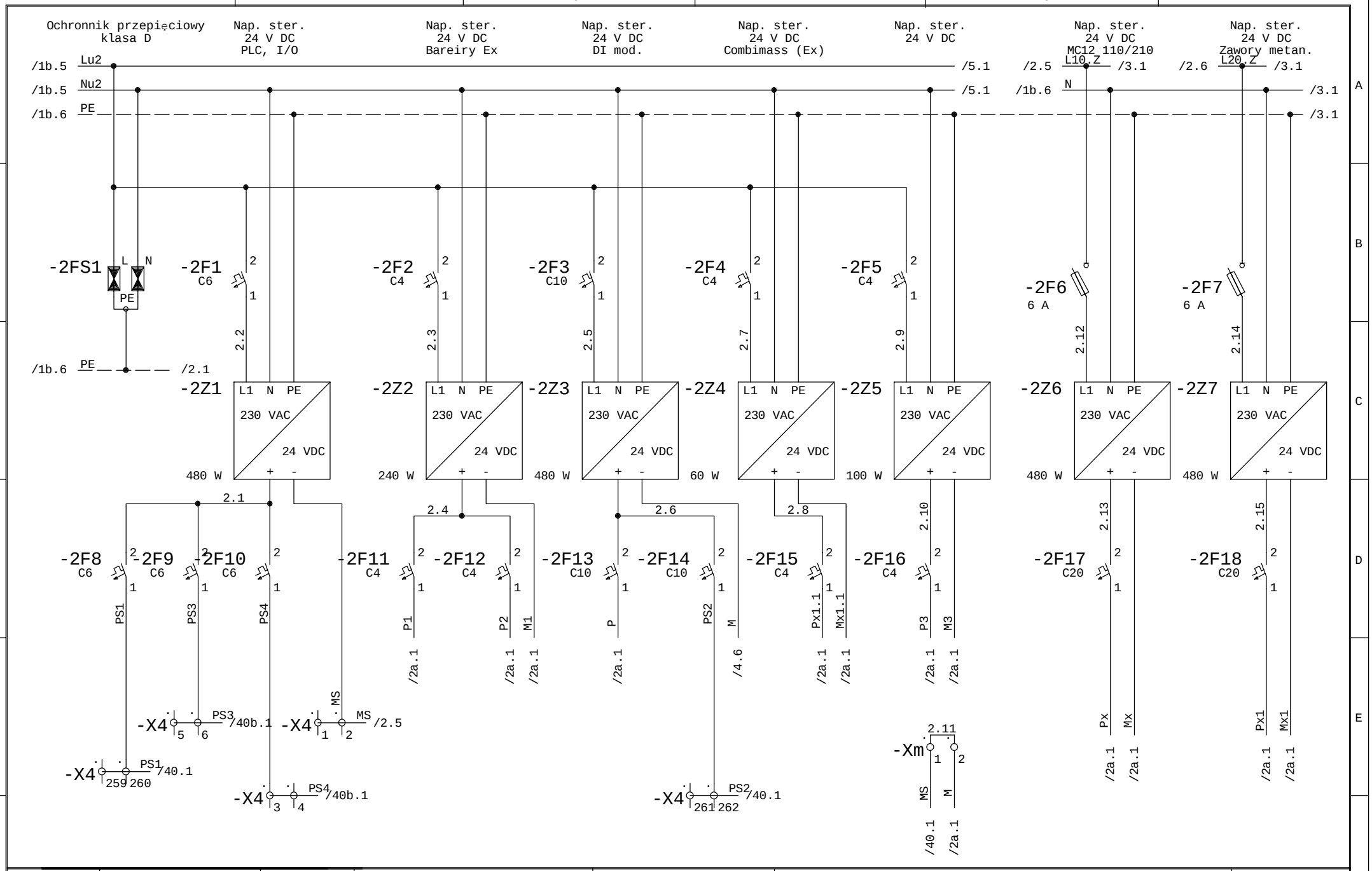

Faza Projektu	Proj. wykonawczy R8	Data 01.2014	Wykonawca	Obiekt	Nazwa rysunku
Numer Projektu	2013/10/GAĆ	Branża AKPiA	VINCI Environnement Polska	Modernizacja Zakładu Gospodarowania Odpadami ZGO Sp. z o.o. Gać 90, 55-200 Oława	Szafa TGBT Napięcia zasilania / sterowania - 24 V DC Schemat ideowy
Opracował	inż. A. Krysiński		02-342 Warszawa Al. Jerozolimskie 162A		=SZAFA TGBT +
Sprawdził	mgr. inż. B. Stachowiak				Rysunek 2 z 411 rys.

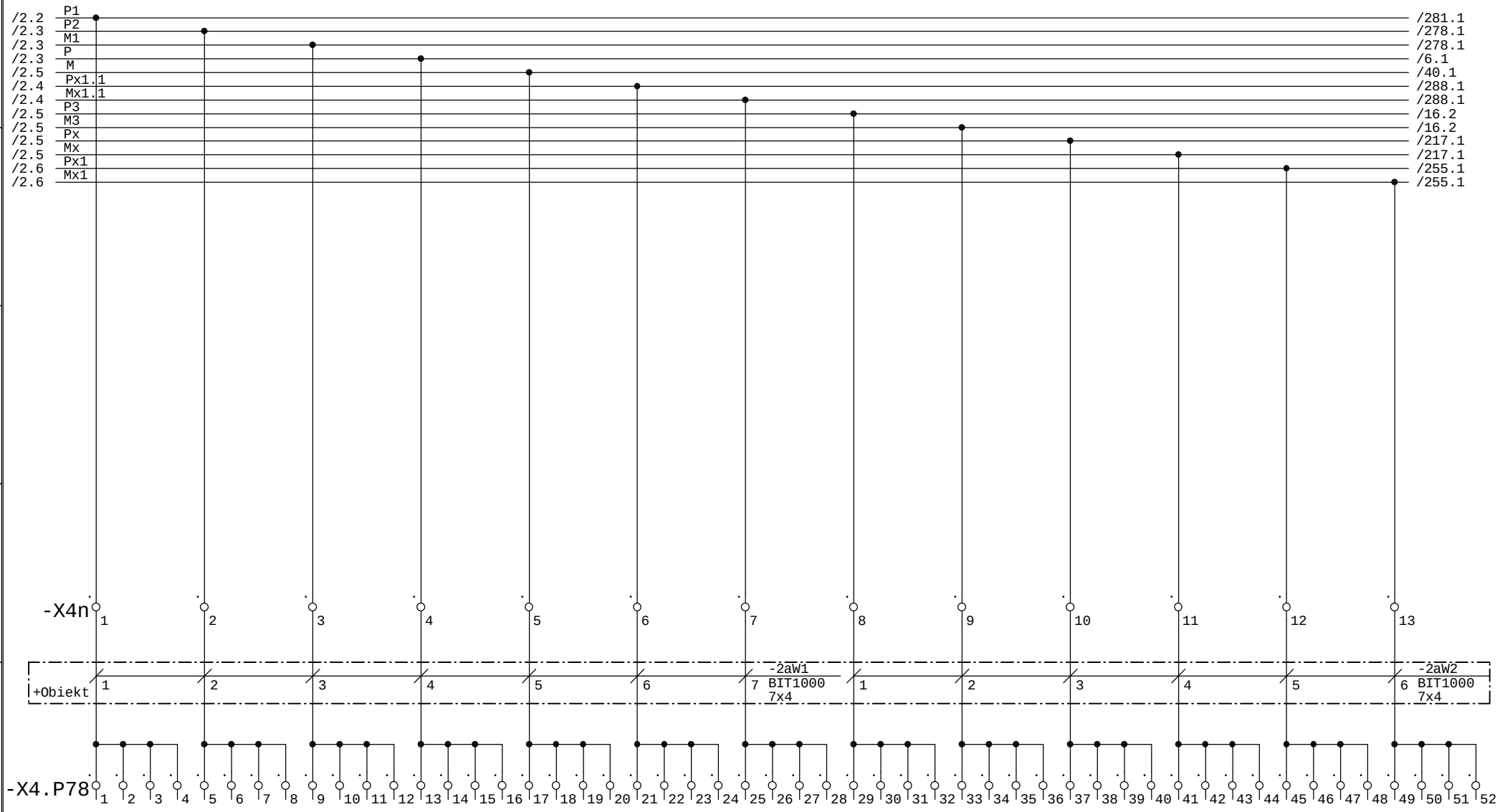

Zasilanie do pola 7 i 8

Faza Projektu	Proj. wykonawczy R8	Data 01.2014	Wykonawca	Obiekt	Nazwa rysunku	=SZAFA TGBT +
Numer Projektu	2013/10/GAĆ	Branża AKPiA	VINCI Environnement Polska	Modernizacja Zakładu Gospodarowania Odpadami ZGO Sp. z o.o. Gać 90, 55-200 Oława	Szafa TGBT Napięcia zasilania / sterowania - 24 V DC	Rysunek 2a
Opracował	inż. A. Krysiński		02-342 Warszawa Al. Jerozolimskie 162A		Schemat ideowy	z 411 rys.
Sprawdził	mgr. inż. B. Stachowiak					

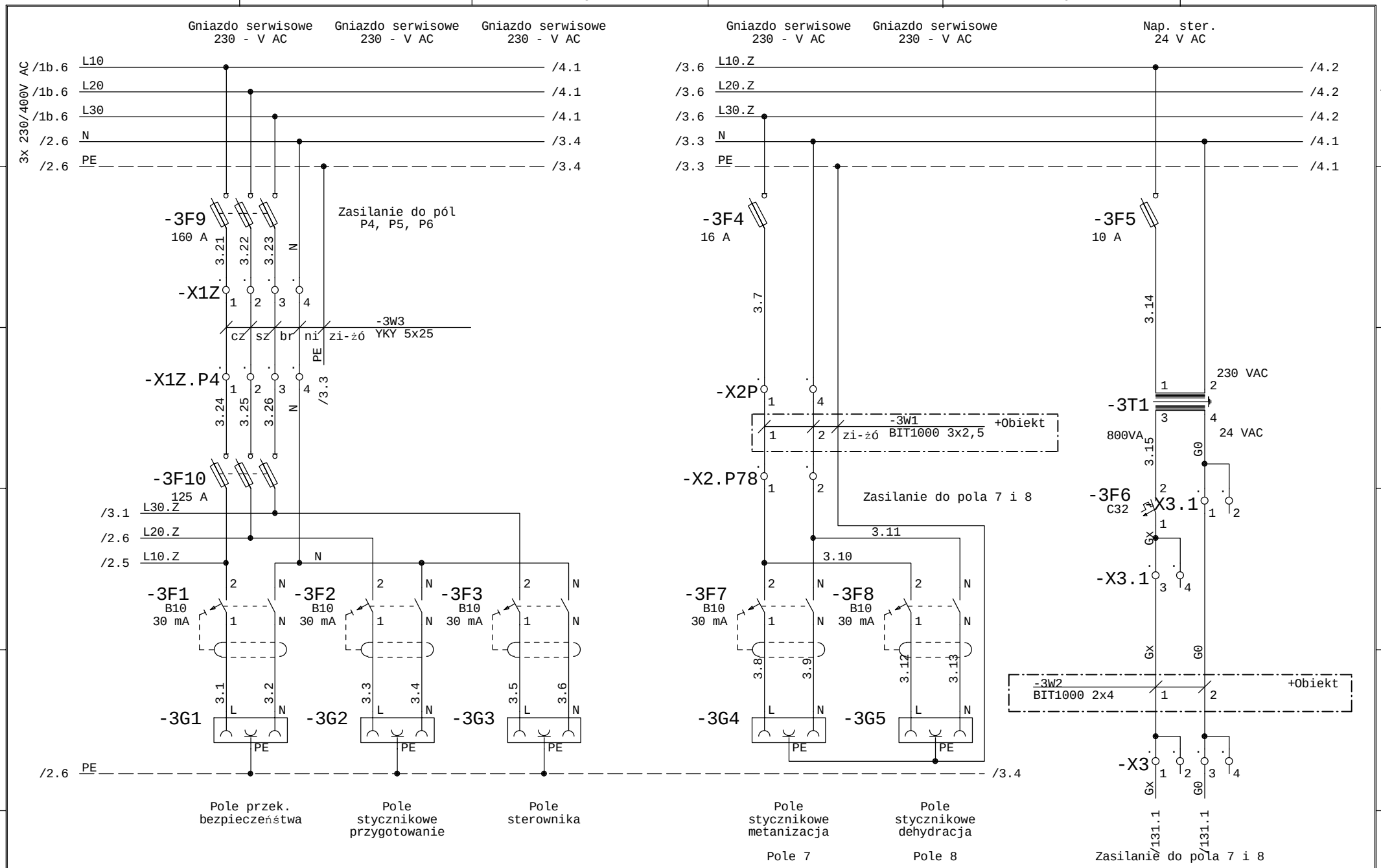

Faza Projektu	Proj. wykonawczy R8	Data 01.2014	Wykonawca	Obiekt	Nazwa rysunku	=SZAFA TGBT +
Numer Projektu	2013/10/GAĆ	Branża AKPiA	VINCI Environnement Polska	Modernizacja Zakładu Gospodarowania Odpadami ZGO Sp. z o.o. Gać 90, 55-200 Oława	Szafa TGBT	Rysunek 3
Opracował	inż. A. Krysiński		02-342 Warszawa Al. Jerozolimskie 162A		Gniazda serwisowe. Napięcia zasilania - 24 V AC	z 411 rys.
Sprawdził	mgr. inż. B. Stachowiak				Schemat ideowy	

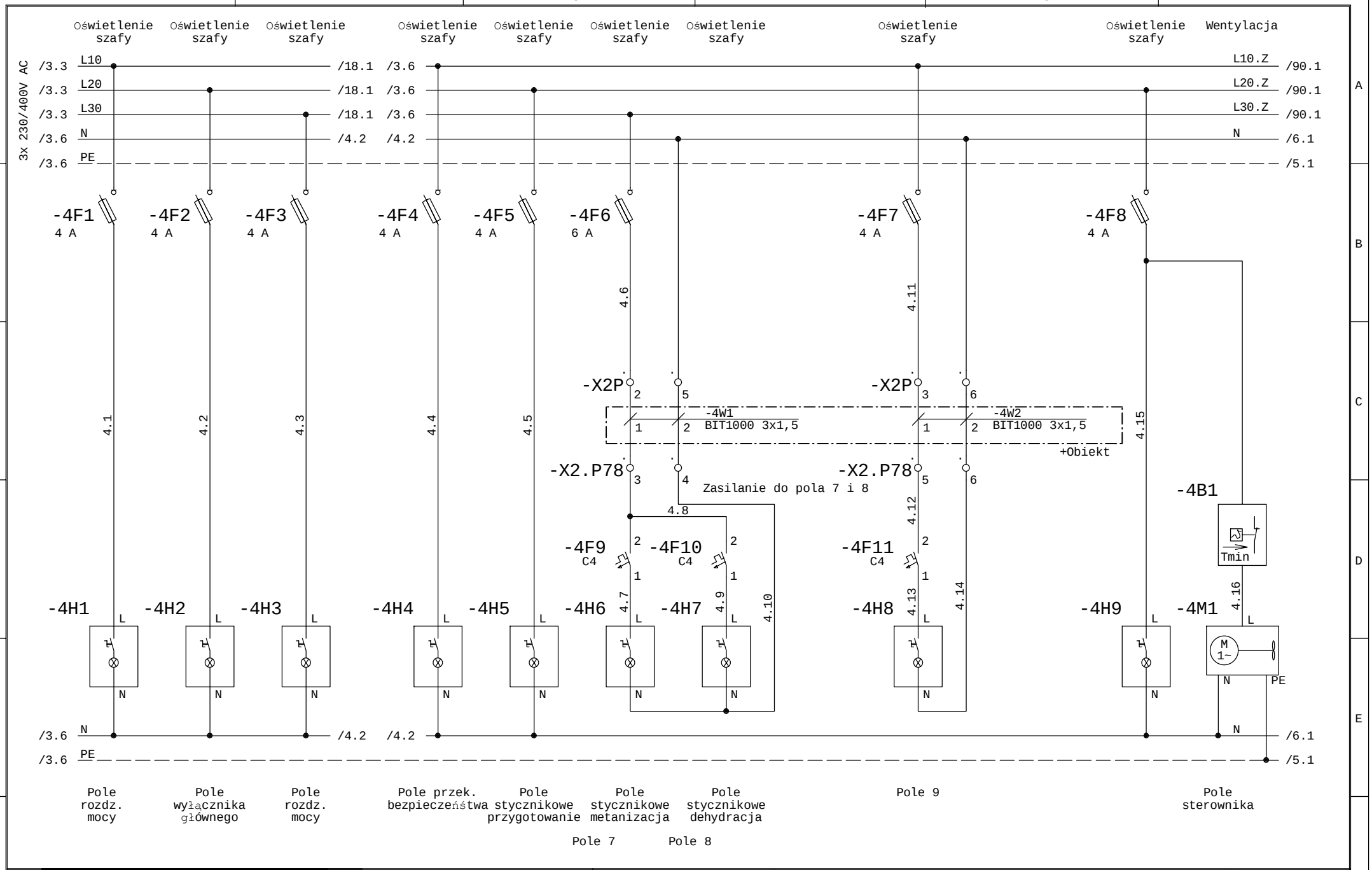

Faza Projektu	Proj. wykonawczy R8	Data 01.2014	Wykonawca	Obiekt	Nazwa rysunku	=SZAFA TGBT +
Numer Projektu	2013/10/GAĆ	Branża AKPiA	VINCI Environnement Polska	Modernizacja Zakładu Gospodarowania Odpadami ZGO Sp. z o.o.	Szafa TGBT	Rysunek 4
Opracował	inż. A. Krysiński		02-342 Warszawa Al. Jerozolimskie 162A	Gać 90, 55-200 Oława	Oświetlenie i wentylacja szafy	z 411 rys.
Sprawdził	mgr. inż. B. Stachowiak				Schemat ideowy	

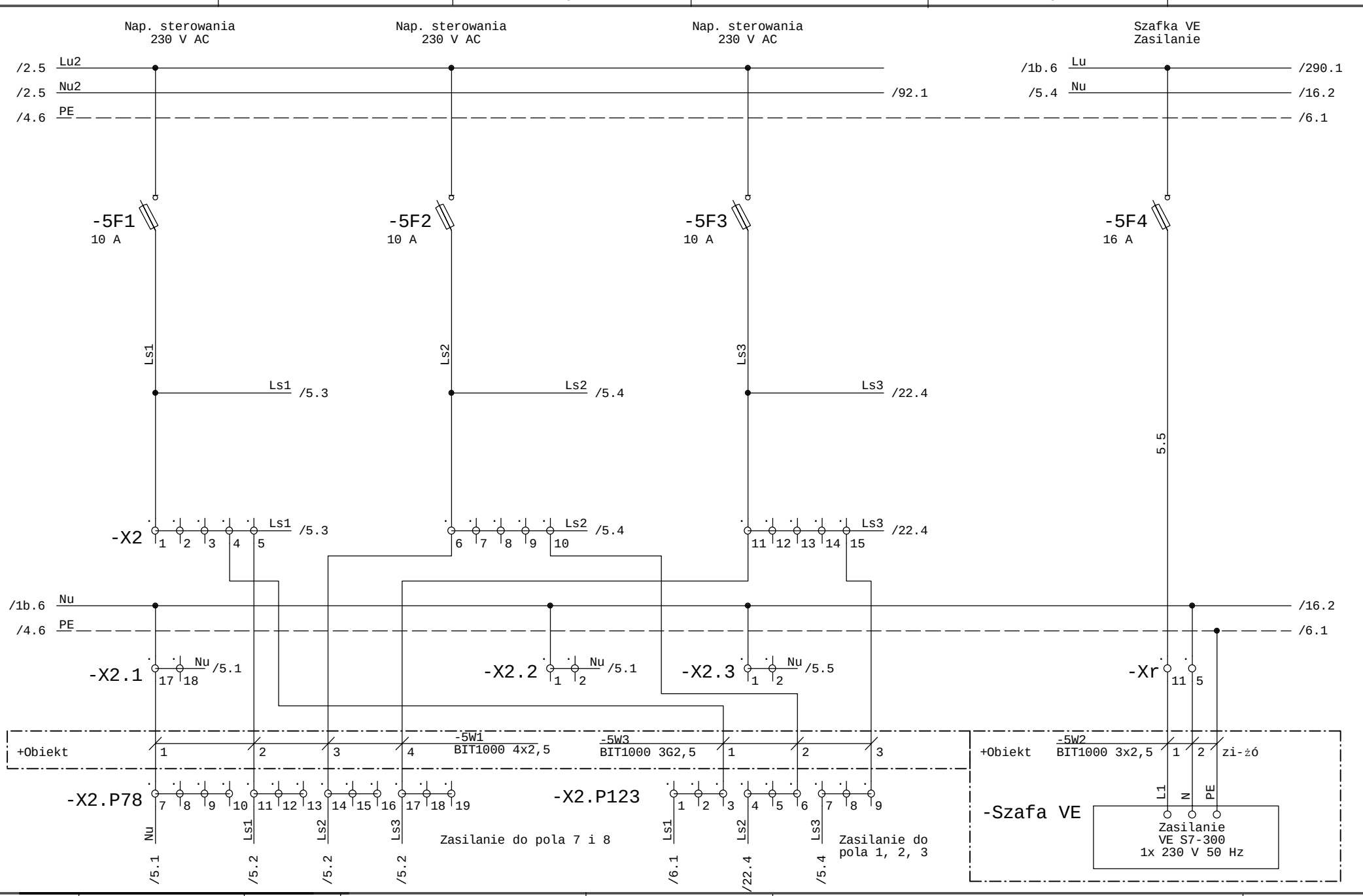

Faza Projektu	Proj. wykonawczy R8	Data 01.2014	Wykonawca	Obiekt	Nazwa rysunku
Numer Projektu	2013/10/GAĆ	Branża AKPiA	VINCI Environnement Polska	Modernizacja Zakładu Gospodarowania Odpadami ZGO Sp. z o.o.	Szafa TGBT Napięcia sterowania 230 V AC
Opracował	inż. A. Krysiński		02-342 Warszawa Al. Jerozolimskie 162A	Gać 90, 55-200 Oława	Schemat ideowy
Sprawdził	mgr. inż. B. Stachowiak				

=SZAFA TGBT
+

Rysunek 5
z 411 rys.

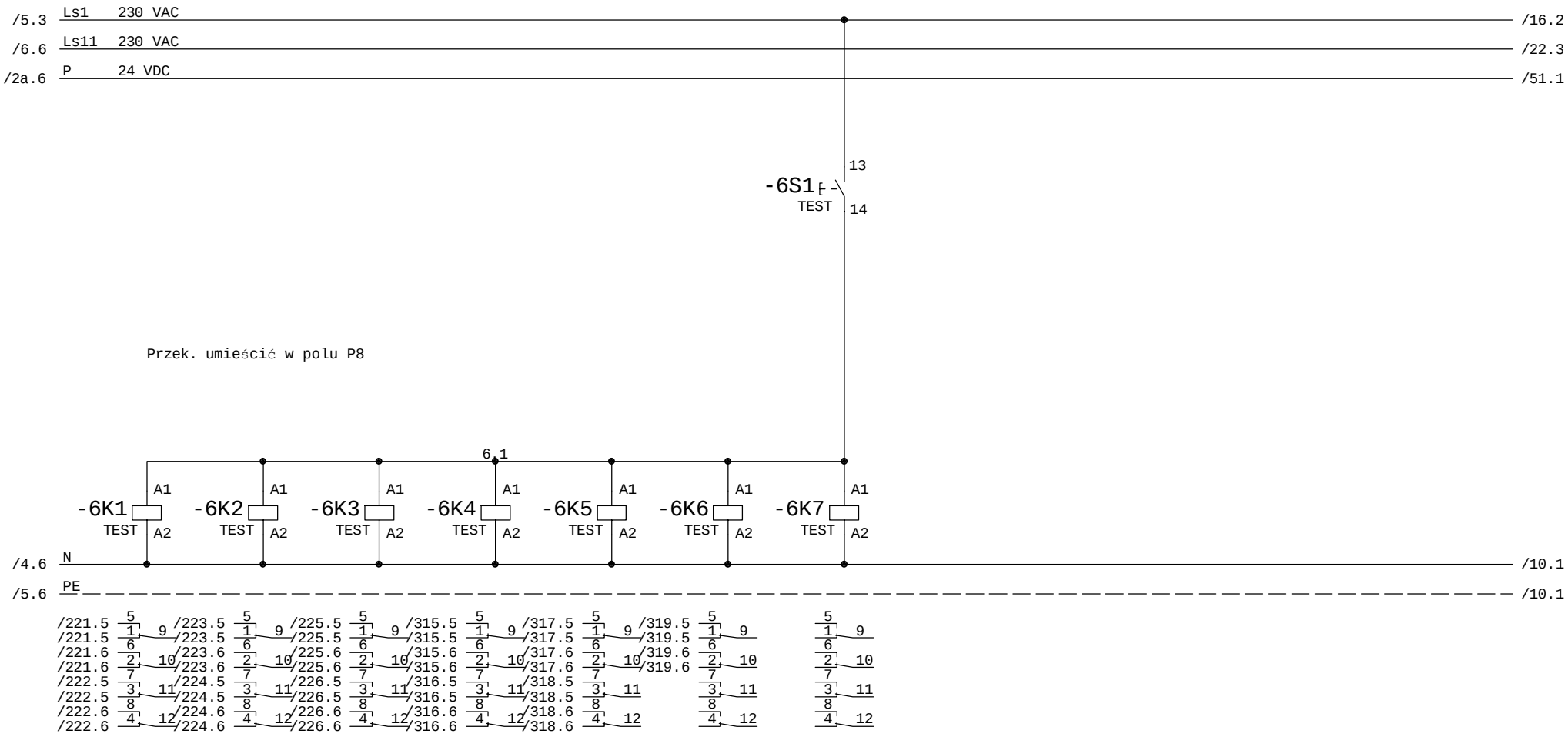

Faza Projektu	Proj. wykonawczy R8	Data 01.2014	Wykonawca	Obiekt	Nazwa rysunku	=SZAFA TGBT +
Numer Projektu	2013/10/GAĆ	Branża AKPiA	VINCI Environnement Polska	Modernizacja Zakładu Gospodarowania Odpadami ZGO Sp. z o.o.	Test lampek	Rysunek 6
Opracował	inż. A. Krysiński		02-342 Warszawa Al. Jerozolimskie 162A	Gać 90, 55-200 Oława	Schemat ideowy	z 411 rys.
Sprawdził	mgr. inż. B. Stachowiak					

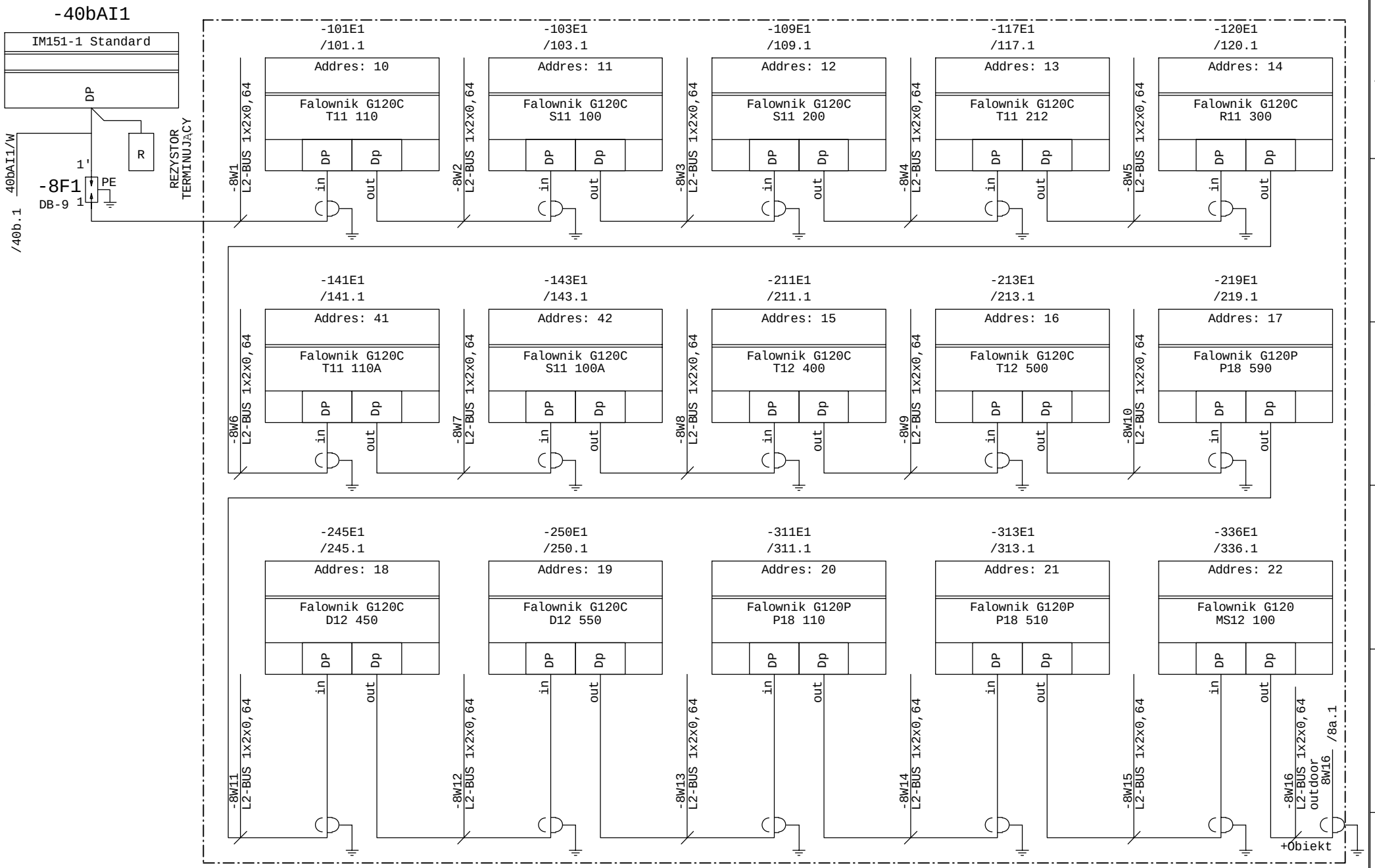

Faza Projektu	Proj. wykonawczy R8	Data 01.2014	Wykonawca	Obiekt	Nazwa rysunku	=SZAFA TGBT +
Numer Projektu	2013/10/GAĆ	Branża AKPiA	VINCI Environnement Polska	Modernizacja Zakładu Gospodarowania Odpadami ZGO Sp. z o.o.	Magistrala Profibus DP Falowniki	Rysunek 8
Opracował	inż. A. Krysiński		02-342 Warszawa Al. Jerozolimskie 162A	Gać 90, 55-200 Oława	Schemat ideowy	z 411 rys.
Sprawdził	mgr. inż. B. Stachowiak					

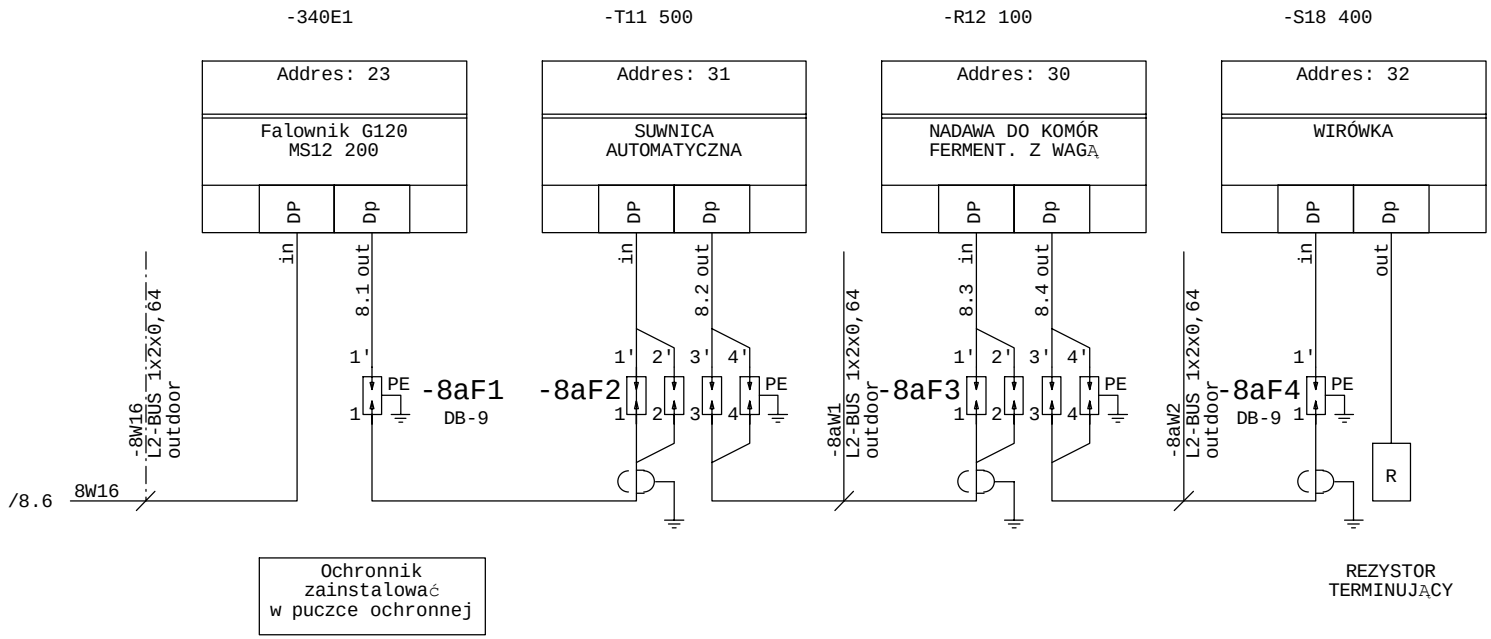

Faza Projektu	Proj. wykonawczy R8	Data 01.2014	Wykonawca	Obiekt	Nazwa rysunku	=SZAFA TGBT +
Numer Projektu	2013/10/GAĆ	Branża AKPiA	VINCI Environnement Polska	Modernizacja Zakładu Gospodarowania Odpadami ZGO Sp. z o.o. Gać 90, 55-200 Oława	Magistrala Profibus DP Integracja urządzeń 3-ich	Rysunek 8a
Opracował	inż. A. Krysiński		02-342 Warszawa Al. Jerozolimskie 162A		Schemat ideowy	z 411 rys.
Sprawdził	mgr. inż. B. Stachowiak					

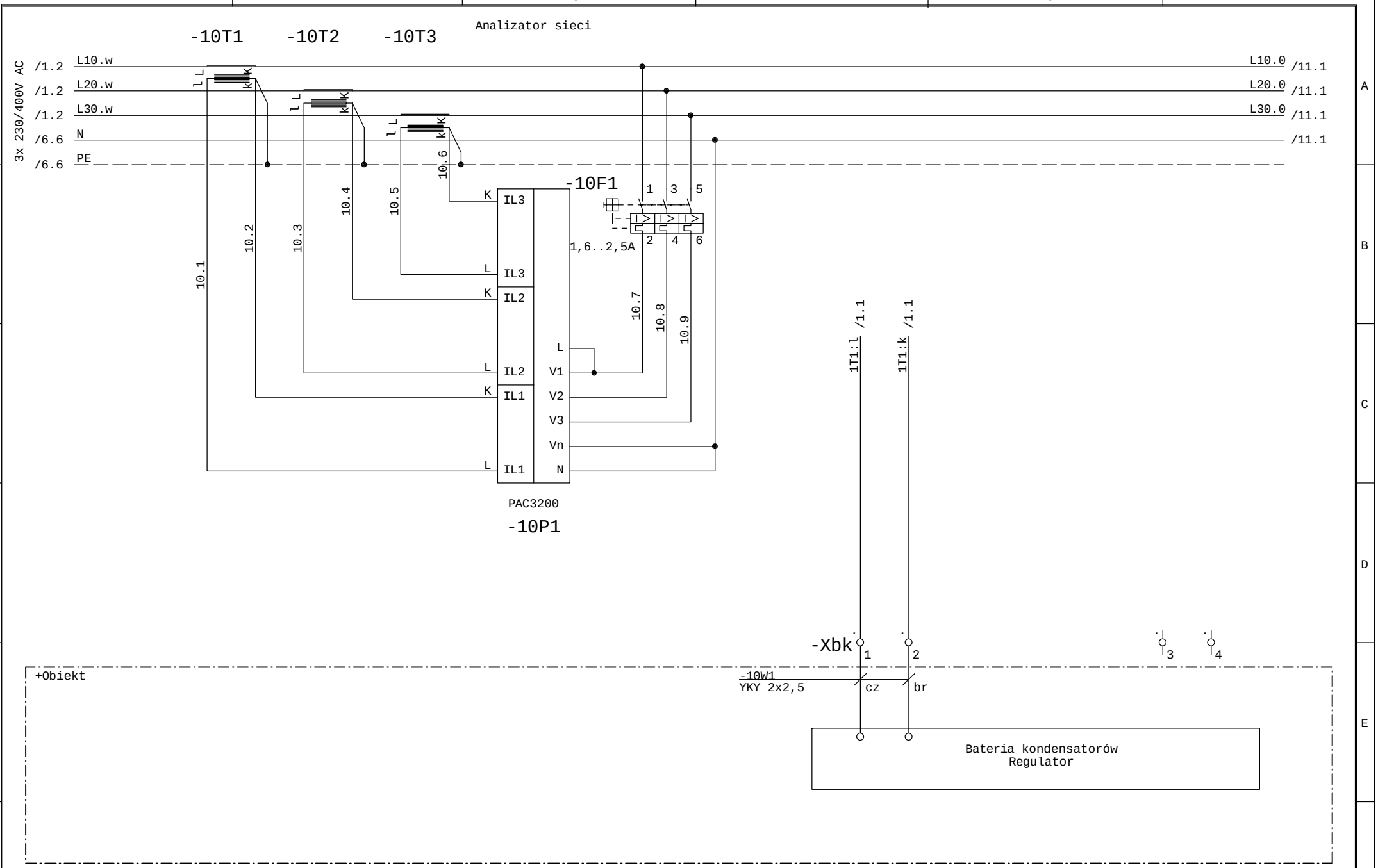

Faza Projektu	Proj. wykonawczy R8	Data 01.2014	Wykonawca	Obiekt	Nazwa rysunku	=SZAFA TGBT +
Numer Projektu	2013/10/GAĆ	Branża AKPiA	VINCI Environnement Polska	Modernizacja Zakładu Gospodarowania Odpadami ZGO Sp. z o.o.	Cabinet TGBT	Rysunek 10
Opracował	inż. A. Krysiński		02-342 Warszawa Al. Jerozolimskie 162A	Gać 90, 55-200 Oława	Rozdział zasilań szaf fabrycznych urządzeń 3-ich	z 411 rys.
Sprawdził	mgr. inż. B. Stachowiak				Schemat ideowy	

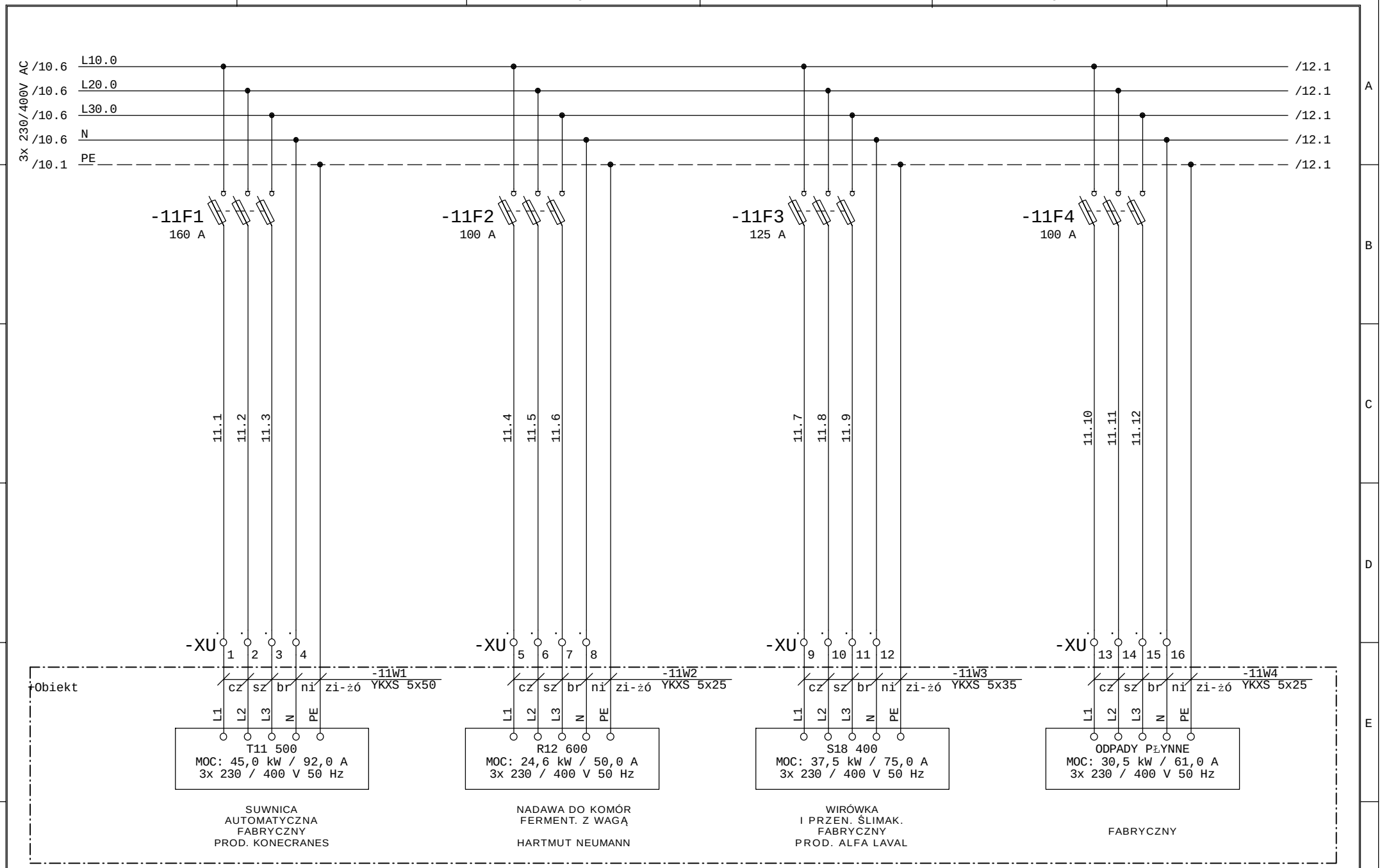

Faza Projektu	Proj. wykonawczy R8	Data 01.2014	Wykonawca	Obiekt	Nazwa rysunku	=SZAFA TGBT +
Numer Projektu	2013/10/GAĆ	Branża AKPiA	VINCI Environnement Polska	Modernizacja Zakładu Gospodarowania Odpadami ZGO Sp. z o.o. Gać 90, 55-200 Oława	Zasilania szaf fabryczych urządzeń 3-ich	Rysunek 11
Opracował	inż. A. Krysiński		02-342 Warszawa Al. Jerozolimskie 162A		Schemat ideowy	z 411 rys.
Sprawdził	mgr. inż. B. Stachowiak					

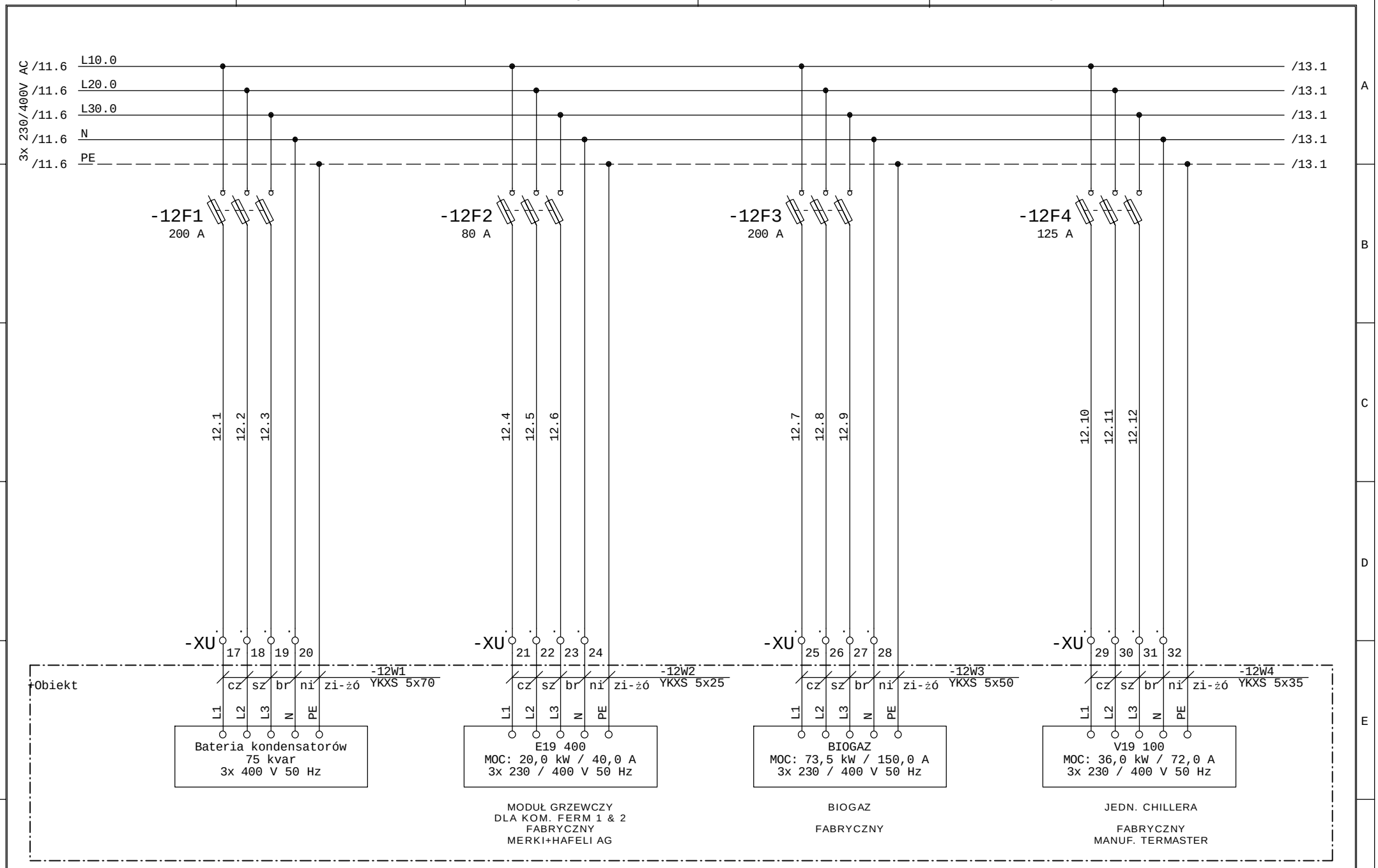

Faza Projektu	Proj. wykonawczy R8	Data 01.2014	Wykonawca	Obiekt	Nazwa rysunku	=SZAFA TGBT +
Numer Projektu	2013/10/GAĆ	Branża AKPiA	VINCI Environnement Polska	Modernizacja Zakładu Gospodarowania Odpadami ZGO Sp. z o.o.	Zasilania szaf fabryczych urządzeń 3-ich	Rysunek 12
Opracował	inż. A. Krysiński		02-342 Warszawa Al. Jerozolimskie 162A	Gać 90, 55-200 Oława	Schemat ideowy	z 411 rys.
Sprawdził	mgr. inż. B. Stachowiak					

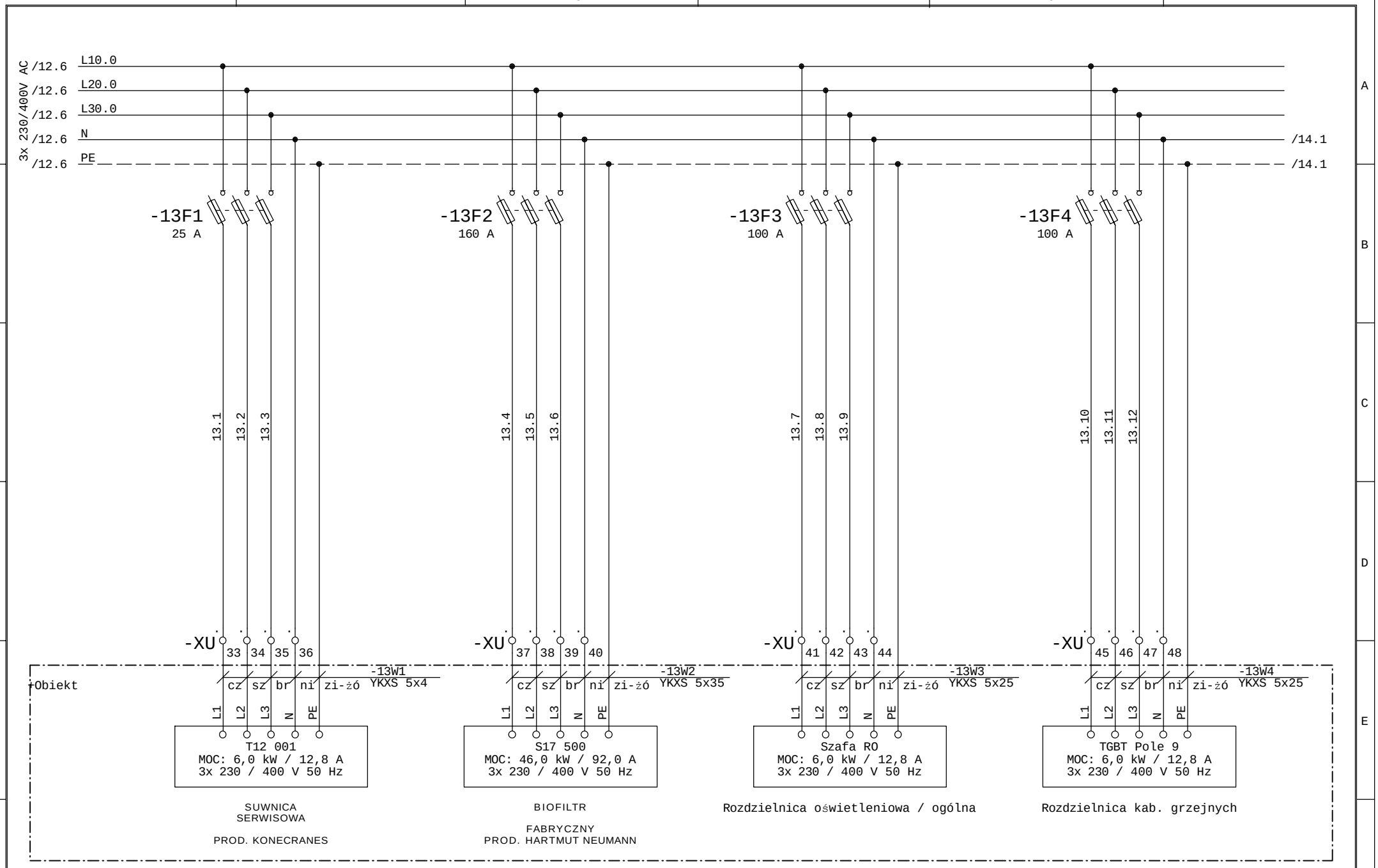

Faza Projektu	Proj. wykonawczy R8	Data 01.2014	Wykonawca	Obiekt	Nazwa rysunku	=SZAFA TGBT +
Numer Projektu	2013/10/GAĆ	Branża AKPiA	VINCI Environnement Polska	Modernizacja Zakładu Gospodarowania Odpadami ZGO Sp. z o.o. Gać 90, 55-200 Oława	Zasilania szaf fabryczych urządzeń 3-ich	Rysunek 13
Opracował	inż. A. Krysiński		02-342 Warszawa Al. Jerozolimskie 162A		Schemat ideowy	z 411 rys.
Sprawdził	mgr. inż. B. Stachowiak					

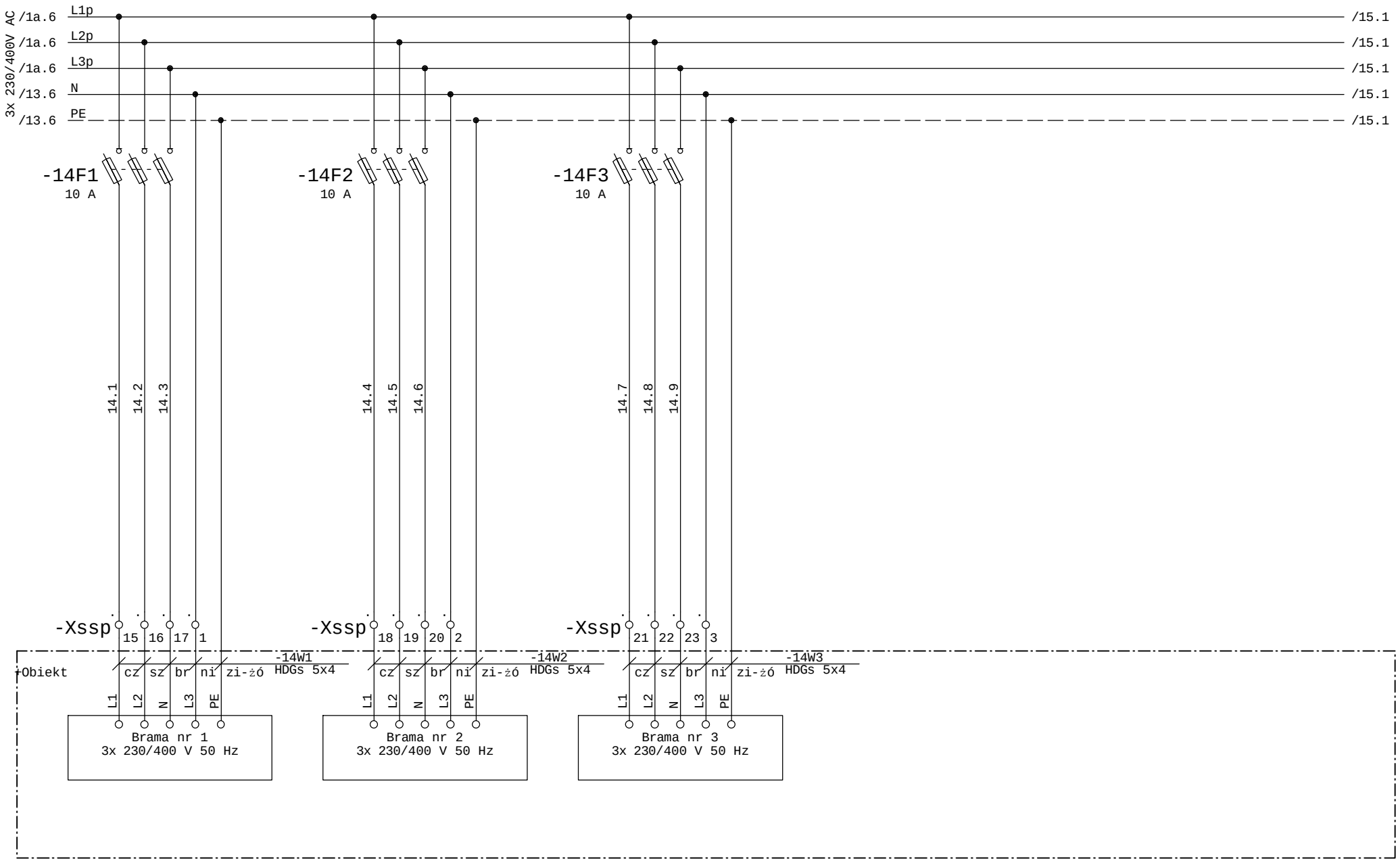

Faza Projektu	Proj. wykonawczy R8	Data 01.2014	Wykonawca	Obiekt	Nazwa rysunku	=SZAFA TGBT +
Numer Projektu	2013/10/GAĆ	Branża AKPiA	VINCI Environnement Polska	Modernizacja Zakładu Gospodarowania Odpadami ZGO Sp. z o.o. Gać 90, 55-200 Oława	System SAP - zasilanie urządzeń	Rysunek 14
Opracował	inż. A. Krysiński		02-342 Warszawa Al. Jerozolimskie 162A		Schemat ideowy	z 411 rys.
Sprawdził	mgr. inż. B. Stachowiak					

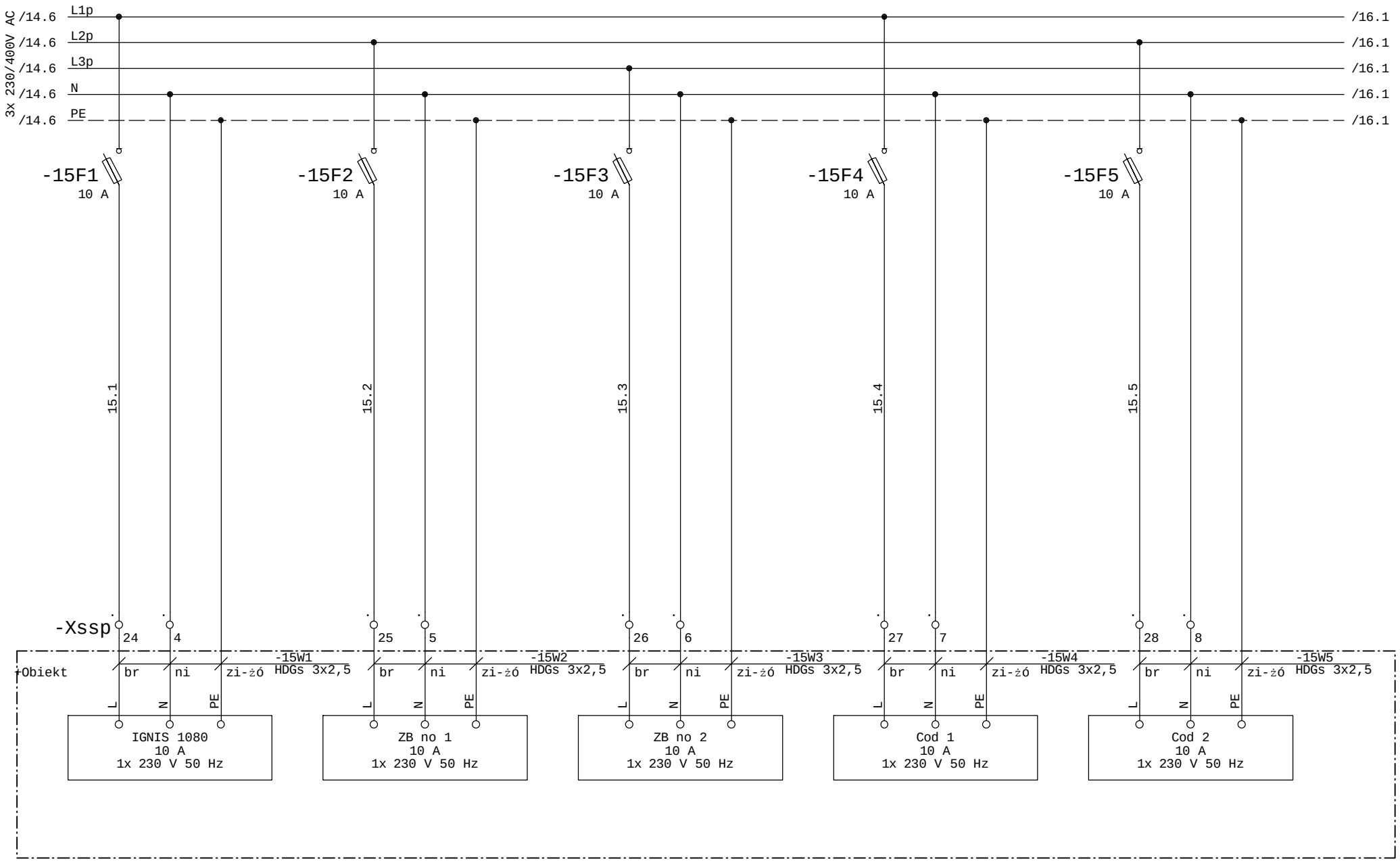

Faza Projektu	Proj. wykonawczy R8	Data 01.2014	Wykonawca	Obiekt	Nazwa rysunku	=SZAFA TGBT +
Numer Projektu	2013/10/GAĆ	Branża AKPiA	VINCI Environnement Polska	Modernizacja Zakładu Gospodarowania Odpadami ZGO Sp. z o.o. Gać 90, 55-200 Oława	System SAP - zasilanie urządzeń	Rysunek 15
Opracował	inż. A. Krysiński		02-342 Warszawa Al. Jerozolimskie 162A		Schemat ideowy	z 411 rys.
Sprawdził	mgr. inż. B. Stachowiak					

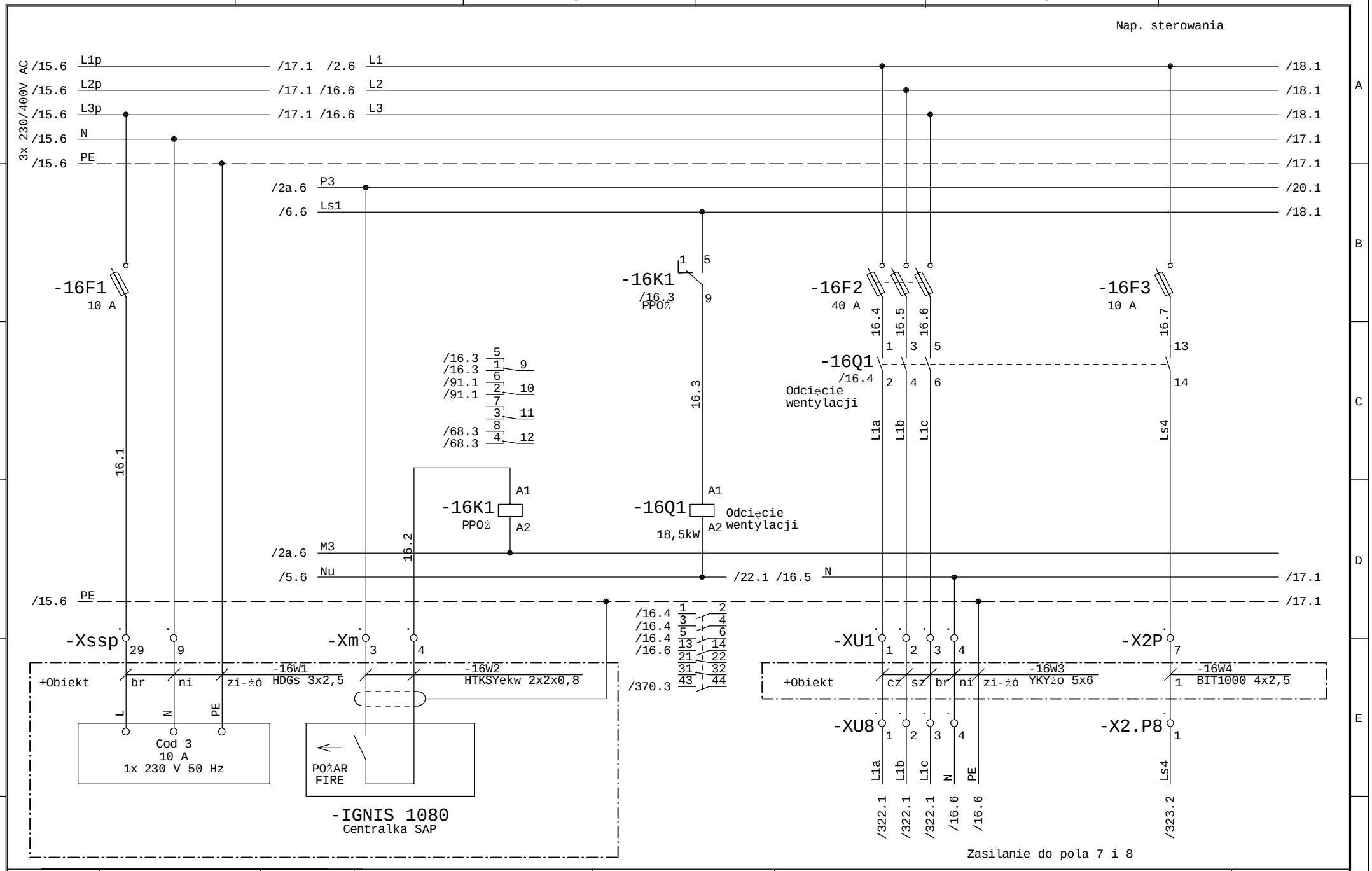

Faza Projektu	Proj. wykonawczy R8	Data 01.2014	Wykonawca	Obiekt	Nazwa rysunku	=SZAFA TGBT +
Numer Projektu	2013/10/GAĆ	Branża AKPiA	VINCI Environnement Polska	Modernizacja Zakładu Gospodarowania Odpadami ZGO Sp. z o.o. Gać 90, 55-200 Oława	System SAP - zasilanie urządzeń, sygnalizacja	Rysunek 16
Opracował	inż. A. Krysiński		02-342 Warszawa Al. Jerozolimskie 162A		Schemat ideowy	z 411 rys.
Sprawdził	mgr. inż. B. Stachowiak					

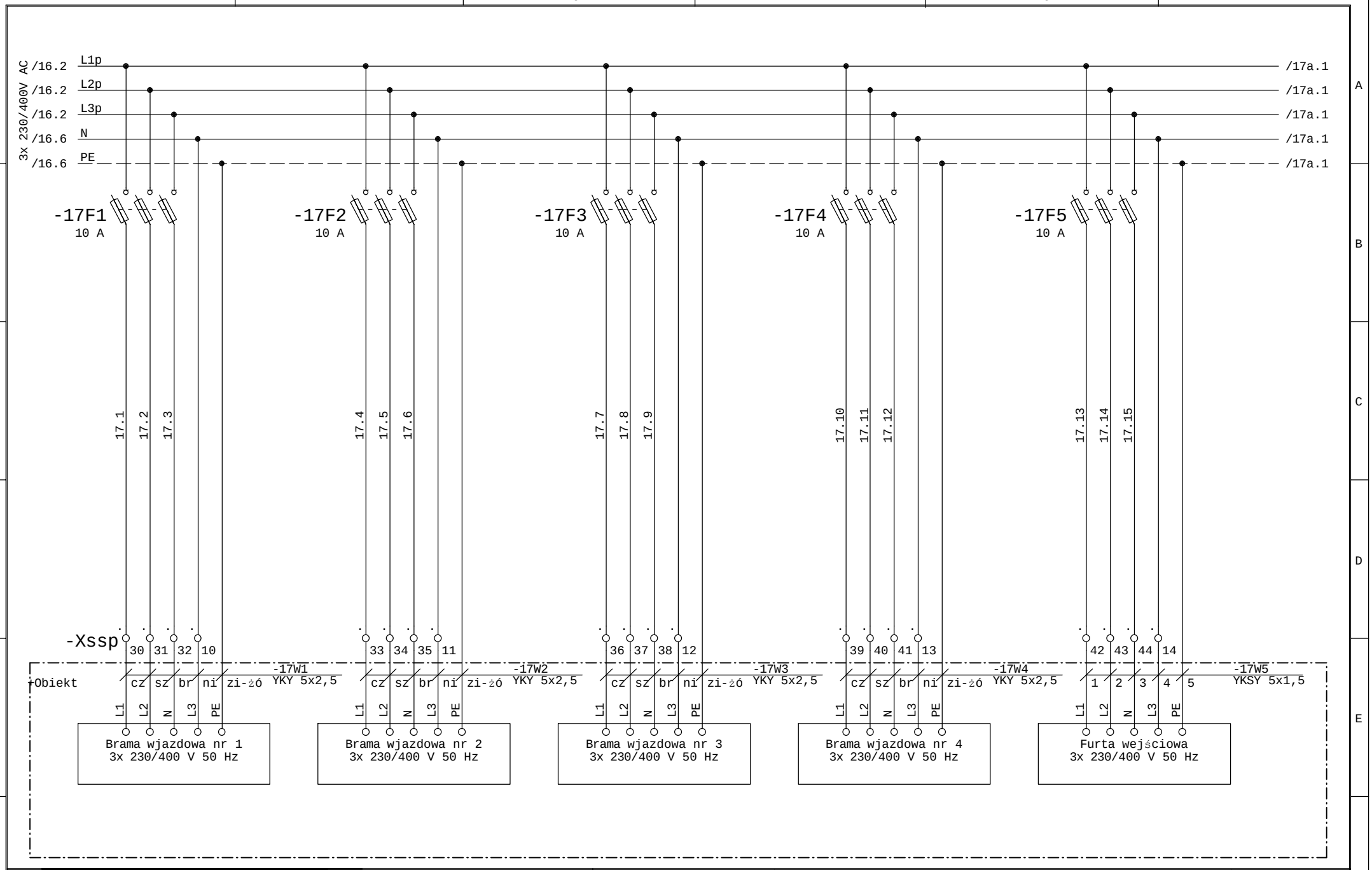

Faza Projektu	Proj. wykonawczy R8	Data 01.2014	Wykonawca	Obiekt	Nazwa rysunku	=SZAFA TGBT +
Numer Projektu	2013/10/GAĆ	Branża AKPiA	VINCI Environnement Polska	Modernizacja Zakładu Gospodarowania Odpadami ZGO Sp. z o.o.	Bramy wjazdowe - zasilanie urządzeń	Rysunek 17
Opracował	inż. A. Krysiński		02-342 Warszawa Al. Jerozolimskie 162A	Gać 90, 55-200 Oława	Schemat ideowy	z 411 rys.
Sprawdził	mgr. inż. B. Stachowiak					

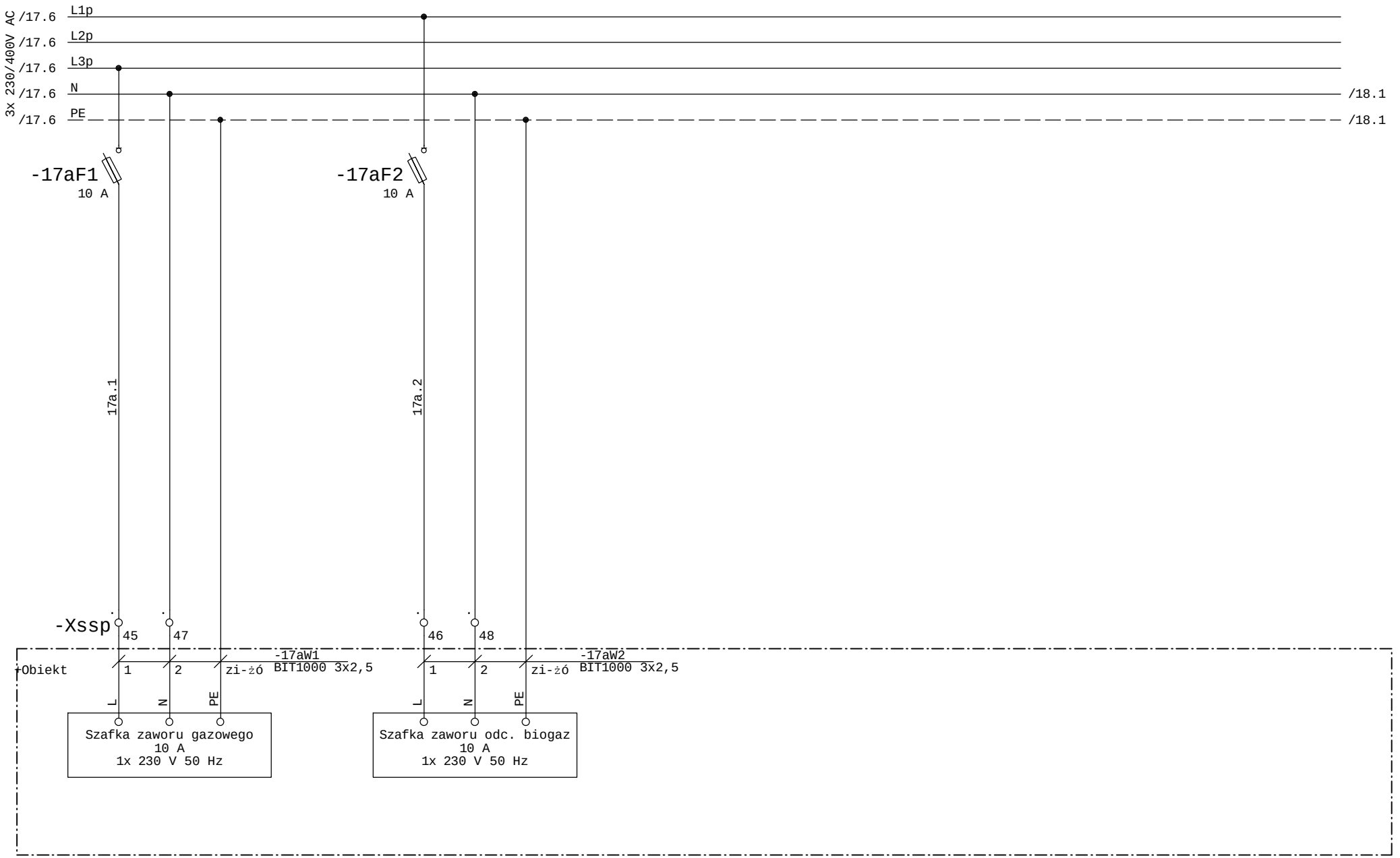

Faza Projektu	Proj. wykonawczy R8	Data 01.2014	Wykonawca	Obiekt	Nazwa rysunku	=SZAFA TGBT +
Numer Projektu	2013/10/GAĆ	Branża AKPiA	VINCI Environnement Polska	Modernizacja Zakładu Gospodarowania Odpadami ZGO Sp. z o.o. Gać 90, 55-200 Oława	Zasilanie szafki zaworu gazowego oraz szafki zaworu odcinającego biogaz	Rysunek 17a
Opracował	inż. A. Krysiński		02-342 Warszawa Al. Jerozolimskie 162A		Schemat ideowy	z 411 rys.
Sprawdził	mgr. inż. B. Stachowiak					

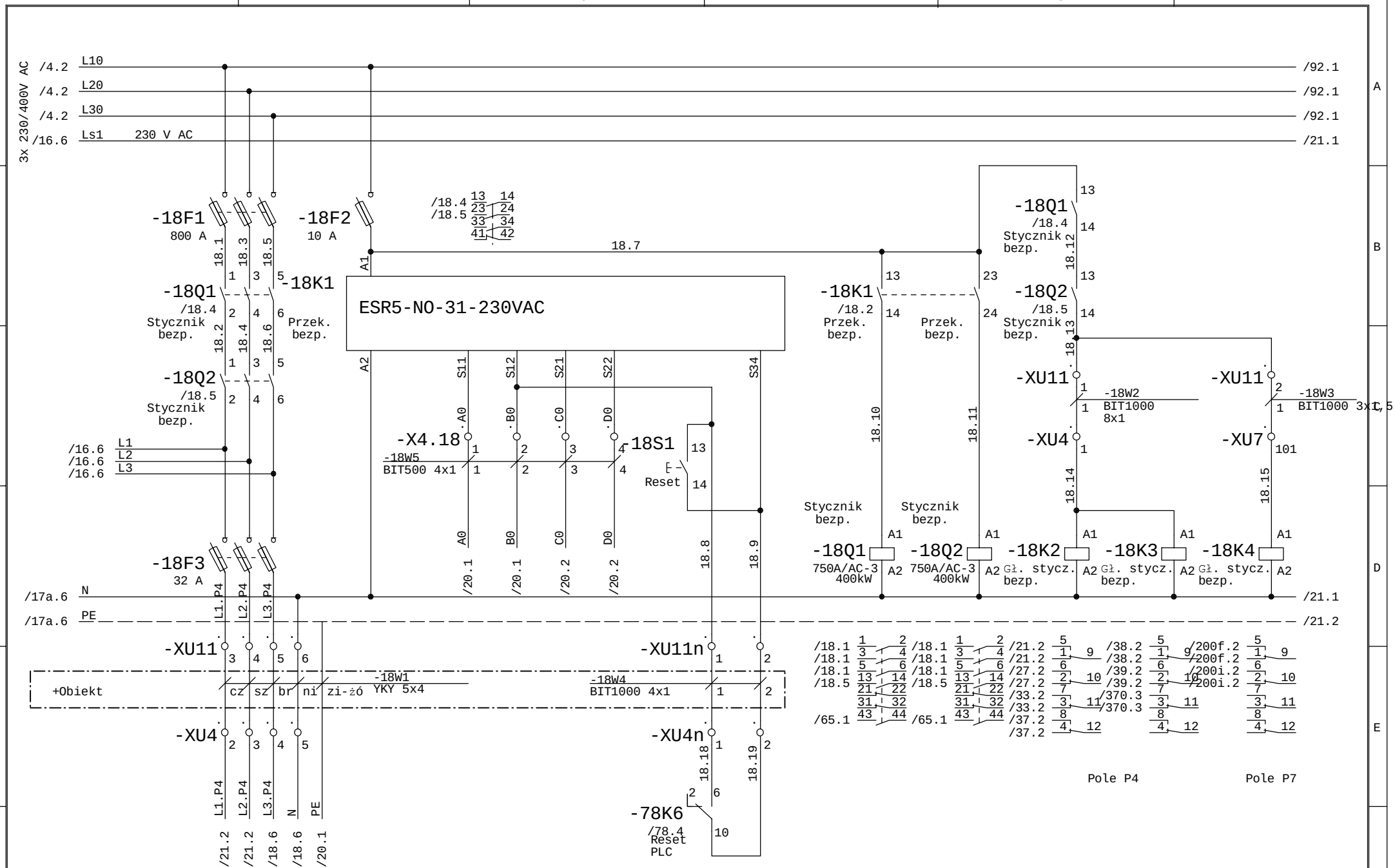

Faza Projektu	Proj. wykonawczy R8	Data 01.2014	Wykonawca	Obiekt	Nazwa rysunku	=SZAFA TGBT +
Numer Projektu	2013/10/GAĆ	Branża AKPiA	VINCI Environnement Polska	Modernizacja Zakładu Gospodarowania Odpadami ZGO Sp. z o.o.	Wyłączenie bezpieczeństwa - zasilanie i ster. Wyłączenie główne	Rysunek 18
Opracował	inż. A. Krysiński		02-342 Warszawa Al. Jerozolimskie 162A	Gać 90, 55-200 Oława	Schemat ideowy	z 411 rys.
Sprawdził	mgr. inż. B. Stachowiak					

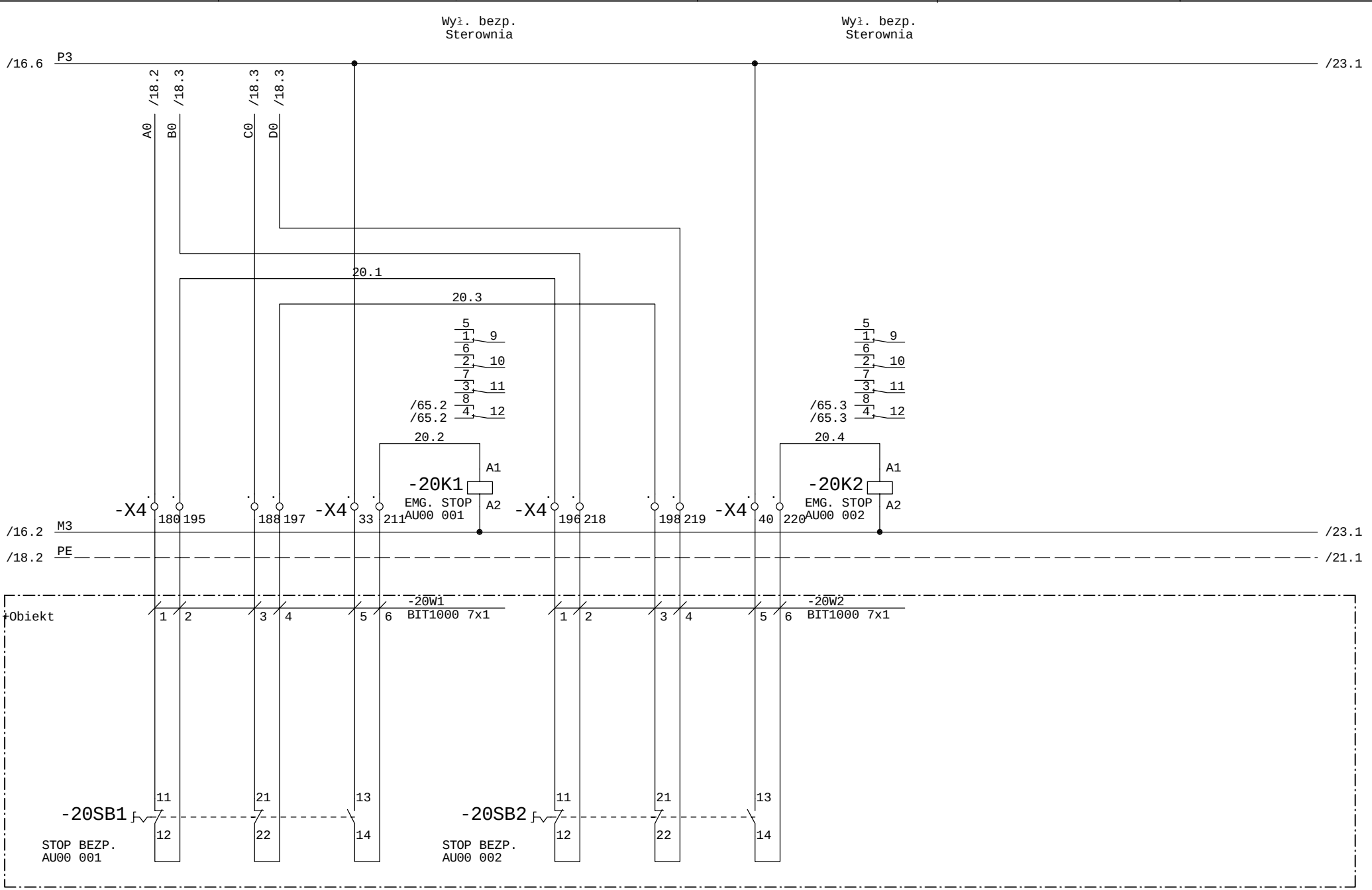

Faza Projektu	Proj. wykonawczy R8	Data 01.2014	Wykonawca	Obiekt	Nazwa rysunku	=SZAFA TGBT +
Numer Projektu	2013/10/GAĆ	Branża AKPiA	VINCI Environnement Polska	Modernizacja Zakładu Gospodarowania Odpadami ZGO Sp. z o.o.	Wyłączniki bezpieczeństwa Wyłączenie główne	Rysunek 20
Opracował	inż. A. Krysiński		02-342 Warszawa Al. Jerozolimskie 162A	Gać 90, 55-200 Oława	Schemat ideowy	z 411 rys.
Sprawdził	mgr. inż. B. Stachowiak					

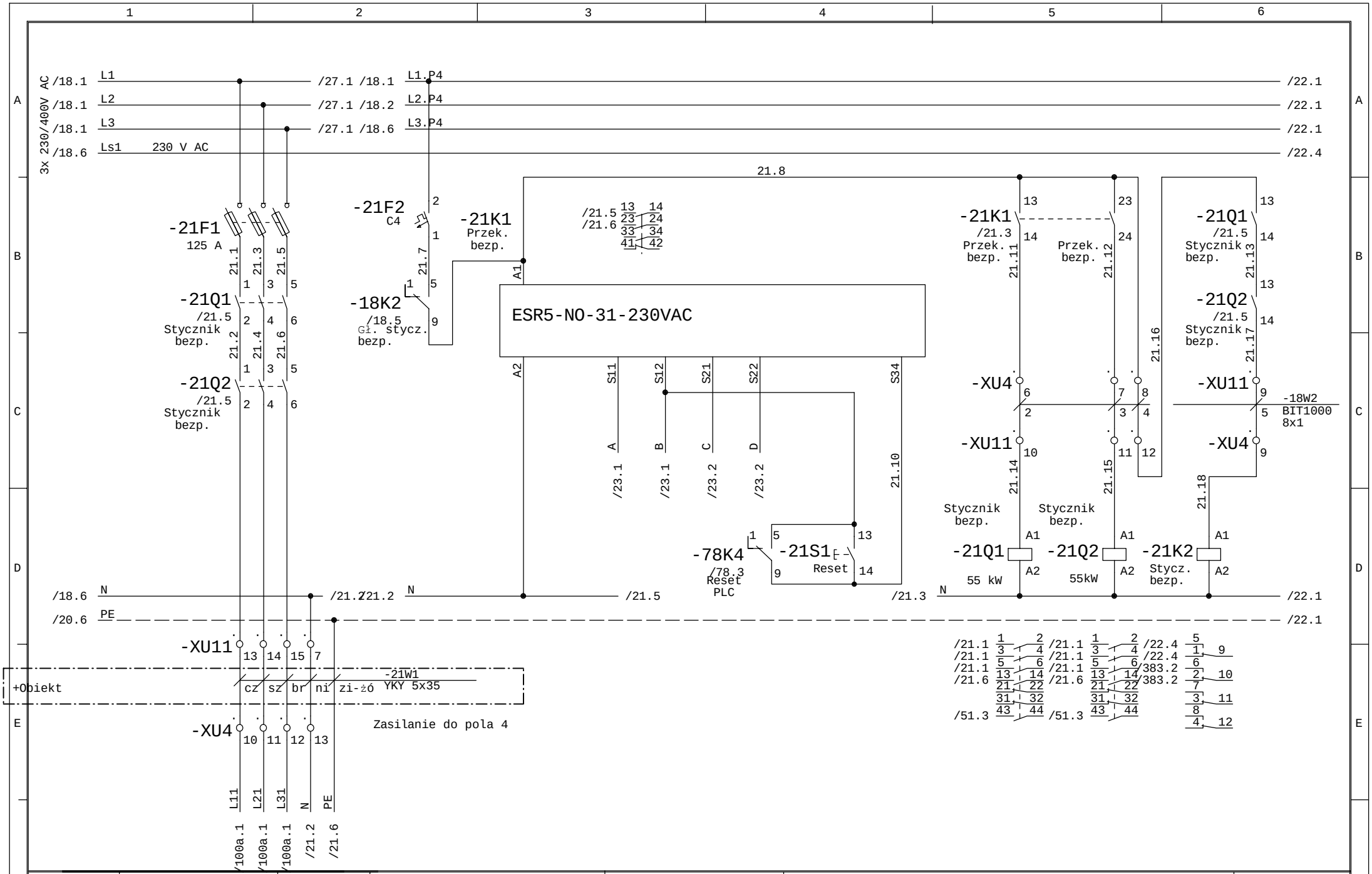

Faza Projektu	Proj. wykonawczy R8	Data 01.2014	Wykonawca	Obiekt	Nazwa rysunku
Numer Projektu	2013/10/GAĆ	Branża AKPiA	VINCI Environnement Polska	Modernizacja Zakładu Gospodarowania Odpadami ZGO Sp. z o.o. Gać 90, 55-200 Oława	Wyłączenie bezpieczeństwa - zasilanie i ster. Strefa przygotowania
Opracował	inż. A. Krysiński		02-342 Warszawa Al. Jerozolimskie 162A		Schemat ideowy
Sprawdził	mgr. inż. B. Stachowiak				

=SZAFA TGBT +

Rysunek 21 z 411 rys.

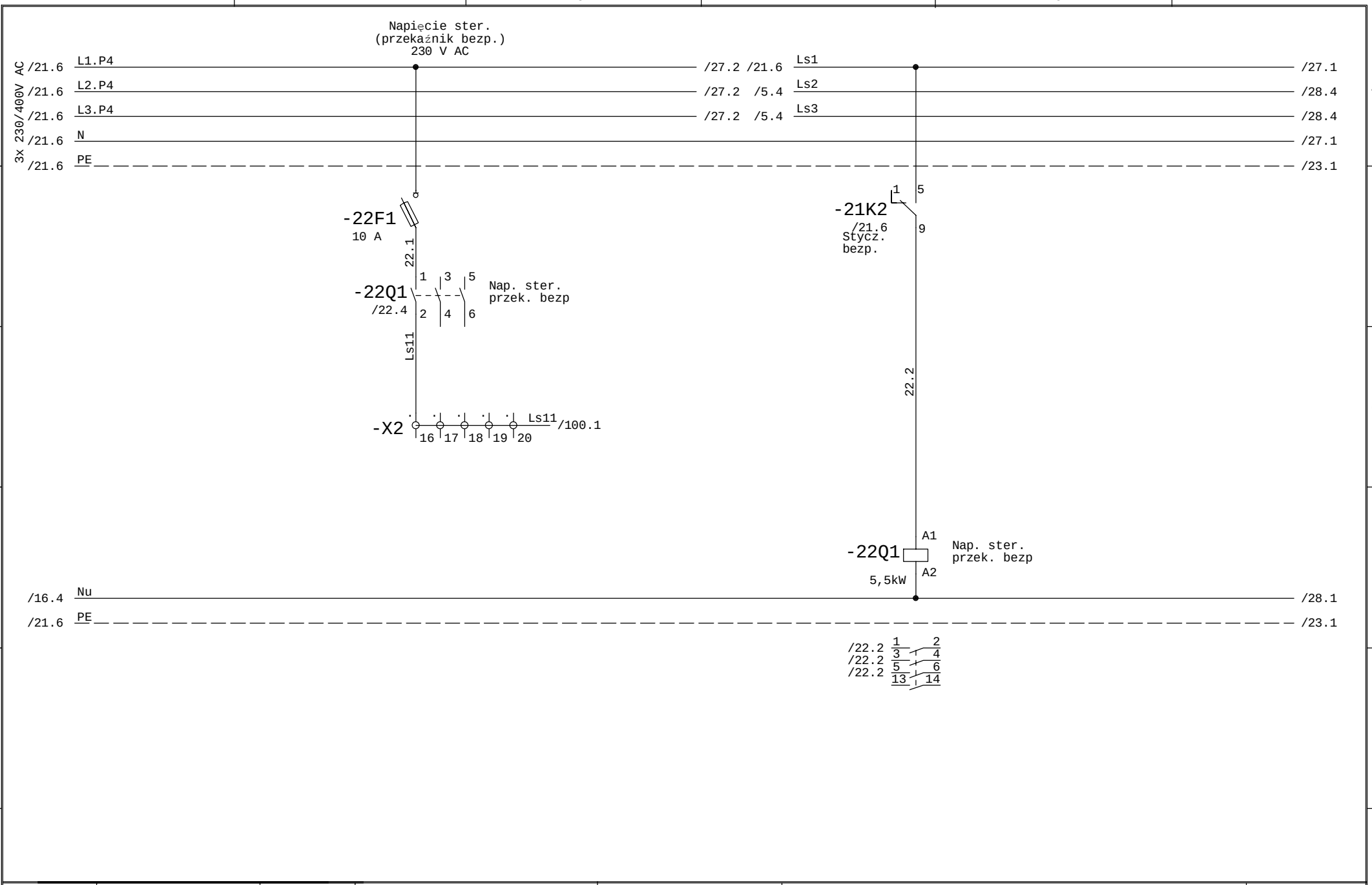

Faza Projektu	Proj. wykonawczy R8	Data 01.2014	Wykonawca	Obiekt	Nazwa rysunku	=SZAFA TGBT +
Numer Projektu	2013/10/GAĆ	Branża AKPiA	VINCI Environnement Polska	Modernizacja Zakładu Gospodarowania Odpadami ZGO Sp. z o.o. Gać 90, 55-200 Oława	Napięcia sterowania 230 V AC Strefa przygotowania	Rysunek 22
Opracował	inż. A. Krysiński		02-342 Warszawa Al. Jerozolimskie 162A		Schemat ideowy	z 411 rys.
Sprawdził	mgr. inż. B. Stachowiak					

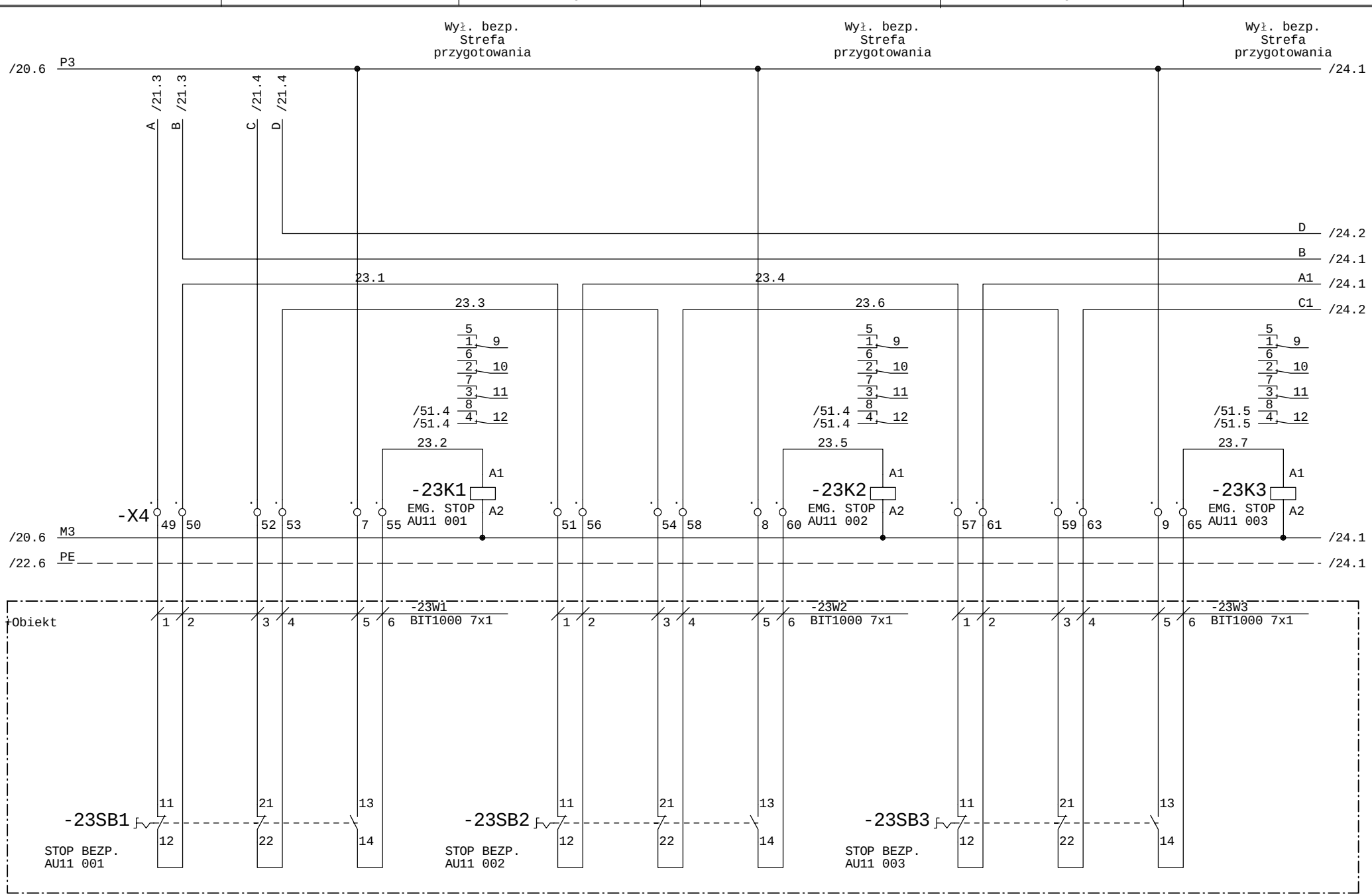

Faza Projektu	Proj. wykonawczy R8	Data 01.2014	Wykonawca	Obiekt	Nazwa rysunku	=SZAFA TGBT +
Numer Projektu	2013/10/GAĆ	Branża AKPiA	VINCI Environnement Polska	Modernizacja Zakładu Gospodarowania Odpadami ZGO Sp. z o.o.	Wyłączniki bezpieczeństwa Strefa przygotowania	Rysunek 23
Opracował	inż. A. Krysiński		02-342 Warszawa Al. Jerozolimskie 162A	Gać 90, 55-200 Oława	Schemat ideowy	z 411 rys.
Sprawdził	mgr. inż. B. Stachowiak					

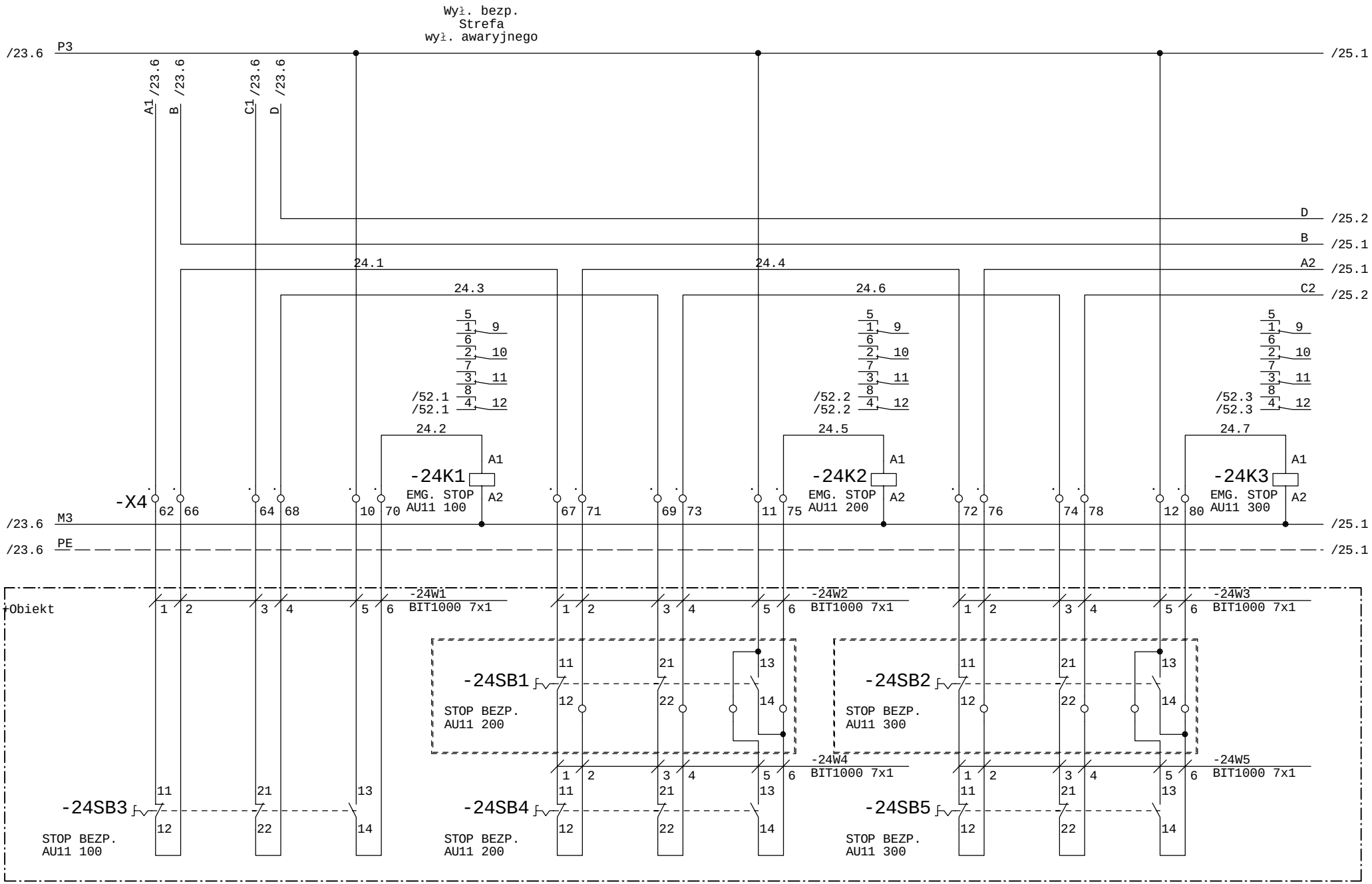

Faza Projektu	Proj. wykonawczy R8	Data 01.2014	Wykonawca	Obiekt	Nazwa rysunku	=SZAFA TGBT +
Numer Projektu	2013/10/GAĆ	Branża AKPiA	VINCI Environnement Polska	Modernizacja Zakładu Gospodarowania Odpadami ZGO Sp. z o.o.	Wyłączniki bezpieczeństwa Strefa przygotowania	Rysunek 24
Opracował	inż. A. Krysiński		02-342 Warszawa Al. Jerozolimskie 162A	Gać 90, 55-200 Oława	Schemat ideowy	z 411 rys.
Sprawdził	mgr. inż. B. Stachowiak					

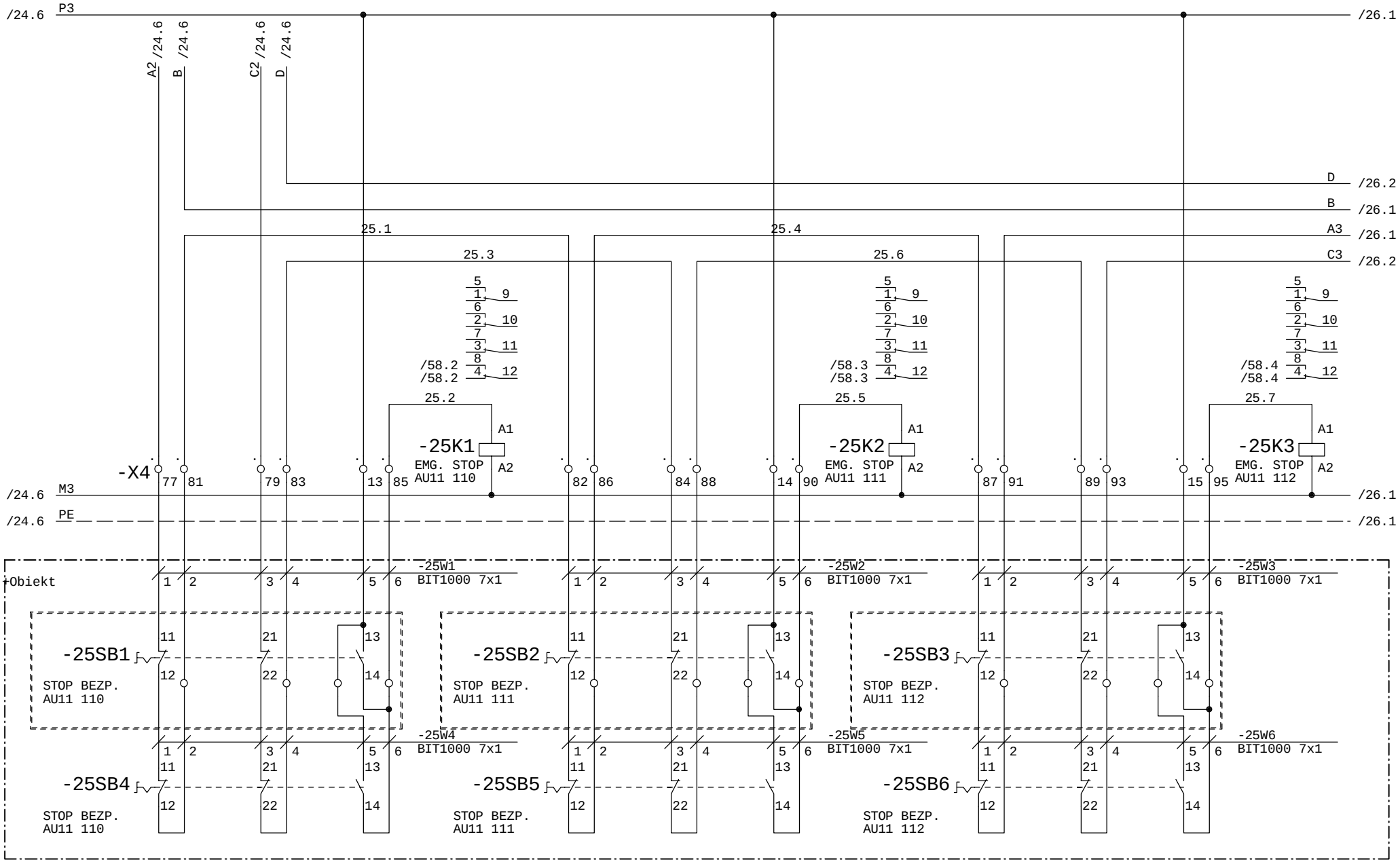

Faza Projektu	Proj. wykonawczy R8	Data 01.2014	Wykonawca	Obiekt	Nazwa rysunku	=SZAFA TGBT +
Numer Projektu	2013/10/GAĆ	Branża AKPiA	VINCI Environnement Polska	Modernizacja Zakładu Gospodarowania Odpadami ZGO Sp. z o.o.	Wyłączniki bezpieczeństwa Strefa przygotowania	Rysunek 25
Opracował	inż. A. Krysiński		02-342 Warszawa Al. Jerozolimskie 162A	Gać 90, 55-200 Oława	Schemat ideowy	z 411 rys.
Sprawdził	mgr. inż. B. Stachowiak					

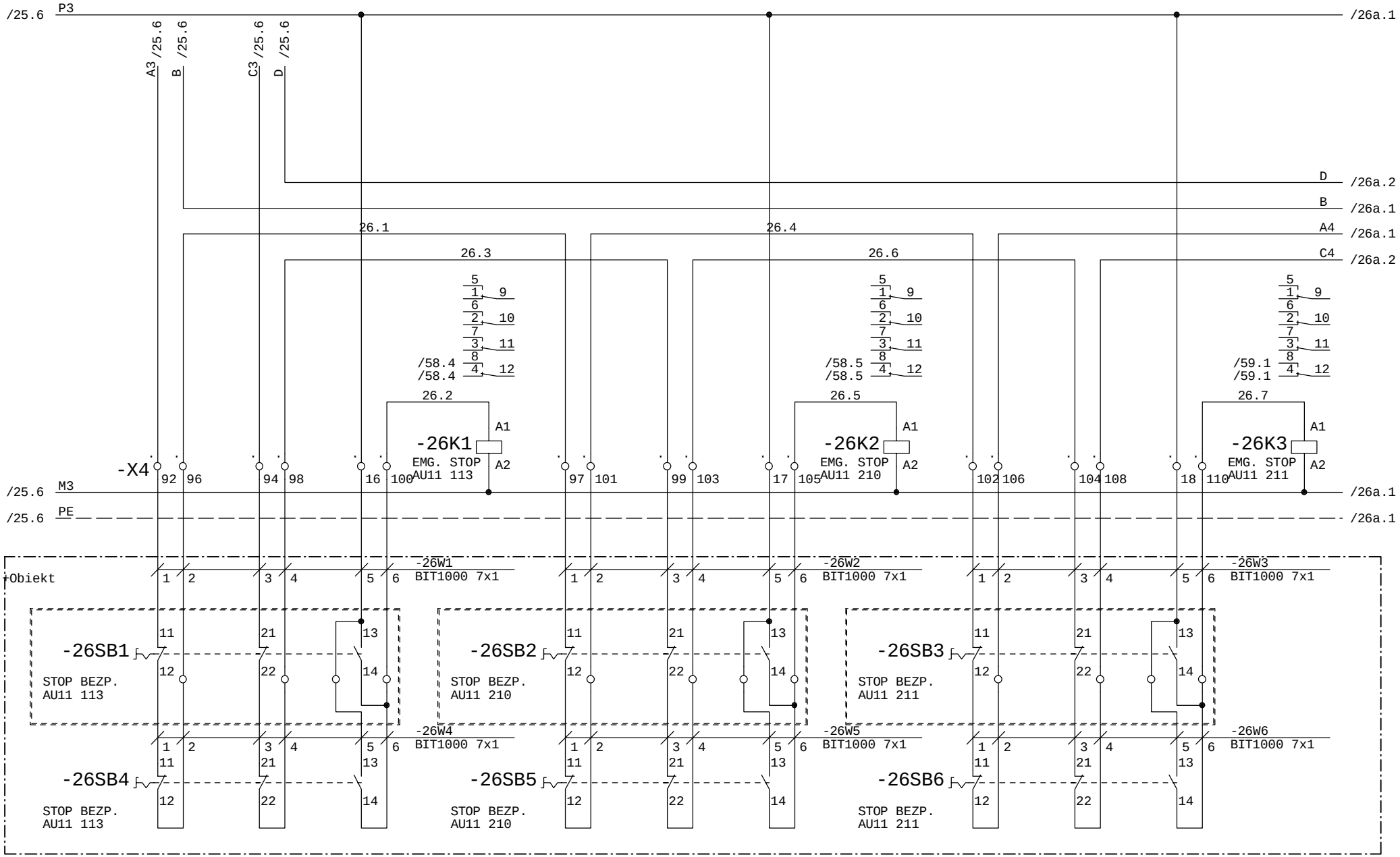

Faza Projektu	Proj. wykonawczy R8	Data 01.2014	Wykonawca	Obiekt	Nazwa rysunku	=SZAFA TGBT +
Numer Projektu	2013/10/GAĆ	Branża AKPiA	VINCI Environnement Polska	Modernizacja Zakładu Gospodarowania Odpadami ZGO Sp. z o.o. Gać 90, 55-200 Oława	Wyłączniki bezpieczeństwa Strefa przygotowania	Rysunek 26
Opracował	inż. A. Krysiński		02-342 Warszawa Al. Jerozolimskie 162A		Schemat ideowy	z 411 rys.
Sprawdził	mgr. inż. B. Stachowiak					

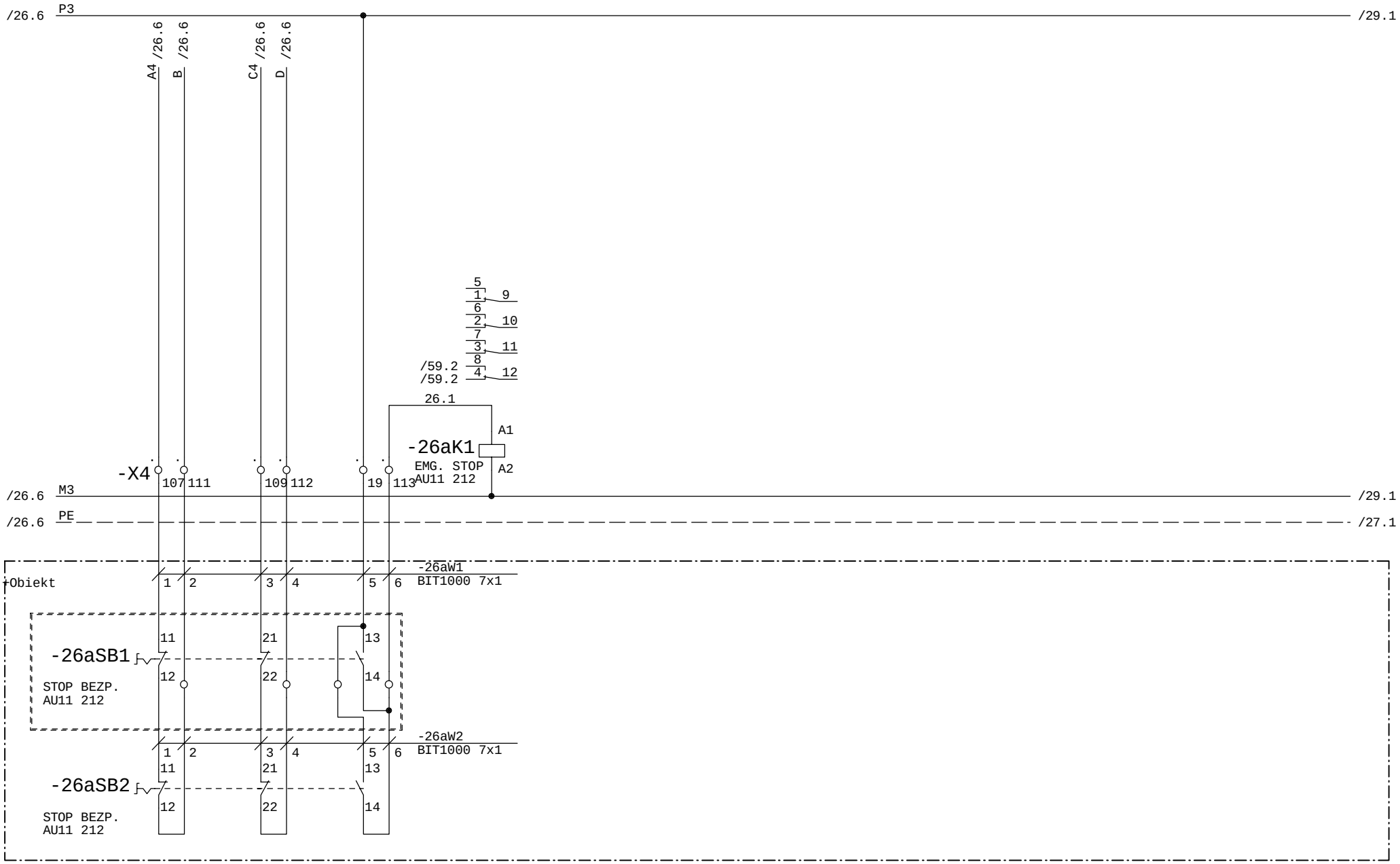

Faza Projektu	Proj. wykonawczy R8	Data 01.2014	Wykonawca	Obiekt	Nazwa rysunku	=SZAFA TGBT +
Numer Projektu	2013/10/GAĆ	Branża AKPiA	VINCI Environnement Polska	Modernizacja Zakładu Gospodarowania Odpadami ZGO Sp. z o.o. Gać 90, 55-200 Oława	Wyłączniki bezpieczeństwa Strefa przygotowania	Rysunek 26a
Opracował	inż. A. Krysiński		02-342 Warszawa Al. Jerozolimskie 162A		Schemat ideowy	z 411 rys.
Sprawdził	mgr. inż. B. Stachowiak					

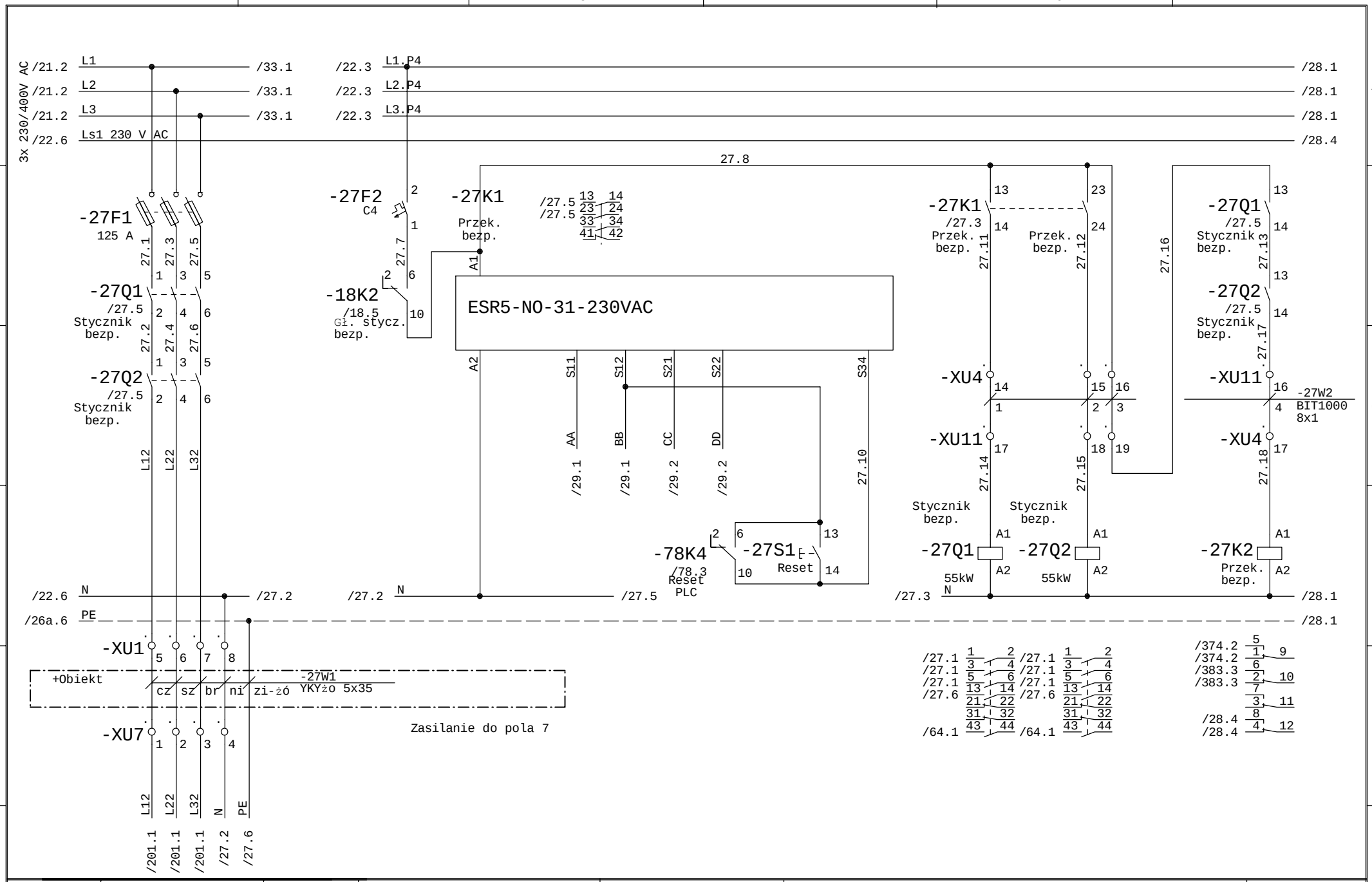

Faza Projektu	Proj. wykonawczy R8	Data 01.2014	Wykonawca	Obiekt	Nazwa rysunku	=SZAFA TGBT +
Numer Projektu	2013/10/GAĆ	Branża AKPiA	VINCI Environnement Polska	Modernizacja Zakładu Gospodarowania Odpadami ZGO Sp. z o.o.	Wyłączenie bezpieczeństwa - zasilanie i ster. Strefa metanizacji	Rysunek 27
Opracował	inż. A. Krysiński		02-342 Warszawa Al. Jerozolimskie 162A	Gać 90, 55-200 Oława	Schemat ideowy	z 411 rys.
Sprawdził	mgr. inż. B. Stachowiak					

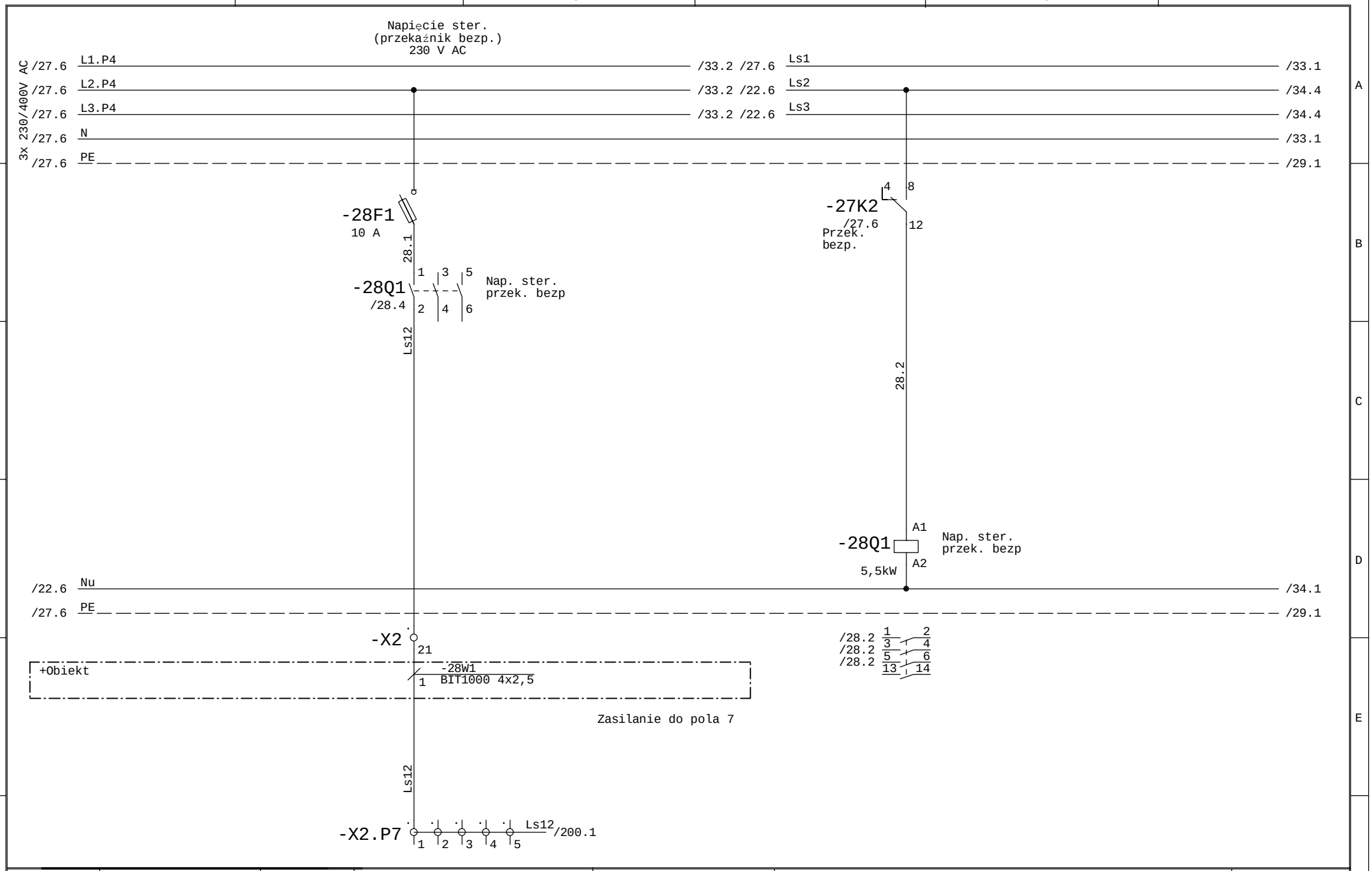

Faza Projektu	Proj. wykonawczy R8	Data 01.2014	Wykonawca	Obiekt	Nazwa rysunku	=SZAFA TGBT +
Numer Projektu	2013/10/GAĆ	Branża AKPiA	VINCI Environnement Polska	Modernizacja Zakładu Gospodarowania Odpadami ZGO Sp. z o.o.	Napięcia sterowania 230 V AC	Rysunek 28
Opracował	inż. A. Krysiński		02-342 Warszawa Al. Jerozolimskie 162A	Gać 90, 55-200 Oława	Strefa metanizacji	z 411 rys.
Sprawdził	mgr. inż. B. Stachowiak				Schemat ideowy	

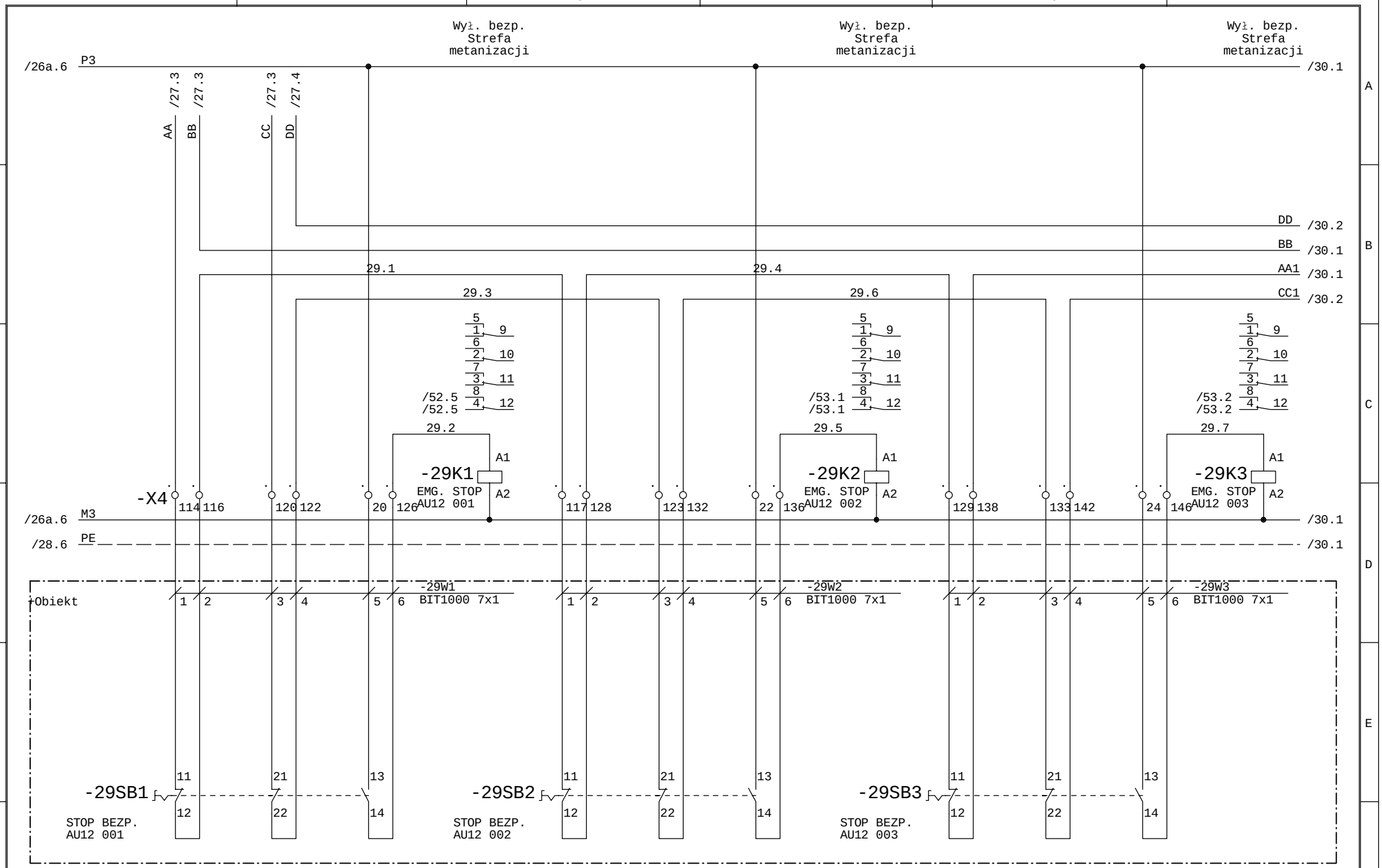

Faza Projektu	Proj. wykonawczy R8	Data 01.2014	Wykonawca	Obiekt	Nazwa rysunku	=SZAFA TGBT +
Numer Projektu	2013/10/GAĆ	Branża AKPiA	VINCI Environnement Polska	Modernizacja Zakładu Gospodarowania Odpadami ZGO Sp. z o.o.	Wyłączniki bezpieczeństwa Strefa metanizacji	Rysunek 29
Opracował	inż. A. Krysiński		02-342 Warszawa Al. Jerozolimskie 162A	Gać 90, 55-200 Oława	Schemat ideowy	z 411 rys.
Sprawdził	mgr. inż. B. Stachowiak					

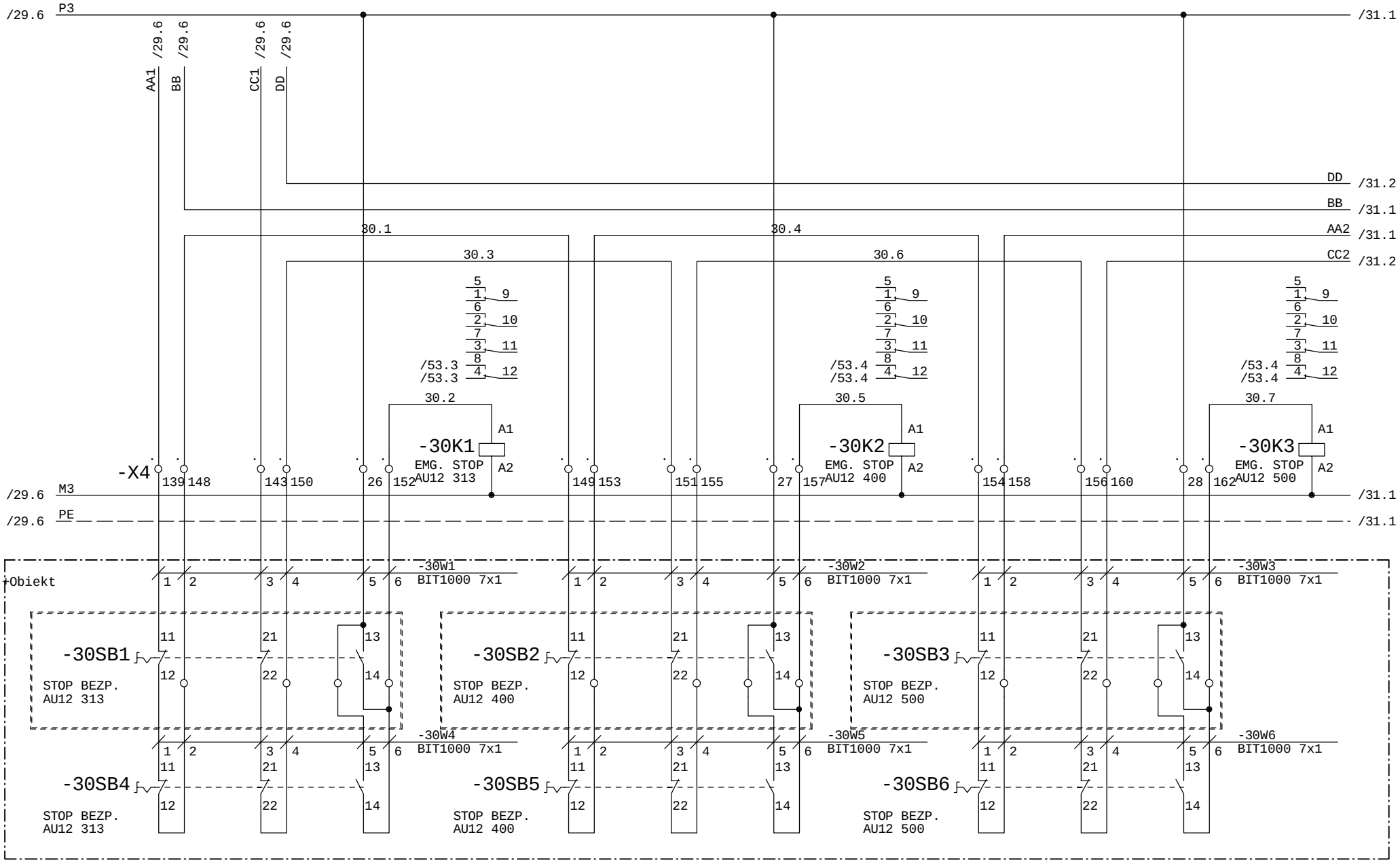

Faza Projektu	Proj. wykonawczy R8	Data 01.2014	Wykonawca	Obiekt	Nazwa rysunku	=SZAFA TGBT +
Numer Projektu	2013/10/GAĆ	Branża AKPiA	VINCI Environnement Polska	Modernizacja Zakładu Gospodarowania Odpadami ZGO Sp. z o.o. Gać 90, 55-200 Oława	Wyłączniki bezpieczeństwa Strefa metanizacji	Rysunek 30
Opracował	inż. A. Krysiński		02-342 Warszawa Al. Jerozolimskie 162A		Schemat ideowy	z 411 rys.
Sprawdził	mgr. inż. B. Stachowiak					

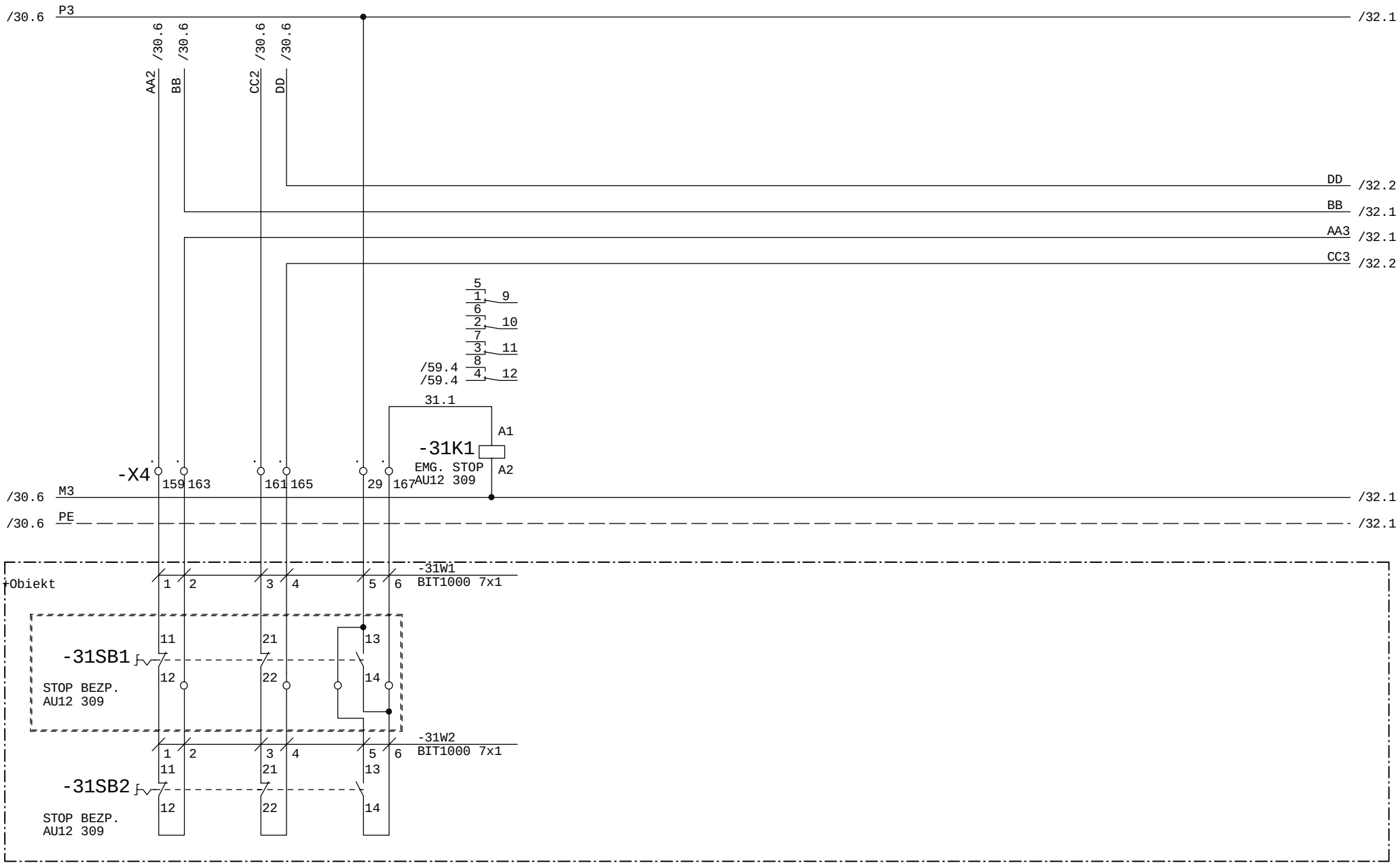

Faza Projektu	Proj. wykonawczy R8	Data 01.2014	Wykonawca	Obiekt	Nazwa rysunku	=SZAFA TGBT +
Numer Projektu	2013/10/GAĆ	Branża AKPiA	VINCI Environnement Polska	Modernizacja Zakładu Gospodarowania Odpadami ZGO Sp. z o.o. Gać 90, 55-200 Oława	Wyłączniki bezpieczeństwa Strefa metanizacji	Rysunek 31
Opracował	inż. A. Krysiński		02-342 Warszawa Al. Jerozolimskie 162A		Schemat ideowy	z 411 rys.
Sprawdził	mgr. inż. B. Stachowiak					

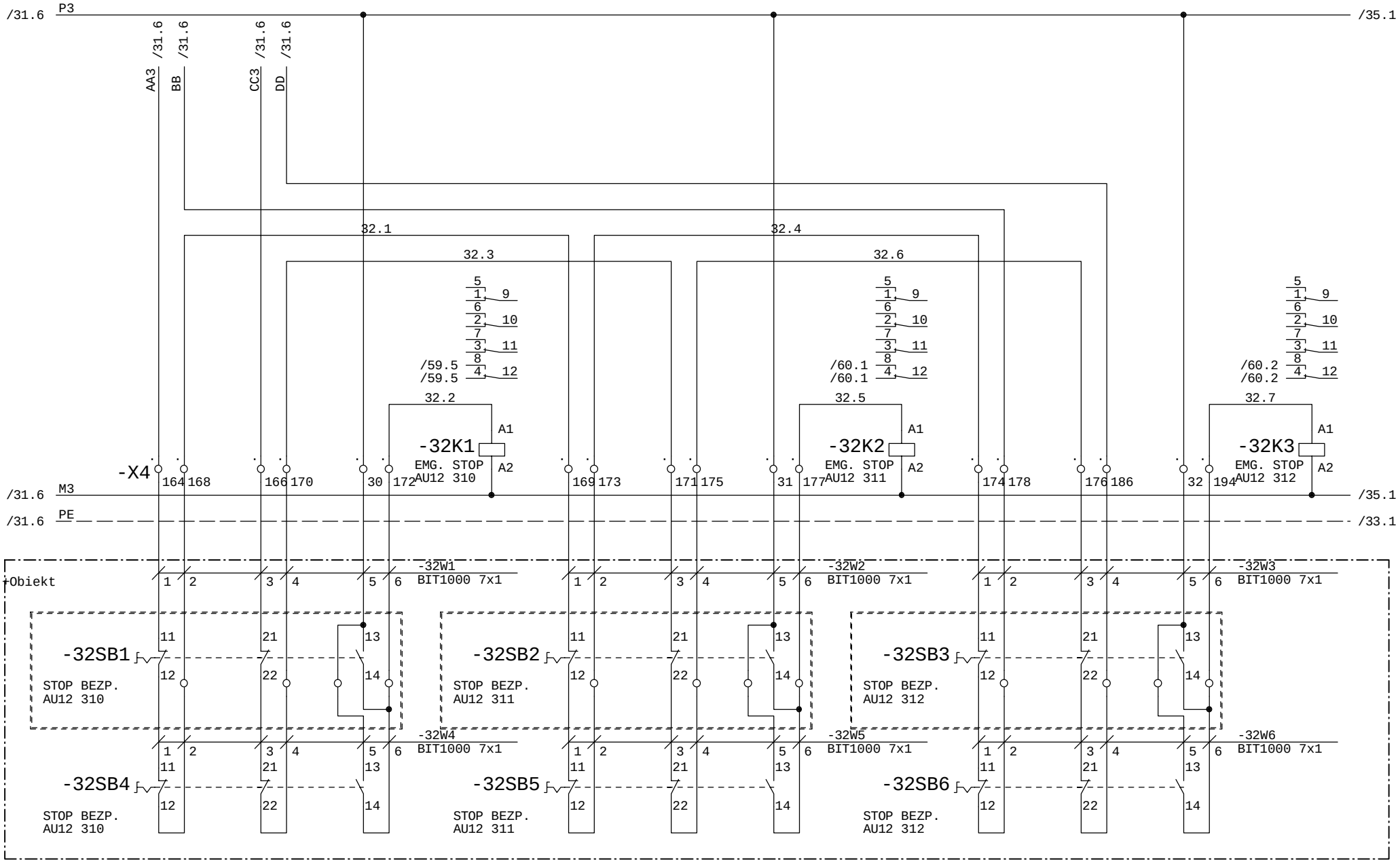

Faza Projektu	Proj. wykonawczy R8	Data 01.2014	Wykonawca	Obiekt	Nazwa rysunku	=SZAFA TGBT +
Numer Projektu	2013/10/GAĆ	Branża AKPiA	VINCI Environnement Polska	Modernizacja Zakładu Gospodarowania Odpadami ZGO Sp. z o.o.	Wyłączniki bezpieczeństwa Strefa metanizacji	Rysunek 32
Opracował	inż. A. Krysiński		02-342 Warszawa Al. Jerozolimskie 162A	Gać 90, 55-200 Oława	Schemat ideowy	z 411 rys.
Sprawdził	mgr. inż. B. Stachowiak					

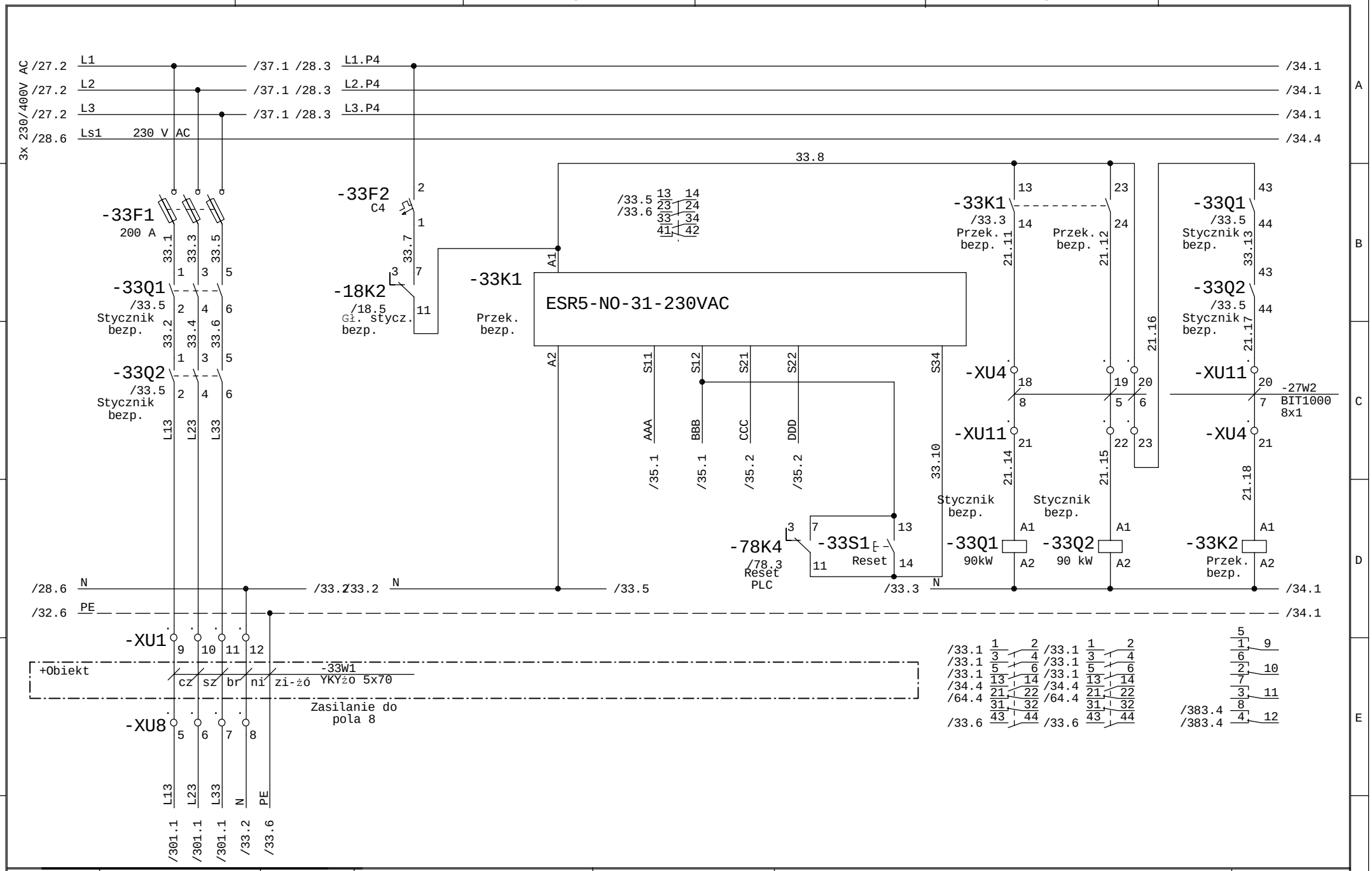

Faza Projektu	Proj. wykonawczy R8	Data 01.2014	Wykonawca	Obiekt	Nazwa rysunku
Numer Projektu	2013/10/GAĆ	Branża AKPiA	VINCI Environnement Polska	Modernizacja Zakładu Gospodarowania Odpadami ZGO Sp. z o.o. Gać 90, 55-200 Oława	Wyłączenie bezpieczeństwa - zasilanie i ster. Strefa dehydracji
Opracował	inż. A. Krysiński		02-342 Warszawa Al. Jerozolimskie 162A		Schemat ideowy
Sprawdził	mgr. inż. B. Stachowiak				

=SZAFA TGBT
+

Rysunek 33
z 411 rys.

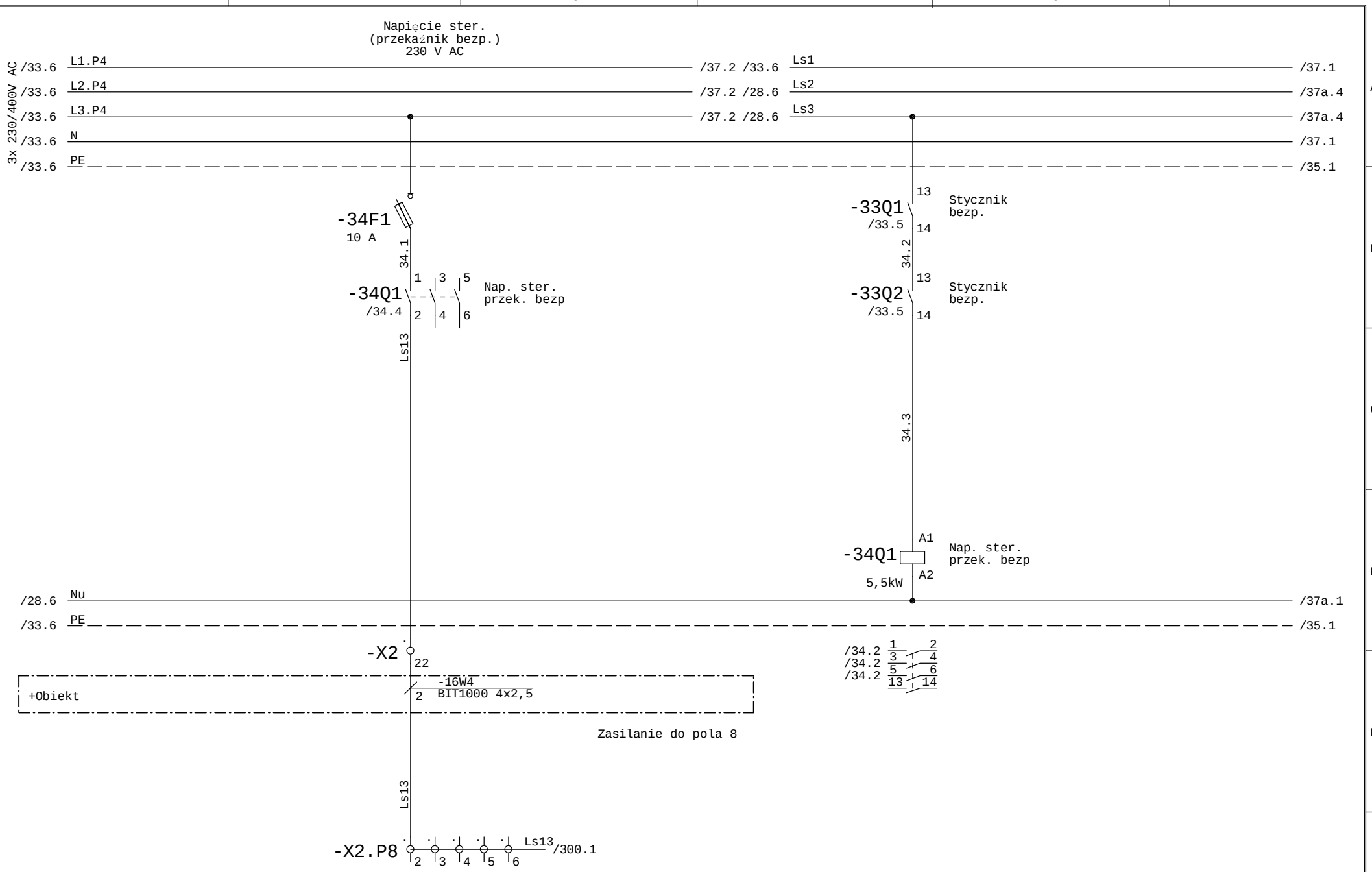

Faza Projektu	Proj. wykonawczy R8	Data 01.2014	Wykonawca	Obiekt	Nazwa rysunku	=SZAFA TGBT +
Numer Projektu	2013/10/GAĆ	Branża AKPiA	VINCI Environnement Polska	Modernizacja Zakładu Gospodarowania Odpadami ZGO Sp. z o.o.	Napięcia sterowania 230 V AC	
Opracował	inż. A. Krysiński		02-342 Warszawa Al. Jerozolimskie 162A	Gać 90, 55-200 Oława	Strefa dehydracji	Rysunek 34
Sprawdził	mgr. inż. B. Stachowiak				Schemat ideowy	z 411 rys.

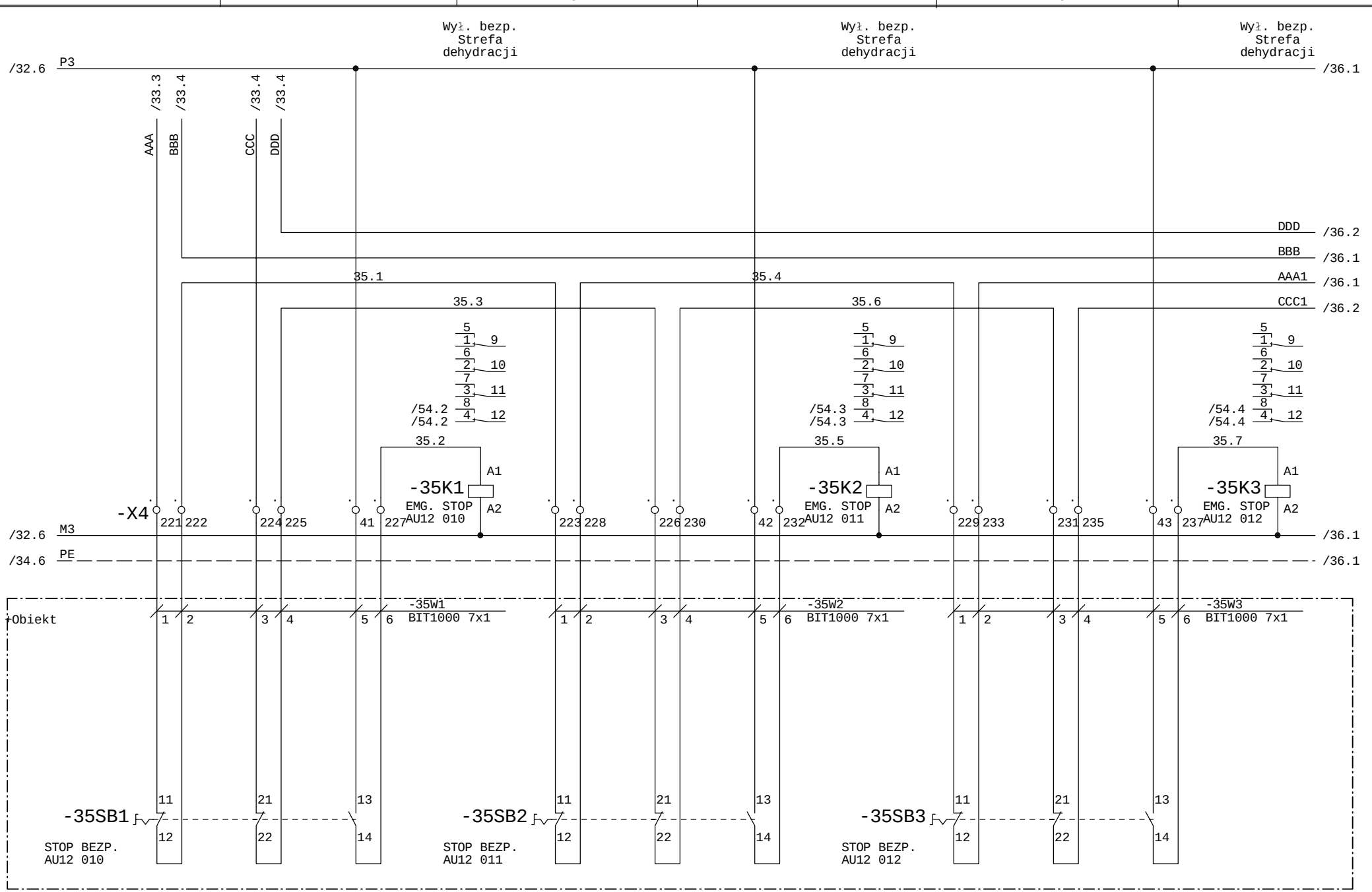

Faza Projektu	Proj. wykonawczy R8	Data 01.2014	Wykonawca	Obiekt	Nazwa rysunku	=SZAFA TGBT +
Numer Projektu	2013/10/GAĆ	Branża AKPiA	VINCI Environnement Polska	Modernizacja Zakładu Gospodarowania Odpadami ZGO Sp. z o.o.	Wyłączniki bezpieczeństwa Strefa dehydracji	Rysunek 35
Opracował	inż. A. Krysiński		02-342 Warszawa Al. Jerozolimskie 162A	Gać 90, 55-200 Oława	Schemat ideowy	z 411 rys.
Sprawdził	mgr. inż. B. Stachowiak					

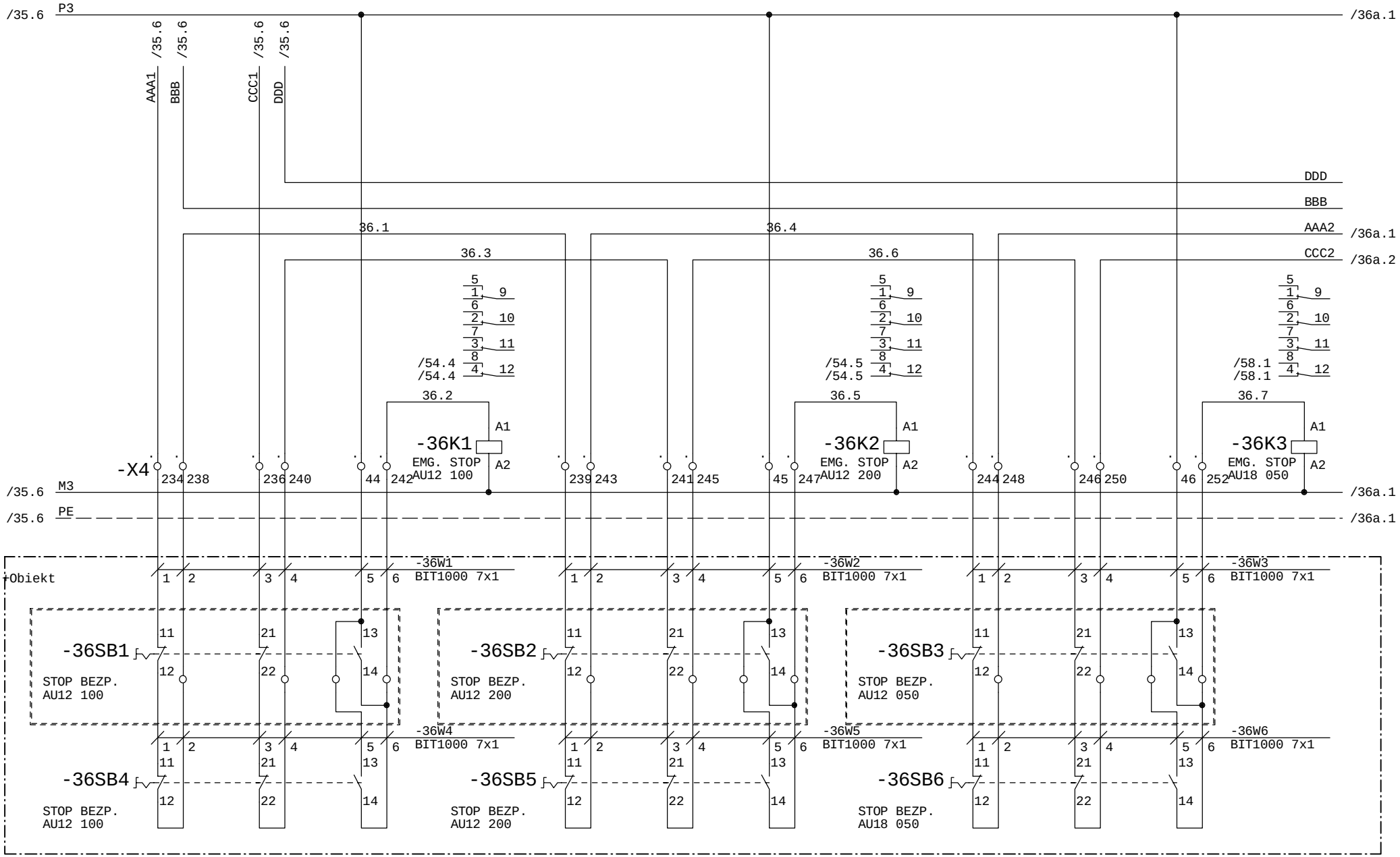

Faza Projektu	Proj. wykonawczy R8	Data 01.2014	Wykonawca	Obiekt	Nazwa rysunku
Numer Projektu	2013/10/GAĆ	Branża AKPiA	VINCI Environnement Polska	Modernizacja Zakładu Gospodarowania Odpadami ZGO Sp. z o.o.	Wyłączniki bezpieczeństwa Strefa dehydracji
Opracował	inż. A. Krysiński		02-342 Warszawa Al. Jerozolimskie 162A	Gać 90, 55-200 Oława	Schemat ideowy
Sprawdził	mgr. inż. B. Stachowiak				=SZAFA TGBT +
					Rysunek 36 z 411 rys.

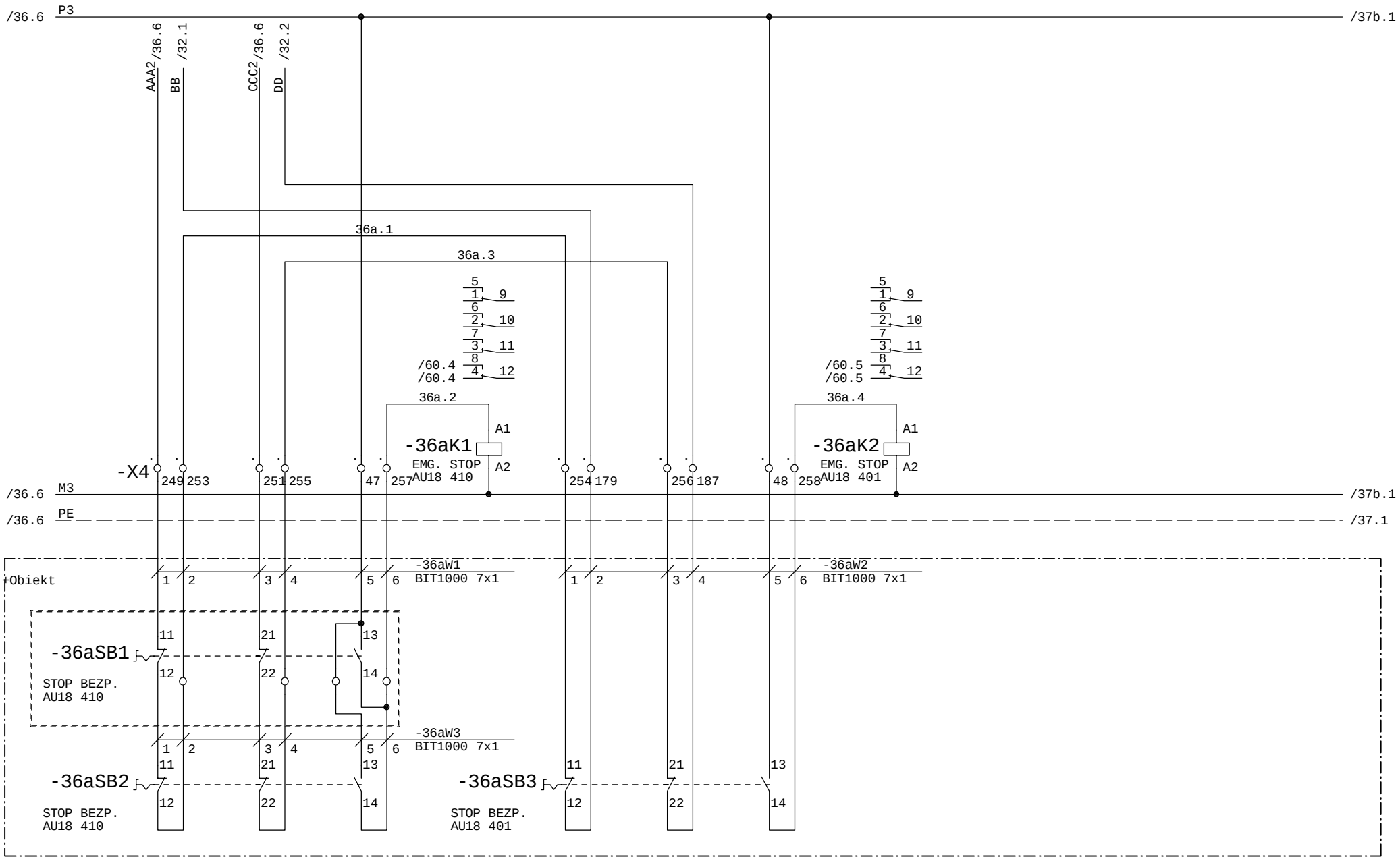

Faza Projektu	Proj. wykonawczy R8	Data 01.2014	Wykonawca	Obiekt	Nazwa rysunku	=SZAFA TGBT +
Numer Projektu	2013/10/GAĆ	Branża AKPiA	VINCI Environnement Polska	Modernizacja Zakładu Gospodarowania Odpadami ZGO Sp. z o.o.	Wyłączniki bezpieczeństwa Strefa dehydracji	Rysunek 36a
Opracował	inż. A. Krysiński		02-342 Warszawa Al. Jerozolimskie 162A	Gać 90, 55-200 Oława	Schemat ideowy	z 411 rys.
Sprawdził	mgr. inż. B. Stachowiak					

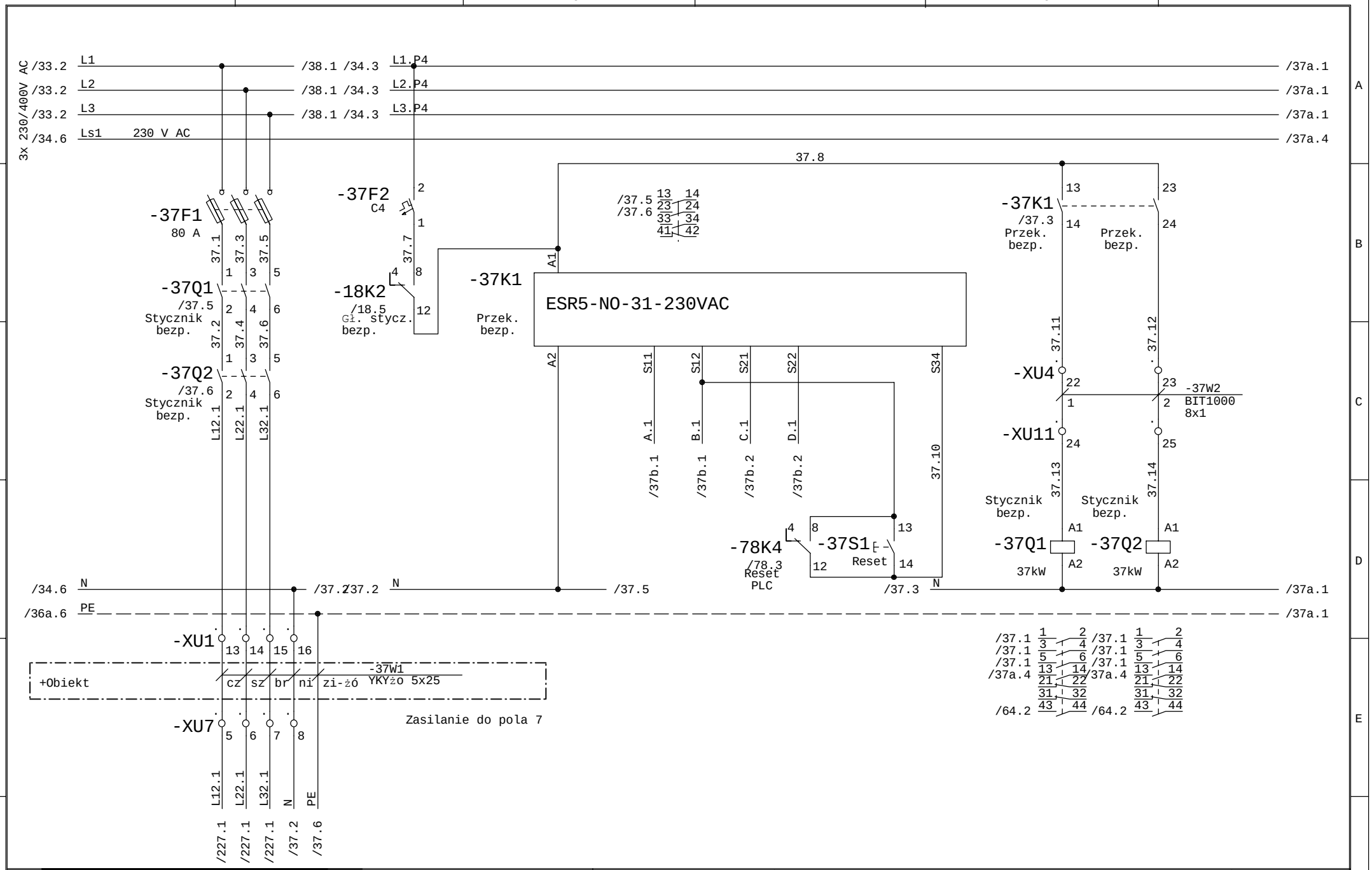

Faza Projektu	Proj. wykonawczy R8	Data 01.2014	Wykonawca	Obiekt	Nazwa rysunku
Numer Projektu	2013/10/GAĆ	Branża AKPiA	VINCI Environnement Polska	Modernizacja Zakładu Gospodarowania Odpadami ZGO Sp. z o.o.	Wyłączenie bezpieczeństwa - zasilanie i ster. C12 440 - centrala hydrauliczna nr 1
Opracował	inż. A. Krysiński		02-342 Warszawa Al. Jerozolimskie 162A	Gać 90, 55-200 Oława	Schemat ideowy
Sprawdził	mgr. inż. B. Stachowiak				=SZAFA TGBT +
					Rysunek 37 z 411 rys.

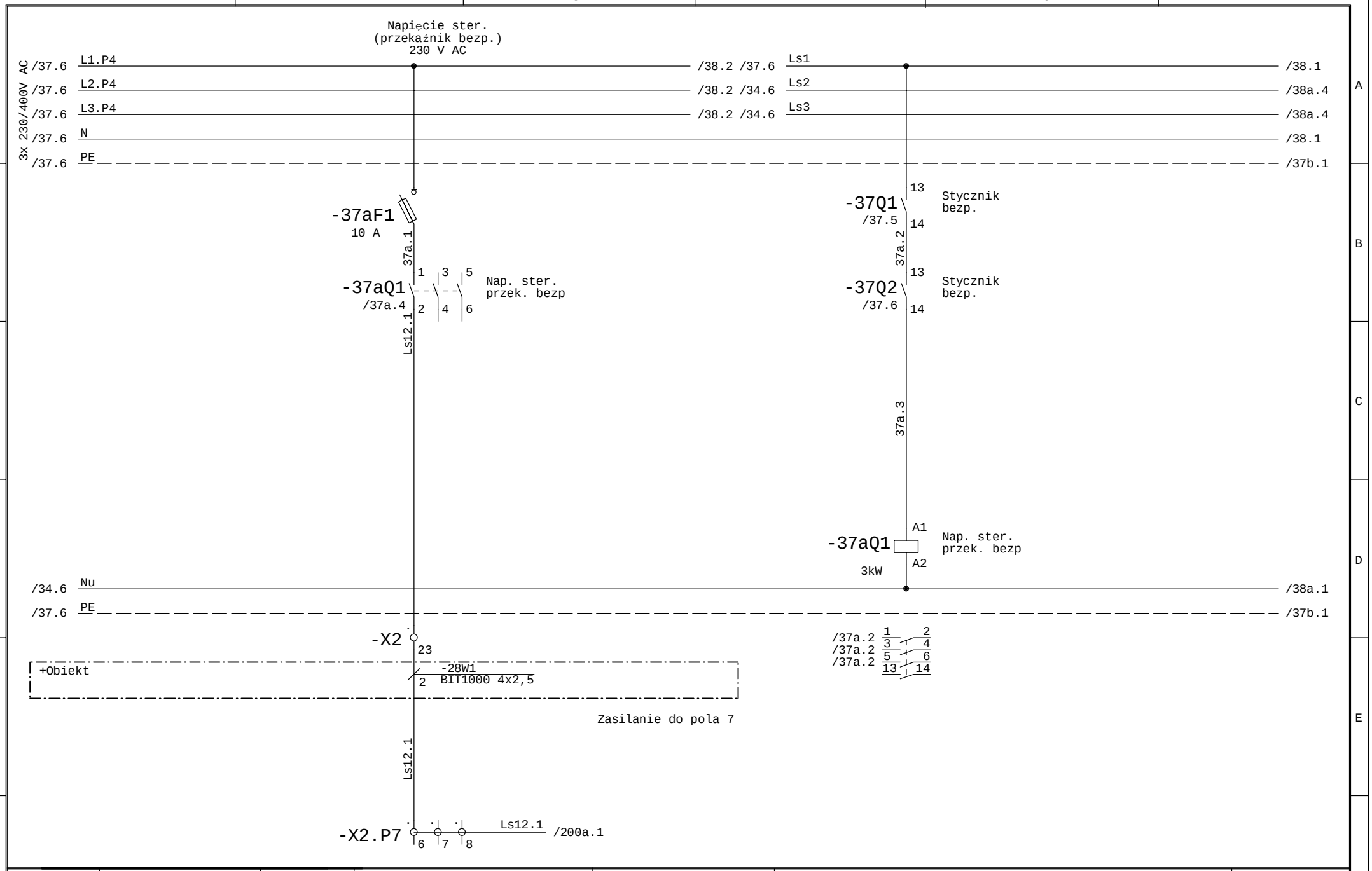

Faza Projektu	Proj. wykonawczy R8	Data 01.2014	Wykonawca	Obiekt	Nazwa rysunku
Numer Projektu	2013/10/GAĆ	Branża AKPiA	VINCI Environnement Polska	Modernizacja Zakładu Gospodarowania Odpadami ZGO Sp. z o.o. Gać 90, 55-200 Oława	Napięcia sterowania 230 V AC C12 440 - centrala hydrauliczna nr 1
Opracował	inż. A. Krysiński		02-342 Warszawa Al. Jerozolimskie 162A		Schemat ideowy
Sprawdził	mgr. inż. B. Stachowiak				

=SZAFA TGBT
+

Rysunek 37a
z 411 rys.

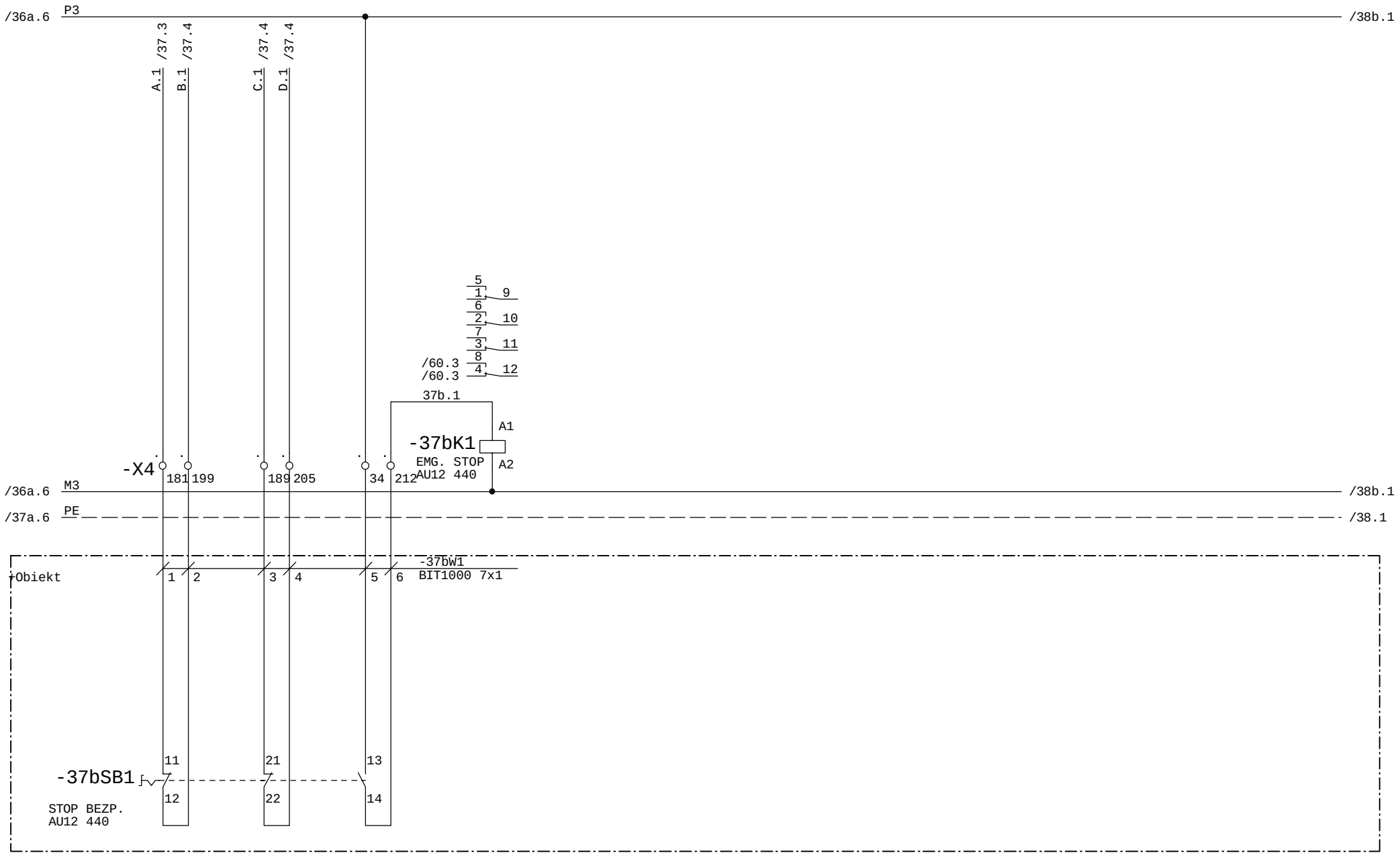

Faza Projektu	Proj. wykonawczy R8	Data 01.2014	Wykonawca	Obiekt	Nazwa rysunku	=SZAFA TGBT +
Numer Projektu	2013/10/GAĆ	Branża AKPiA	VINCI Environnement Polska	Modernizacja Zakładu Gospodarowania Odpadami ZGO Sp. z o.o.	Wyłączniki bezpieczeństwa C12 440 - centrala hydrauliczna nr 1	Rysunek 37b
Opracował	inż. A. Krysiński		02-342 Warszawa Al. Jerozolimskie 162A	Gać 90, 55-200 Oława	Schemat ideowy	z 411 rys.
Sprawdził	mgr. inż. B. Stachowiak					

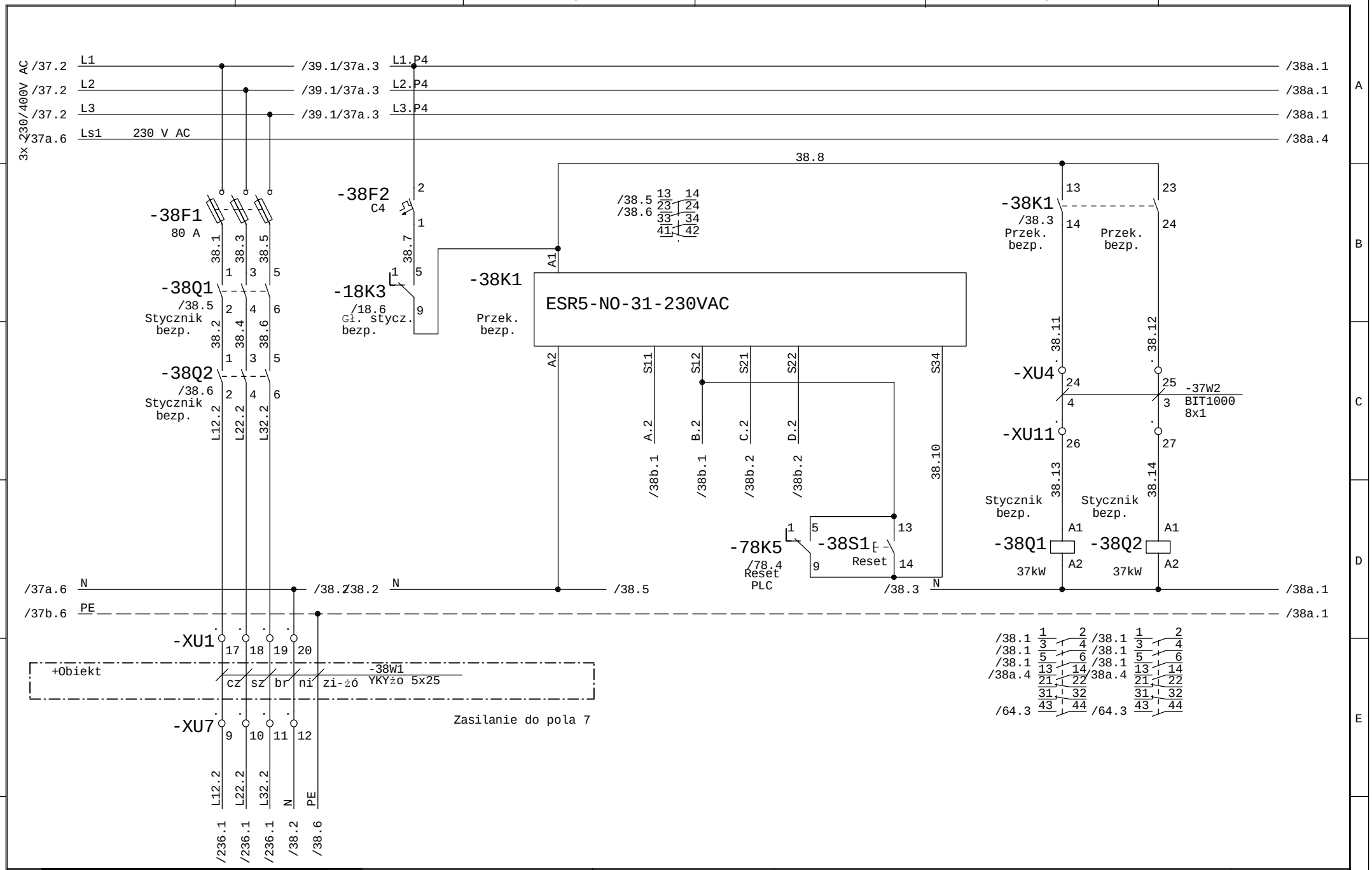

Faza Projektu	Proj. wykonawczy R8	Data 01.2014	Wykonawca	Obiekt	Nazwa rysunku
Numer Projektu	2013/10/GAĆ	Branża AKPiA	VINCI Environnement Polska	Modernizacja Zakładu Gospodarowania Odpadami ZGO Sp. z o.o.	Wyłączenie bezpieczeństwa - zasilanie i ster. C12 540 - centrala hydrauliczna nr 2
Opracował	inż. A. Krysiński		02-342 Warszawa Al. Jerozolimskie 162A	Gać 90, 55-200 Oława	Schemat ideowy
Sprawdził	mgr. inż. B. Stachowiak				

=SZAFA TGBT +

Rysunek 38 z 411 rys.

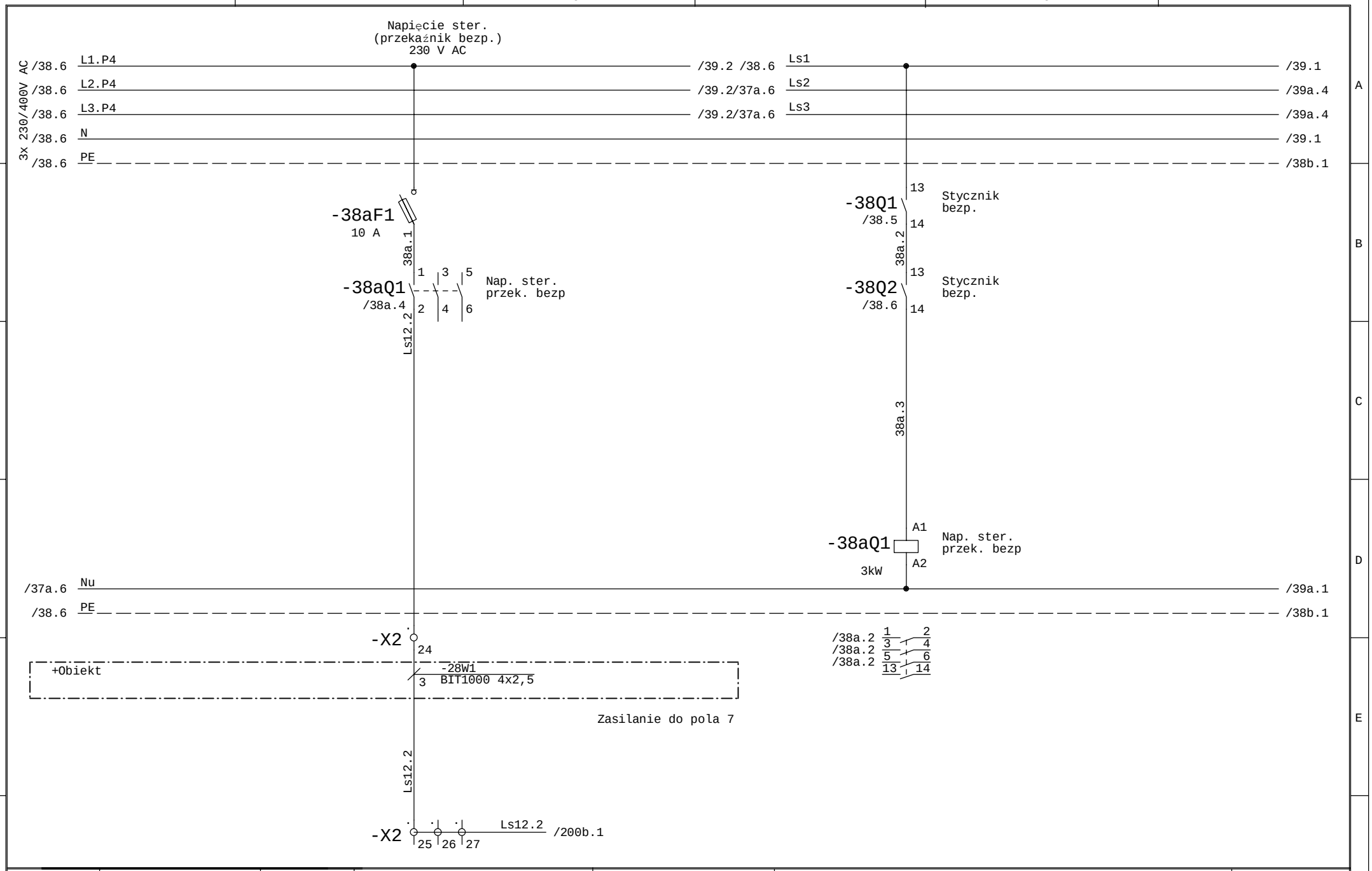

Faza Projektu	Proj. wykonawczy R8	Data 01.2014	Wykonawca	Obiekt	Nazwa rysunku	=SZAFA TGBT +
Numer Projektu	2013/10/GAĆ	Branża AKPiA	VINCI Environnement Polska	Modernizacja Zakładu Gospodarowania Odpadami ZGO Sp. z o.o.	Napięcia sterowania 230 V AC	
Opracował	inż. A. Krysiński		02-342 Warszawa Al. Jerozolimskie 162A	Gać 90, 55-200 Oława	C12 540 - centrala hydrauliczna nr 2	Rysunek 38a
Sprawdził	mgr. inż. B. Stachowiak				Schemat ideowy	z 411 rys.

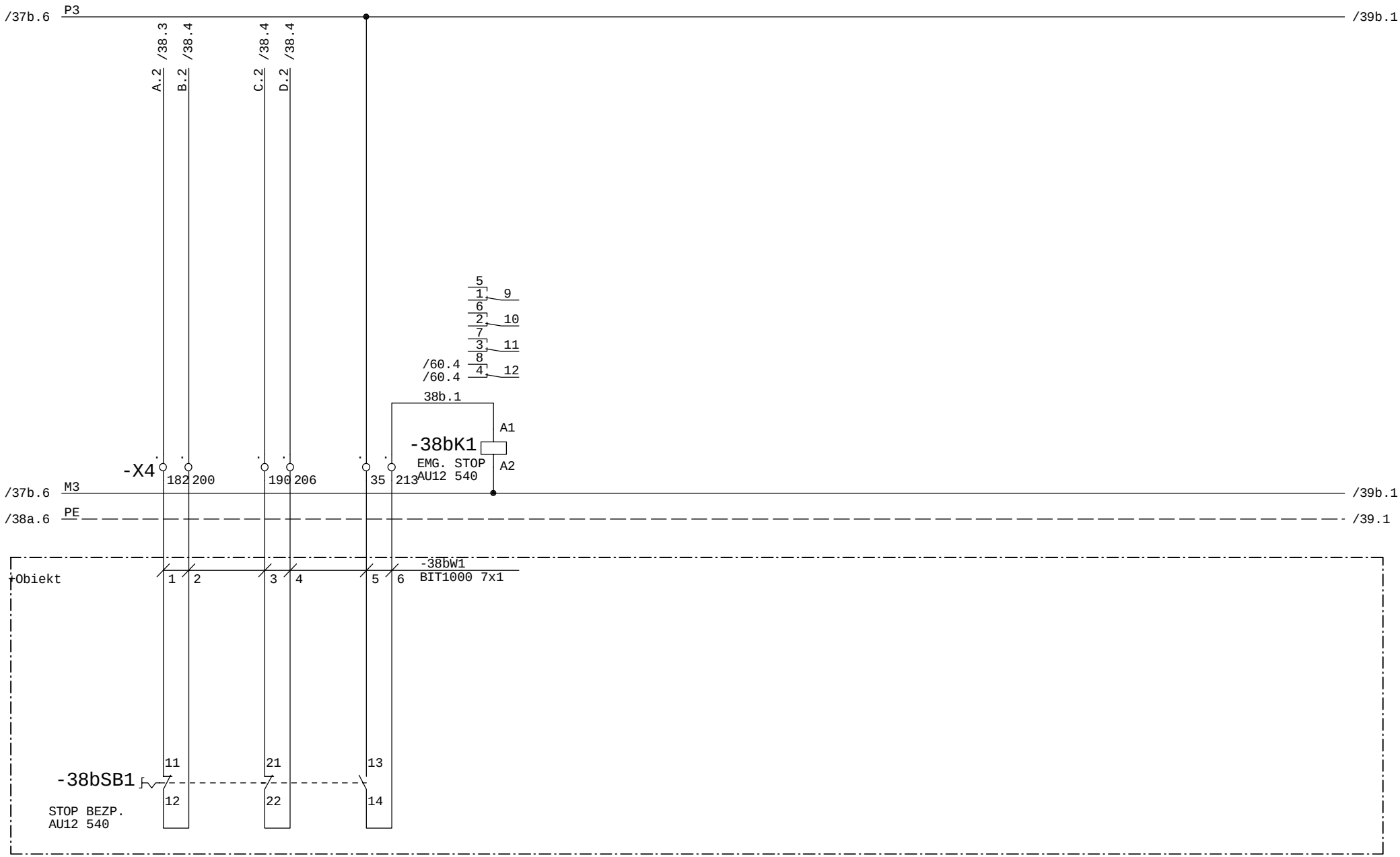

Faza Projektu	Proj. wykonawczy R8	Data 01.2014	Wykonawca	Obiekt	Nazwa rysunku	=SZAFA TGBT +
Numer Projektu	2013/10/GAĆ	Branża AKPiA	VINCI Environnement Polska	Modernizacja Zakładu Gospodarowania Odpadami ZGO Sp. z o.o. Gać 90, 55-200 Oława	Wyłączniki bezpieczeństwa C12 540 - centrala hydrauliczna nr 2	Rysunek 38b
Opracował	inż. A. Krysiński		02-342 Warszawa Al. Jerozolimskie 162A		Schemat ideowy	z 411 rys.
Sprawdził	mgr. inż. B. Stachowiak					

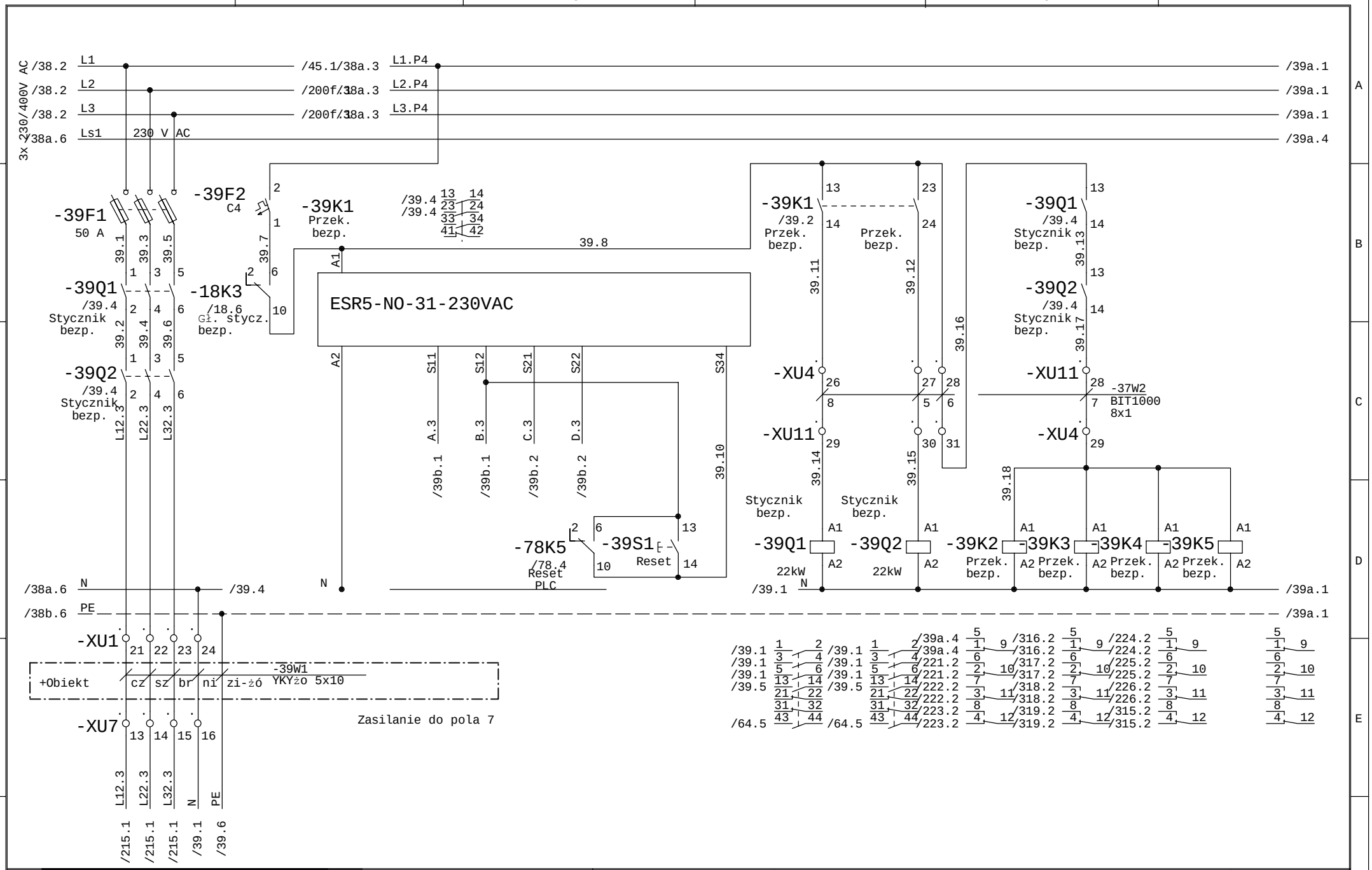

Faza Projektu	Proj. wykonawczy R8	Data 01.2014	Wykonawca	Obiekt	Nazwa rysunku	=SZAFA TGBT +
Numer Projektu	2013/10/GAĆ	Branża AKPiA	VINCI Environnement Polska	Modernizacja Zakładu Gospodarowania Odpadami ZGO Sp. z o.o.	Wyłączenie bezpieczeństwa - zasilanie i ster. Ścieki	Rysunek 39
Opracował	inż. A. Krysiński		02-342 Warszawa Al. Jerozolimskie 162A	Gać 90, 55-200 Oława	Schemat ideowy	z 411 rys.
Sprawdził	mgr. inż. B. Stachowiak					

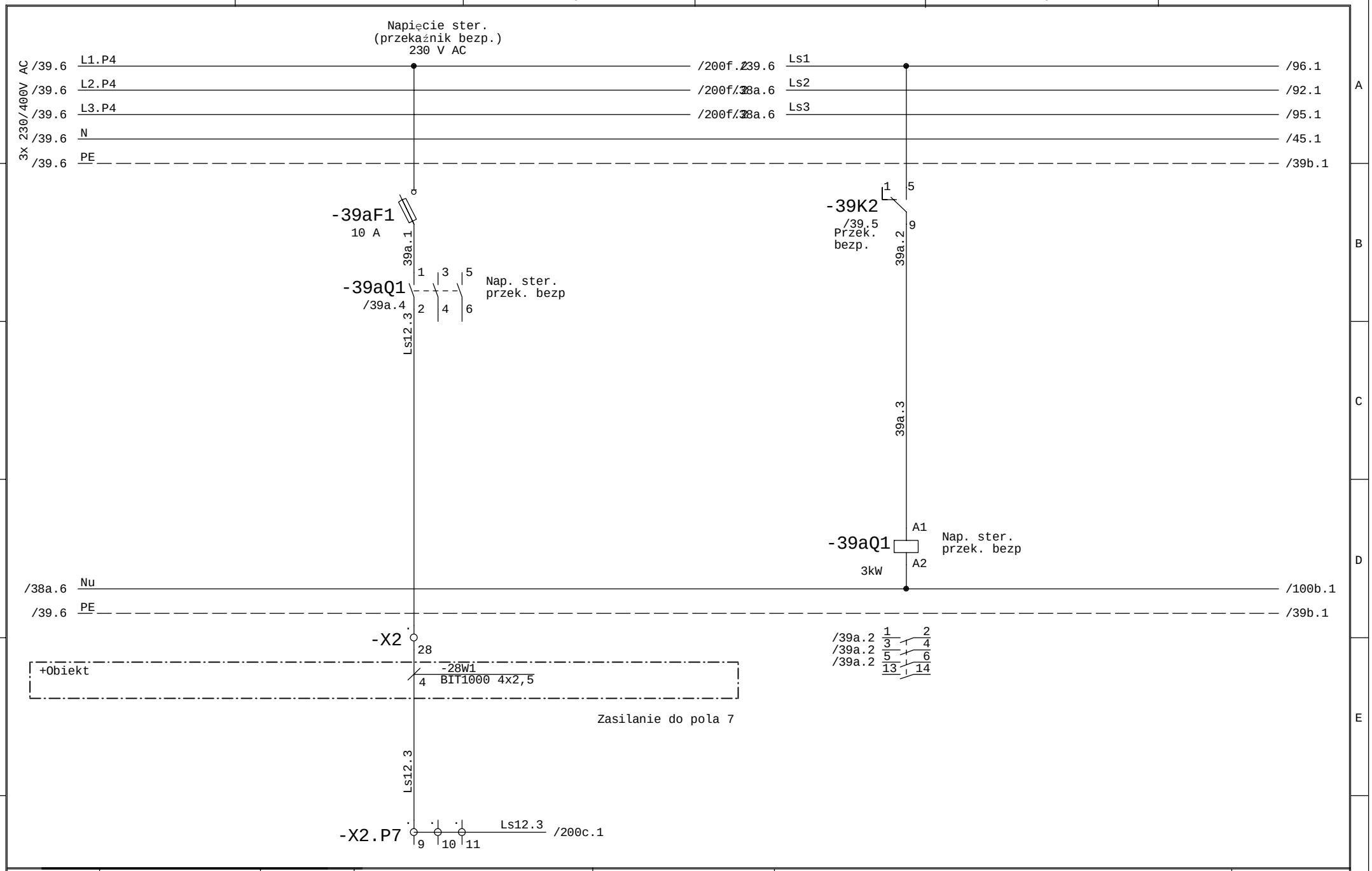

Faza Projektu	Proj. wykonawczy R8	Data 01.2014	Wykonawca	Obiekt	Nazwa rysunku	=SZAFA TGBT +
Numer Projektu	2013/10/GAĆ	Branża AKPiA	VINCI Environnement Polska	Modernizacja Zakładu Gospodarowania Odpadami ZGO Sp. z o.o. Gać 90, 55-200 Oława	Napięcia sterowania 230 V AC Ścieki	Rysunek 39a
Opracował	inż. A. Krysiński		02-342 Warszawa Al. Jerozolimskie 162A		Schemat ideowy	z 411 rys.
Sprawdził	mgr. inż. B. Stachowiak					

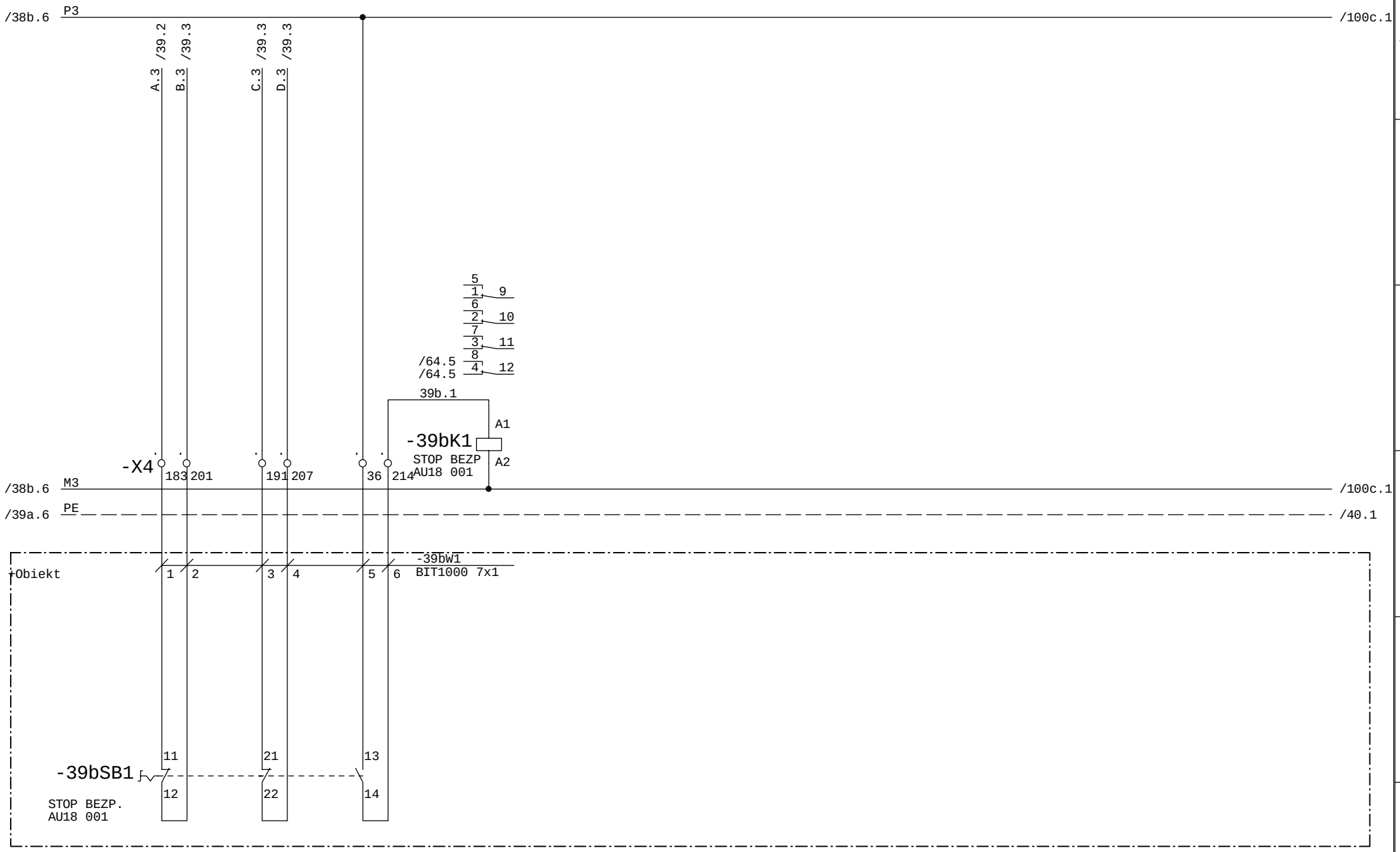

Faza Projektu	Proj. wykonawczy R8	Data 01.2014	Wykonawca	Obiekt	Nazwa rysunku	=SZAFA TGBT +
Numer Projektu	2013/10/GAĆ	Branża AKPiA	VINCI Environnement Polska	Modernizacja Zakładu Gospodarowania Odpadami ZGO Sp. z o.o. Gać 90, 55-200 Oława	Wyłączniki bezpieczeństwa Ścieki	Rysunek 39b
Opracował	inż. A. Krysiński		02-342 Warszawa Al. Jerozolimskie 162A		Schemat ideowy	z 411 rys.
Sprawdził	mgr. inż. B. Stachowiak					

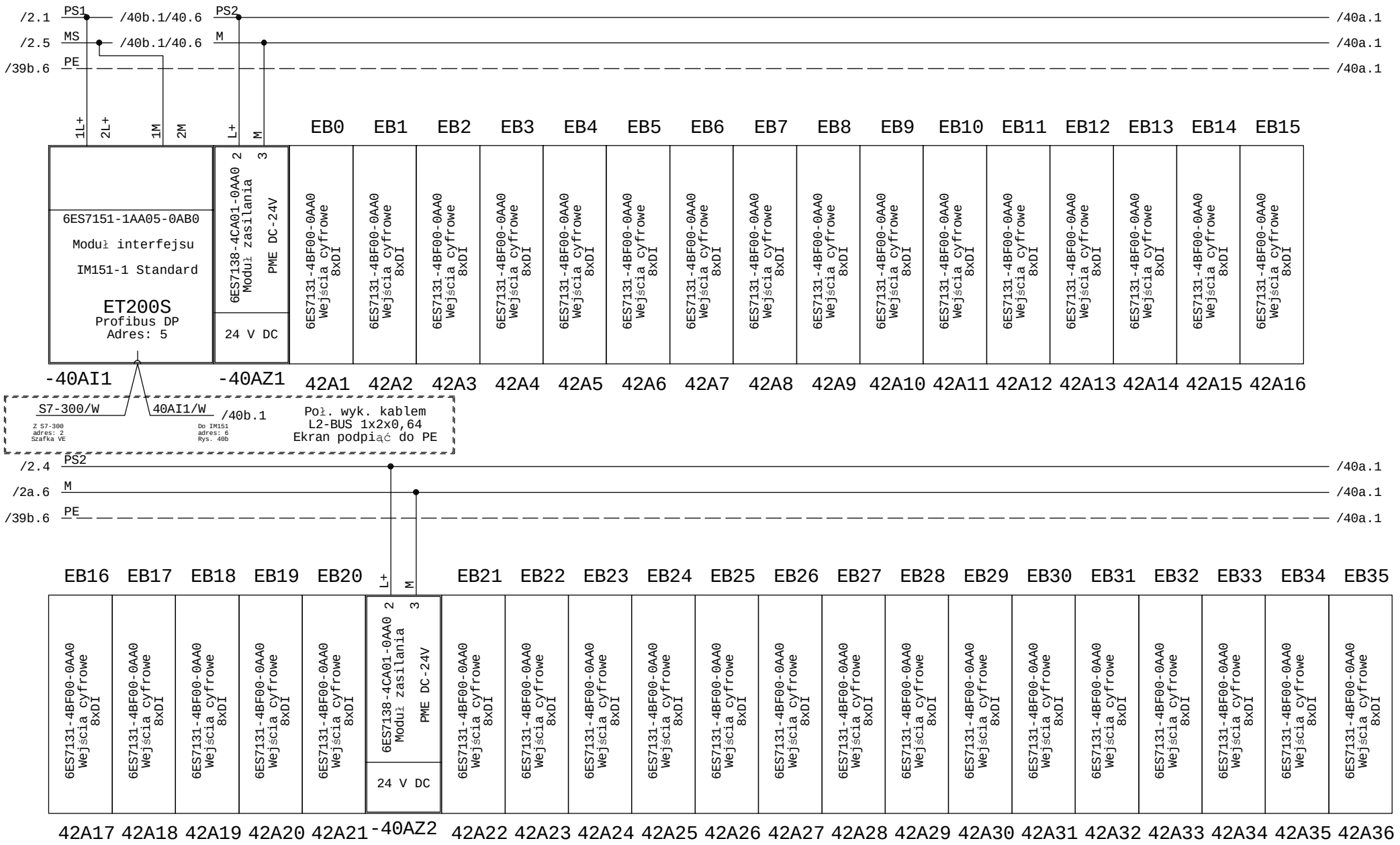

Faza Projektu	Proj. wykonawczy R8	Data 01.2014	Wykonawca	Obiekt	Nazwa rysunku	=SZAFA TGBT +
Numer Projektu	2013/10/GAĆ	Branża AKPiA	VINCI Environnement Polska	Modernizacja Zakładu Gospodarowania Odpadami ZGO Sp. z o.o.	Simatic ET200S	Rysunek 40
Opracował	inż. A. Krysiński		02-342 Warszawa Al. Jerozolimskie 162A	Gać 90, 55-200 Oława	Zasilanie, konfiguracja modułów	z 411 rys.
Sprawdził	mgr. inż. B. Stachowiak				Schemat ideowy	

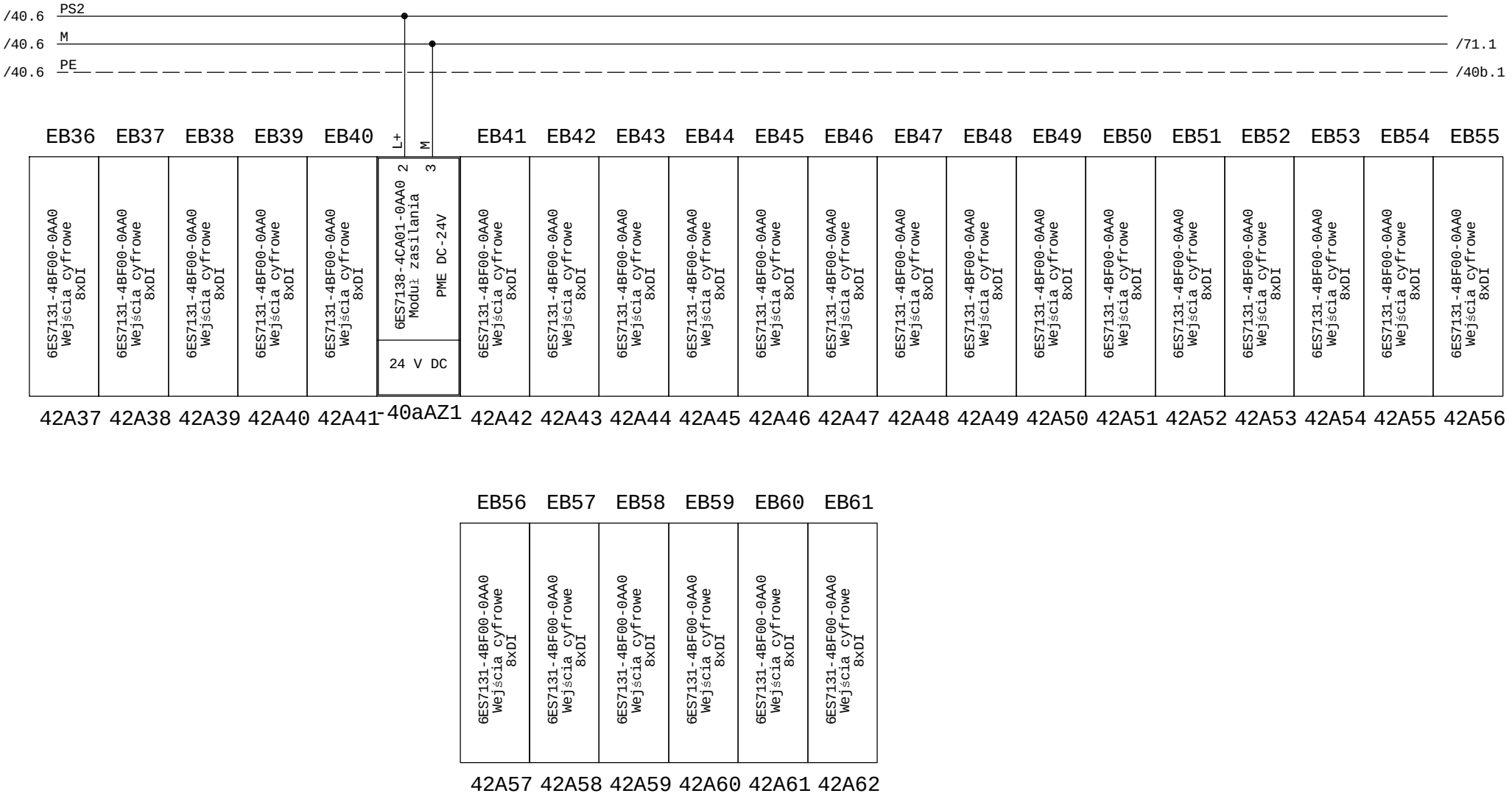

Faza Projektu	Proj. wykonawczy R8	Data 01.2014	Wykonawca	Obiekt	Nazwa rysunku	=SZAFA TGBT +
Numer Projektu	2013/10/GAĆ	Branża AKPiA	VINCI Environnement Polska	Modernizacja Zakładu Gospodarowania Odpadami ZGO Sp. z o.o.	Simatic ET200S	
Opracował	inż. A. Krysiński		02-342 Warszawa Al. Jerozolimskie 162A	Gać 90, 55-200 Oława	Zasilanie, konfiguracja modułów	Rysunek 40a
Sprawdził	mgr. inż. B. Stachowiak				Schemat ideowy	z 411 rys.

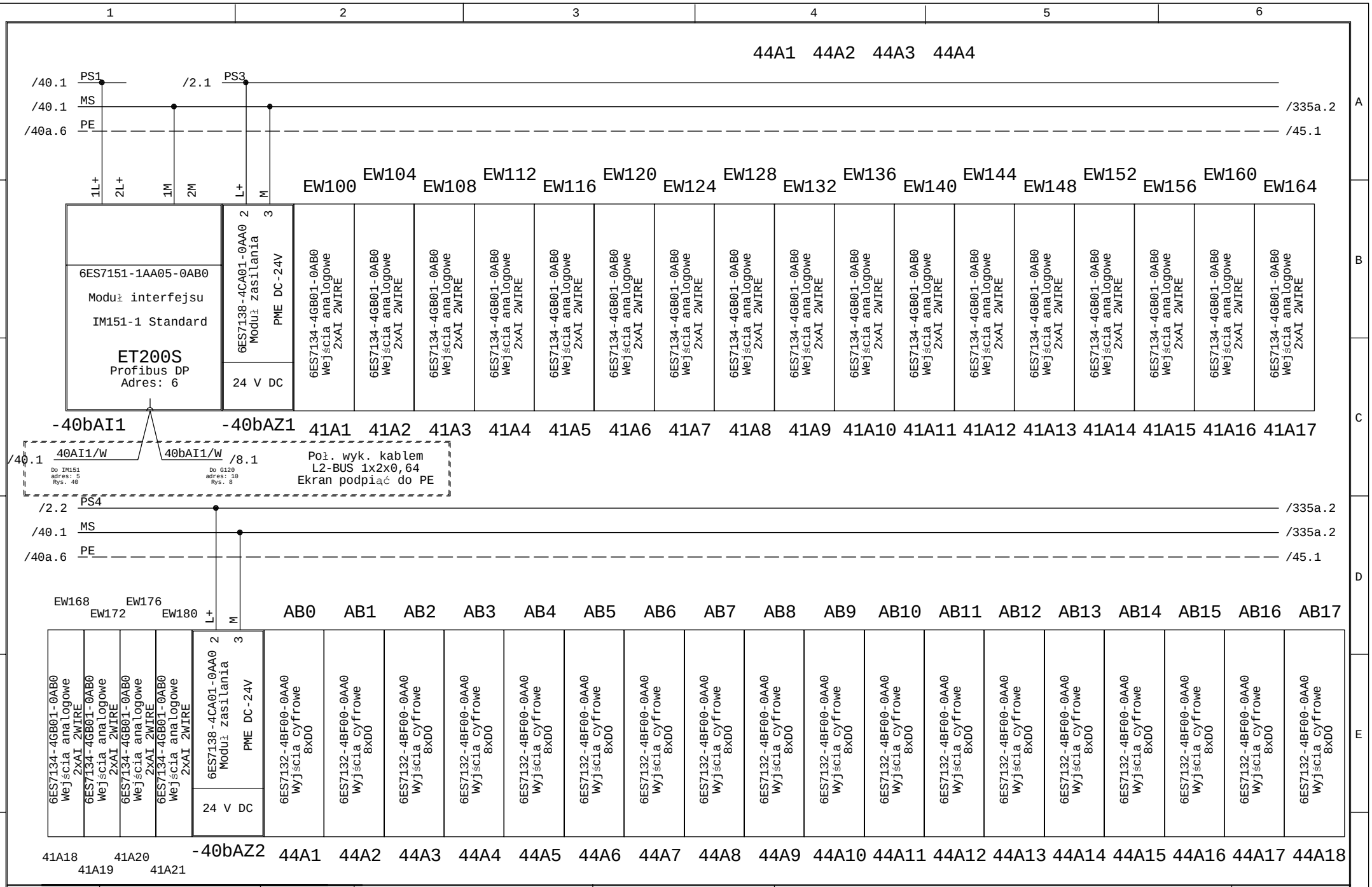

Faza Projektu	Proj. wykonawczy R8	Data 01.2014	Wykonawca	Obiekt	Nazwa rysunku	=SZAFA TGBT +
Numer Projektu	2013/10/GAĆ	Branża AKPiA	VINCI Environnement Polska	Modernizacja Zakładu Gospodarowania Odpadami ZGO Sp. z o.o.	Simatic ET200S	Rysunek 40b
Opracował	inż. A. Krysiński		02-342 Warszawa Al. Jerozolimskie 162A	Gać 90, 55-200 Oława	Zasilanie, konfiguracja modułów	z 411 rys.
Sprawdził	mgr. inż. B. Stachowiak				Schemat ideowy	

-41A1

ET200S Wejścia analogowe
2x AI 2WIRE
6ES7134-4GB01-0AB0

1	EW100	/344.2 MS12 100 - poziom ole
2		
5	EW102	/344.4 MS12 200 - poziom ole
6		

-41A2

ET200S Wejścia analogowe
2x AI 2WIRE
6ES7134-4GB01-0AB0

1	EW104	/346.2 MS12 100 - cisnienie
2		
5	EW106	/346.4 MS12 200 - cisnienie
6		

-41A3

ET200S Wejścia analogowe
2x AI 2WIRE
6ES7134-4GB01-0AB0

1	EW108	
2		
5	EW110	
6		

-41A4

ET200S Wejścia analogowe
2x AI 2WIRE
6ES7134-4GB01-0AB0

1	EW112	
2		
5	EW114	
6		

-41A5

ET200S Wejścia analogowe
2x AI 2WIRE
6ES7134-4GB01-0AB0

1	EW116	/281.2 D12 450 - czuj. tempe
2		
5	EW118	/281.3 D12 450 - czuj. tempe
6		

-41A6

ET200S Wejścia analogowe
2x AI 2WIRE
6ES7134-4GB01-0AB0

1	EW120	/281.5 D12 450 - czuj. tempe
2		
5	EW122	/283.3 D12 450 - poziom w ko
6		

-41A7

ET200S Wejścia analogowe
2x AI 2WIRE
6ES7134-4GB01-0AB0

1	EW124	/283.4 D12 450 - poziom w ko
2		
5	EW126	/285.3 D12 450 - ciś. gazu w
6		

-41A8

ET200S Wejścia analogowe
2x AI 2WIRE
6ES7134-4GB01-0AB0

1	EW128	/285.4 D12 450 - ciś. gazu w
2		
5	EW130	/288.2 D12 450 - przepływ ga
6		

-41A9

ET200S Wejścia analogowe
2x AI 2WIRE
6ES7134-4GB01-0AB0

1	EW132	/282.2 D12 550 - czuj. tempe
2		
5	EW134	/282.3 D12 550 - czuj. tempe
6		

-41A10

ET200S Wejścia analogowe
2x AI 2WIRE
6ES7134-4GB01-0AB0

1	EW136	/282.5 D12 550 - czuj. tempe
2		
5	EW138	/284.3 D12 550 - poziom w ko
6		

-41A11

ET200S Wejścia analogowe
2x AI 2WIRE
6ES7134-4GB01-0AB0

1	EW140	/284.4 D12 550 - poziom w ko
2		
5	EW142	/286.3 D12 550 - ciś. gazu w
6		

-41A12

ET200S Wejścia analogowe
2x AI 2WIRE
6ES7134-4GB01-0AB0

1	EW144	/286.4 D12 550 - ciś. gazu w
2		
5	EW146	/289.2 D12 550 - przepływ ga
6		

-41A13

ET200S Wejścia analogowe
2x AI 2WIRE
6ES7134-4GB01-0AB0

1	EW148	/275.2 EV18 615 - przepływ d
2		
5	EW150	/276.2 EV18 625 - przepływ d
6		

-41A14

ET200S Wejścia analogowe
2x AI 2WIRE
6ES7134-4GB01-0AB0

1	EW152	/332.2 P18 110 - przepływ -
2		
5	EW154	/328.2 R 18 500 - Prasa - po
6		

-41A15

ET200S Wejścia analogowe
2x AI 2WIRE
6ES7134-4GB01-0AB0

1	EW156	/327.1 R 18 100 - Prasa - po
2		
5	EW158	/328.1 R 18 500 - Prasa - po
6		

-41A16

ET200S Wejścia analogowe
2x AI 2WIRE
6ES7134-4GB01-0AB0

1	EW160	/371a.5 TT 19 400 - wymiennik
2		
5	EW162	/292.3 F16 500 - temperatura
6		

-41A17

ET200S Wejścia analogowe
2x AI 2WIRE
6ES7134-4GB01-0AB0

1	EW164	/374.4 WT 12 607 - moduł waż
2		
5	EW166	/335.2 P18 510 - przepływ -
6		

-41A18

ET200S Wejścia analogowe
2x AI 2WIRE
6ES7134-4GB01-0AB0

1	EW168	/333.2 P18 110/590 - przepły
2		
5	EW170	/334.2 P18 110/590 - przepły
6		

-41A19

ET200S Wejścia analogowe
2x AI 2WIRE
6ES7134-4GB01-0AB0

1	EW172	/378.3 Hydrofornia - pomiar
2		
5	EW174	
6		

-41A20

ET200S Wejścia analogowe
2x AI 2WIRE
6ES7134-4GB01-0AB0

1	EW176	/295.2 P 18 720 - przepływ F
2		
5	EW178	
6		

Faza Projektu	Proj. wykonawczy R8	Data 01.2014	Wykonawca	Obiekt	Nazwa rysunku	=SZAFA TGBT +
Numer Projektu	2013/10/GAĆ	Branża AKPiA	VINCI Environnement Polska	Modernizacja Zakładu Gospodarowania Odpadami ZGO Sp. z o.o.	Simatic ET200S	
Opracował	inż. A. Krysiński		02-342 Warszawa Al. Jerozolimskie 162A	Gać 90, 55-200 Oława	Moduły wejść analogowych AI	Rysunek 41
Sprawdził	mgr. inż. B. Stachowiak				Schemat ideowy	z 411 rys.

-41A21

		ET200S Wejścia analogowe 2x AI 2WIRE 6ES7134-4GB01-0AB0
1 2 5 6	EW180 EW182	

Faza Projektu	Proj. wykonawczy R8	Data 01.2014	Wykonawca	Obiekt	Nazwa rysunku	=SZAFA TGBT +
Numer Projektu	2013/10/GAĆ	Branża AKPiA	VINCI Environnement Polska	Modernizacja Zakładu Gospodarowania Odpadami ZGO Sp. z o.o.	Simatic ET200S Moduły wejść analogowych AI	Rysunek 41a
Opracował	inż. A. Krysiński		02-342 Warszawa Al. Jerozolimskie 162A	Gać 90, 55-200 Oława	Schemat ideowy	z 411 rys.
Sprawdził	mgr. inż. B. Stachowiak					

-42A1

ET200S Moduł wejść cyfrowych
8 x DI 24V DC
6ES7131-4BF00-0AA0

1	E0.0	/51.2	Ochronnik przepięciow
5	E0.1	/51.2	Czujnik zaniku faz
2	E0.2	/51.3	Przekaźnik bezp. - pr
6	E0.3	/51.4	Wyłączenie awaryjne -
3	E0.4	/51.5	Wyłączenie awaryjne -
7	E0.5	/51.6	Wyłączenie awaryjne -
4	E0.6	/52.2	Wyłączenie awaryjne -
8	E0.7	/52.2	Wyłączenie awaryjne -

-42A2

ET200S Moduł wejść cyfrowych
8 x DI 24V DC
6ES7131-4BF00-0AA0

1	E1.0	/52.3	Wyłączenie awaryjne -
5	E1.1	/52.4	Ręczne / zdalne - prz
2	E1.2	/52.5	AUTO - przygotowanie
6	E1.3	/52.6	Wyłączenie awaryjne -
3	E1.4	/53.2	Wyłączenie awaryjne -
7	E1.5	/53.2	Wyłączenie awaryjne -
4	E1.6	/53.3	Wyłączenie awaryjne -
8	E1.7	/53.4	Wyłączenie awaryjne -

-42A3

ET200S Moduł wejść cyfrowych
8 x DI 24V DC
6ES7131-4BF00-0AA0

1	E2.0	/53.5	Wyłączenie awaryjne -
5	E2.1	/53.6	Ręczne / zdalne - met
2	E2.2	/54.2	AUTO - metanizacja
6	E2.3	/54.2	Wyłączenie awaryjne -
3	E2.4	/54.3	Wyłączenie awaryjne -
7	E2.5	/54.4	Wyłączenie awaryjne -
4	E2.6	/54.5	Wyłączenie awaryjne -
8	E2.7	/54.6	Wyłączenie awaryjne -

-42A4

ET200S Moduł wejść cyfrowych
8 x DI 24V DC
6ES7131-4BF00-0AA0

1	E3.0	/58.2	Wyłączenie awaryjne -
5	E3.1	/58.2	Wyłączenie awaryjne -
2	E3.2	/58.3	Wyłączenie awaryjne -
6	E3.3	/58.4	Wyłączenie awaryjne -
3	E3.4	/58.5	Wyłączenie awaryjne -
7	E3.5	/58.6	Wyłączenie awaryjne -
4	E3.6	/59.2	Wyłączenie awaryjne -
8	E3.7	/59.2	Wyłączenie awaryjne -

-42A5

ET200S Moduł wejść cyfrowych
8 x DI 24V DC
6ES7131-4BF00-0AA0

1	E4.0	/59.3	Wyłączenie awaryjne -
5	E4.1	/59.4	Wyłączenie awaryjne -
2	E4.2	/59.5	Wyłączenie awaryjne -
6	E4.3	/59.6	Wyłączenie awaryjne -
3	E4.4	/60.2	Wyłączenie awaryjne -
7	E4.5	/60.2	Wyłączenie awaryjne -
4	E4.6	/60.3	Wyłączenie awaryjne -
8	E4.7	/60.4	Wyłączenie awaryjne -

-42A6

ET200S Moduł wejść cyfrowych
8 x DI 24V DC
6ES7131-4BF00-0AA0

1	E5.0	/60.5	Wyłączenie awaryjne -
5	E5.1	/60.6	Wyłączenie awaryjne -
2	E5.2	/63.4	Ręczne / zdalne - deh
6	E5.3	/63.5	AUTO - dehydracja
3	E5.4	/278.2	D12 450 - czuj. obrot
7	E5.5	/278.2	D12 450 - czuj. położ
4	E5.6	/278.3	D12 450 - czuj. położ
8	E5.7	/278.4	D12 550 - czuj. obrot

-42A7

ET200S Moduł wejść cyfrowych
8 x DI 24V DC
6ES7131-4BF00-0AA0

1	E6.0	/278.5	D12 550 - czuj. położ
5	E6.1	/278.6	D12 550 - czuj. położ
2	E6.2	/279.2	M 12 451 - niski poz.
6	E6.3	/279.3	M 12 451 - czuj. końc
3	E6.4	/279.4	M 12 451 - niski poz.
7	E6.5	/279.5	M 12 451 - czuj. końc
4	E6.6	/280.2	M 12 551 - niski poz.
8	E6.7	/280.3	M 12 551 - czuj. końc

-42A8

ET200S Moduł wejść cyfrowych
8 x DI 24V DC
6ES7131-4BF00-0AA0

1	E7.0	/280.4	M 12 551 - niski poz.
5	E7.1	/280.5	M 12 551 - czuj. końc
2	E7.2	/348.5	MS 12 100 - zasil. zb
6	E7.3	/348.5	MS 12 200 - zasil. zb
3	E7.4	/327.5	R18 100 - prasa - zbi
7	E7.5	/327.5	R18 100 - prasa - zbi
4	E7.6	/328.5	R18 500 - zbiornik śc
8	E7.7	/328.6	R18 500 - zbiornik śc

-42A9

ET200S Moduł wejść cyfrowych
8 x DI 24V DC
6ES7131-4BF00-0AA0

1	E8.0	/102.5	MT11 110 - wyłącznik
5	E8.1	/104.5	MS11 110 - wyłącznik
2	E8.2	/105.3	MT11 112 - awaria
6	E8.3	/105.4	MT11 112 - do przodu
3	E8.4	/105.5	MT11 112 - do tyłu
7	E8.5	/105.6	MT11 112 - wyłącznik
4	E8.6	/107.3	MT11 111 - awaria
8	E8.7	/107.4	MT11 111 - potw. prac

-42A10

ET200S Moduł wejść cyfrowych
8 x DI 24V DC
6ES7131-4BF00-0AA0

1	E9.0	/107.5	MT11 111 - wyłącznik
5	E9.1	/110.5	MT11 200 - wyłącznik
2	E9.2	/111.4	MT11 113 - awaria
6	E9.3	/111.5	MT11 113 - potw. prac
3	E9.4	/111.6	MT11 113 - wyłącznik
7	E9.5	/113.3	MT11 210 - awaria
4	E9.6	/113.4	MT11 210 - potw. prac
8	E9.7	/113.5	MT11 210 - wyłącznik

-42A11

ET200S Moduł wejść cyfrowych
8 x DI 24V DC
6ES7131-4BF00-0AA0

1	E10.0	/115.3	MT11 211 - awaria
5	E10.1	/115.4	MT11 211 - potw. prac
2	E10.2	/115.5	MT11 211 - wyłącznik
6	E10.3	/118.5	MT11 212 - wyłącznik
3	E10.4	/119.5	MT11 212 - awaria - h
7	E10.5	/119.6	MT11 212 - potw. prac
4	E10.6		
8	E10.7	/121.6	MR11 310 - wyłącznik

-42A12

ET200S Moduł wejść cyfrowych
8 x DI 24V DC
6ES7131-4BF00-0AA0

1	E11.0	/124.3	MR11 320 - awaria
5	E11.1	/124.4	MR11 320 - potw. prac
2	E11.2	/124.5	MR11 320 - wyłącznik
6	E11.3	/126.3	MR11 321 - awaria
3	E11.4	/126.4	MR11 321 - potw. prac
7	E11.5	/126.5	MR11 321 - wyłącznik
4	E11.6	/128.3	MR11 322 - awaria
8	E11.7	/128.4	MR11 322 - potw. prac

-42A13

ET200S Moduł wejść cyfrowych
8 x DI 24V DC
6ES7131-4BF00-0AA0

1	E12.0	/128.5	MR11 322 - wyłącznik
5	E12.1		
2	E12.2		
6	E12.3	/201.3	MT12 309 - awaria
3	E12.4	/201.4	MT12 309 - potw. prac
7	E12.5	/201.5	MT12 309 - wyłącznik
4	E12.6	/203.3	MT12 310 - awaria
8	E12.7	/203.4	MT12 310 - potw. prac

-42A14

ET200S Moduł wejść cyfrowych
8 x DI 24V DC
6ES7131-4BF00-0AA0

1	E13.0	/203.5	MT12 310 - wyłącznik
5	E13.1	/205.3	MT12 311 - awaria
2	E13.2	/205.4	MT12 311 - potw. prac
6	E13.3	/205.5	MT12 311 - wyłącznik
3	E13.4	/207.3	MT12 312 - awaria
7	E13.5	/207.4	MT12 312 - potw. prac
4	E13.6	/207.5	MT12 312 - wyłącznik
8	E13.7	/209a.2	MT12 313 - awaria

-42A15

ET200S Moduł wejść cyfrowych
8 x DI 24V DC
6ES7131-4BF00-0AA0

1	E14.0	/209a.3	MT12 313 - do przodu
5	E14.1	/209a.4	MT12 313 - do tyłu
2	E14.2	/209a.5	MT12 313 - wyłącznik
6	E14.3	/212.5	MT12 400 - wyłącznik
3	E14.4	/214.5	MT12 500 - wyłącznik
7	E14.5	/215.3	MT12 700 - awaria
4	E14.6	/215.4	MT12 700 - potw. prac
8	E14.7	/215.5	MT12 700 - wyłącznik

-42A16

ET200S Moduł wejść cyfrowych
8 x DI 24V DC
6ES7131-4BF00-0AA0

1	E15.0		
5	E15.1	/231.5	Podgrzewanie oleju -
2	E15.2	/240.5	Podgrzewanie oleju -
6	E15.3	/220.5	MT18 590 - wyłącznik
3	E15.4	/55.2	MV18 595 - otwarty
7	E15.5	/55.2	MV18 595 - zamknięty
4	E15.6	/55.3	MV18 595 - awaria
8	E15.7	/55.4	MV18 305 - otwarty

Faza Projektu	Proj. wykonawczy R8	Data 01.2014	Wykonawca	Obiekt	Nazwa rysunku	=SZAFA TGBT +
Numer Projektu	2013/10/GAĆ	Branża AKPiA	VINCI Environnement Polska	Modernizacja Zakładu Gospodarowania Odpadami ZGO Sp. z o.o. Gać 90, 55-200 Oława	Simatic S7-300 Moduły wejść cyfrowych DI	
Opracował	inż. A. Krysiński		02-342 Warszawa Al. Jerozolimskie 162A			Rysunek 42
Sprawdził	mgr. inż. B. Stachowiak				Schemat ideowy	z 411 rys.

-42A17

ET200S Moduł wejść cyfrowych
8 x DI 24V DC
6ES7131-4BF00-0AA0

1	E16.0	/55.5	MV18 305 - zamknięty
5	E16.1	/55.6	MV18 305 - awaria
2	E16.2	/56.2	MV18 315 - otwarty
6	E16.3	/56.2	MV18 315 - zamknięty
3	E16.4	/56.3	MV18 315 - awaria
7	E16.5	/56.4	MV18 250 - otwarty
4	E16.6	/56.5	MV18 250 - zamknięty
8	E16.7	/56.6	MV18 250 - awaria

-42A18

ET200S Moduł wejść cyfrowych
8 x DI 24V DC
6ES7131-4BF00-0AA0

1	E17.0	/57.2	MV18 615 - otwarty
5	E17.1	/57.2	MV18 615 - zamknięty
2	E17.2	/57.3	MV18 615 - awaria
6	E17.3	/57.4	MV18 625 - otwarty
3	E17.4	/57.5	MV18 625 - zamknięty
7	E17.5	/57.6	MV18 625 - awaria
4	E17.6	/227.3	MC12 440A - awaria
8	E17.7	/227.4	MC12 440A - potw. pra

-42A19

ET200S Moduł wejść cyfrowych
8 x DI 24V DC
6ES7131-4BF00-0AA0

1	E18.0	/227.5	MC12 440A - wyłącznik
5	E18.1	/229.3	MC12 440B - awaria
2	E18.2	/229.4	MC12 440B - potw. pra
6	E18.3	/229.5	MC12 440B - wyłącznik
3	E18.4	/231.3	Podgrzewanie oleju -
7	E18.5	/231.4	Podgrzewanie oleju -
4	E18.6	/233.5	MC12 447 - awaria
8	E18.7	/233.6	MC12 447 - potw. prac

-42A20

ET200S Moduł wejść cyfrowych
8 x DI 24V DC
6ES7131-4BF00-0AA0

1	E19.0	/232.4	MC12 447 - wyłącznik
5	E19.1	/235.5	MC12 448 - awaria
2	E19.2	/235.6	MC12 448 - potw. prac
6	E19.3	/234.4	MC12 448 - wyłącznik
3	E19.4	/236.3	MC12 540A - awaria
7	E19.5	/236.4	MC12 540A - potw. pra
4	E19.6	/236.5	MC12 540A - wyłącznik
8	E19.7	/238.3	MC12 540B - awaria

-42A21

ET200S Moduł wejść cyfrowych
8 x DI 24V DC
6ES7131-4BF00-0AA0

1	E20.0	/238.4	MC12 540B - potw. pra
5	E20.1	/238.5	MC12 540B - wyłącznik
2	E20.2	/240.3	Podgrzewanie oleju -
6	E20.3	/240.4	Podgrzewanie oleju -
3	E20.4	/242.5	MC12 547 - awaria
7	E20.5	/242.6	MC12 547 - potw. prac
4	E20.6	/241.4	MC12 547 - wyłącznik
8	E20.7	/244.5	MC12 548 - awaria

-42A22

ET200S Moduł wejść cyfrowych
8 x DI 24V DC
6ES7131-4BF00-0AA0

1	E21.0	/244.6	MC12 548 - potw. prac
5	E21.1	/243.4	MC12 548 - wyłącznik
2	E21.2	/301.3	MT18 410 - awaria
6	E21.3	/301.4	MT18 410 - potw. prac
3	E21.4	/301.5	MT18 410 - wyłącznik
7	E21.5	/304.5	MA18 110 - awaria
4	E21.6	/304.6	MA18 110 - potw. prac
8	E21.7	/303.4	MA18 110 - wyłącznik

-42A23

ET200S Moduł wejść cyfrowych
8 x DI 24V DC
6ES7131-4BF00-0AA0

1	E22.0	/306.5	MA18 515 - awaria
5	E22.1	/306.6	MA18 515 - potw. prac
2	E22.2	/305.4	MA18 515 - wyłącznik
6	E22.3	/308.5	MA18 520 - awaria
3	E22.4	/308.6	MA18 520 - potw. prac
7	E22.5	/307.4	MA18 520 - wyłącznik
4	E22.6	/309.3	MA18 610 - awaria
8	E22.7	/309.4	MA18 610 - potw. prac

-42A24

ET200S Moduł wejść cyfrowych
8 x DI 24V DC
6ES7131-4BF00-0AA0

1	E23.0	/309.5	MA18 610 - wyłącznik
5	E23.1	/312.5	MP18 110 - wyłącznik
2	E23.2	/314.5	MP18 510 - wyłącznik
6	E23.3	/61.2	MT18 200 - otwarty
3	E23.4	/61.2	MT18 200 - zamknięty
7	E23.5	/61.3	MT18 200 - awaria
4	E23.6	/61.4	MT18 550 - otwarty
8	E23.7	/61.5	MT18 550 - zamknięty

-42A25

ET200S Moduł wejść cyfrowych
8 x DI 24V DC
6ES7131-4BF00-0AA0

1	E24.0	/61.6	MT18 550 - awaria
5	E24.1	/62.2	MV18 555 - otwarty
2	E24.2	/62.2	MV18 555 - zamknięty
6	E24.3	/62.3	MV18 555 - awaria
3	E24.4	/62.4	MV18 560 - otwarty
7	E24.5	/62.5	MV18 560 - zamknięty
4	E24.6	/62.6	MV18 560 - awaria
8	E24.7	/63.2	MV18 565 - otwarty

-42A26

ET200S Moduł wejść cyfrowych
8 x DI 24V DC
6ES7131-4BF00-0AA0

1	E25.0	/63.2	MV18 565 - zamknięty
5	E25.1	/63.3	MV18 565 - awaria
2	E25.2	/320.3	MT18 401 - awaria
6	E25.3	/320.4	MT18 401 - potw. prac
3	E25.4	/320.5	MT18 401 - wyłącznik
7	E25.5	/246.5	MD12 450 - wyłącznik
4	E25.6	/248.5	Smarowanie dla łoż. s
8	E25.7	/248.5	Smarowanie dla łoż. s

-42A27

ET200S Moduł wejść cyfrowych
8 x DI 24V DC
6ES7131-4BF00-0AA0

1	E26.0	/249.5	Smarowanie dla łoż. r
5	E26.1	/249.5	Smarowanie dla łoż. r
2	E26.2	/251.5	MD12 550 - wyłącznik
6	E26.3	/253.5	Smarowanie dla łoż. s
3	E26.4	/253.5	Smarowanie dla łoż. s
7	E26.5	/254.5	Smarowanie dla łoż. r
4	E26.6	/254.5	Smarowanie dla łoż. r
8	E26.7	/337.6	MS12 100 - wyłącznik

-42A28

ET200S Moduł wejść cyfrowych
8 x DI 24V DC
6ES7131-4BF00-0AA0

1	E27.0	/338.5	Smarowanie centralne
5	E27.1	/338.5	Smarowanie centralne
2	E27.2	/339.3	System hudr. klapy pr
6	E27.3	/339.4	System hudr. klapy pr
3	E27.4	/341.6	MS12 100 - wyłącznik
7	E27.5	/342.5	Smarowanie centralne
4	E27.6	/342.5	Smarowanie centralne
8	E27.7	/343.3	System hudr. klapy pr

-42A29

ET200S Moduł wejść cyfrowych
8 x DI 24V DC
6ES7131-4BF00-0AA0

1	E28.0	/343.4	System hudr. klapy pr
5	E28.1	/255.4	P12 420 - wył. krań.
2	E28.2	/255.4	P12 420 - wył. krań.
6	E28.3	/256.4	P12 425 - otwarty
3	E28.4	/256.4	P12 425 - zamknięty
7	E28.5	/257.4	N12 430 - otwarty
4	E28.6	/257.4	N12 430 - zamknięty
8	E28.7	/258.4	P12 465 - wył. krań.

-42A30

ET200S Moduł wejść cyfrowych
8 x DI 24V DC
6ES7131-4BF00-0AA0

1	E29.0	/258.4	P12 465 - wył. krań.
5	E29.1	/259.4	N12 470 - otwarty
2	E29.2	/259.4	N12 470 - zamknięty
6	E29.3	/260.4	N12 460 - otwarty
3	E29.4	/260.4	N12 460 - zamknięty
7	E29.5	/261.2	C12 440 - maks. tempe
4	E29.6	/261.2	C12 440 - wysoka temp
8	E29.7	/261.3	C12 440 - niska tempe

-42A31

ET200S Moduł wejść cyfrowych
8 x DI 24V DC
6ES7131-4BF00-0AA0

1	E30.0	/261.4	C12 440 - niski pozio
5	E30.1	/261.5	C12 440 - bardzo nisk
2	E30.2	/261.6	TSH 12 445 - termosta
6	E30.3	/262.2	PSH12 443A - zatkany
3	E30.4	/262.3	PSH12 443B - zatkany
7	E30.5	/262.4	PSH12 444A - zatkany
4	E30.6	/262.5	PSH12 444B - zatkany
8	E30.7	/264.4	P12 520 - wył. krań.

-42A32

ET200S Moduł wejść cyfrowych
8 x DI 24V DC
6ES7131-4BF00-0AA0

1	E31.0	/264.4	P12 520 - wył. krań.
5	E31.1	/265.4	P12 525 - otwarty
2	E31.2	/265.4	P12 525 - zamknięty
6	E31.3	/266.4	N12 530 - otwarty
3	E31.4	/266.4	N12 530 - zamknięty
7	E31.5	/267.4	P12 565 - wył. krań.
4	E31.6	/267.4	P12 565 - wył. krań.
8	E31.7	/268.4	N12 570 - otwarty

Faza Projektu	Proj. wykonawczy R8	Data 01.2014	Wykonawca	Obiekt	Nazwa rysunku	=SZAFA TGBT +
Numer Projektu	2013/10/GAĆ	Branża AKPiA	VINCI Environnement Polska	Modernizacja Zakładu Gospodarowania Odpadami ZGO Sp. z o.o. Gać 90, 55-200 Oława	Simatic ET200S Moduły wejść cyfrowych DI	Rysunek 42a
Opracował	inż. A. Krysiński		02-342 Warszawa Al. Jerozolimskie 162A		Schemat ideowy	z 411 rys.
Sprawdził	mgr. inż. B. Stachowiak					

-42A33

ET200S Moduł wejść cyfrowych
8 x DI 24V DC
6ES7131-4BF00-0AA0

1	E32.0	/268.4	N12 570 - zamknięty
5	E32.1	/269.4	N12 560 - otwarty
2	E32.2	/269.4	N12 560 - zamknięty
6	E32.3	/270.2	C12 540 - maks. tempe
3	E32.4	/270.2	C12 540 - wysoka temp
7	E32.5	/270.3	C12 540 - niska tempe
4	E32.6	/270.4	C12 540 - niski pozio
8	E32.7	/270.5	C12 540 - bardzo nisk

-42A34

ET200S Moduł wejść cyfrowych
8 x DI 24V DC
6ES7131-4BF00-0AA0

1	E33.0	/270.6	TSH 12 545 - termosta
5	E33.1	/271.2	PSH12 543A - zatkany
2	E33.2	/271.3	PSH12 543B - zatkany
6	E33.3	/271.4	PSH12 544A - zatkany
3	E33.4	/271.5	PSH12 544B - zatkany
7	E33.5	/329.5	R18 600 - zbiornik an
4	E33.6	/273.2	MT12 313 - czujnik po
8	E33.7	/273.3	MT12 313 - presostat

-42A35

ET200S Moduł wejść cyfrowych
8 x DI 24V DC
6ES7131-4BF00-0AA0

1	E34.0	/273.4	MT12 313 - presostat
5	E34.1	/273.5	MT12 313 - regulator
2	E34.2	/349.5	C12 110 - niski poz.
6	E34.3	/349.5	C12 210 - niski poz.
3	E34.4	/330.3	MS18 050 - awaria
7	E34.5	/330.4	MS18 050 - potw. prac
4	E34.6	/330.5	MS18 050 - wyłącznik
8	E34.7	/287.3	D12 450 - ciś gazu ko

-42A36

ET200S Moduł wejść cyfrowych
8 x DI 24V DC
6ES7131-4BF00-0AA0

1	E35.0	/287.4	D12 450 - ciś gazu ko
5	E35.1	/133.4	SSL 11 320 - kontrola
2	E35.2	/133.5	SSL 11 321 - kontrola
6	E35.3	/133.6	SSL 11 322 - kontrola
3	E35.4	/371a.2	XS 19 400A - ogrzew.
7	E35.5	/371a.3	XS 19 400B - kom. fer
4	E35.6	/371a.4	XS 19 400X - kom. fer
8	E35.7	/218.5	LSL 18 700 - pom. min

-42A37

ET200S Moduł wejść cyfrowych
8 x DI 24V DC
6ES7131-4BF00-0AA0

1	E36.0	/218.5	rezerwa
5	E36.1	/132.4	S11 100 - reg. obrotó
2	E36.2	/132.5	rezerwa
6	E36.3	/132.6	rezerwa
3	E36.4	/277.2	MT12 309 - reg. obrot
7	E36.5	/277.3	MT12 310 - reg. obrot
4	E36.6	/277.4	MT12 311 - reg. obrot
8	E36.7	/277.5	MT12 312 - reg. obrot

-42A38

ET200S Moduł wejść cyfrowych
8 x DI 24V DC
6ES7131-4BF00-0AA0

1	E37.0	/350.5	MC12 120 - central ni
5	E37.1	/350.5	MC12 220 - central ni
2	E37.2	/385.5	Sygn. poziomu maks. o
6	E37.3	/385.5	Sygn. poziomu maks. o
3	E37.4	/294.2	Ciśnienie wody do kom
7	E37.5		
4	E37.6	/291.4	F16 500 - potw. pracy
8	E37.7	/291.5	F16 500 - awaria - XS

-42A39

ET200S Moduł wejść cyfrowych
8 x DI 24V DC
6ES7131-4BF00-0AA0

1	E38.0	/291.6	F16 500 - ready - XS1
5	E38.1	/64.2	Styczniki wył. bezpie
2	E38.2	/64.2	Styczniki wył. bezpie
6	E38.3	/64.3	Styczniki wył. bezpie
3	E38.4	/64.4	Styczniki wył. bezpie
7	E38.5	/64.5	Styczniki wył. bezpie
4	E38.6	/64.6	Wyłączenie awaryjne -
8	E38.7	/65.2	Styczniki wył. bezpie

-42A40

ET200S Moduł wejść cyfrowych
8 x DI 24V DC
6ES7131-4BF00-0AA0

1	E39.0	/65.2	Wyłączenie awaryjne -
5	E39.1	/65.3	Wyłączenie awaryjne -
2	E39.2	/65.4	Styczniki wył. bezpie
6	E39.3	/65.5	Styczniki wył. bezpie
3	E39.4	/65.6	Styczniki wył. bezpie
7	E39.5	/66.2	Wyłączenie awaryjne -
4	E39.6	/66.2	Wyłączenie awaryjne -
8	E39.7	/66.3	Wyłączenie awaryjne -

-42A41

ET200S Moduł wejść cyfrowych
8 x DI 24V DC
6ES7131-4BF00-0AA0

1	E40.0	/66.4	Wyłączenie awaryjne -
5	E40.1	/66.5	Ręczne / zdalne - C12
2	E40.2	/66.6	AUTO - C12 440
6	E40.3	/67.1	Ręczne / zdalne - C12
3	E40.4	/67.2	AUTO - C12 540
7	E40.5	/67.3	Ręczne / zdalne - ści
4	E40.6	/67.4	AUTO - ścieki
8	E40.7	/67.4	Ręczne / zdalne - D12

-42A42

ET200S Moduł wejść cyfrowych
8 x DI 24V DC
6ES7131-4BF00-0AA0

1	E41.0	/67.5	AUTO - D12 450
5	E41.1	/68.1	Ręczne / zdalne - D12
2	E41.2	/68.2	AUTO - D12 550
6	E41.3	/68.3	PPOŻ - wyłączenie SAP
3	E41.4	/293.2	R12 090 - wył. krańco
7	E41.5	/293.3	R12 090 - wył. krańco
4	E41.6	/293.4	R12 090 - wył. krańco
8	E41.7	/370.4	S17 500 - awaria biof

-42A43

ET200S Moduł wejść cyfrowych
8 x DI 24V DC
6ES7131-4BF00-0AA0

1	E42.0		
5	E42.1		
2	E42.2		
6	E42.3	/373.4	R12 100 - nadawa - pr
3	E42.4	/373.5	R12 100 - nadawa - za
7	E42.5	/373.6	R12 100 - nadawa - za
4	E42.6	/374.5	R12 100 - nadawa - wy
8	E42.7		

-42A44

ET200S Moduł wejść cyfrowych
8 x DI 24V DC
6ES7131-4BF00-0AA0

1	E43.0		
5	E43.1	/68.4	Ręczne / zdalne - pra
2	E43.2	/68.4	AUTO - prasa nr 1
6	E43.3	/68.5	Ręczne / zdalne - pra
3	E43.4	/68.6	AUTO - prasa nr 2
7	E43.5	/339.5	System hudr. klapy pr
4	E43.6	/343.5	System hudr. klapy pr
8	E43.7	/379.6	Hydrofornia - awaria

-42A45

ET200S Moduł wejść cyfrowych
8 x DI 24V DC
6ES7131-4BF00-0AA0

1	E44.0	/380a.2	Sortownia - gotowość
5	E44.1	/380a.3	Sortownia - praca
2	E44.2	/380a.4	Sortownia - wyłączeni
6	E44.3	/379.4	Hydrofornia - awaria
3	E44.4	/379.5	Hydrofornia - awaria
7	E44.5	/381.4	Pompownia PPOŻ - brak
4	E44.6	/381.5	Pompownia PPOŻ - such
8	E44.7	/381.6	Pompownia PPOŻ - zawó

-42A46

ET200S Moduł wejść cyfrowych
8 x DI 24V DC
6ES7131-4BF00-0AA0

1	E45.0	/337a.4	Skrz. Ster. Prasy nr
5	E45.1	/337a.5	Skrz. Ster. Prasy nr
2	E45.2	/337a.6	Skrz. Ster. Prasy nr
6	E45.3	/337b.4	Skrz. Ster. Prasy nr
3	E45.4	/337b.5	Skrz. Ster. Prasy nr
7	E45.5	/337b.6	Skrz. Ster. Prasy nr
4	E45.6	/337c.4	Skrz. Ster. Prasy nr
8	E45.7	/337c.5	Skrz. Ster. Prasy nr

-42A47

ET200S Moduł wejść cyfrowych
8 x DI 24V DC
6ES7131-4BF00-0AA0

1	E46.0	/341a.4	Skrz. Ster. Prasy nr
5	E46.1	/341a.5	Skrz. Ster. Prasy nr
2	E46.2	/341a.6	Skrz. Ster. Prasy nr
6	E46.3	/341b.4	Skrz. Ster. Prasy nr
3	E46.4	/341b.5	Skrz. Ster. Prasy nr
7	E46.5	/341b.6	Skrz. Ster. Prasy nr
4	E46.6	/341c.4	Skrz. Ster. Prasy nr
8	E46.7	/341c.5	Skrz. Ster. Prasy nr

-42A48

ET200S Moduł wejść cyfrowych
8 x DI 24V DC
6ES7131-4BF00-0AA0

1	E47.0		
5	E47.1		
2	E47.2		
6	E47.3		
3	E47.4		
7	E47.5		
4	E47.6		
8	E47.7		

Faza Projektu	Proj. wykonawczy R8	Data 01.2014	Wykonawca	Obiekt	Nazwa rysunku	=SZAFA TGBT +
Numer Projektu	2013/10/GAĆ	Branża AKPiA	VINCI Environnement Polska	Modernizacja Zakładu Gospodarowania Odpadami ZGO Sp. z o.o. Gać 90, 55-200 Oława	Simatic ET200S Moduły wejść cyfrowych DI	Rysunek 42b
Opracował	inż. A. Krysiński		02-342 Warszawa Al. Jerozolimskie 162A		Schemat ideowy	z 411 rys.
Sprawdził	mgr. inż. B. Stachowiak					

-42A49

ET200S Moduł wejść cyfrowych
8 x DI 24V DC
6ES7131-4BF00-0AA0

1	E48.0	/392.2 Agregat prądotwórczy
5	E48.1	/392.3 Agregat prądotwórczy
2	E48.2	/392.4 Agregat prądotwórczy
6	E48.3	/392.4 Agregat prądotwórczy
3	E48.4	/393.2 Agregat prądotwórczy
7	E48.5	/393.3 Agregat prądotwórczy
4	E48.6	/393.4 Agregat prądotwórczy
8	E48.7	/393.4 Agregat prądotwórczy

-42A50

ET200S Moduł wejść cyfrowych
8 x DI 24V DC
6ES7131-4BF00-0AA0

1	E49.0	/394.2 Agregat prądotwórczy
5	E49.1	/394.3 Agregat prądotwórczy
2	E49.2	/394.4 Agregat prądotwórczy
6	E49.3	/394.4 Agregat prądotwórczy
3	E49.4	/142.5 MT11 110A - wyłącznik
7	E49.5	/144.5 MS11 110A - wyłącznik
4	E49.6	/382.4 Centrala wentylacyjna
8	E49.7	/382.5 Centrala wentylacyjna

-42A51

ET200S Moduł wejść cyfrowych
8 x DI 24V DC
6ES7131-4BF00-0AA0

1	E50.0
5	E50.1
2	E50.2
6	E50.3
3	E50.4
7	E50.5
4	E50.6
8	E50.7

-42A52

ET200S Moduł wejść cyfrowych
8 x DI 24V DC
6ES7131-4BF00-0AA0

1	E51.0
5	E51.1
2	E51.2
6	E51.3
3	E51.4
7	E51.5
4	E51.6
8	E51.7

-42A53

ET200S Moduł wejść cyfrowych
8 x DI 24V DC
6ES7131-4BF00-0AA0

1	E52.0
5	E52.1
2	E52.2
6	E52.3
3	E52.4
7	E52.5
4	E52.6
8	E52.7

-42A54

ET200S Moduł wejść cyfrowych
8 x DI 24V DC
6ES7131-4BF00-0AA0

1	E53.0
5	E53.1
2	E53.2
6	E53.3
3	E53.4
7	E53.5
4	E53.6
8	E53.7

-42A55

ET200S Moduł wejść cyfrowych
8 x DI 24V DC
6ES7131-4BF00-0AA0

1	E54.0
5	E54.1
2	E54.2
6	E54.3
3	E54.4
7	E54.5
4	E54.6
8	E54.7

-42A56

ET200S Moduł wejść cyfrowych
8 x DI 24V DC
6ES7131-4BF00-0AA0

1	E55.0
5	E55.1
2	E55.2
6	E55.3
3	E55.4
7	E55.5
4	E55.6
8	E55.7

-42A57

ET200S Moduł wejść cyfrowych
8 x DI 24V DC
6ES7131-4BF00-0AA0

1	E56.0
5	E56.1
2	E56.2
6	E56.3
3	E56.4
7	E56.5
4	E56.6
8	E56.7

-42A58

ET200S Moduł wejść cyfrowych
8 x DI 24V DC
6ES7131-4BF00-0AA0

1	E57.0
5	E57.1
2	E57.2
6	E57.3
3	E57.4
7	E57.5
4	E57.6
8	E57.7

-42A59

ET200S Moduł wejść cyfrowych
8 x DI 24V DC
6ES7131-4BF00-0AA0

1	E58.0
5	E58.1
2	E58.2
6	E58.3
3	E58.4
7	E58.5
4	E58.6
8	E58.7

-42A60

ET200S Moduł wejść cyfrowych
8 x DI 24V DC
6ES7131-4BF00-0AA0

1	E59.0
5	E59.1
2	E59.2
6	E59.3
3	E59.4
7	E59.5
4	E59.6
8	E59.7

-42A61

ET200S Moduł wejść cyfrowych
8 x DI 24V DC
6ES7131-4BF00-0AA0

1	E60.0
5	E60.1
2	E60.2
6	E60.3
3	E60.4
7	E60.5
4	E60.6
8	E60.7

-42A62

ET200S Moduł wejść cyfrowych
8 x DI 24V DC
6ES7131-4BF00-0AA0

1	E61.0
5	E61.1
2	E61.2
6	E61.3
3	E61.4
7	E61.5
4	E61.6
8	E61.7

-44A1

ET200S Moduł wyjść cyfrowych
8 x DO 24V DC / 0.5A
6ES7132-4BF00-0AA0

1	A0.0	/71.1	MT11 112 - start do p
5	A0.1	/71.2	MT11 112 - start do t
2	A0.2	/71.3	MT11 111 - start
6	A0.3	/71.4	MT11 113 - start
3	A0.4	/71.5	MT11 210 - start
7	A0.5	/71.5	MT11 211 - start
4	A0.6	/72.1	MT11 212 - start - ha
8	A0.7	/72.2	MR11 320 - start

-44A2

ET200S Moduł wyjść cyfrowych
8 x DO 24V DC / 0.5A
6ES7132-4BF00-0AA0

1	A1.0	/72.3	MR11 321 - start
5	A1.1	/72.4	MR11 322 - start
2	A1.2	/72.5	MT12 309 - start
6	A1.3	/72.5	MT12 310 - start
3	A1.4	/73.1	MT12 311 - start
7	A1.5	/73.2	MT12 312 - start
4	A1.6	/73.3	MT12 313 - start do p
8	A1.7	/73.4	MT12 313 - start do t

-44A3

ET200S Moduł wyjść cyfrowych
8 x DO 24V DC / 0.5A
6ES7132-4BF00-0AA0

1	A2.0	/73.5	MT12 700 - start
5	A2.1	/73.5	rezerwa
2	A2.2	/74.1	MV18 595 - otwórz / z
6	A2.3	/74.2	MV18 305 - otwórz / z
3	A2.4	/74.3	MV18 315 - otwórz / z
7	A2.5	/74.4	MV18 250 - otwórz / z
4	A2.6	/74.5	MV18 615 - otwórz / z
8	A2.7	/74.5	MV18 625 - otwórz / z

-44A4

ET200S Moduł wyjść cyfrowych
8 x DO 24V DC / 0.5A
6ES7132-4BF00-0AA0

1	A3.0	/75.1	MC12 440A - start
5	A3.1	/75.2	MC12 440B - start
2	A3.2	/75.3	MC12 447 - start
6	A3.3	/75.4	MC12 448 - start
3	A3.4	/75.5	MC12 540A - start
7	A3.5	/75.5	MC12 540B - start
4	A3.6	/76.1	MC12 547 - start
8	A3.7	/76.2	MC12 548 - start

-44A5

ET200S Moduł wyjść cyfrowych
8 x DO 24V DC / 0.5A
6ES7132-4BF00-0AA0

1	A4.0	/76.3	MT18 410 - start
5	A4.1	/76.4	MA18 110 - start
2	A4.2	/76.5	MA18 515 - start
6	A4.3	/76.5	MA18 520 - start
3	A4.4	/77.1	MP18 610 - start
7	A4.5	/77.2	MV18 200 - otwórz / z
4	A4.6	/77.3	MV18 550 - otwórz / z
8	A4.7	/77.4	MV18 555 - otwórz / z

-44A6

ET200S Moduł wyjść cyfrowych
8 x DO 24V DC / 0.5A
6ES7132-4BF00-0AA0

1	A5.0	/77.5	MV18 560 - otwórz / z
5	A5.1	/77.5	MV18 565 - otwórz / z
2	A5.2	/78.1	MT18 401 - start
6	A5.3	/255.5	P12 420 - pchaj
3	A5.4	/255.6	P12 420 - wróć
7	A5.5	/256.5	P12 425 - otwórz
4	A5.6	/256.6	P12 425 - zamknij
8	A5.7	/257.5	N12 430 - otwórz

-44A7

ET200S Moduł wyjść cyfrowych
8 x DO 24V DC / 0.5A
6ES7132-4BF00-0AA0

1	A6.0	/257.6	N12 430 - zamknij
5	A6.1	/258.5	P12 465 - pchaj
2	A6.2	/258.6	P12 465 - wróć
6	A6.3	/259.5	N12 470 - otwórz
3	A6.4	/259.6	N12 470 - zamknij
7	A6.5	/260.5	N12 460 - otwórz
4	A6.6	/260.6	N12 460 - zamknij
8	A6.7	/263.5	C12 447 - rozdzielacz

-44A8

ET200S Moduł wyjść cyfrowych
8 x DO 24V DC / 0.5A
6ES7132-4BF00-0AA0

1	A7.0	/263.6	C12 448 - rozdzielacz
5	A7.1	/264.5	P12 520 - pchaj
2	A7.2	/264.6	P12 520 - wróć
6	A7.3	/265.5	P12 525 - otwórz
3	A7.4	/265.6	P12 525 - zamknij
7	A7.5	/266.5	N12 530 - otwórz
4	A7.6	/266.6	N12 530 - zamknij
8	A7.7	/267.5	P12 565 - pchaj

-44A9

ET200S Moduł wyjść cyfrowych
8 x DO 24V DC / 0.5A
6ES7132-4BF00-0AA0

1	A8.0	/267.6	P12 565 - wróć
5	A8.1	/268.5	N12 570 - otwórz
2	A8.2	/268.6	N12 570 - zamknij
6	A8.3	/269.5	N12 560 - zamknij
3	A8.4	/269.6	N12 560 - otwórz
7	A8.5	/272.5	C12 547 - rozdzielacz
4	A8.6	/272.6	C12 548 - rozdzielacz
8	A8.7	/78.2	MS18 050 - start

-44A10

ET200S Moduł wyjść cyfrowych
8 x DO 24V DC / 0.5A
6ES7132-4BF00-0AA0

1	A9.0	/351.3	EV 12 124 - otwórz /
5	A9.1	/352.3	EV 12 224 - otwórz /
2	A9.2	/290.2	F16 500 - stopień I -
6	A9.3	/290.3	F16 500 - stopień II
3	A9.4	/290.4	F16 500 - stopień III
7	A9.5	/290.5	F16 500 - stopień IV
4	A9.6	/290.6	F16 500 - reset - XM
8	A9.7	/78.3	rezerwa

-44A11

ET200S Moduł wyjść cyfrowych
8 x DO 24V DC / 0.5A
6ES7132-4BF00-0AA0

1	A10.0	/78.3	Reset przekaźników be
5	A10.1	/78.5	MC12 451 - start
2	A10.2	/78.6	MC12 457 - start
6	A10.3	/79.1	MC12 551 - start
3	A10.4	/79.2	MC12 557 - start
7	A10.5	/79.3	MC12 110 - start
4	A10.6	/79.4	MC12 120 - start
8	A10.7	/79.5	MC12 210 - start

-44A12

ET200S Moduł wyjść cyfrowych
8 x DO 24V DC / 0.5A
6ES7132-4BF00-0AA0

1	A11.0	/79.5	MC12 220 - start
5	A11.1	/80.1	E12 440 - Podgrzewani
2	A11.2	/80.2	E12 540 - Podgrzewani
6	A11.3	/372.2	XM19 400A - reg. stre
3	A11.4	/372.2	XM19 400C - reg. stre
7	A11.5	/372.3	XM19 400E - reg. stre
4	A11.6	/372.4	XM19 400B - reg. stre
8	A11.7	/372.5	XM19 400D - reg. stre

-44A13

ET200S Moduł wyjść cyfrowych
8 x DO 24V DC / 0.5A
6ES7132-4BF00-0AA0

1	A12.0	/372.6	XM19 400F - reg. stre
5	A12.1	/374.6	R12 100 - nadawa - st
2	A12.2	/217.4	EV 18 740 - elektroza
6	A12.3	/96.1	Kolumna sygnalizacyjn
3	A12.4	/97.1	Kolumna sygnalizacyjn
7	A12.5	/98.1	Kolumna sygnalizacyjn
4	A12.6	/99.1	Kolumna sygnalizacyjn
8	A12.7		

-44A14

ET200S Moduł wyjść cyfrowych
8 x DO 24V DC / 0.5A
6ES7132-4BF00-0AA0

1	A13.0	/380.4	Sortownia - gotowość
5	A13.1	/380.5	Sortownia - praca
2	A13.2	/380.6	Sortownia - wyłączeni
6	A13.3	/382.6	Centrala wentylacyjna
3	A13.4		
7	A13.5		
4	A13.6		
8	A13.7		

-44A15

ET200S Moduł wyjść cyfrowych
8 x DO 24V DC / 0.5A
6ES7132-4BF00-0AA0

1	A14.0	/337d.1	Skrz. Ster. Prasy nr
5	A14.1	/337d.2	Skrz. Ster. Prasy nr
2	A14.2	/341d.1	Skrz. Ster. Prasy nr
6	A14.3	/341d.2	Skrz. Ster. Prasy nr
3	A14.4	/217.5	EV 18 750 - elektroza
7	A14.5		
4	A14.6		
8	A14.7		

-44A16

ET200S Moduł wyjść cyfrowych
8 x DO 24V DC / 0.5A
6ES7132-4BF00-0AA0

1	A15.0		
5	A15.1		
2	A15.2		
6	A15.3		
3	A15.4		
7	A15.5		
4	A15.6		
8	A15.7		

Faza Projektu	Proj. wykonawczy R8	Data 01.2014	Wykonawca	Obiekt	Nazwa rysunku	=SZAFA TGBT +
Numer Projektu	2013/10/GAĆ	Branża AKPiA	VINCI Environnement Polska	Modernizacja Zakładu Gospodarowania Odpadami ZGO Sp. z o.o. Gać 90, 55-200 Oława	Simatic ET200S Moduły wyjść cyfrowych DO	Rysunek 44
Opracował	inż. A. Krysiński		02-342 Warszawa Al. Jerozolimskie 162A		Schemat ideowy	z 411 rys.
Sprawdził	mgr. inż. B. Stachowiak					

-44A17

		ET200S Moduł wyjść cyfrowych 8 x DO 24V DC / 0.5A 6ES7132-4BF00-0AA0
1	A16.0	
5	A16.1	
2	A16.2	
6	A16.3	
3	A16.4	
7	A16.5	
4	A16.6	
8	A16.7	

-44A18

		ET200S Moduł wyjść cyfrowych 8 x DO 24V DC / 0.5A 6ES7132-4BF00-0AA0
1	A17.0	
5	A17.1	
2	A17.2	
6	A17.3	
3	A17.4	
7	A17.5	
4	A17.6	
8	A17.7	

Faza Projektu	Proj. wykonawczy R8	Data 01.2014	Wykonawca	Obiekt	Nazwa rysunku	=SZAFA TGBT +
Numer Projektu	2013/10/GAĆ	Branża AKPiA	VINCI Environnement Polska	Modernizacja Zakładu Gospodarowania Odpadami ZGO Sp. z o.o.	Simatic ET200S Moduły wyjść cyfrowych DO	Rysunek 44a
Opracował	inż. A. Krysiński		02-342 Warszawa Al. Jerozolimskie 162A	Gać 90, 55-200 Oława	Schemat ideowy	z 411 rys.
Sprawdził	mgr. inż. B. Stachowiak					

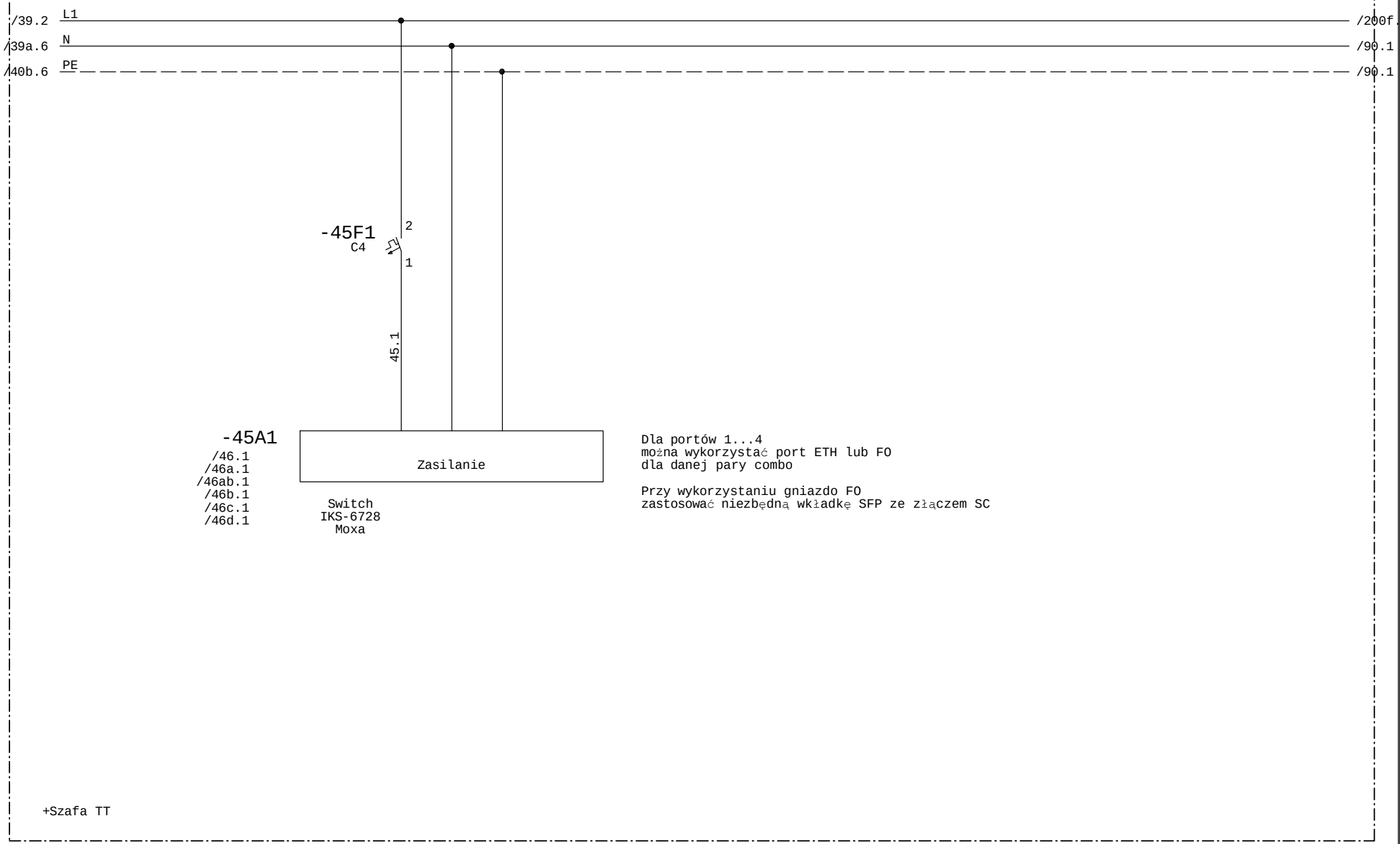

Faza Projektu	Proj. wykonawczy R8	Data 01.2014	Wykonawca	Obiekt	Nazwa rysunku	=SZAFA TGBT +
Numer Projektu	2013/10/GAĆ	Branża AKPiA	VINCI Environnement Polska	Modernizacja Zakładu Gospodarowania Odpadami ZGO Sp. z o.o. Gać 90, 55-200 Oława	Magistrale komunikacyjne Switch Eth / FO, łącznica światłowodowa	Rysunek 45
Opracował	inż. A. Krysiński		02-342 Warszawa Al. Jerozolimskie 162A		Schemat ideowy	z 411 rys.
Sprawdził	mgr. inż. B. Stachowiak					

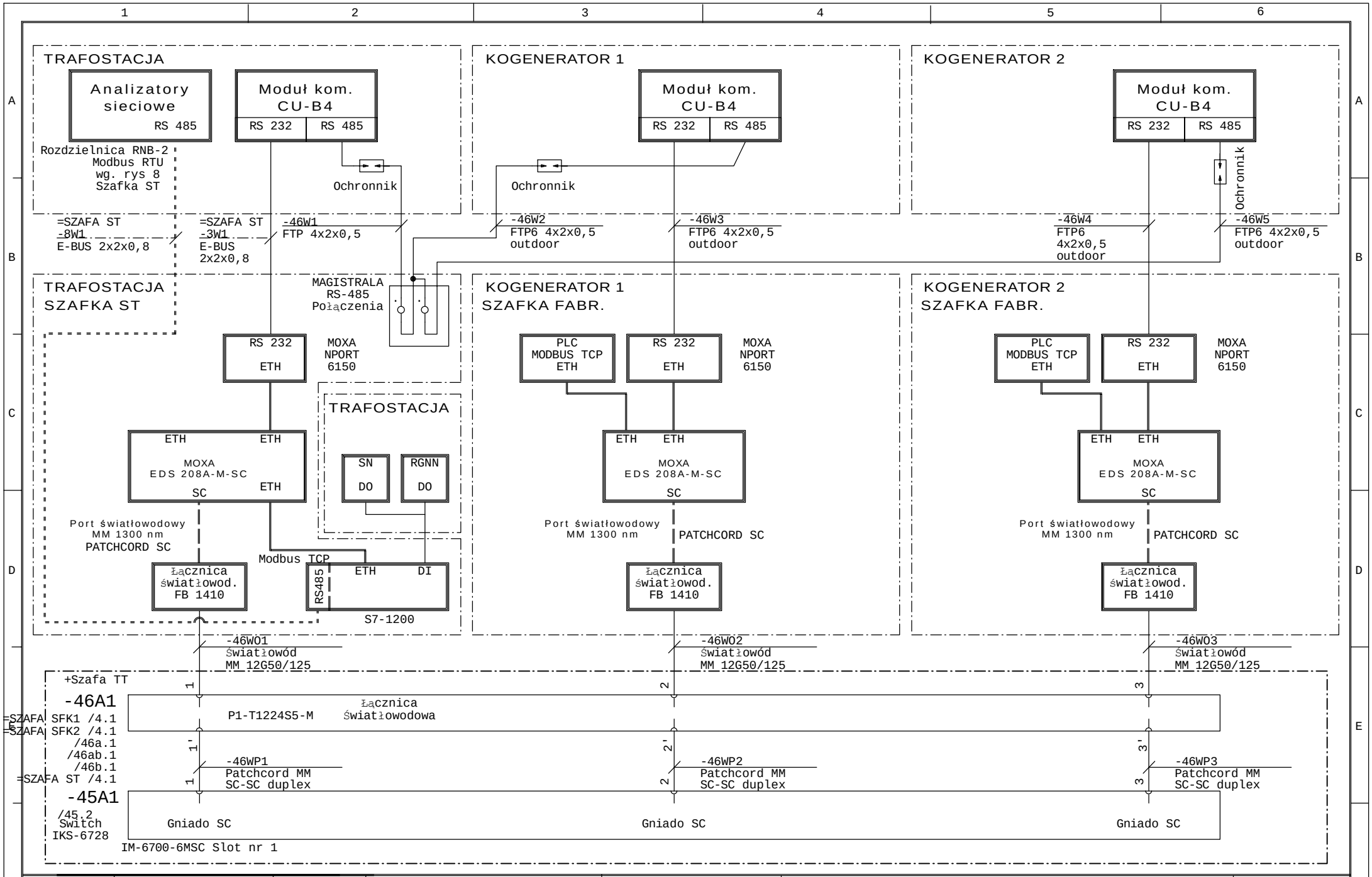

Faza Projektu	Proj. wykonawczy R8	Data 01.2014	Wykonawca	Obiekt	Nazwa rysunku	=SZAFA TGBT +
Numer Projektu	2013/10/GAĆ	Branża AKPiA	VINCI Environnement Polska	Modernizacja Zakładu Gospodarowania Odpadami ZGO Sp. z o.o. Gać 90, 55-200 Oława	Magistrale komunikacyjne Sieć światłowodowa / Ethernet	Rysunek 46
Opracował	inż. A. Krysiński		02-342 Warszawa Al. Jerozolimskie 162A		Schemat ideowy	z 411 rys.
Sprawdził	mgr. inż. B. Stachowiak					

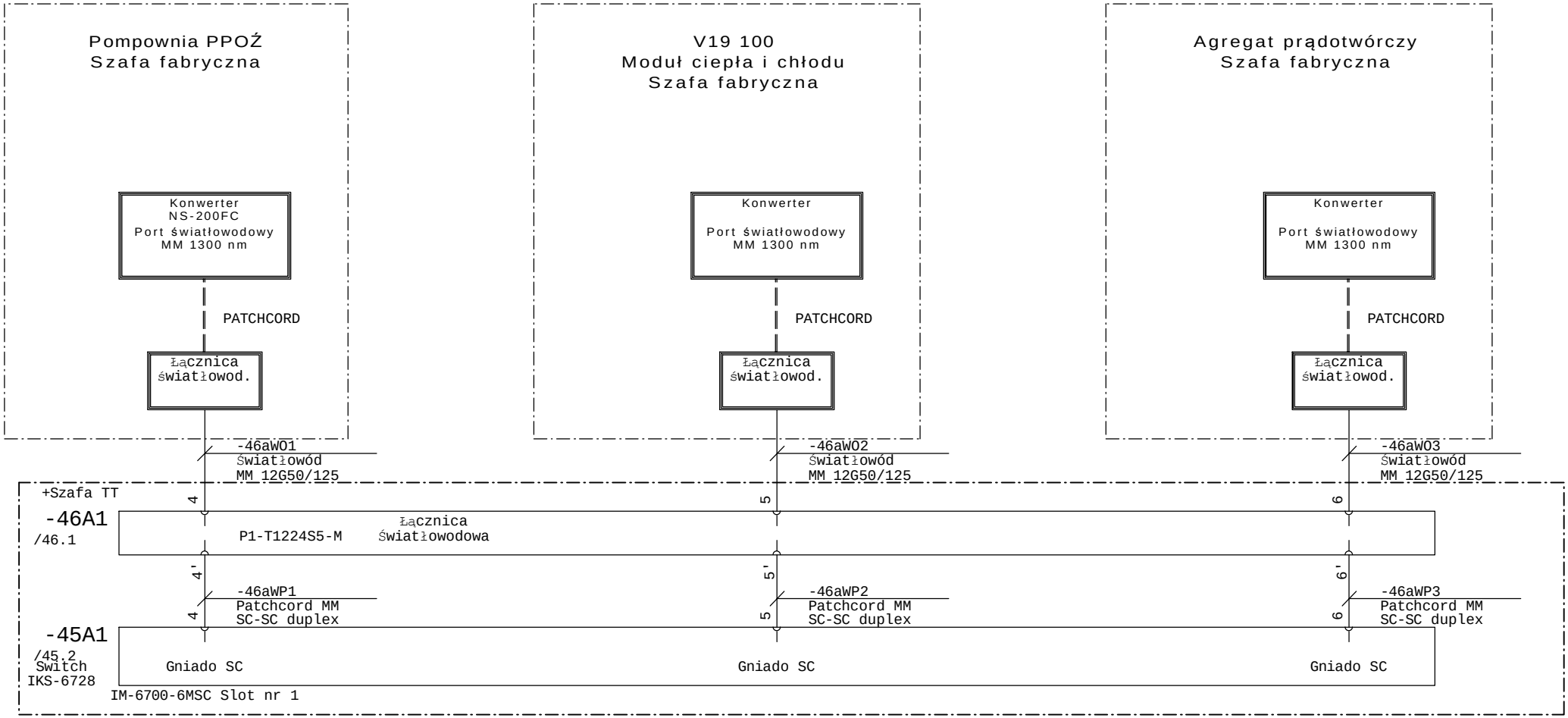

Faza Projektu	Proj. wykonawczy R8	Data 01.2014	Wykonawca	Obiekt	Nazwa rysunku	=SZAFA TGBT +
Numer Projektu	2013/10/GAĆ	Branża AKPiA	VINCI Environnement Polska	Modernizacja Zakładu Gospodarowania Odpadami ZGO Sp. z o.o.	Magistrale komunikacyjne Sieć światłowodowa / Ethernet	Rysunek 46a
Opracował	inż. A. Krysiński		02-342 Warszawa Al. Jerozolimskie 162A	Gać 90, 55-200 Oława	Schemat ideowy	z 411 rys.
Sprawdził	mgr. inż. B. Stachowiak					

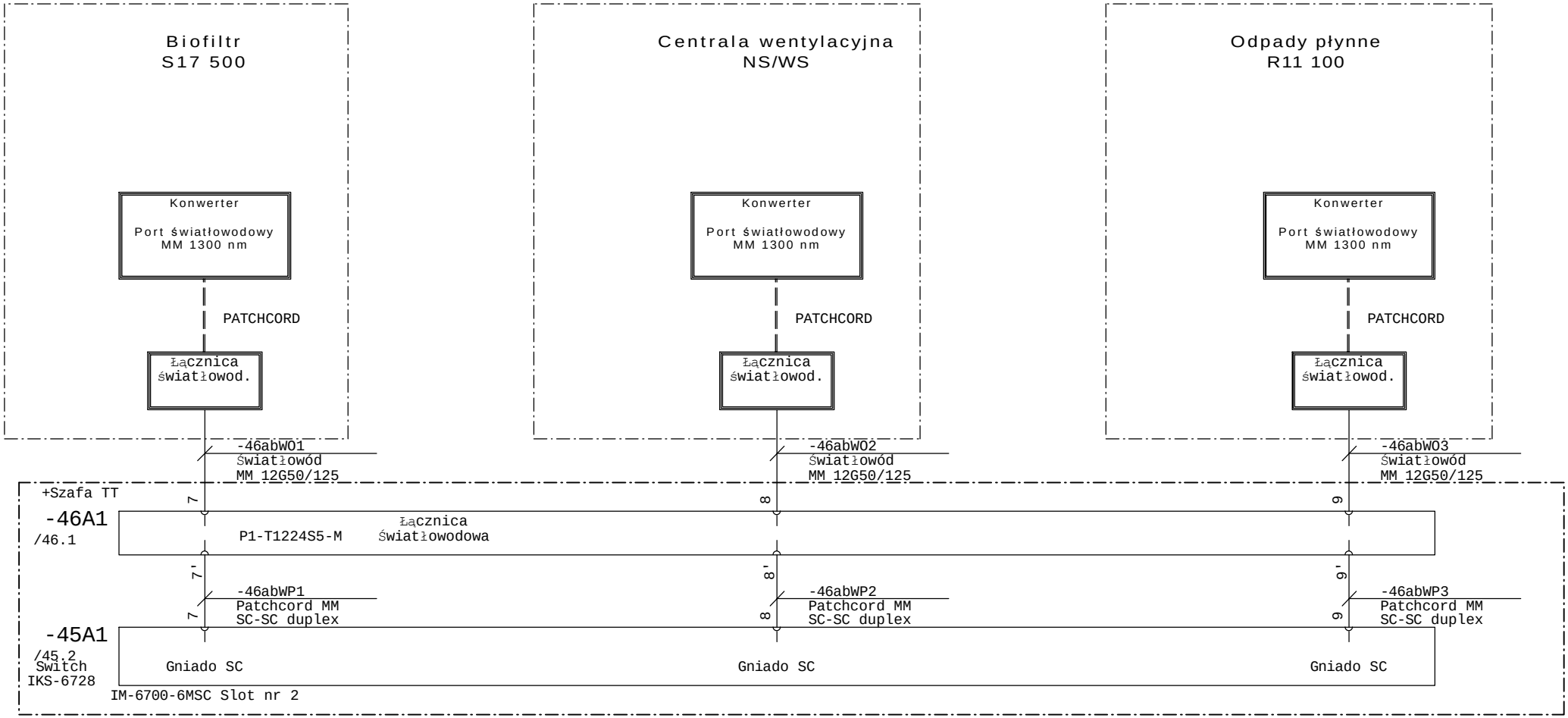

Faza Projektu	Proj. wykonawczy R8	Data 01.2014	Wykonawca	Obiekt	Nazwa rysunku	=SZAFA TGBT +
Numer Projektu	2013/10/GAĆ	Branża AKPiA	VINCI Environnement Polska	Modernizacja Zakładu Gospodarowania Odpadami ZGO Sp. z o.o.	Magistrale komunikacyjne Sieć światłowodowa / Ethernet	Rysunek 46ab
Opracował	inż. A. Krysiński		02-342 Warszawa Al. Jerozolimskie 162A	Gać 90, 55-200 Oława	Schemat ideowy	z 411 rys.
Sprawdził	mgr. inż. B. Stachowiak					

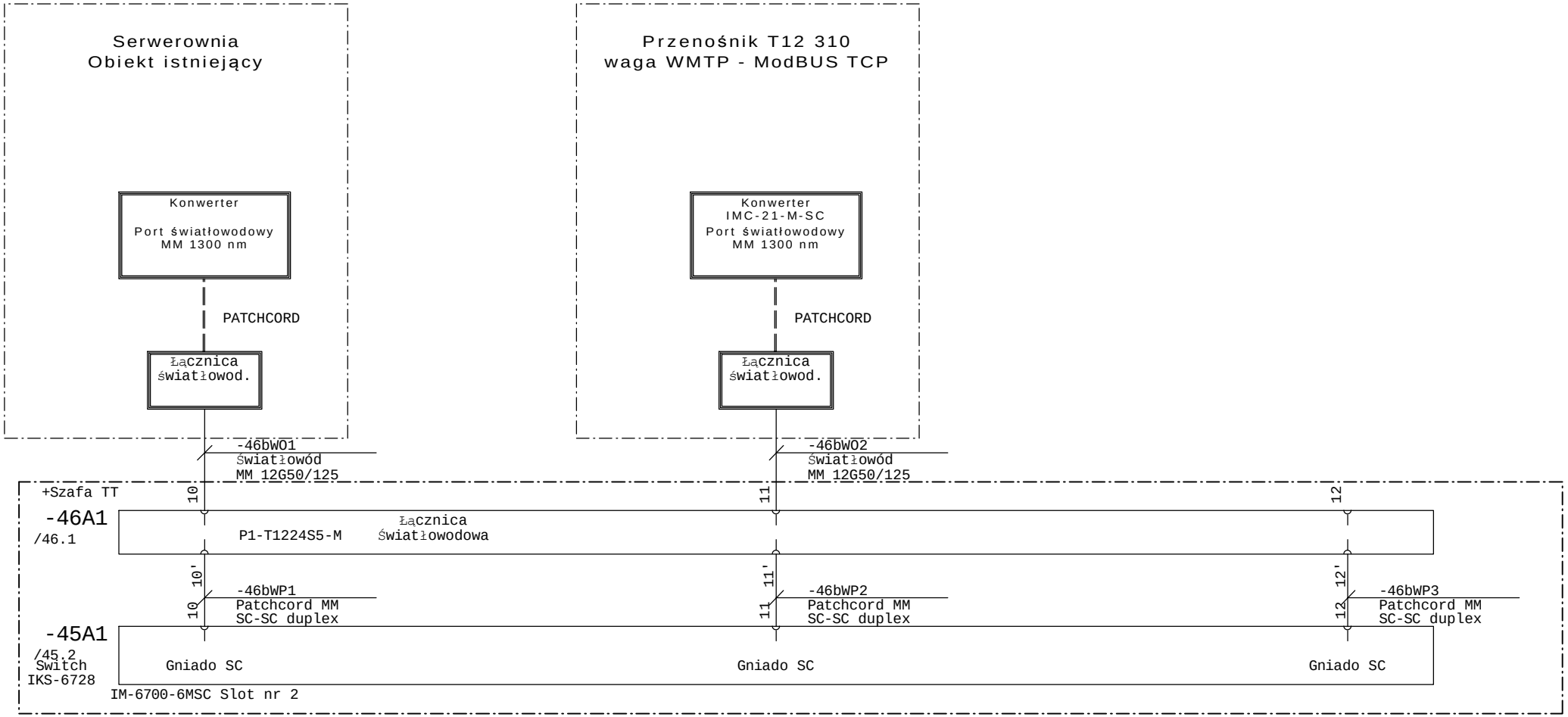

Faza Projektu	Proj. wykonawczy R8	Data 01.2014	Wykonawca	Obiekt	Nazwa rysunku	=SZAFA TGBT +
Numer Projektu	2013/10/GAĆ	Branża AKPiA	VINCI Environnement Polska	Modernizacja Zakładu Gospodarowania Odpadami ZGO Sp. z o.o. Gać 90, 55-200 Oława	Magistrale komunikacyjne Sieć światłowodowa / Ethernet	Rysunek 46b
Opracował	inż. A. Krysiński		02-342 Warszawa Al. Jerozolimskie 162A		Schemat ideowy	z 411 rys.
Sprawdził	mgr. inż. B. Stachowiak					

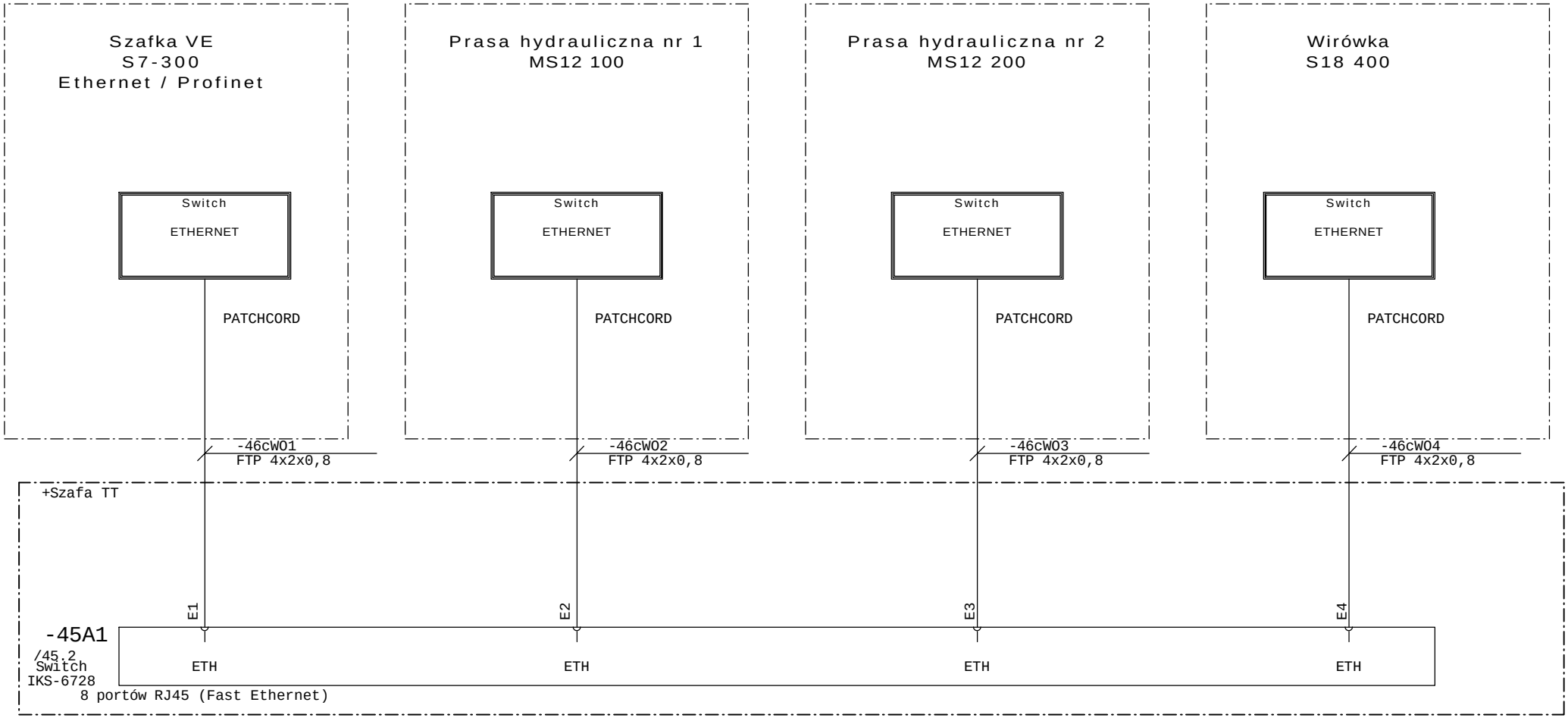

Faza Projektu	Proj. wykonawczy R8	Data 01.2014	Wykonawca	Obiekt	Nazwa rysunku	=SZAFA TGBT +
Numer Projektu	2013/10/GAĆ	Branża AKPiA	VINCI Environnement Polska	Modernizacja Zakładu Gospodarowania Odpadami ZGO Sp. z o.o. Gać 90, 55-200 Oława	Magistrale komunikacyjne Sieć światłowodowa / Ethernet	Rysunek 46c
Opracował	inż. A. Krysiński		02-342 Warszawa Al. Jerozolimskie 162A		Schemat ideowy	z 411 rys.
Sprawdził	mgr. inż. B. Stachowiak					

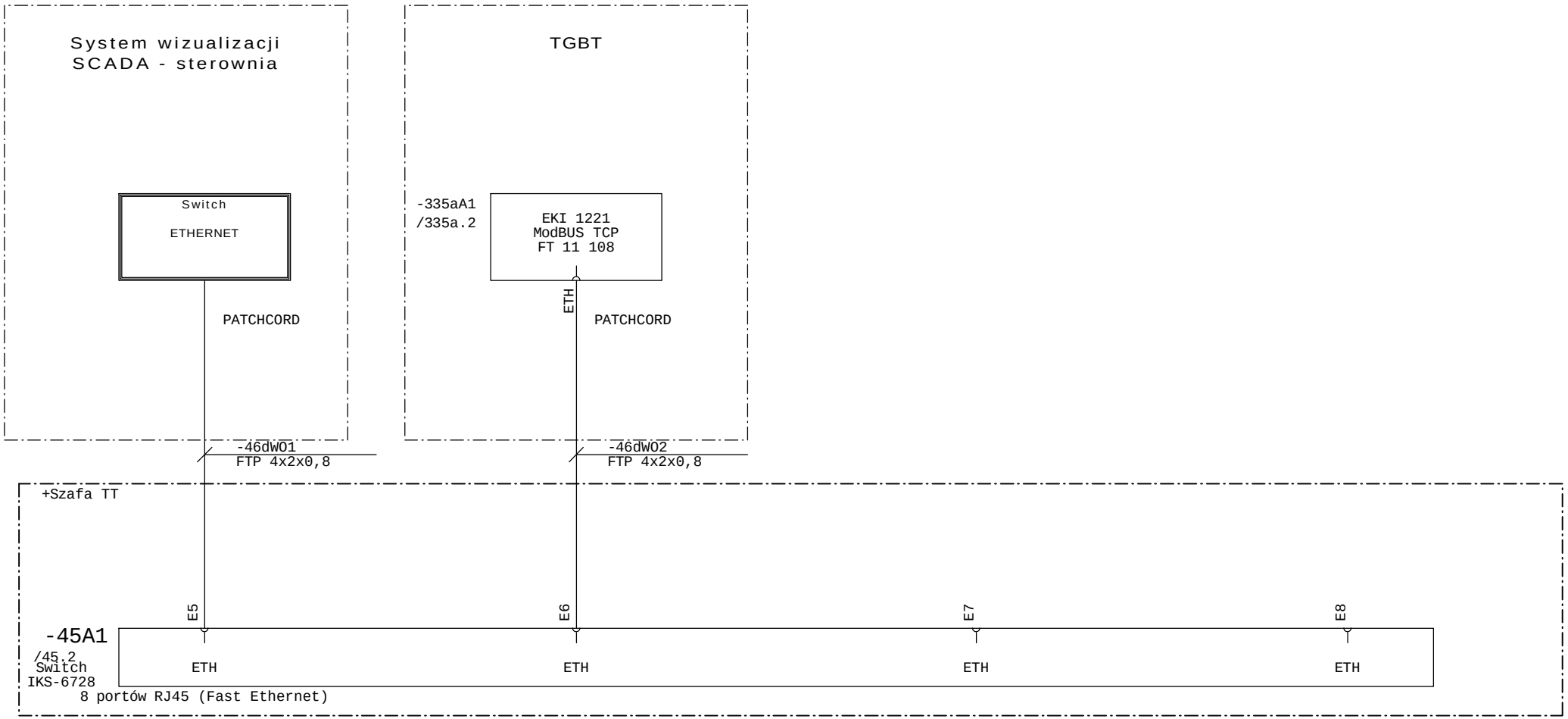

Faza Projektu	Proj. wykonawczy R8	Data 01.2014	Wykonawca	Obiekt	Nazwa rysunku	=SZAFA TGBT +
Numer Projektu	2013/10/GAĆ	Branża AKPiA	VINCI Environnement Polska	Modernizacja Zakładu Gospodarowania Odpadami ZGO Sp. z o.o. Gać 90, 55-200 Oława	Magistrale komunikacyjne Sieć światłowodowa / Ethernet	Rysunek 46d
Opracował	inż. A. Krysiński		02-342 Warszawa Al. Jerozolimskie 162A		Schemat ideowy	z 411 rys.
Sprawdził	mgr. inż. B. Stachowiak					

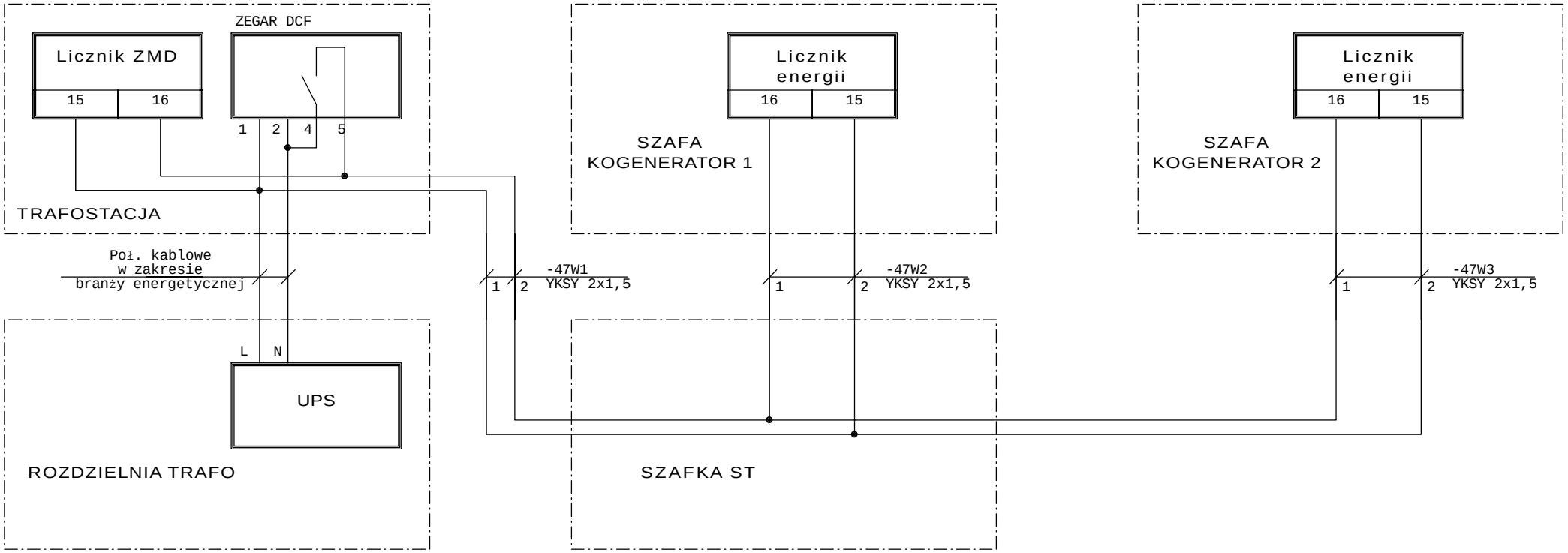

UWAGI:

1. Dostawa i wyposażenie szaf w w/w urządzenia - fabryczna

2. Połączenia - dostawca kogeneratorów

Faza Projektu	Proj. wykonawczy R8	Data 01.2014	Wykonawca	Obiekt	Nazwa rysunku	=SZAFA TGBT +
Numer Projektu	2013/10/GAĆ	Branża AKPiA	VINCI Environnement Polska	Modernizacja Zakładu Gospodarowania Odpadami ZGO Sp. z o.o. Gać 90, 55-200 Oława	Układ synchronizacji czasu Trafostacja, kogeneratory	Rysunek 47
Opracował	inż. A. Krysiński		02-342 Warszawa Al. Jerozolimskie 162A		Schemat ideowy	z 411 rys.
Sprawdził	mgr. inż. B. Stachowiak					

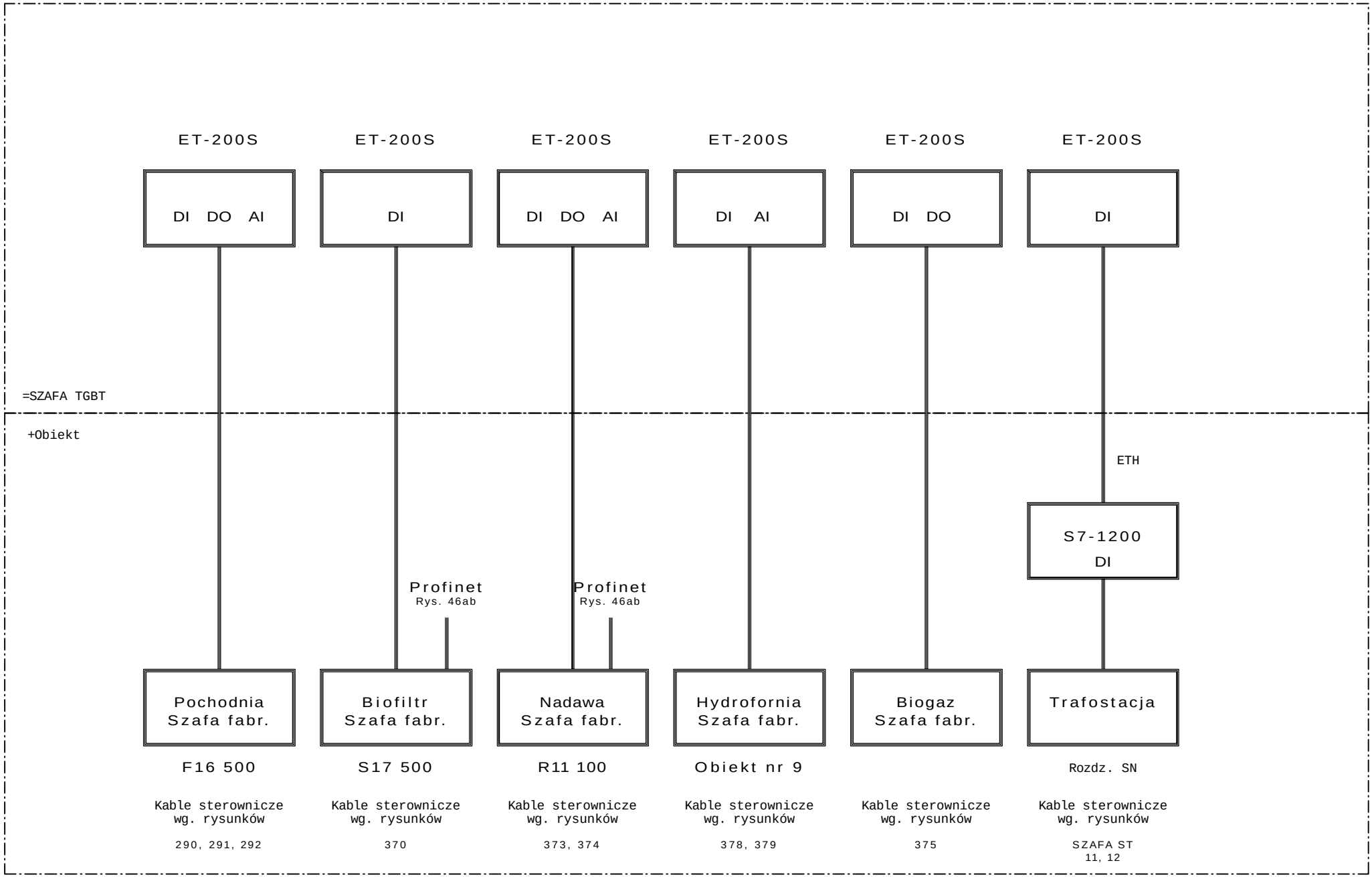

Faza Projektu	Proj. wykonawczy R8	Data 01.2014	Wykonawca	Obiekt	Nazwa rysunku	=SZAFA TGBT +
Numer Projektu	2013/10/GAĆ	Branża AKPiA	VINCI Environnement Polska	Modernizacja Zakładu Gospodarowania Odpadami ZGO Sp. z o.o.	Topologia systemu	Rysunek 48
Opracował	inż. A. Krysiński		02-342 Warszawa Al. Jerozolimskie 162A	Gać 90, 55-200 Oława	Schemat ideowy	z 411 rys.
Sprawdził	mgr. inż. B. Stachowiak					

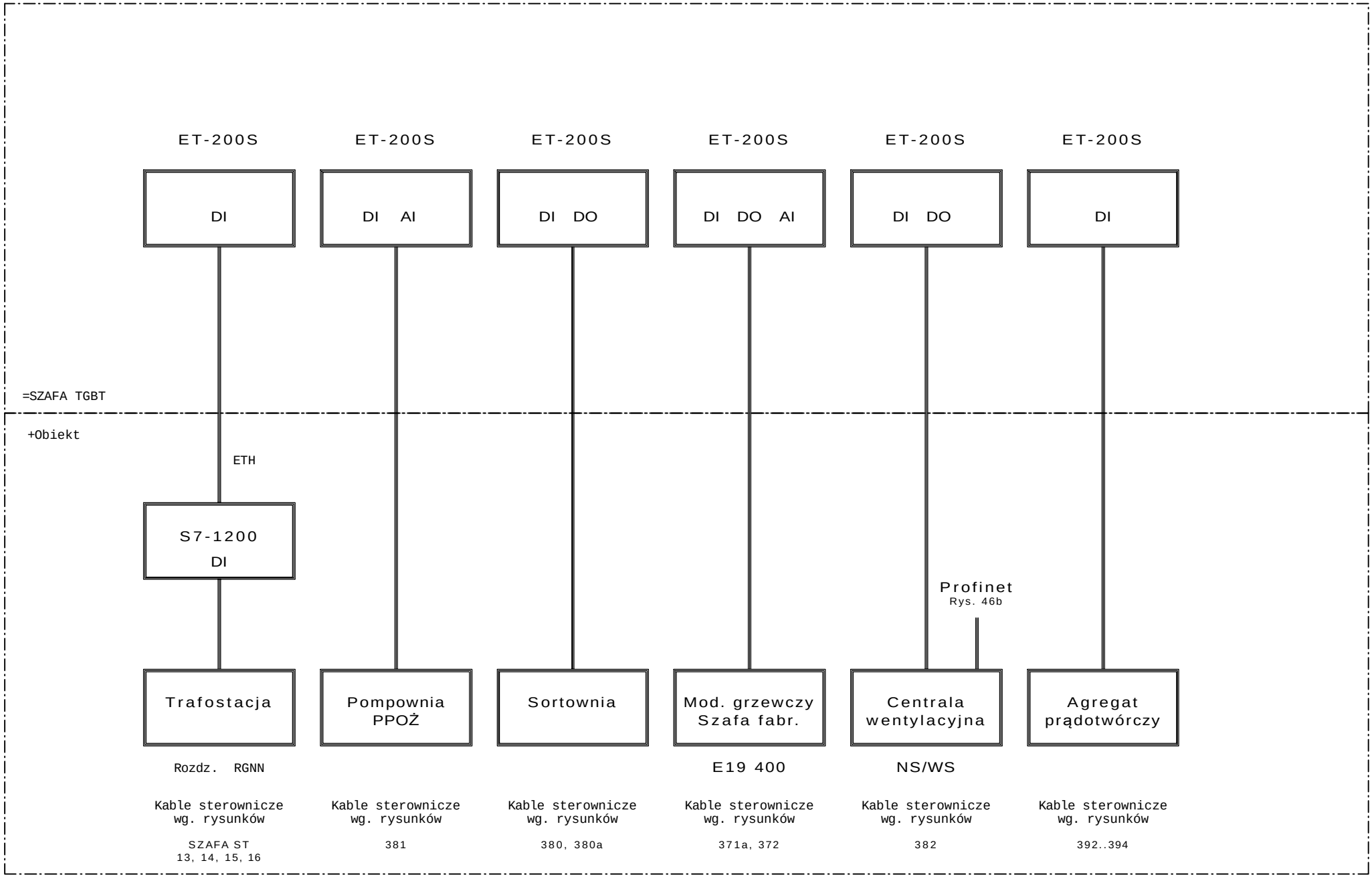

Faza Projektu	Proj. wykonawczy R8	Data 01.2014	Wykonawca	Obiekt	Nazwa rysunku	=SZAFA TGBT +
Numer Projektu	2013/10/GAĆ	Branża AKPiA	VINCI Environnement Polska	Modernizacja Zakładu Gospodarowania Odpadami ZGO Sp. z o.o.	Topologia systemu	Rysunek 48a
Opracował	inż. A. Krysiński		02-342 Warszawa Al. Jerozolimskie 162A	Gać 90, 55-200 Oława	Schemat ideowy	z 411 rys.
Sprawdził	mgr. inż. B. Stachowiak					

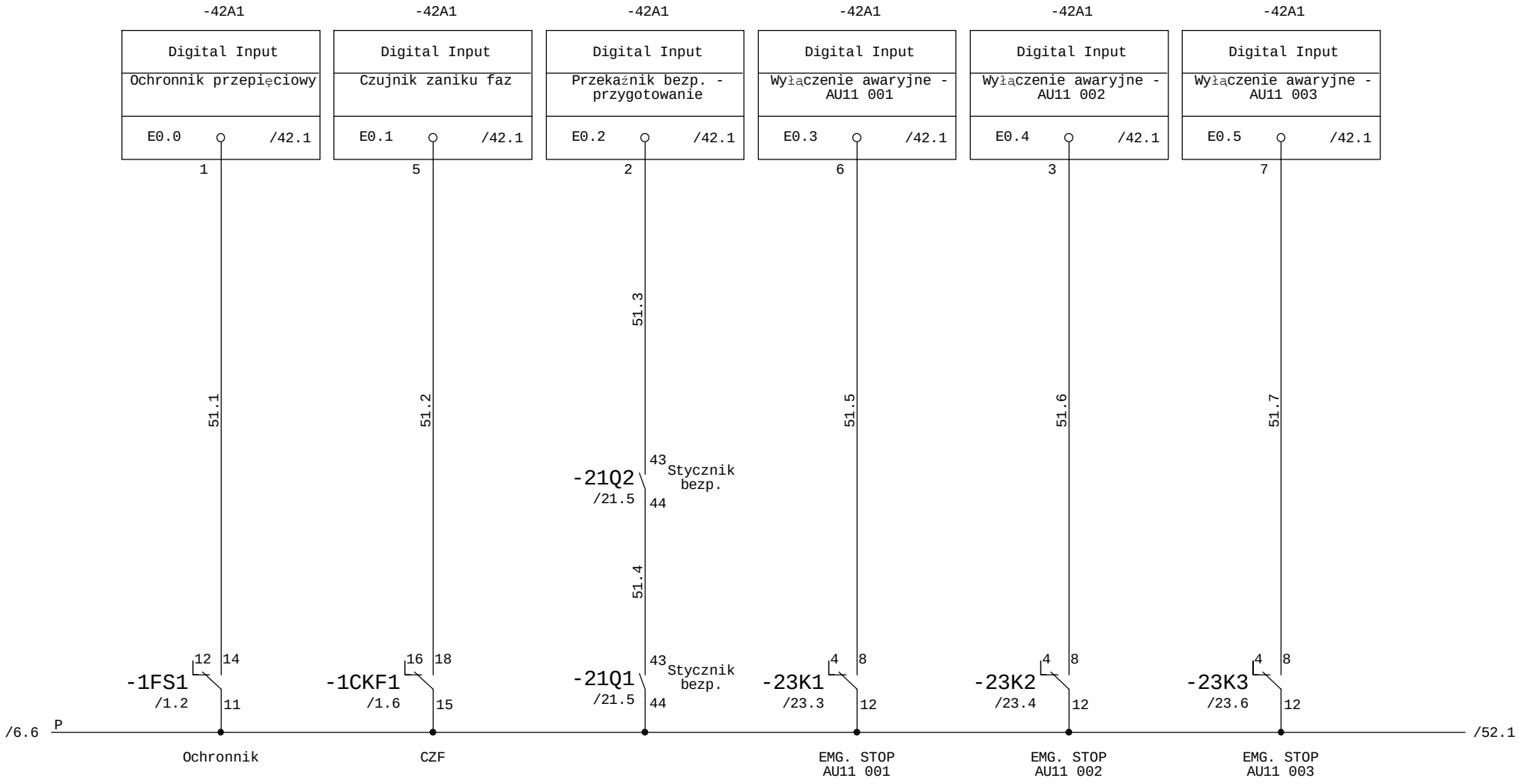

Faza Projektu	Proj. wykonawczy R8	Data 01.2014	Wykonawca	Obiekt	Nazwa rysunku	=SZAFA TGBT +
Numer Projektu	2013/10/GAĆ	Branża AKPiA	VINCI Environnement Polska	Modernizacja Zakładu Gospodarowania Odpadami ZGO Sp. z o.o.	Wejścia cyfrowe - DI	Rysunek 51
Opracował	inż. A. Krysiński		02-342 Warszawa Al. Jerozolimskie 162A	Gać 90, 55-200 Oława	Schemat ideowy	z 411 rys.
Sprawdził	mgr. inż. B. Stachowiak					

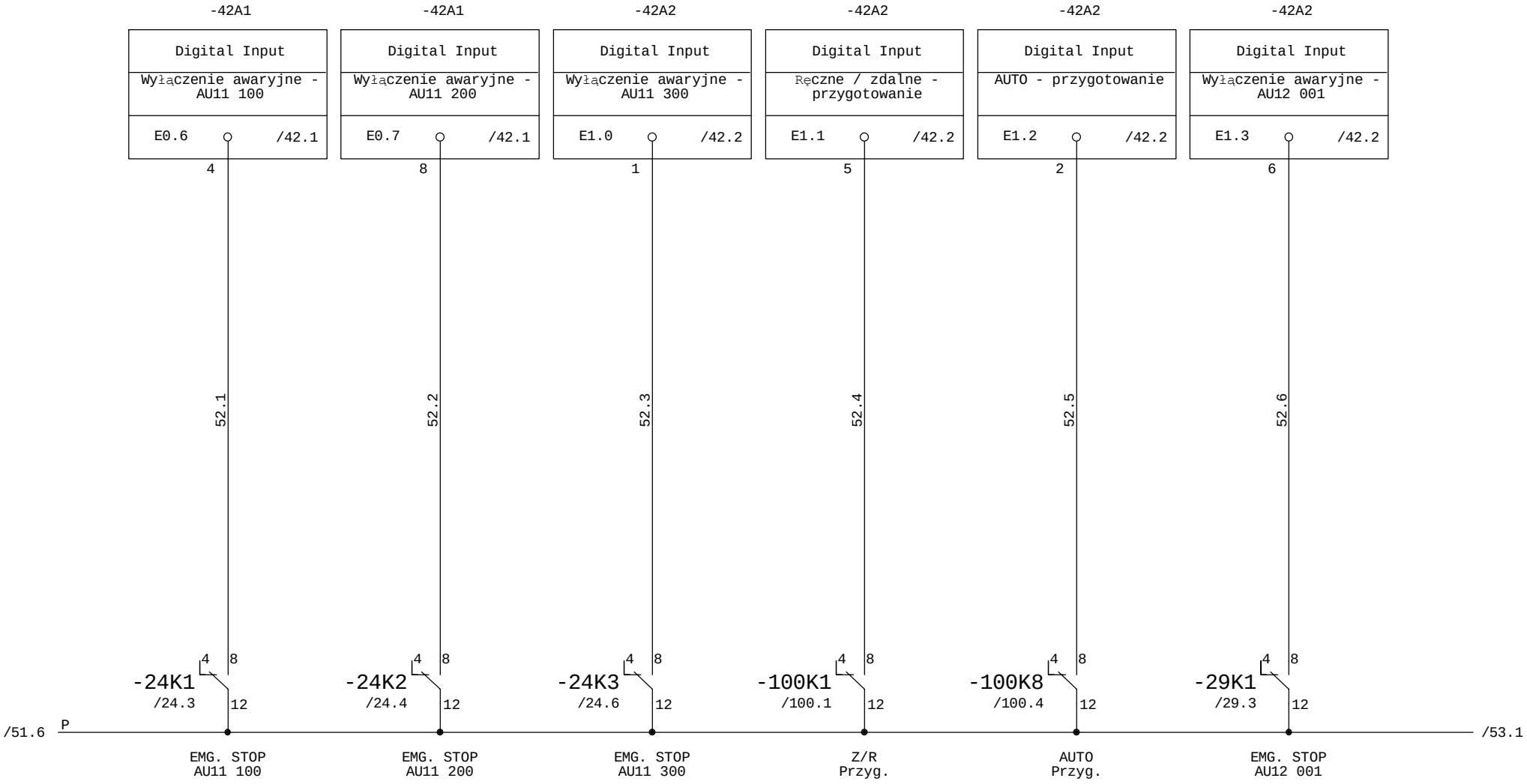

Faza Projektu	Proj. wykonawczy R8	Data 01.2014	Wykonawca	Obiekt	Nazwa rysunku	=SZAFA TGBT +
Numer Projektu	2013/10/GAĆ	Branża AKPiA	VINCI Environnement Polska	Modernizacja Zakładu Gospodarowania Odpadami ZGO Sp. z o.o.	Wejścia cyfrowe - DI	Rysunek 52
Opracował	inż. A. Krysiński		02-342 Warszawa Al. Jerozolimskie 162A	Gać 90, 55-200 Oława	Schemat ideowy	z 411 rys.
Sprawdził	mgr. inż. B. Stachowiak					

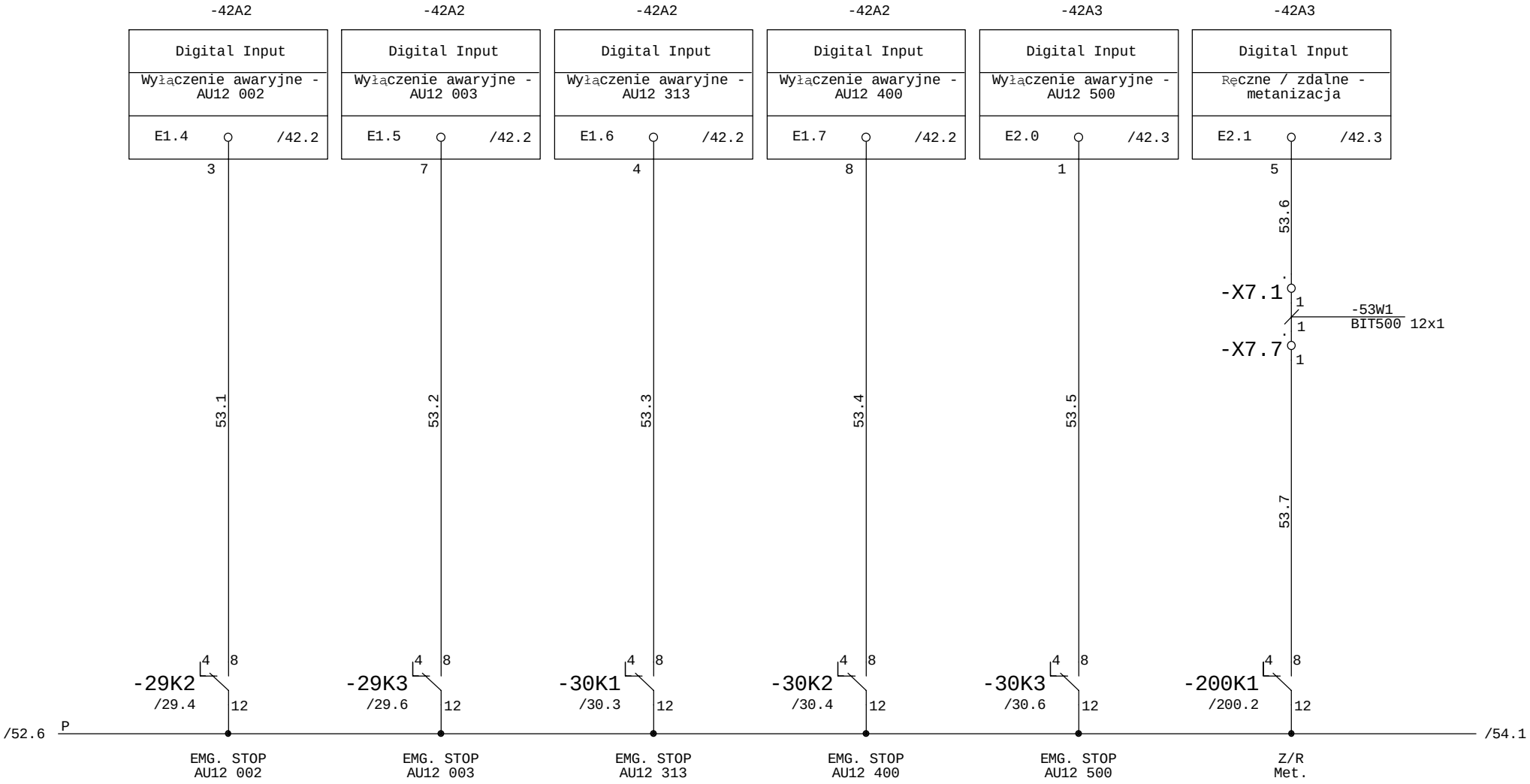

Faza Projektu	Proj. wykonawczy R8	Data 01.2014	Wykonawca	Obiekt	Nazwa rysunku	=SZAFA TGBT +
Numer Projektu	2013/10/GAĆ	Branża AKPiA	VINCI Environnement Polska	Modernizacja Zakładu Gospodarowania Odpadami ZGO Sp. z o.o.	Wejścia cyfrowe - DI	Rysunek 53
Opracował	inż. A. Krysiński		02-342 Warszawa Al. Jerozolimskie 162A	Gać 90, 55-200 Oława	Schemat ideowy	z 411 rys.
Sprawdził	mgr. inż. B. Stachowiak					

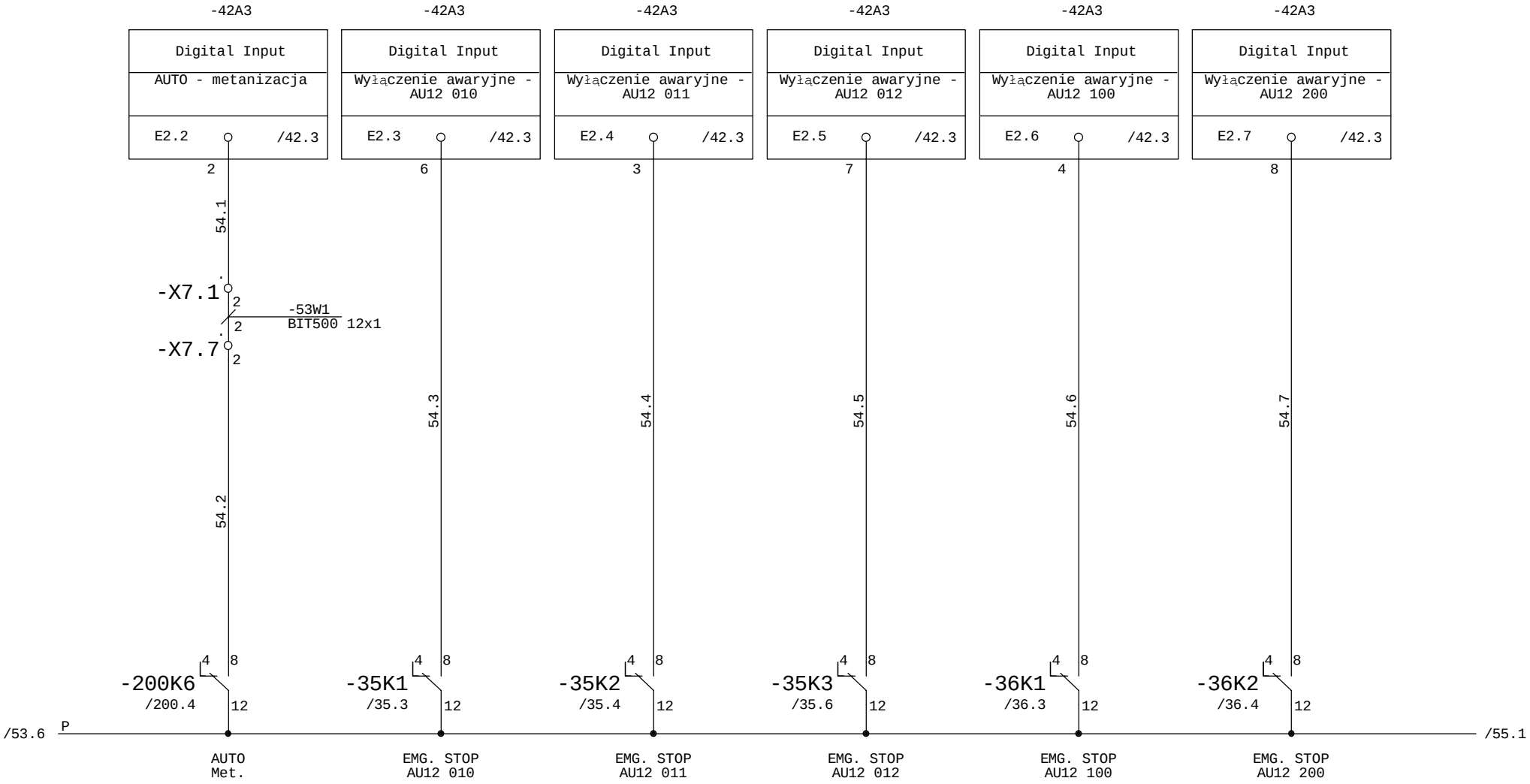

Faza Projektu	Proj. wykonawczy R8	Data 01.2014	Wykonawca	Obiekt	Nazwa rysunku	=SZAFA TGBT +
Numer Projektu	2013/10/GAĆ	Branża AKPiA	VINCI Environnement Polska	Modernizacja Zakładu Gospodarowania Odpadami ZGO Sp. z o.o.	Wejścia cyfrowe - DI	Rysunek 54
Opracował	inż. A. Krysiński		02-342 Warszawa Al. Jerozolimskie 162A	Gać 90, 55-200 Oława	Schemat ideowy	z 411 rys.
Sprawdził	mgr. inż. B. Stachowiak					

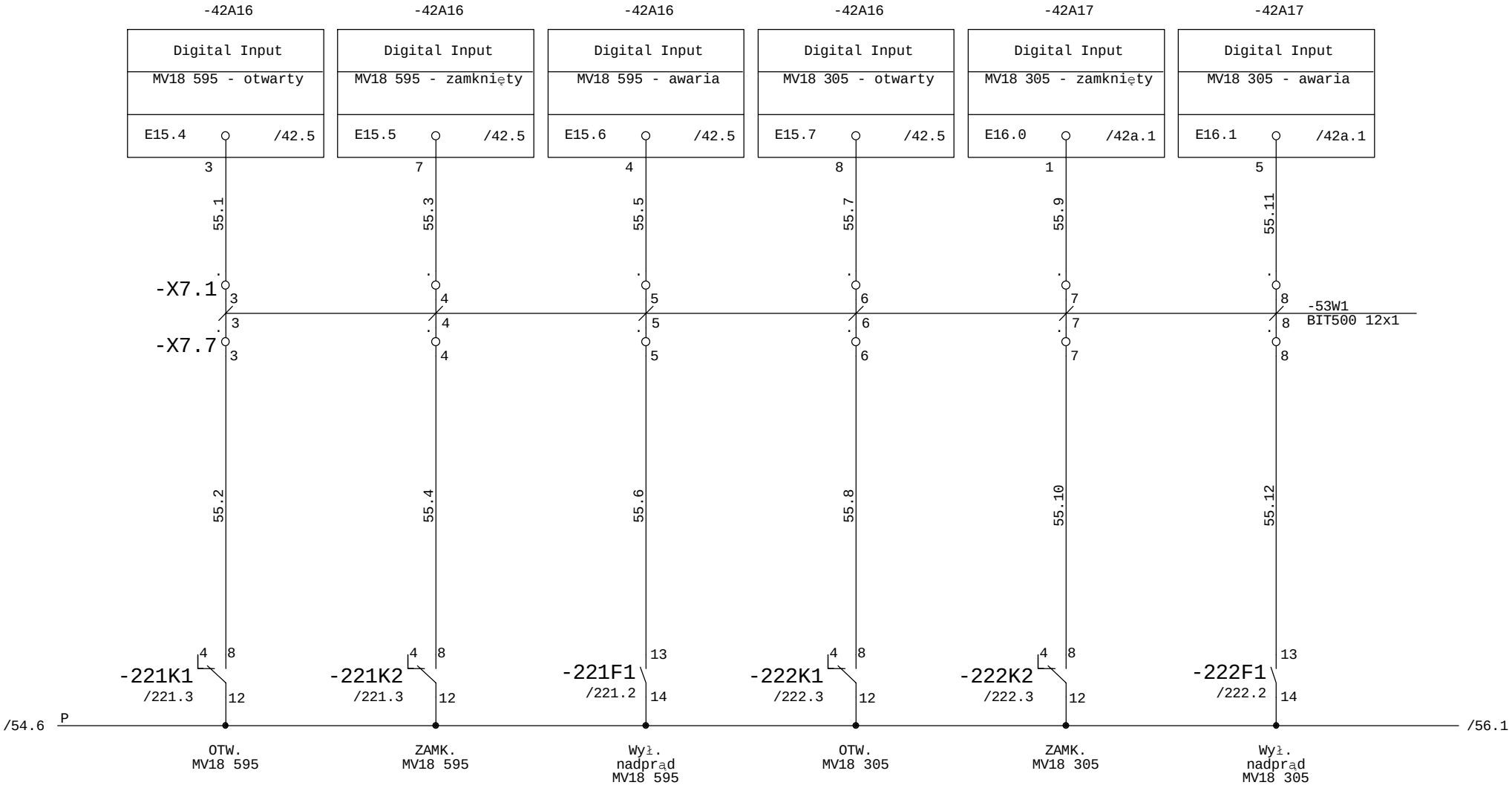

Faza Projektu	Proj. wykonawczy R8	Data 01.2014	Wykonawca	Obiekt	Nazwa rysunku	=SZAFA TGBT +
Numer Projektu	2013/10/GAĆ	Branża AKPiA	VINCI Environnement Polska	Modernizacja Zakładu Gospodarowania Odpadami ZGO Sp. z o.o.	Wejścia cyfrowe - DI	Rysunek 55
Opracował	inż. A. Krysiński		02-342 Warszawa Al. Jerozolimskie 162A	Gać 90, 55-200 Oława	Schemat ideowy	z 411 rys.
Sprawdził	mgr. inż. B. Stachowiak					

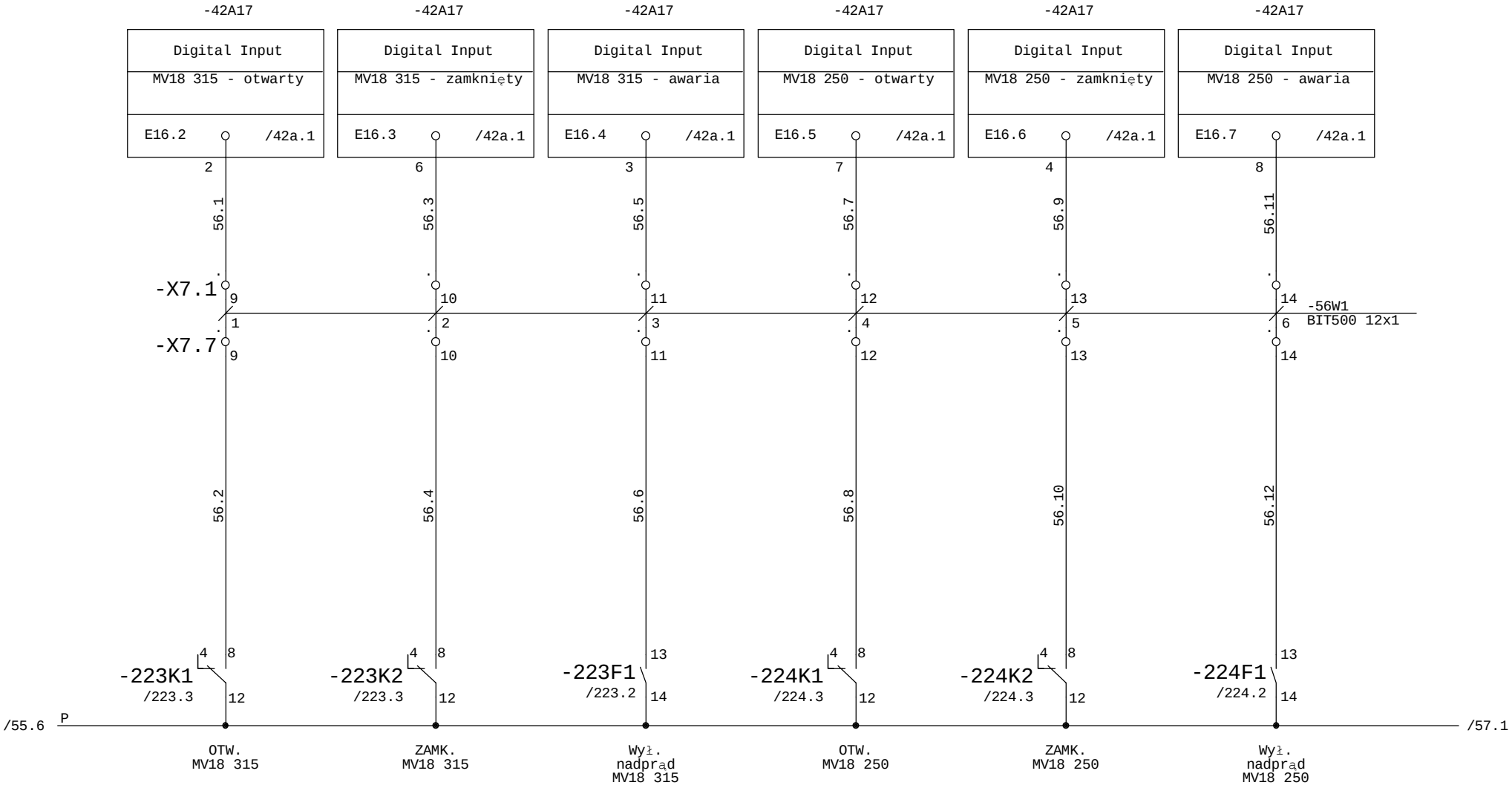

Faza Projektu	Proj. wykonawczy R8	Data 01.2014	Wykonawca	Obiekt	Nazwa rysunku	=SZAFA TGBT +
Numer Projektu	2013/10/GAĆ	Branża AKPiA	VINCI Environnement Polska	Modernizacja Zakładu Gospodarowania Odpadami ZGO Sp. z o.o.	Wejścia cyfrowe - DI	Rysunek 56
Opracował	inż. A. Krysiński		02-342 Warszawa Al. Jerozolimskie 162A	Gać 90, 55-200 Oława	Schemat ideowy	z 411 rys.
Sprawdził	mgr. inż. B. Stachowiak					

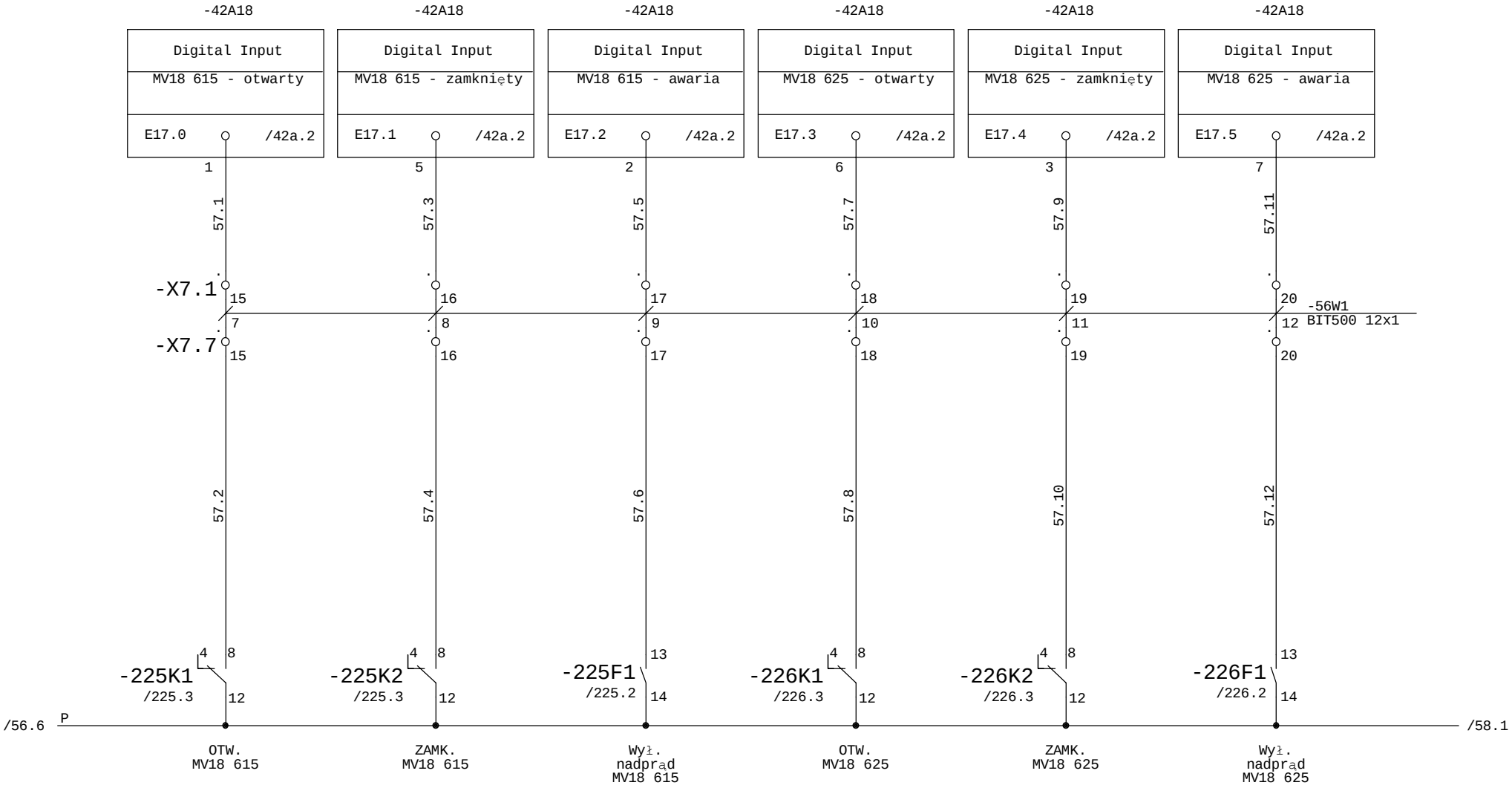

Faza Projektu	Proj. wykonawczy R8	Data 01.2014	Wykonawca	Obiekt	Nazwa rysunku	=SZAFA TGBT +
Numer Projektu	2013/10/GAĆ	Branża AKPiA	VINCI Environnement Polska	Modernizacja Zakładu Gospodarowania Odpadami ZGO Sp. z o.o.	Wejścia cyfrowe - DI	Rysunek 57
Opracował	inż. A. Krysiński		02-342 Warszawa Al. Jerozolimskie 162A	Gać 90, 55-200 Oława	Schemat ideowy	z 411 rys.
Sprawdził	mgr. inż. B. Stachowiak					

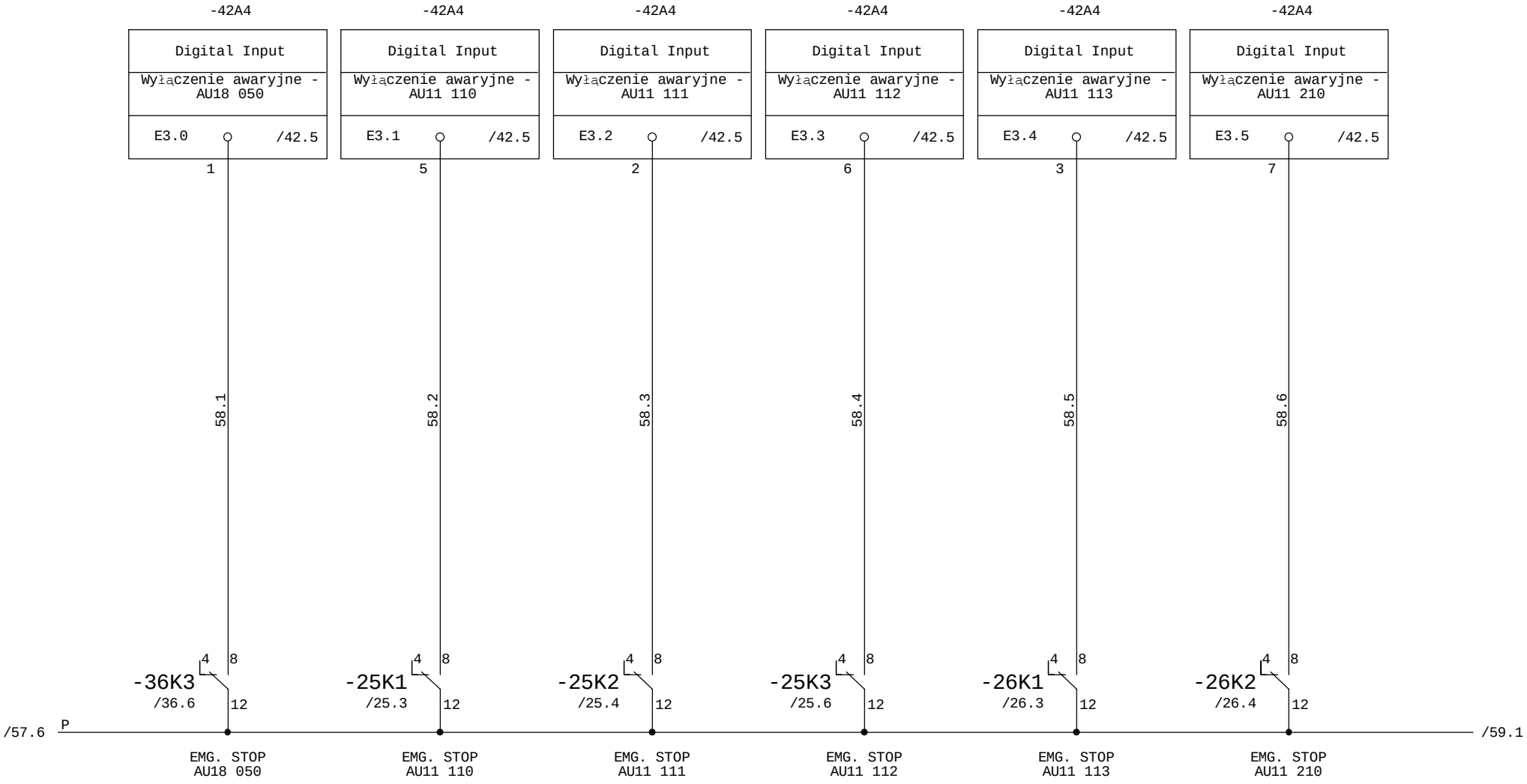

Faza Projektu	Proj. wykonawczy R8	Data 01.2014	Wykonawca	Obiekt	Nazwa rysunku	=SZAFA TGBT +
Numer Projektu	2013/10/GAĆ	Branża AKPiA	VINCI Environnement Polska	Modernizacja Zakładu Gospodarowania Odpadami ZGO Sp. z o.o.	Wejścia cyfrowe - DI	Rysunek 58
Opracował	inż. A. Krysiński		02-342 Warszawa Al. Jerozolimskie 162A	Gać 90, 55-200 Oława	Schemat ideowy	z 411 rys.
Sprawdził	mgr. inż. B. Stachowiak					

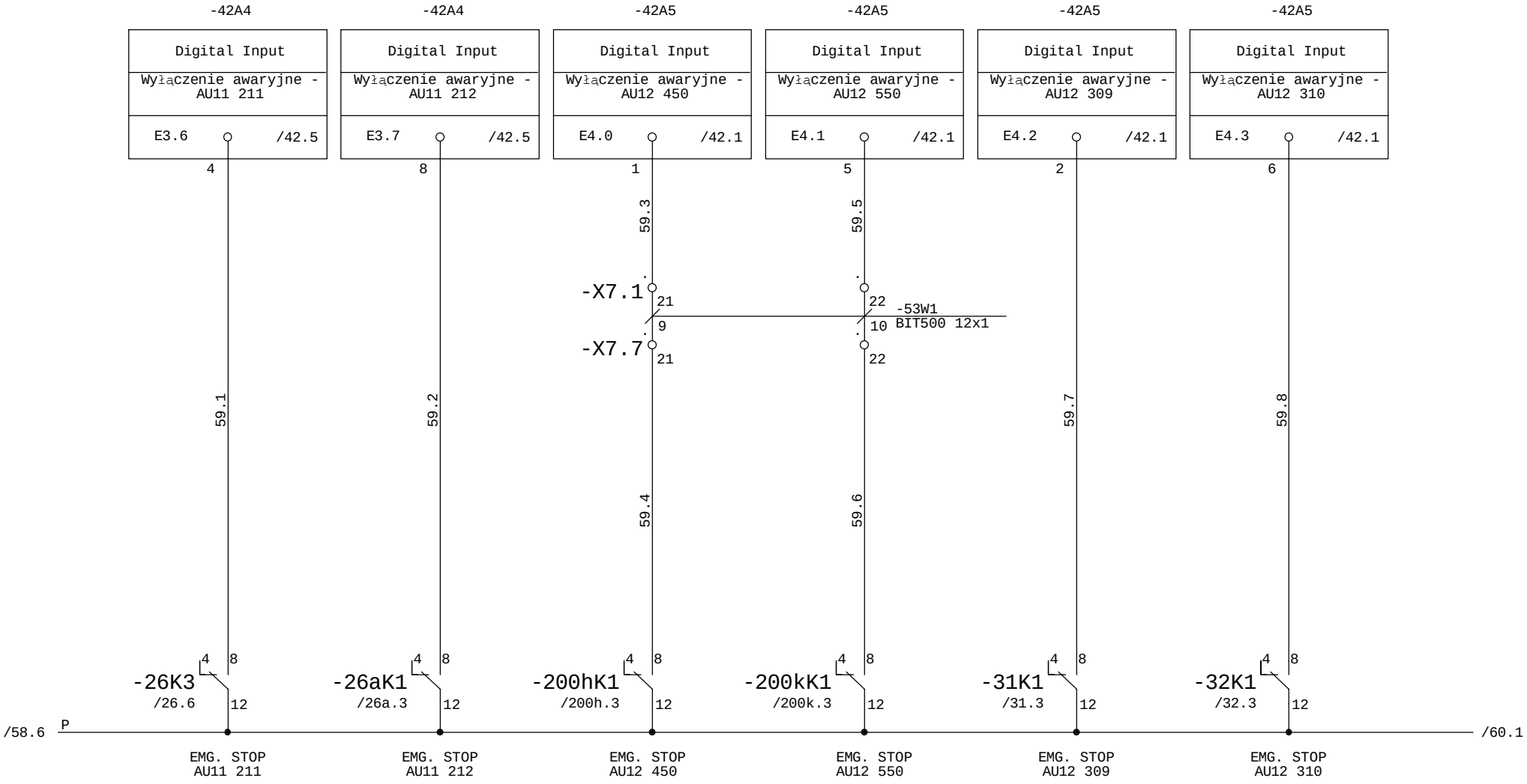

Faza Projektu	Proj. wykonawczy R8	Data 01.2014	Wykonawca	Obiekt	Nazwa rysunku	=SZAFA TGBT +
Numer Projektu	2013/10/GAĆ	Branża AKPiA	VINCI Environnement Polska	Modernizacja Zakładu Gospodarowania Odpadami ZGO Sp. z o.o.	Wejścia cyfrowe - DI	Rysunek 59
Opracował	inż. A. Krysiński		02-342 Warszawa Al. Jerozolimskie 162A	Gać 90, 55-200 Oława	Schemat ideowy	z 411 rys.
Sprawdził	mgr. inż. B. Stachowiak					

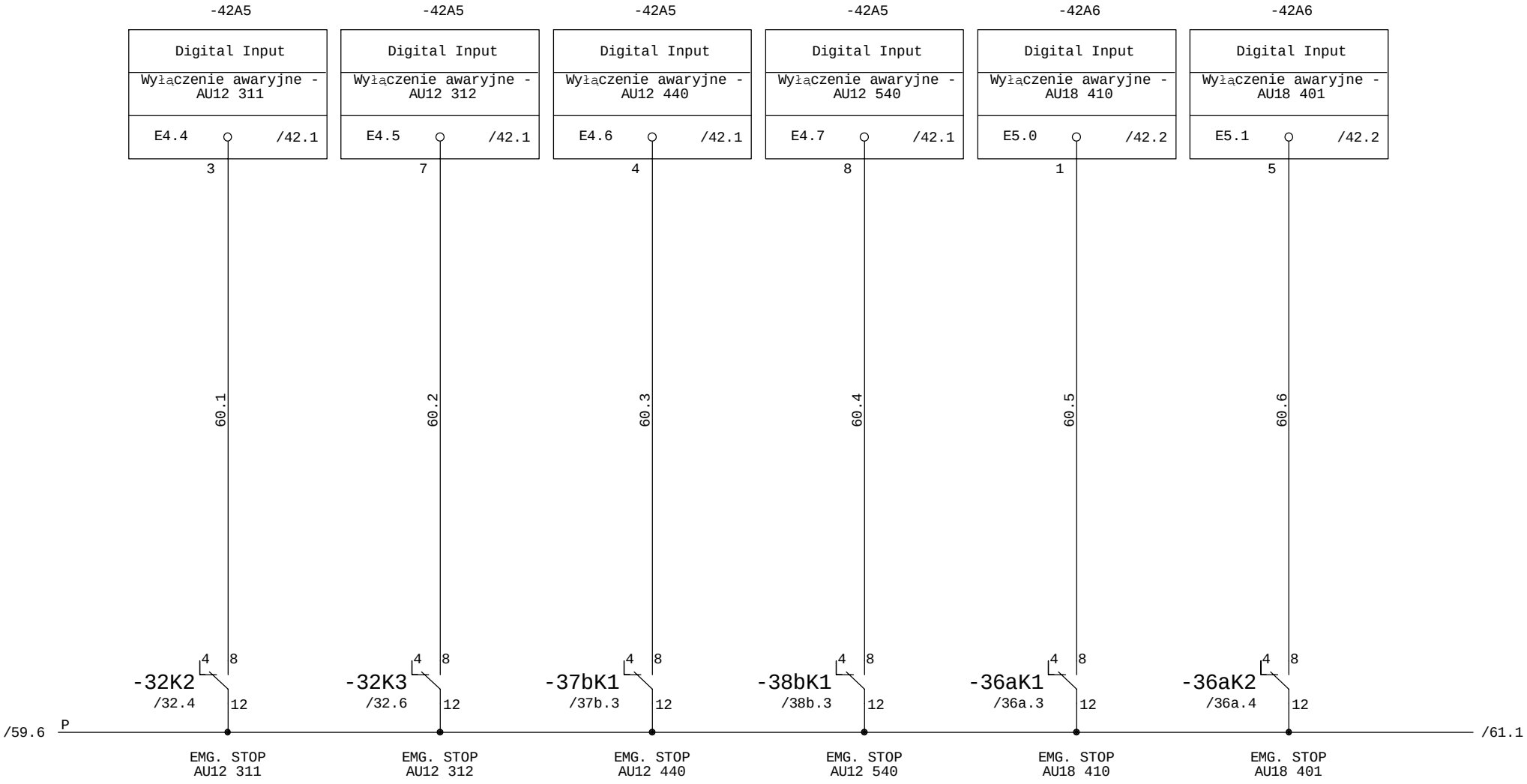

Faza Projektu	Proj. wykonawczy R8	Data 01.2014	Wykonawca	Obiekt	Nazwa rysunku	=SZAFA TGBT +
Numer Projektu	2013/10/GAĆ	Branża AKPiA	VINCI Environnement Polska	Modernizacja Zakładu Gospodarowania Odpadami ZGO Sp. z o.o.	Wejścia cyfrowe - DI	Rysunek 60
Opracował	inż. A. Krysiński		02-342 Warszawa Al. Jerozolimskie 162A	Gać 90, 55-200 Oława	Schemat ideowy	z 411 rys.
Sprawdził	mgr. inż. B. Stachowiak					

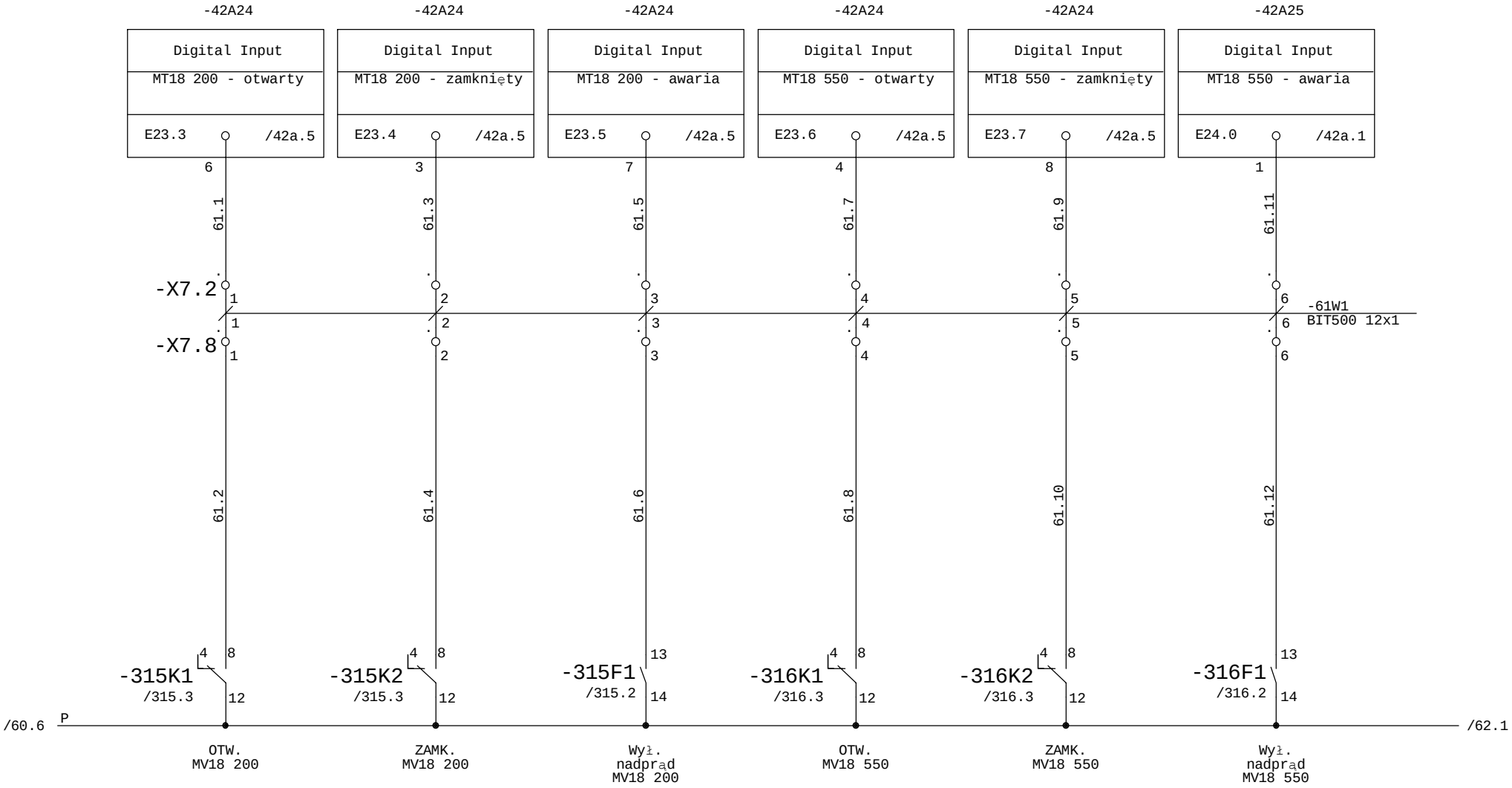

Faza Projektu	Proj. wykonawczy R8	Data 01.2014	Wykonawca	Obiekt	Nazwa rysunku	=SZAFA TGBT +
Numer Projektu	2013/10/GAĆ	Branża AKPiA	VINCI Environnement Polska	Modernizacja Zakładu Gospodarowania Odpadami ZGO Sp. z o.o.	Wejścia cyfrowe - DI	Rysunek 61
Opracował	inż. A. Krysiński		02-342 Warszawa Al. Jerozolimskie 162A	Gać 90, 55-200 Oława	Schemat ideowy	z 411 rys.
Sprawdził	mgr. inż. B. Stachowiak					

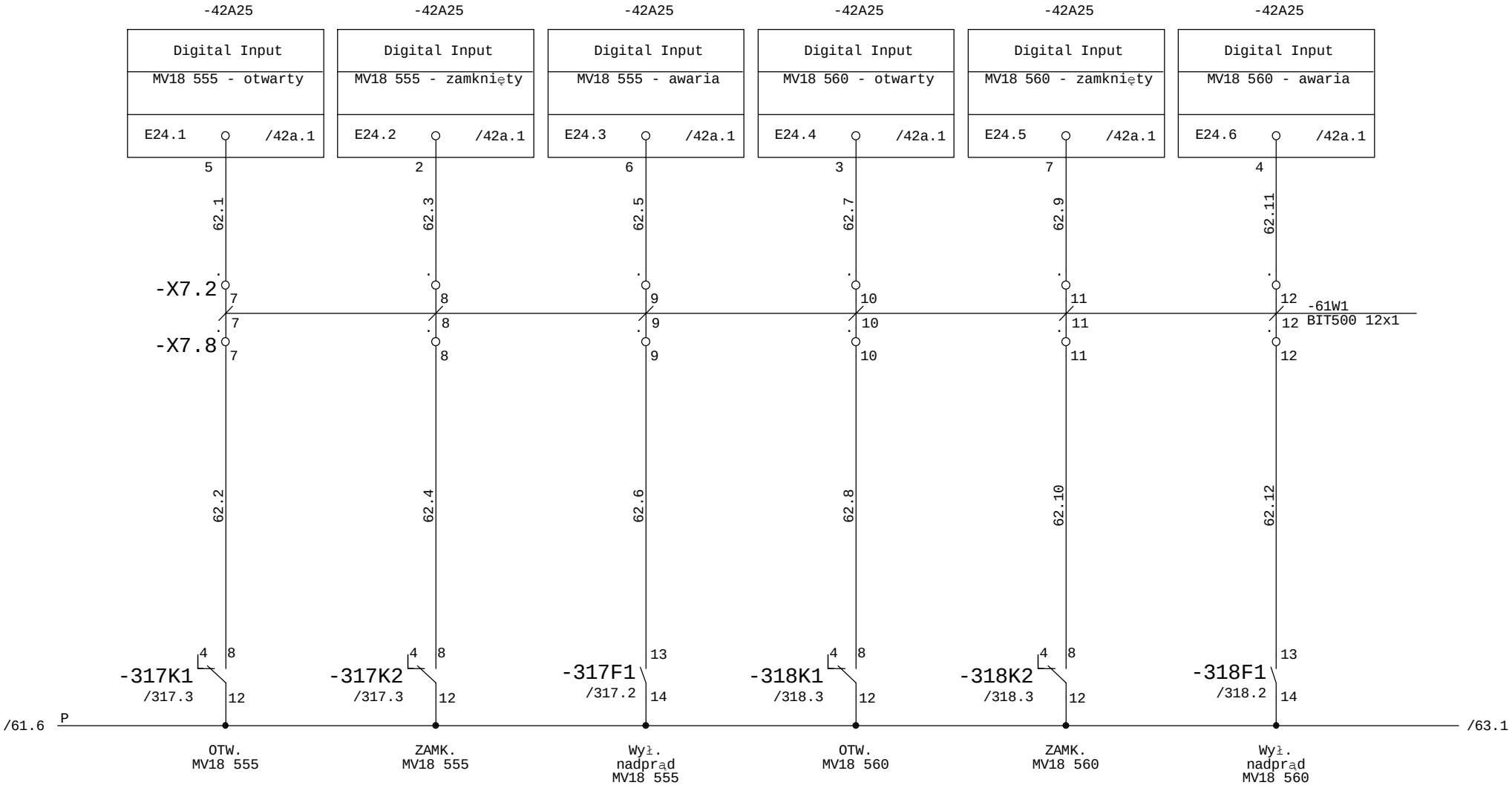

Faza Projektu	Proj. wykonawczy R8	Data 01.2014	Wykonawca	Obiekt	Nazwa rysunku	=SZAFA TGBT +
Numer Projektu	2013/10/GAĆ	Branża AKPiA	VINCI Environnement Polska	Modernizacja Zakładu Gospodarowania Odpadami ZGO Sp. z o.o.	Wejścia cyfrowe - DI	Rysunek 62
Opracował	inż. A. Krysiński		02-342 Warszawa Al. Jerozolimskie 162A	Gać 90, 55-200 Oława	Schemat ideowy	z 411 rys.
Sprawdził	mgr. inż. B. Stachowiak					

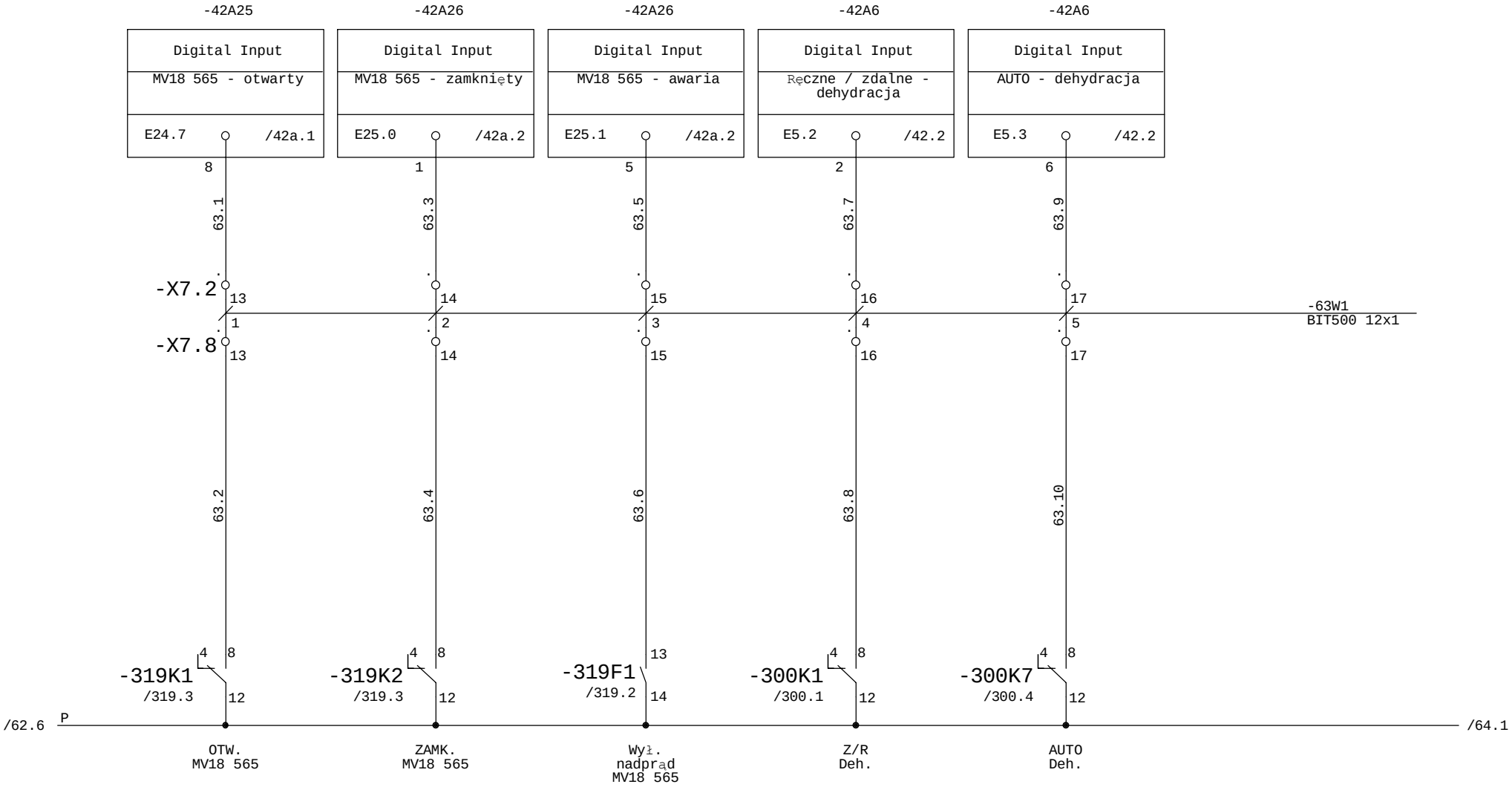

Faza Projektu	Proj. wykonawczy R8	Data 01.2014	Wykonawca	Obiekt	Nazwa rysunku	=SZAFA TGBT +
Numer Projektu	2013/10/GAĆ	Branża AKPiA	VINCI Environnement Polska	Modernizacja Zakładu Gospodarowania Odpadami ZGO Sp. z o.o.	Wejścia cyfrowe - DI	Rysunek 63
Opracował	inż. A. Krysiński		02-342 Warszawa Al. Jerozolimskie 162A	Gać 90, 55-200 Oława	Schemat ideowy	z 411 rys.
Sprawdził	mgr. inż. B. Stachowiak					

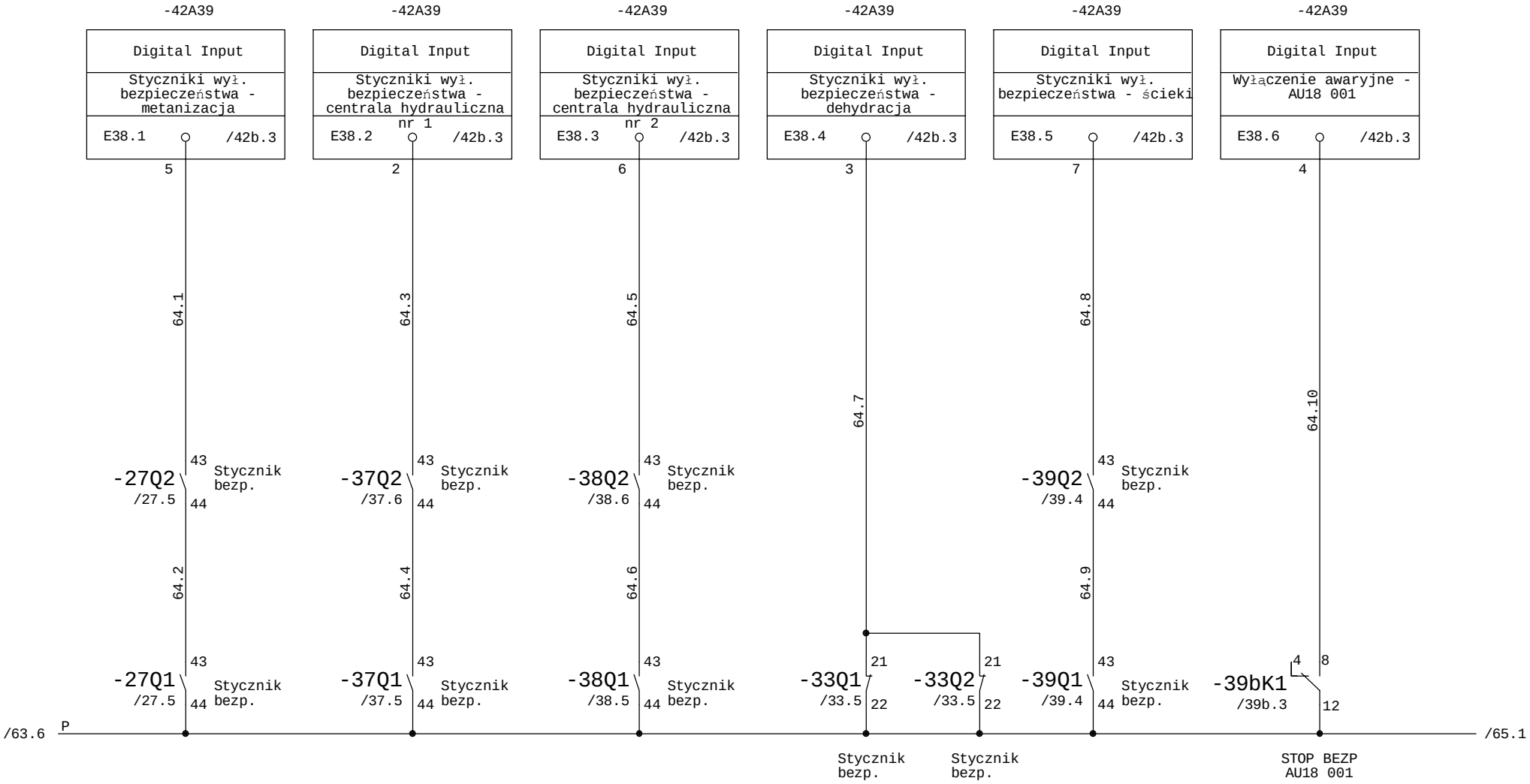

Faza Projektu	Proj. wykonawczy R8	Data 01.2014	Wykonawca	Obiekt	Nazwa rysunku
Numer Projektu	2013/10/GAĆ	Branża AKPiA	VINCI Environnement Polska	Modernizacja Zakładu Gospodarowania Odpadami ZGO Sp. z o.o.	Wejścia cyfrowe - DI
Opracował	inż. A. Krysiński		02-342 Warszawa Al. Jerozolimskie 162A	Gać 90, 55-200 Oława	Schemat ideowy
Sprawdził	mgr. inż. B. Stachowiak				

=SZAFA TGBT +

Rysunek 64 z 411 rys.

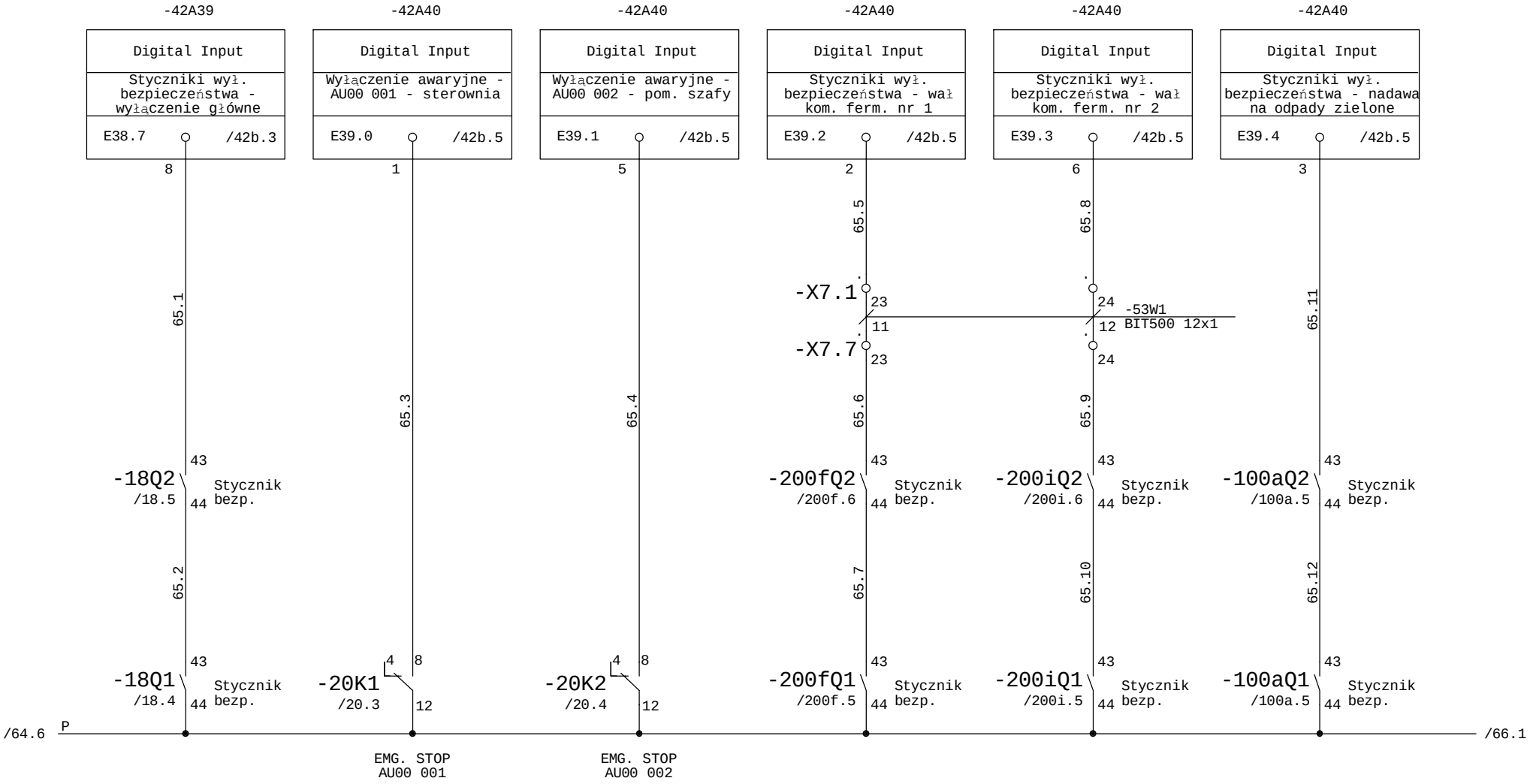

Faza Projektu	Proj. wykonawczy R8	Data 01.2014	Wykonawca	Obiekt	Nazwa rysunku	=SZAFA TGBT +
Numer Projektu	2013/10/GAĆ	Branża AKPiA	VINCI Environnement Polska	Modernizacja Zakładu Gospodarowania Odpadami ZGO Sp. z o.o.	Wejścia cyfrowe - DI	Rysunek 65
Opracował	inż. A. Krysiński		02-342 Warszawa Al. Jerozolimskie 162A	Gać 90, 55-200 Oława	Schemat ideowy	z 411 rys.
Sprawdził	mgr. inż. B. Stachowiak					

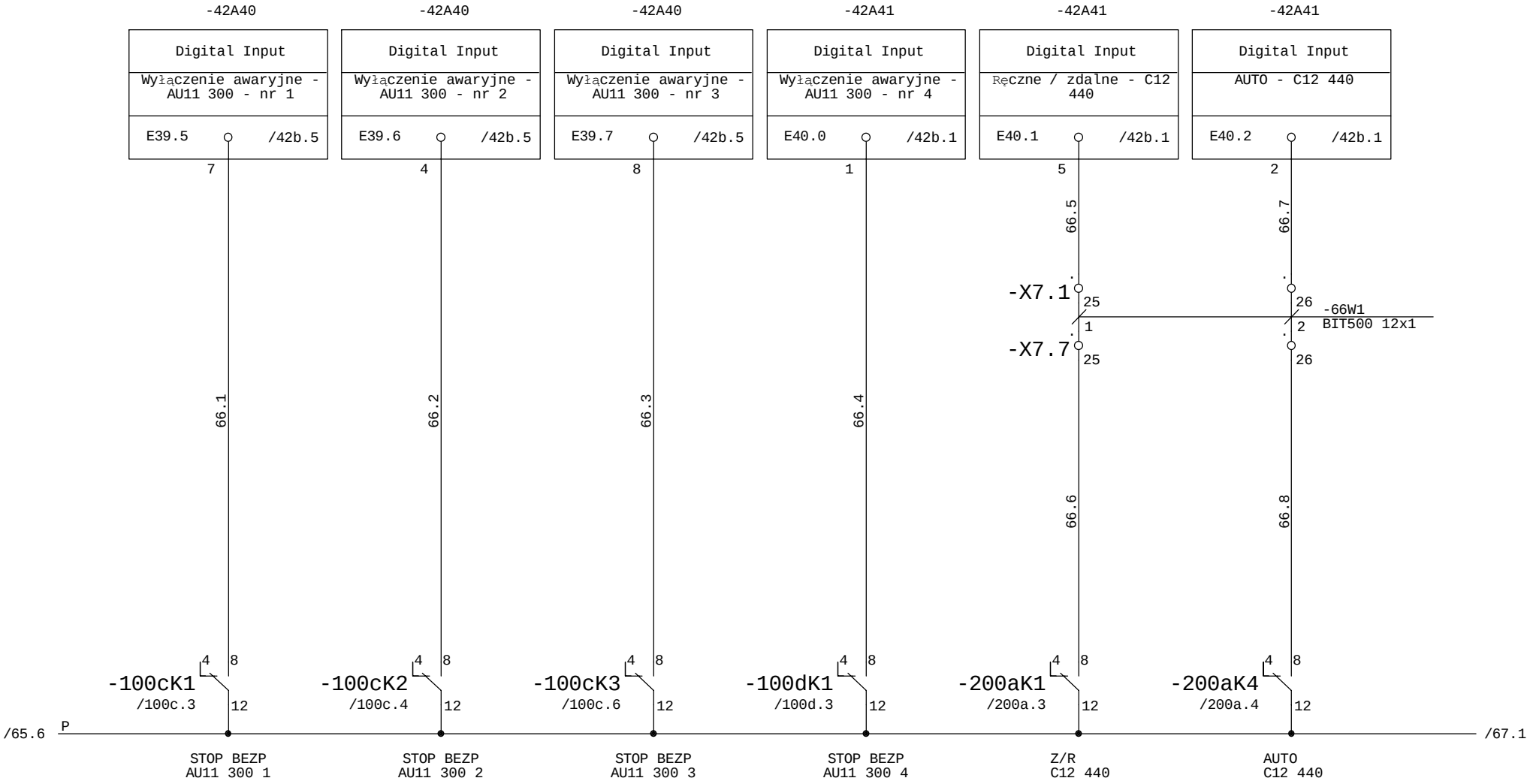

Faza Projektu	Proj. wykonawczy R8	Data 01.2014	Wykonawca	Obiekt	Nazwa rysunku
Numer Projektu	2013/10/GAĆ	Branża AKPiA	VINCI Environnement Polska	Modernizacja Zakładu Gospodarowania Odpadami ZGO Sp. z o.o.	Wejścia cyfrowe - DI
Opracował	inż. A. Krysiński		02-342 Warszawa Al. Jerozolimskie 162A	Gać 90, 55-200 Oława	Schemat ideowy
Sprawdził	mgr. inż. B. Stachowiak				

=SZAFA TGBT +

Rysunek 66 z 411 rys.

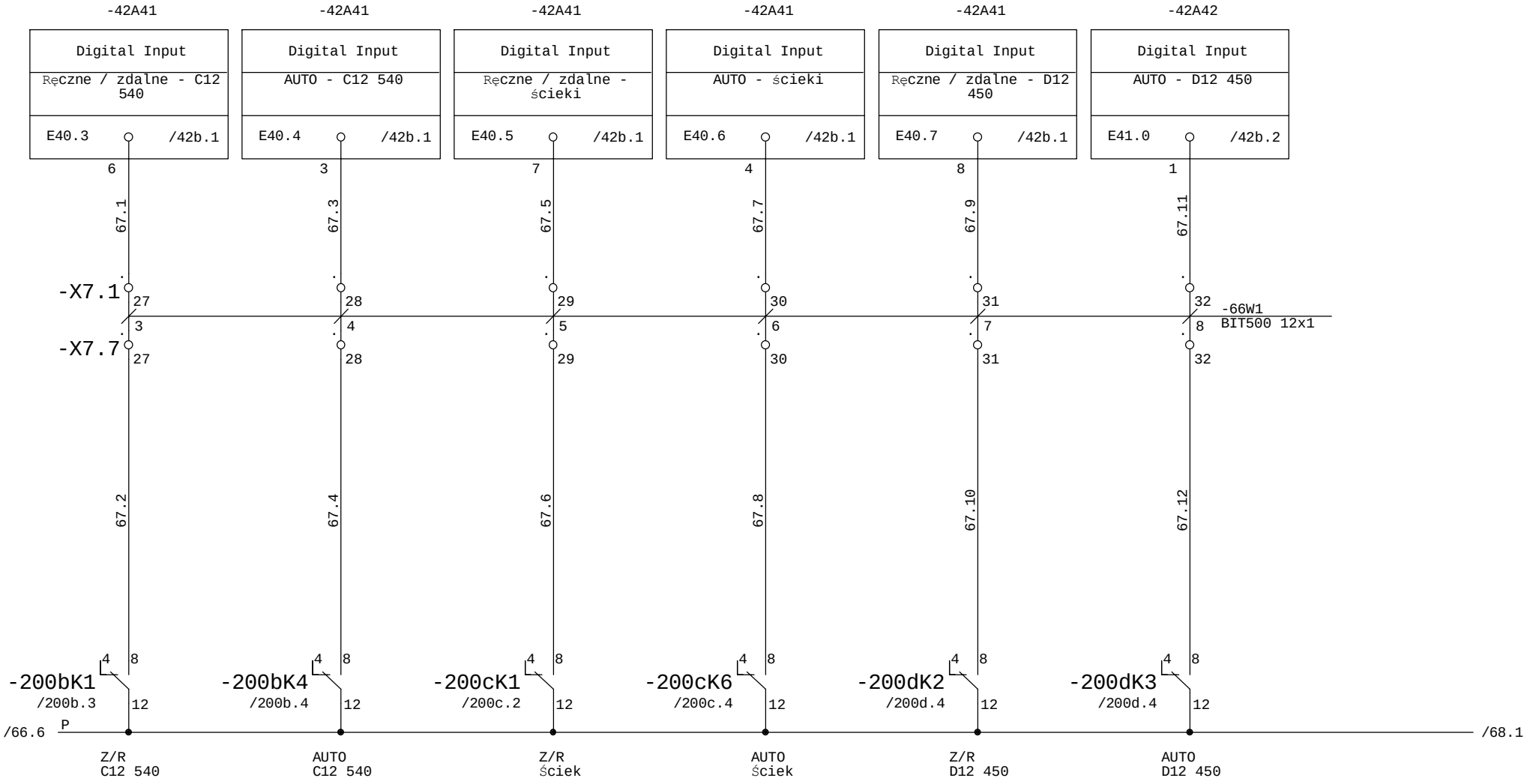

Faza Projektu	Proj. wykonawczy R8	Data 01.2014	Wykonawca	Obiekt	Nazwa rysunku	=SZAFA TGBT +
Numer Projektu	2013/10/GAĆ	Branża AKPiA	VINCI Environnement Polska	Modernizacja Zakładu Gospodarowania Odpadami ZGO Sp. z o.o.	Wejścia cyfrowe - DI	Rysunek 67
Opracował	inż. A. Krysiński		02-342 Warszawa Al. Jerozolimskie 162A	Gać 90, 55-200 Oława	Schemat ideowy	z 411 rys.
Sprawdził	mgr. inż. B. Stachowiak					

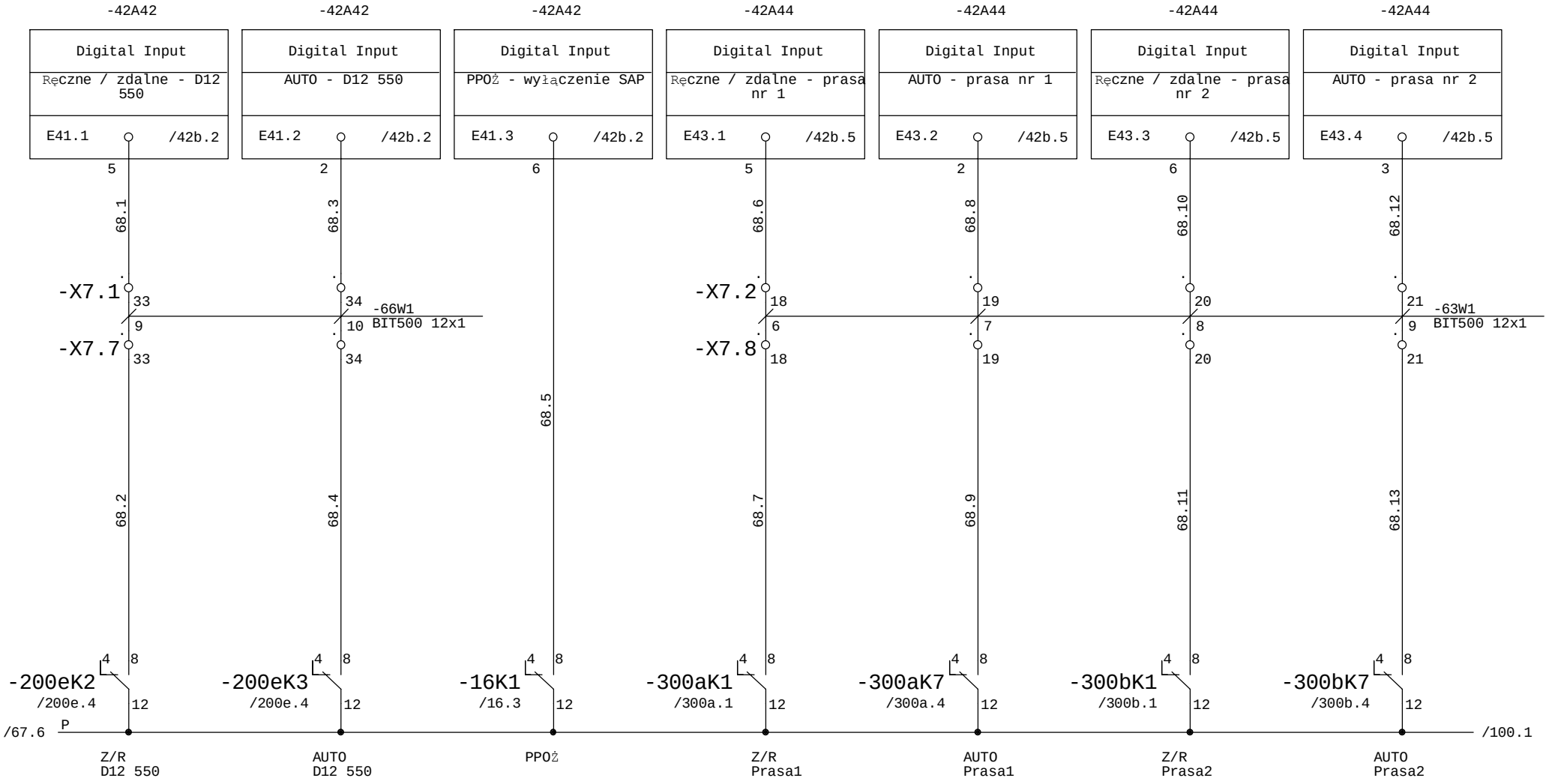

Faza Projektu	Proj. wykonawczy R8	Data 01.2014	Wykonawca	Obiekt	Nazwa rysunku	=SZAFA TGBT +
Numer Projektu	2013/10/GAĆ	Branża AKPiA	VINCI Environnement Polska	Modernizacja Zakładu Gospodarowania Odpadami ZGO Sp. z o.o.	Wejścia cyfrowe - DI	Rysunek 68
Opracował	inż. A. Krysiński		02-342 Warszawa Al. Jerozolimskie 162A	Gać 90, 55-200 Oława	Schemat ideowy	z 411 rys.
Sprawdził	mgr. inż. B. Stachowiak					

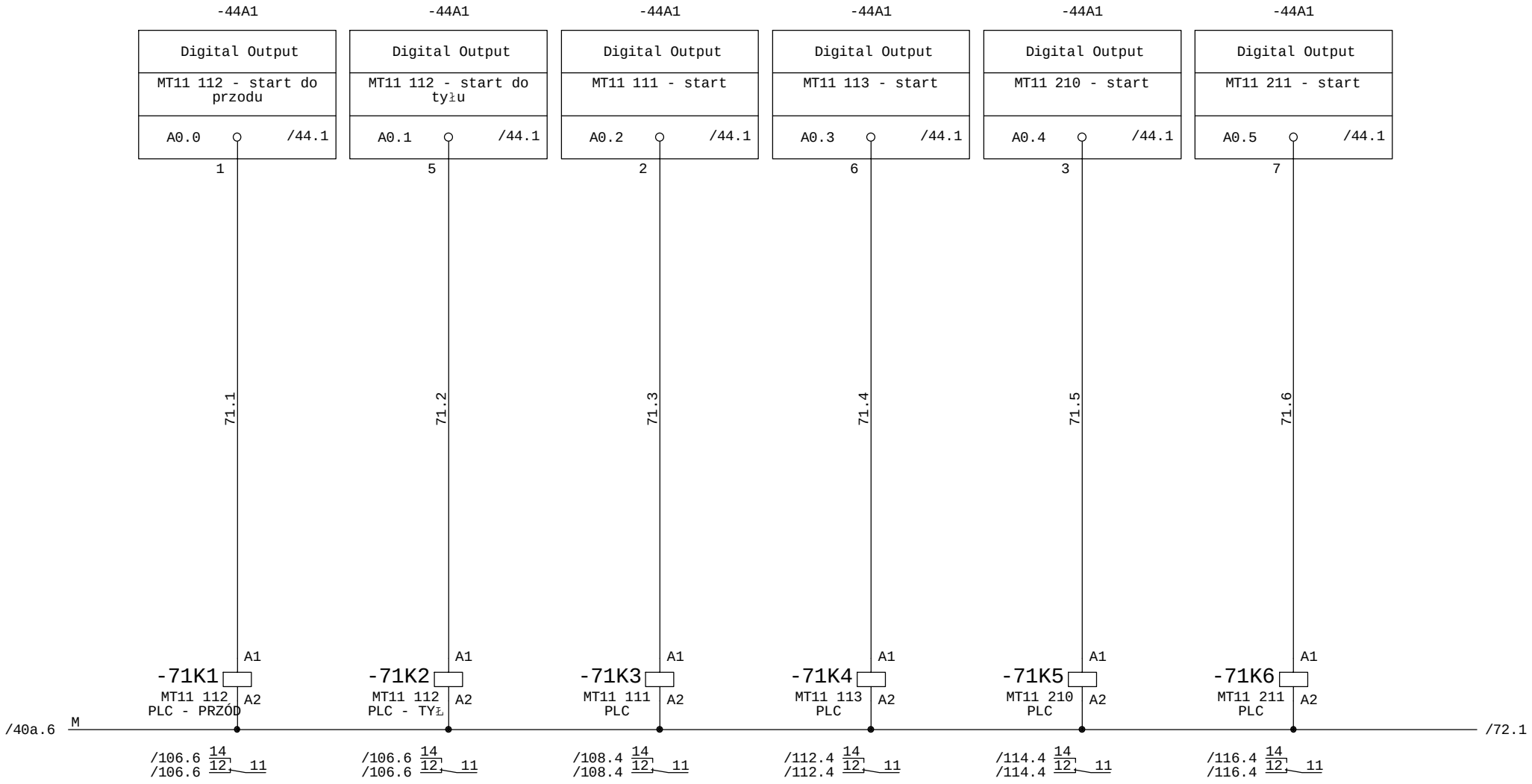

Faza Projektu	Proj. wykonawczy R8	Data 01.2014	Wykonawca	Obiekt	Nazwa rysunku	=SZAFA TGBT +
Numer Projektu	2013/10/GAĆ	Branża AKPiA	VINCI Environnement Polska	Modernizacja Zakładu Gospodarowania Odpadami ZGO Sp. z o.o. Gać 90, 55-200 Oława	Wyjścia cyfrowe - DO	Rysunek 71
Opracował	inż. A. Krysiński		02-342 Warszawa Al. Jerozolimskie 162A		Schemat ideowy	z 411 rys.
Sprawdził	mgr. inż. B. Stachowiak					

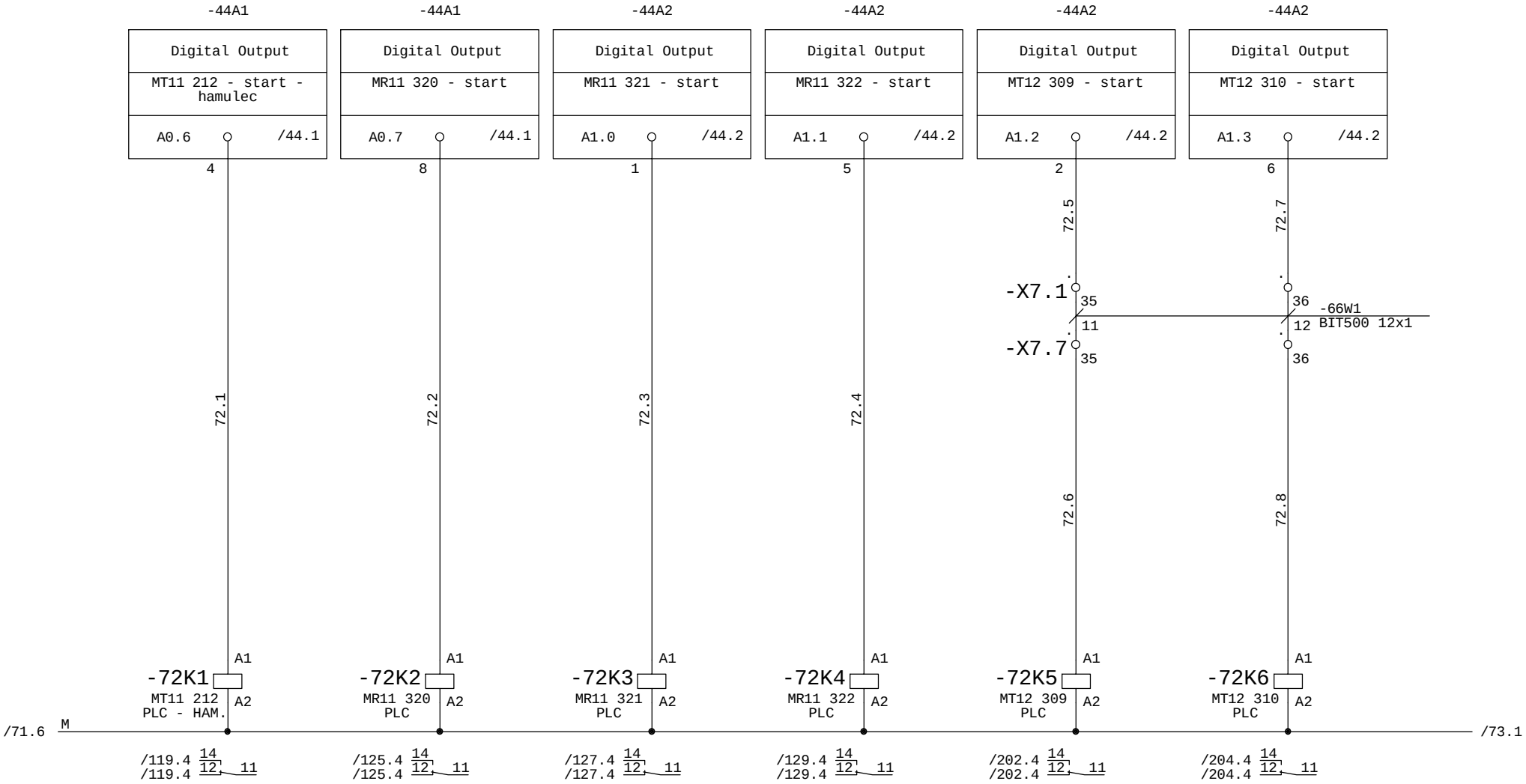

Faza Projektu	Proj. wykonawczy R8	Data 01.2014	Wykonawca	Obiekt	Nazwa rysunku	=SZAFA TGBT +
Numer Projektu	2013/10/GAĆ	Branża AKPiA	VINCI Environnement Polska	Modernizacja Zakładu Gospodarowania Odpadami ZGO Sp. z o.o.	Wyjścia cyfrowe - DO	Rysunek 72
Opracował	inż. A. Krysiński		02-342 Warszawa Al. Jerozolimskie 162A	Gać 90, 55-200 Oława	Schemat ideowy	z 411 rys.
Sprawdził	mgr. inż. B. Stachowiak					

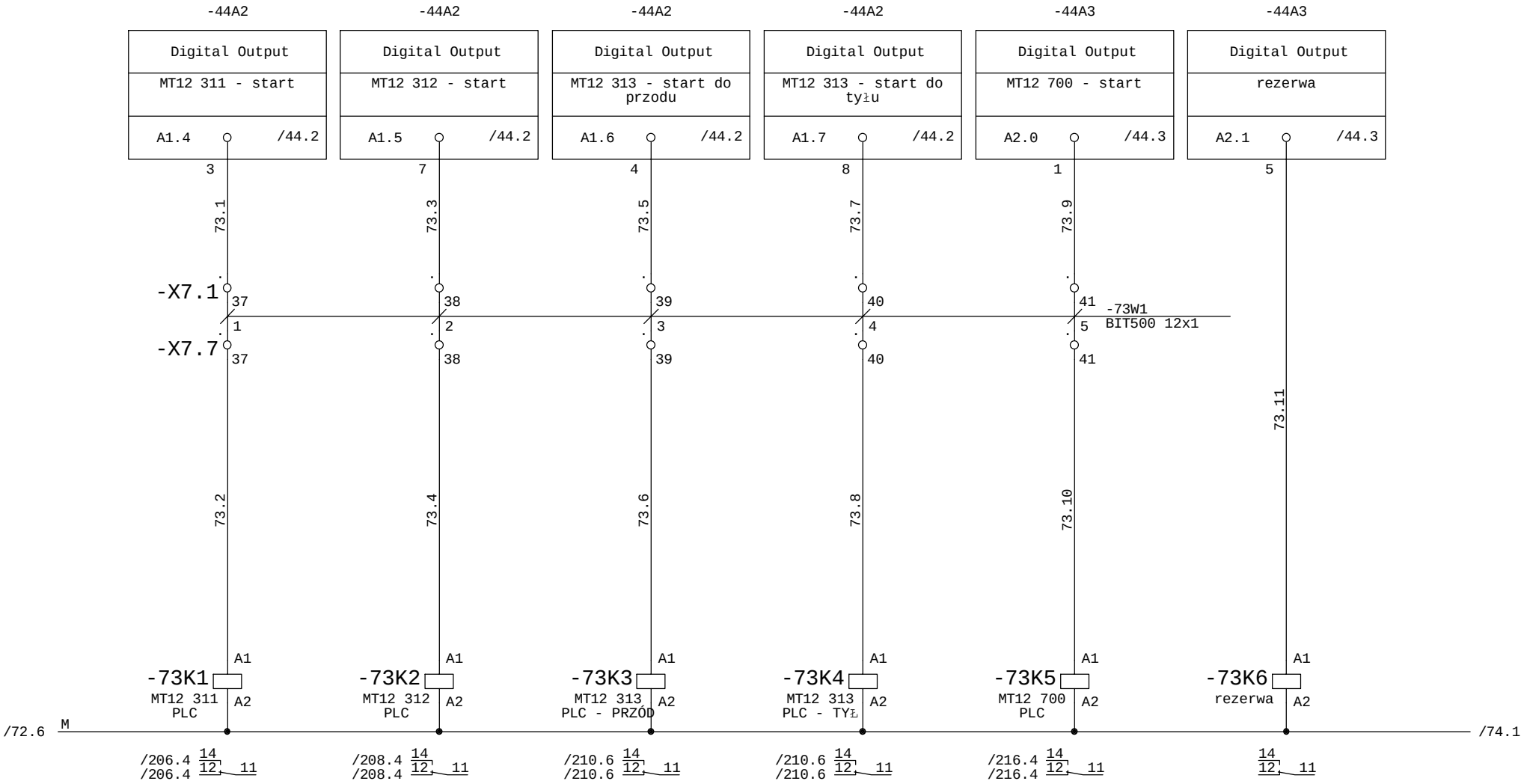

Faza Projektu	Proj. wykonawczy R8	Data 01.2014	Wykonawca	Obiekt	Nazwa rysunku
Numer Projektu	2013/10/GAĆ	Branża AKPiA	VINCI Environnement Polska	Modernizacja Zakładu Gospodarowania Odpadami ZGO Sp. z o.o.	Wyjścia cyfrowe - DO
Opracował	inż. A. Krysiński		02-342 Warszawa Al. Jerozolimskie 162A	Gać 90, 55-200 Oława	Schemat ideowy
Sprawdził	mgr. inż. B. Stachowiak				

=SZAFA TGBT +

Rysunek 73 z 411 rys.

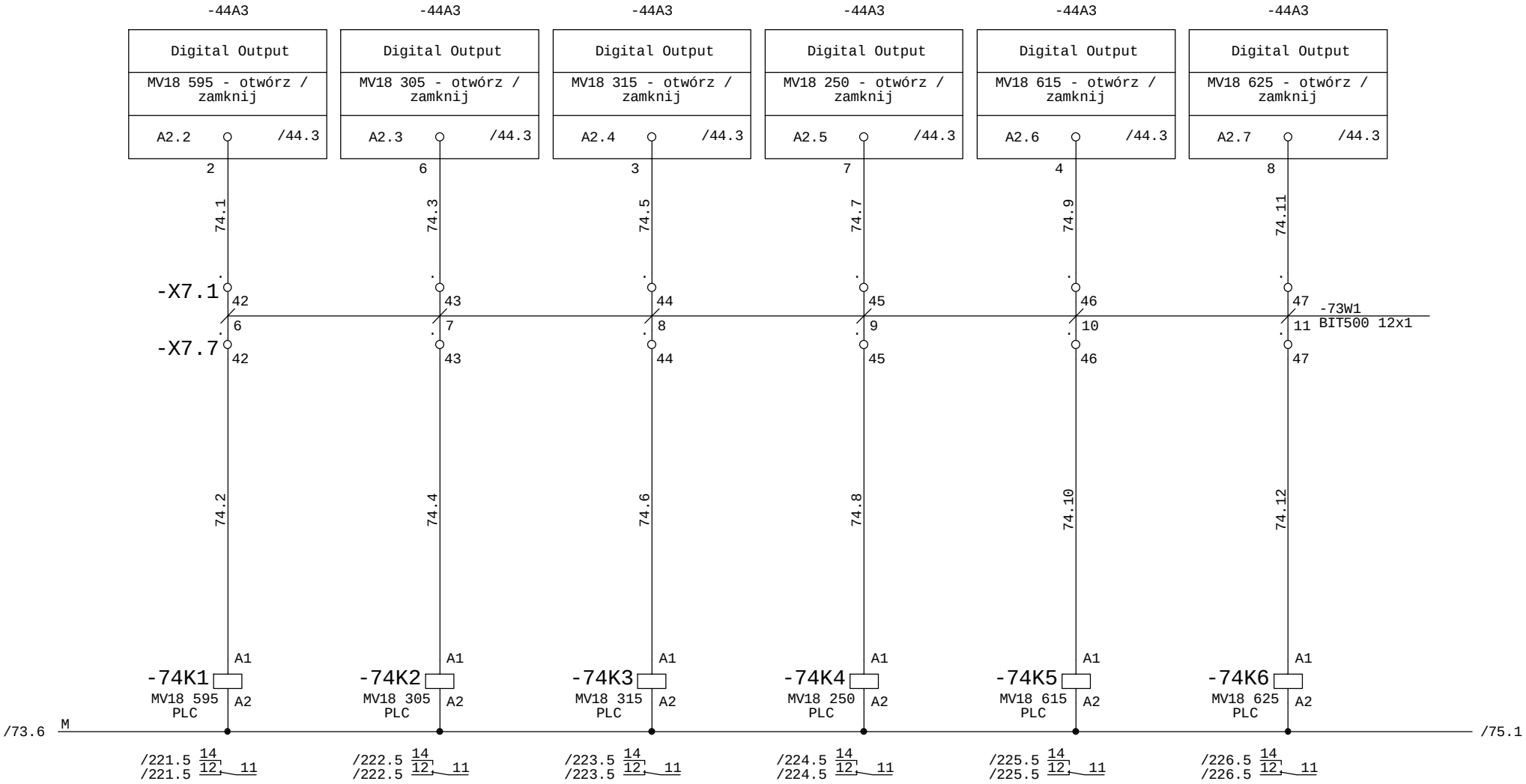

Faza Projektu	Proj. wykonawczy R8	Data 01.2014	Wykonawca	Obiekt	Nazwa rysunku	=SZAFA TGBT +
Numer Projektu	2013/10/GAĆ	Branża AKPiA	VINCI Environnement Polska	Modernizacja Zakładu Gospodarowania Odpadami ZGO Sp. z o.o.	Wyjścia cyfrowe - DO	Rysunek 74
Opracował	inż. A. Krysiński		02-342 Warszawa Al. Jerozolimskie 162A	Gać 90, 55-200 Oława	Schemat ideowy	z 411 rys.
Sprawdził	mgr. inż. B. Stachowiak					

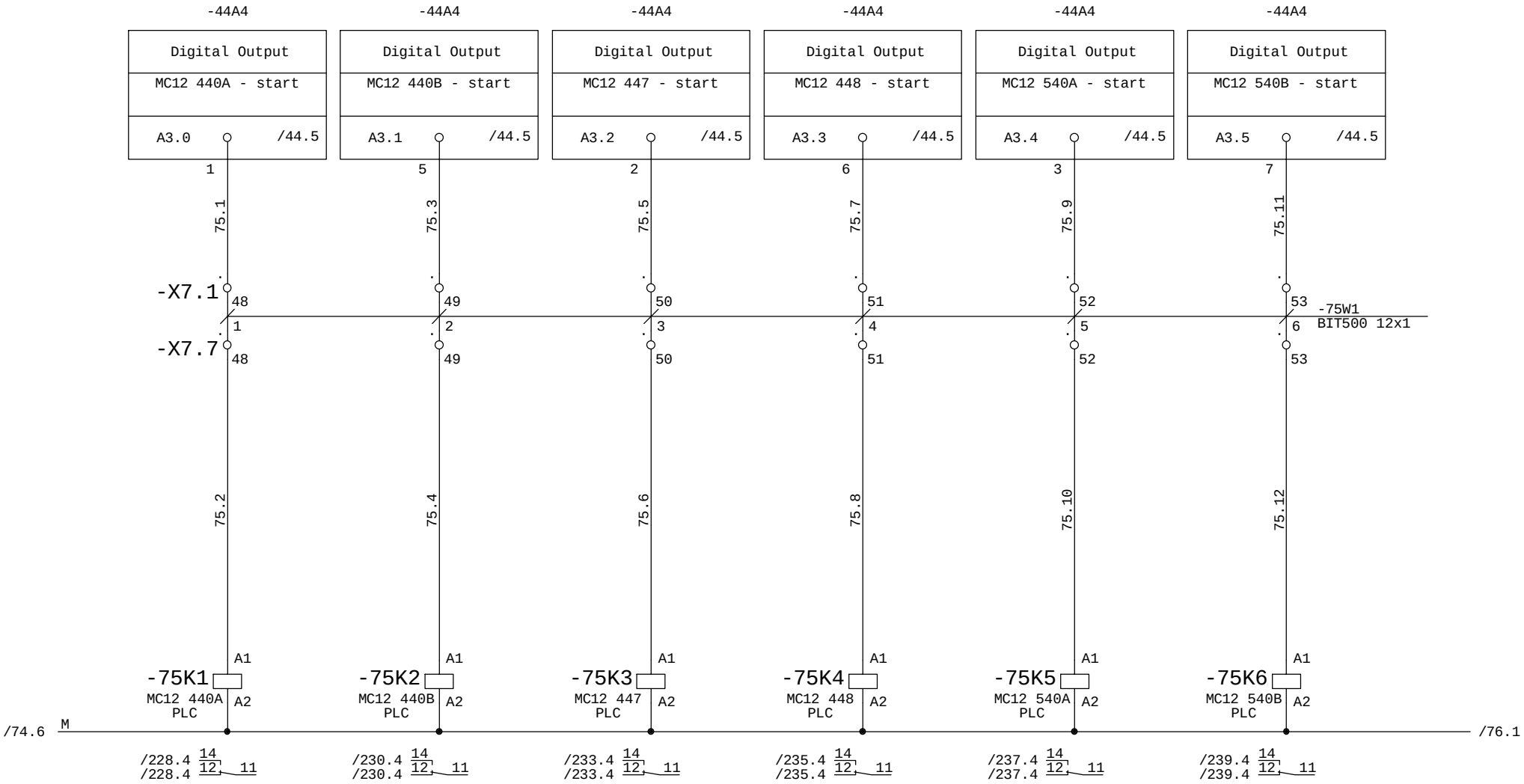

Faza Projektu	Proj. wykonawczy R8	Data 01.2014	Wykonawca	Obiekt	Nazwa rysunku	=SZAFA TGBT +
Numer Projektu	2013/10/GAĆ	Branża AKPiA	VINCI Environnement Polska	Modernizacja Zakładu Gospodarowania Odpadami ZGO Sp. z o.o.	Wyjścia cyfrowe - DO	Rysunek 75
Opracował	inż. A. Krysiński		02-342 Warszawa Al. Jerozolimskie 162A	Gać 90, 55-200 Oława	Schemat ideowy	z 411 rys.
Sprawdził	mgr. inż. B. Stachowiak					

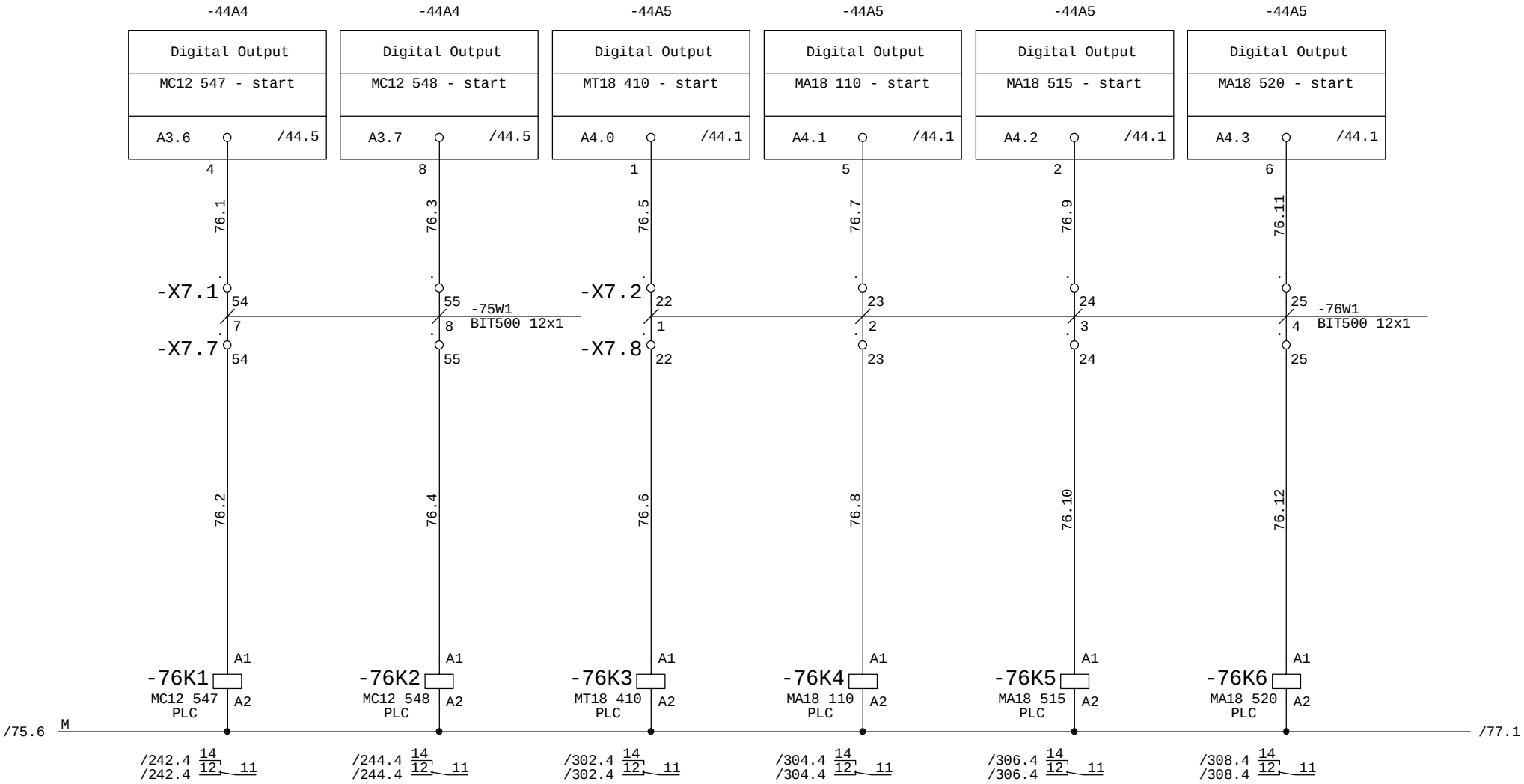

Faza Projektu	Proj. wykonawczy R8	Data 01.2014	Wykonawca	Obiekt	Nazwa rysunku	=SZAFA TGBT +
Numer Projektu	2013/10/GAĆ	Branża AKPiA	VINCI Environnement Polska	Modernizacja Zakładu Gospodarowania Odpadami ZGO Sp. z o.o.	Wyjścia cyfrowe - DO	Rysunek 76
Opracował	inż. A. Krysiński		02-342 Warszawa Al. Jerozolimskie 162A	Gać 90, 55-200 Oława	Schemat ideowy	z 411 rys.
Sprawdził	mgr. inż. B. Stachowiak					

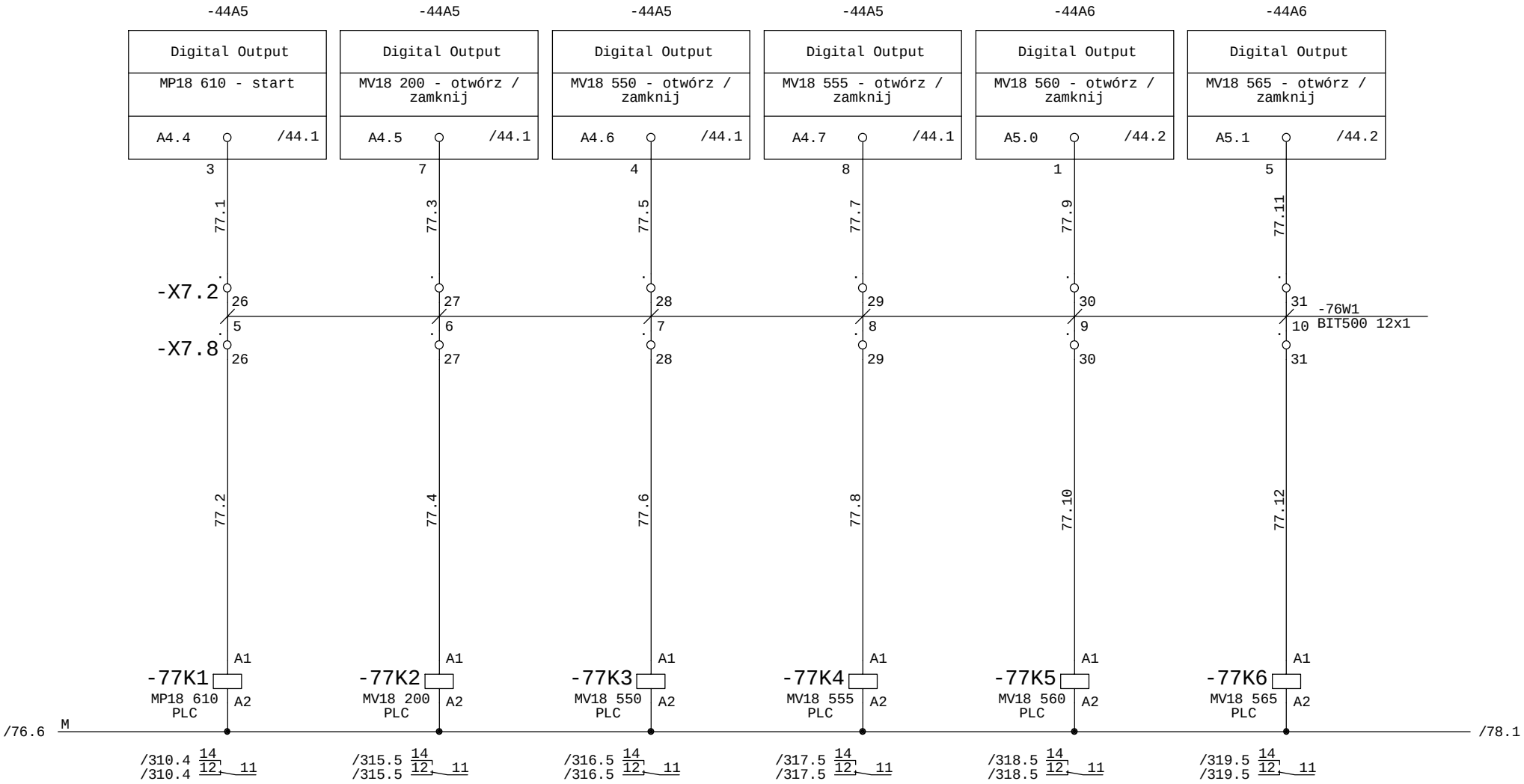

Faza Projektu	Proj. wykonawczy R8	Data 01.2014	Wykonawca	Obiekt	Nazwa rysunku	=SZAFA TGBT +
Numer Projektu	2013/10/GAĆ	Branża AKPiA	VINCI Environnement Polska	Modernizacja Zakładu Gospodarowania Odpadami ZGO Sp. z o.o.	Wyjścia cyfrowe - DO	Rysunek 77
Opracował	inż. A. Krysiński		02-342 Warszawa Al. Jerozolimskie 162A	Gać 90, 55-200 Oława	Schemat ideowy	z 411 rys.
Sprawdził	mgr. inż. B. Stachowiak					

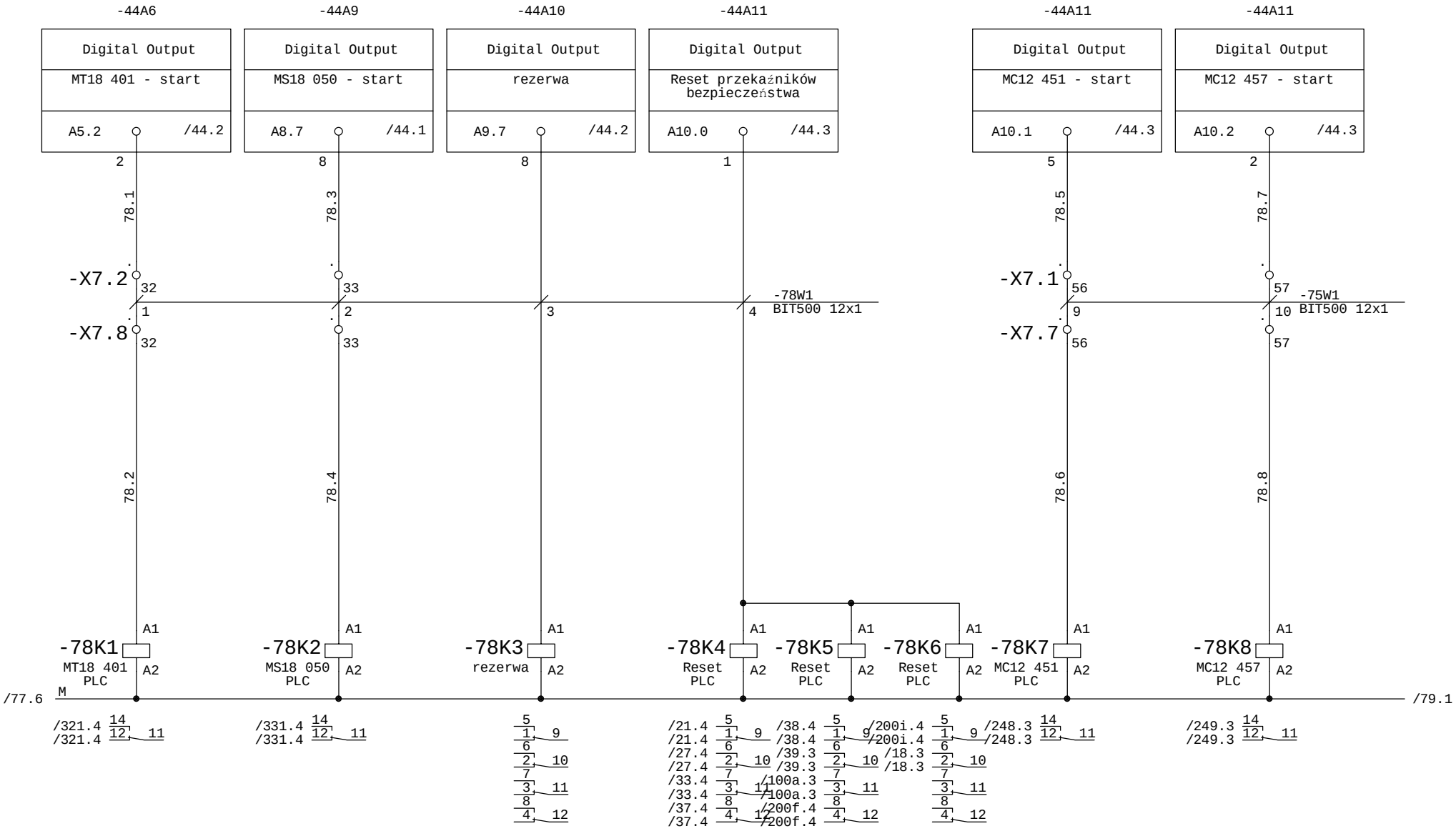

Faza Projektu	Proj. wykonawczy R8	Data 01.2014	Wykonawca	Obiekt	Nazwa rysunku	=SZAFA TGBT +
Numer Projektu	2013/10/GAĆ	Branża AKPiA	VINCI Environnement Polska	Modernizacja Zakładu Gospodarowania Odpadami ZGO Sp. z o.o.	Wyjścia cyfrowe - DO	Rysunek 78
Opracował	inż. A. Krysiński		02-342 Warszawa Al. Jerozolimskie 162A	Gać 90, 55-200 Oława	Schemat ideowy	z 411 rys.
Sprawdził	mgr. inż. B. Stachowiak					

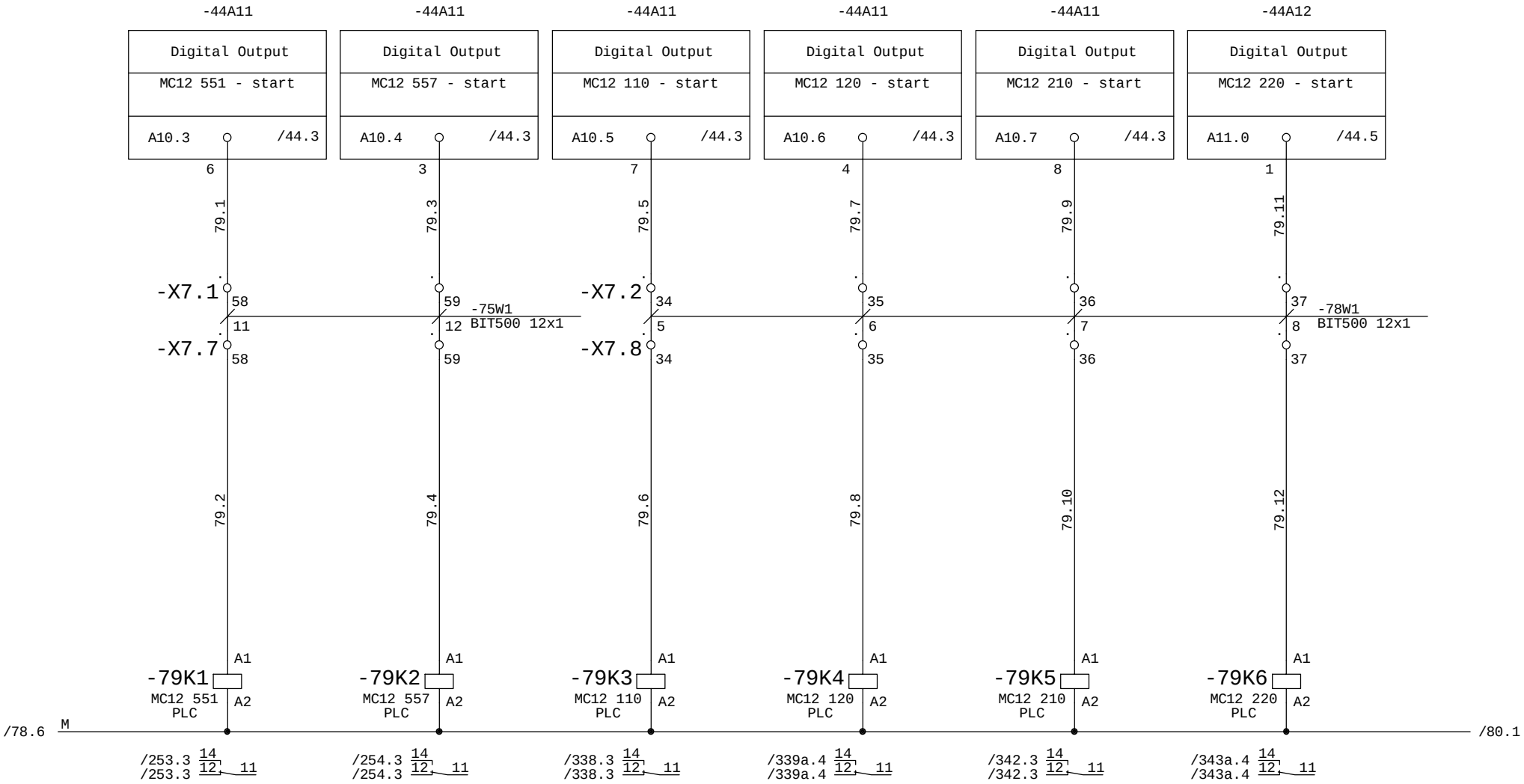

Faza Projektu	Proj. wykonawczy R8	Data 01.2014	Wykonawca	Obiekt	Nazwa rysunku	=SZAFA TGBT +
Numer Projektu	2013/10/GAĆ	Branża AKPiA	VINCI Environnement Polska	Modernizacja Zakładu Gospodarowania Odpadami ZGO Sp. z o.o.	Wyjścia cyfrowe - DO	Rysunek 79
Opracował	inż. A. Krysiński		02-342 Warszawa Al. Jerozolimskie 162A	Gać 90, 55-200 Oława	Schemat ideowy	z 411 rys.
Sprawdził	mgr. inż. B. Stachowiak					

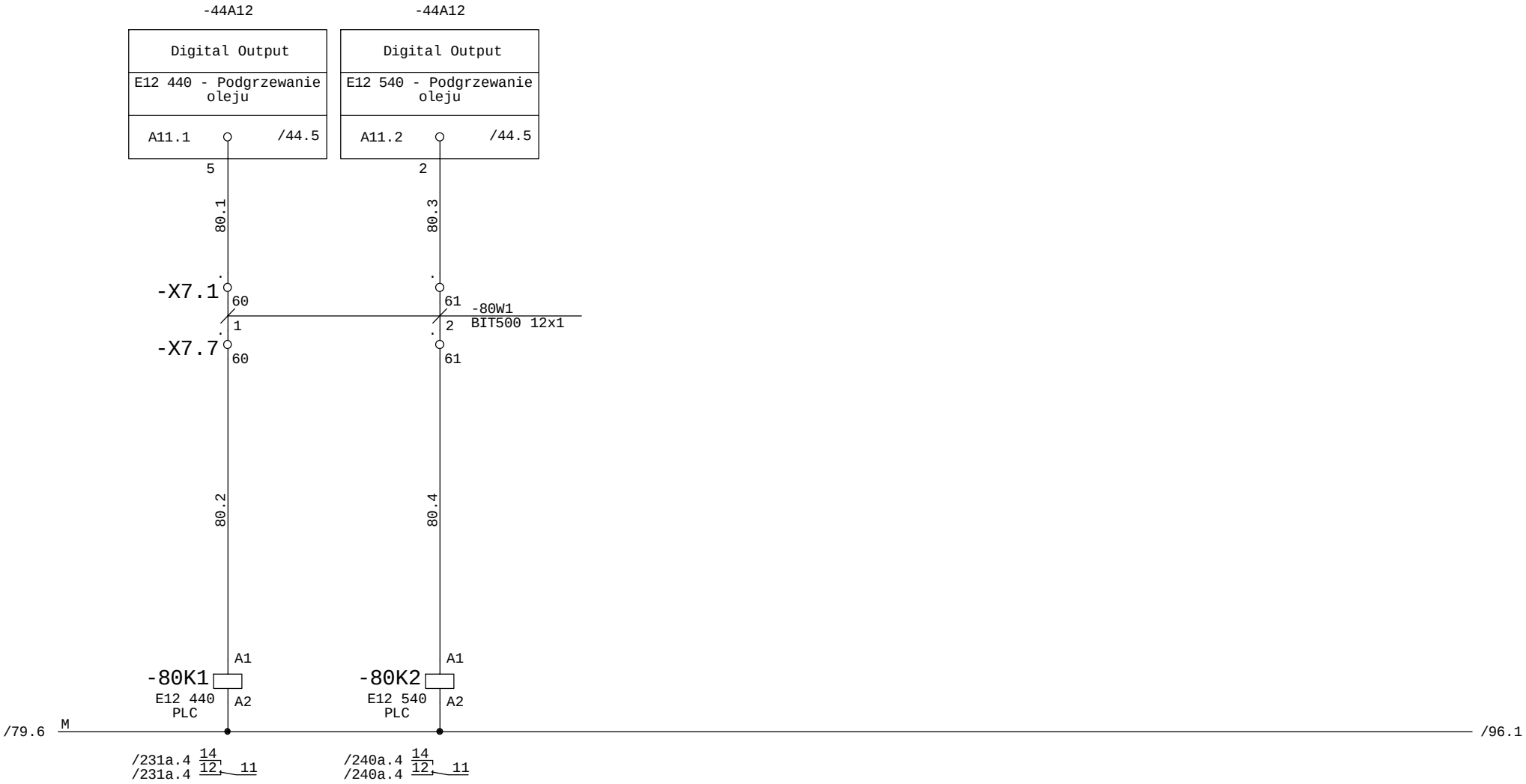

Faza Projektu	Proj. wykonawczy R8	Data 01.2014	Wykonawca	Obiekt	Nazwa rysunku	=SZAFA TGBT +
Numer Projektu	2013/10/GAĆ	Branża AKPiA	VINCI Environnement Polska	Modernizacja Zakładu Gospodarowania Odpadami ZGO Sp. z o.o.	Wyjścia cyfrowe - DO	Rysunek 80
Opracował	inż. A. Krysiński		02-342 Warszawa Al. Jerozolimskie 162A	Gać 90, 55-200 Oława	Schemat ideowy	z 411 rys.
Sprawdził	mgr. inż. B. Stachowiak					

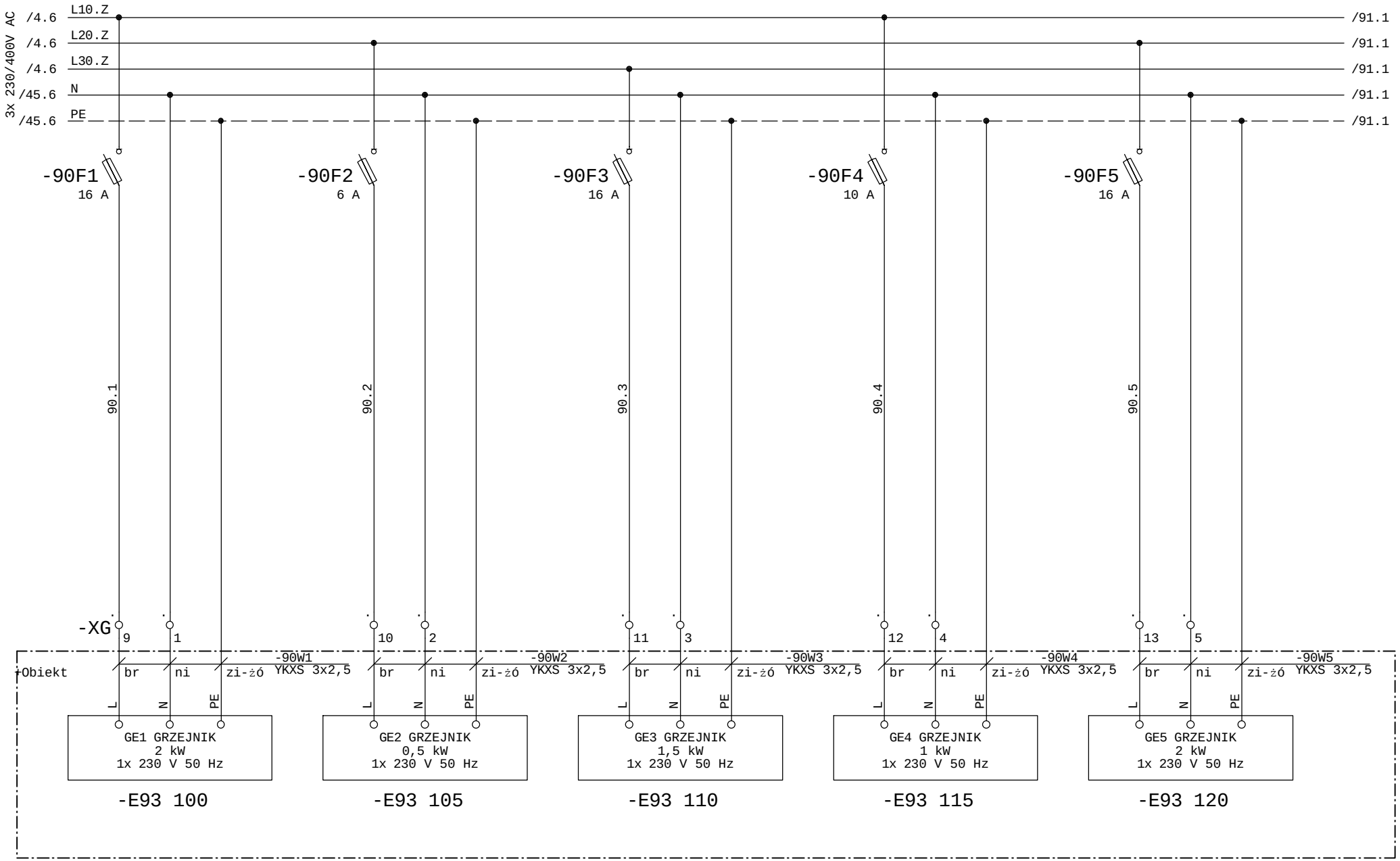

Faza Projektu	Proj. wykonawczy R8	Data 01.2014	Wykonawca	Obiekt	Nazwa rysunku	=SZAFA TGBT +
Numer Projektu	2013/10/GAĆ	Branża AKPiA	VINCI Environnement Polska	Modernizacja Zakładu Gospodarowania Odpadami ZGO Sp. z o.o.	Grzejniki - zasilanie urządzeń	Rysunek 90
Opracował	inż. A. Krysiński		02-342 Warszawa Al. Jerozolimskie 162A	Gać 90, 55-200 Oława	Schemat ideowy	z 411 rys.
Sprawdził	mgr. inż. B. Stachowiak					

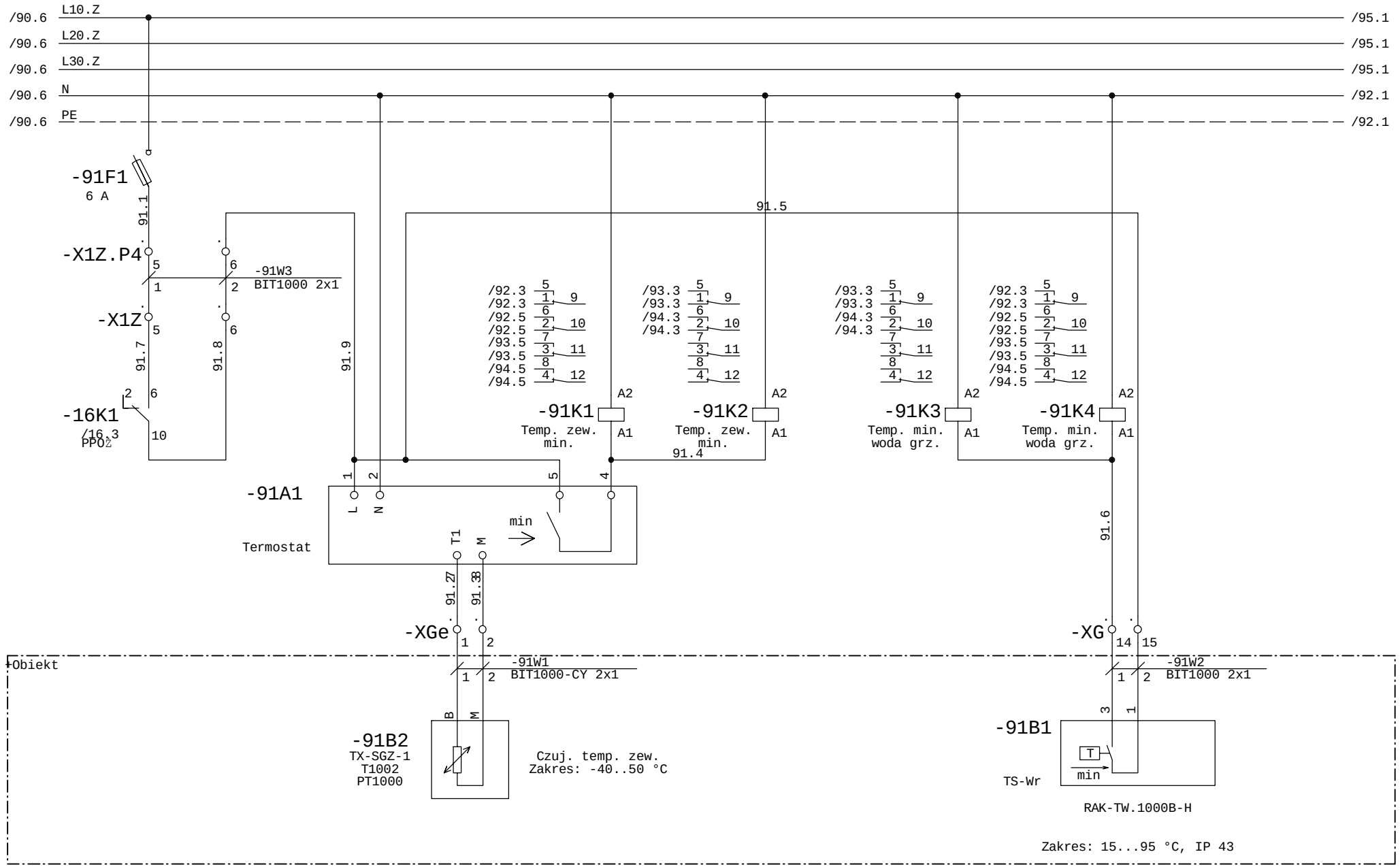

Faza Projektu	Proj. wykonawczy R8	Data 01.2014	Wykonawca	Obiekt	Nazwa rysunku	=SZAFA TGBT +
Numer Projektu	2013/10/GAĆ	Branża AKPiA	VINCI Environnement Polska	Modernizacja Zakładu Gospodarowania Odpadami ZGO Sp. z o.o. Gać 90, 55-200 Oława	Kontrola temperatury Sterowanie ogrzewaniem awaryjnym	Rysunek 91
Opracował	inż. A. Krysiński		02-342 Warszawa Al. Jerozolimskie 162A		Schemat ideowy	z 411 rys.
Sprawdził	mgr. inż. B. Stachowiak					

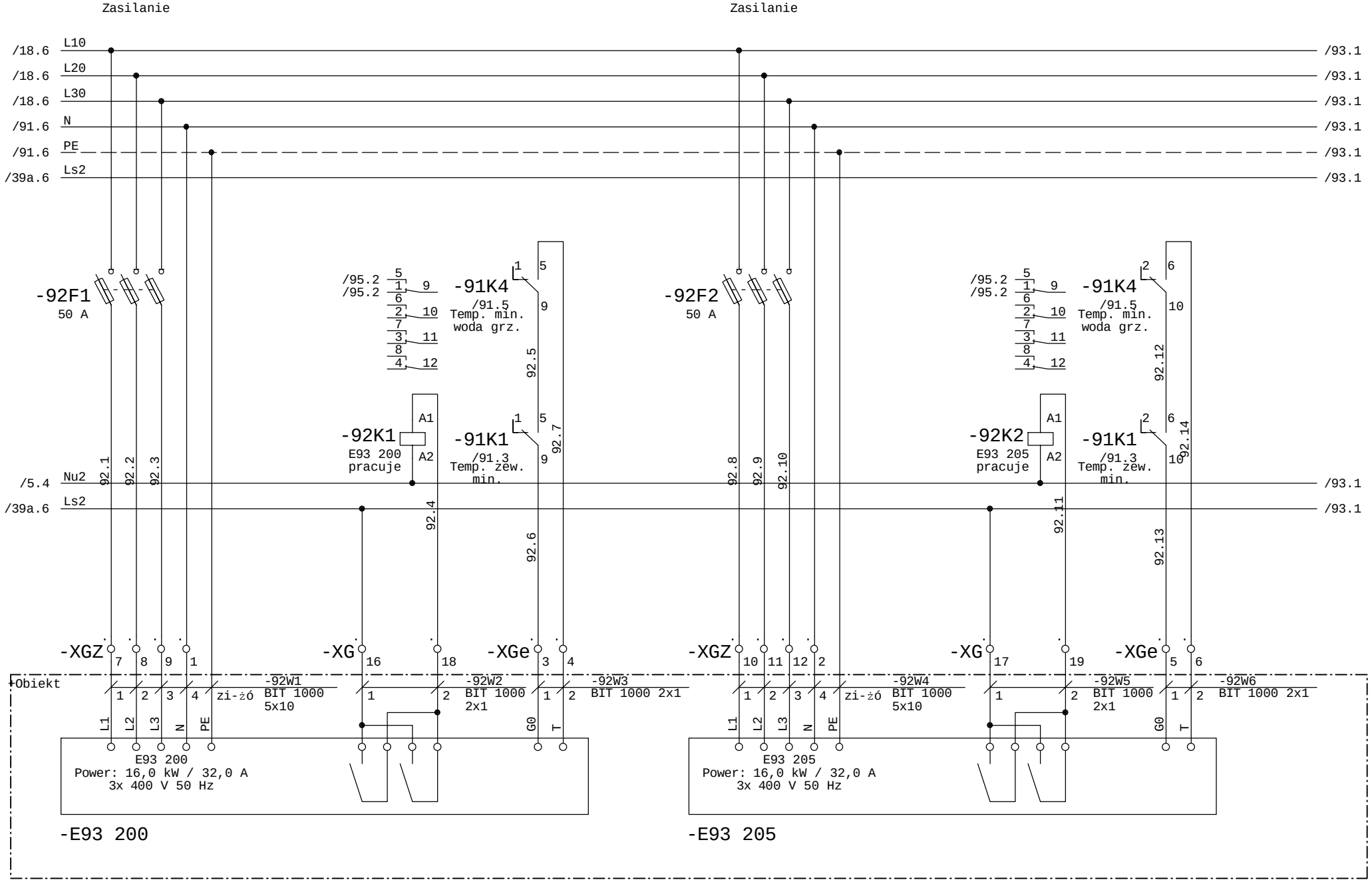

Faza Projektu	Proj. wykonawczy R8	Data 01.2014	Wykonawca	Obiekt	Nazwa rysunku	=SZAFA TGBT +
Numer Projektu	2013/10/GAĆ	Branża AKPiA	VINCI Environnement Polska	Modernizacja Zakładu Gospodarowania Odpadami ZGO Sp. z o.o.	Aparaty grzewczo-wentylacyjne	Rysunek 92
Opracował	inż. A. Krysiński		02-342 Warszawa Al. Jerozolimskie 162A	Gać 90, 55-200 Oława	Schemat ideowy	z 411 rys.
Sprawdził	mgr. inż. B. Stachowiak					

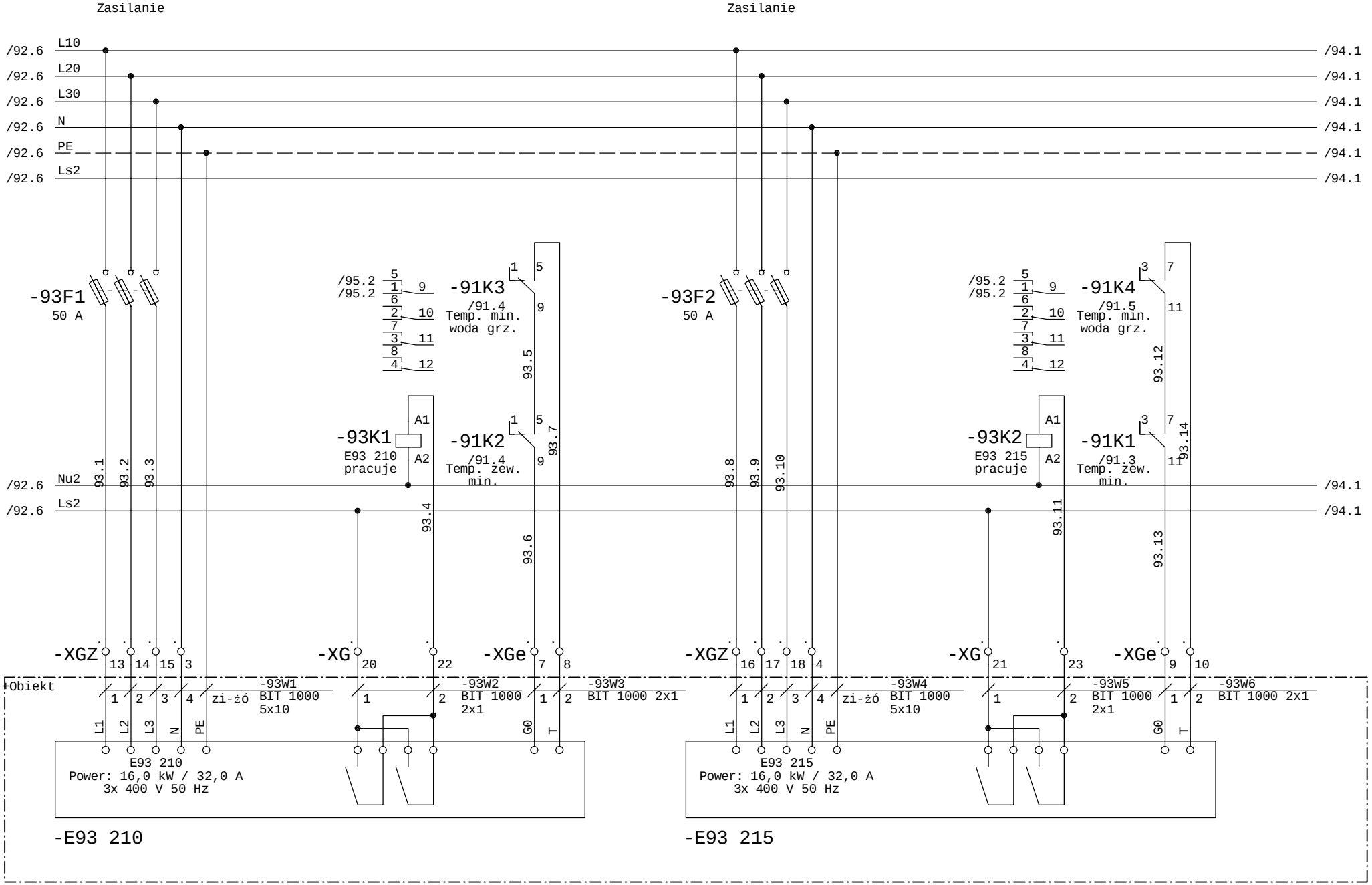

Faza Projektu	Proj. wykonawczy R8	Data 01.2014	Wykonawca	Obiekt	Nazwa rysunku	=SZAFA TGBT +
Numer Projektu	2013/10/GAĆ	Branża AKPiA	VINCI Environnement Polska	Modernizacja Zakładu Gospodarowania Odpadami ZGO Sp. z o.o.	Aparaty grzewczo-wentylacyjne	Rysunek 93
Opracował	inż. A. Krysiński		02-342 Warszawa Al. Jerozolimskie 162A	Gać 90, 55-200 Oława	Schemat ideowy	z 411 rys.
Sprawdził	mgr. inż. B. Stachowiak					

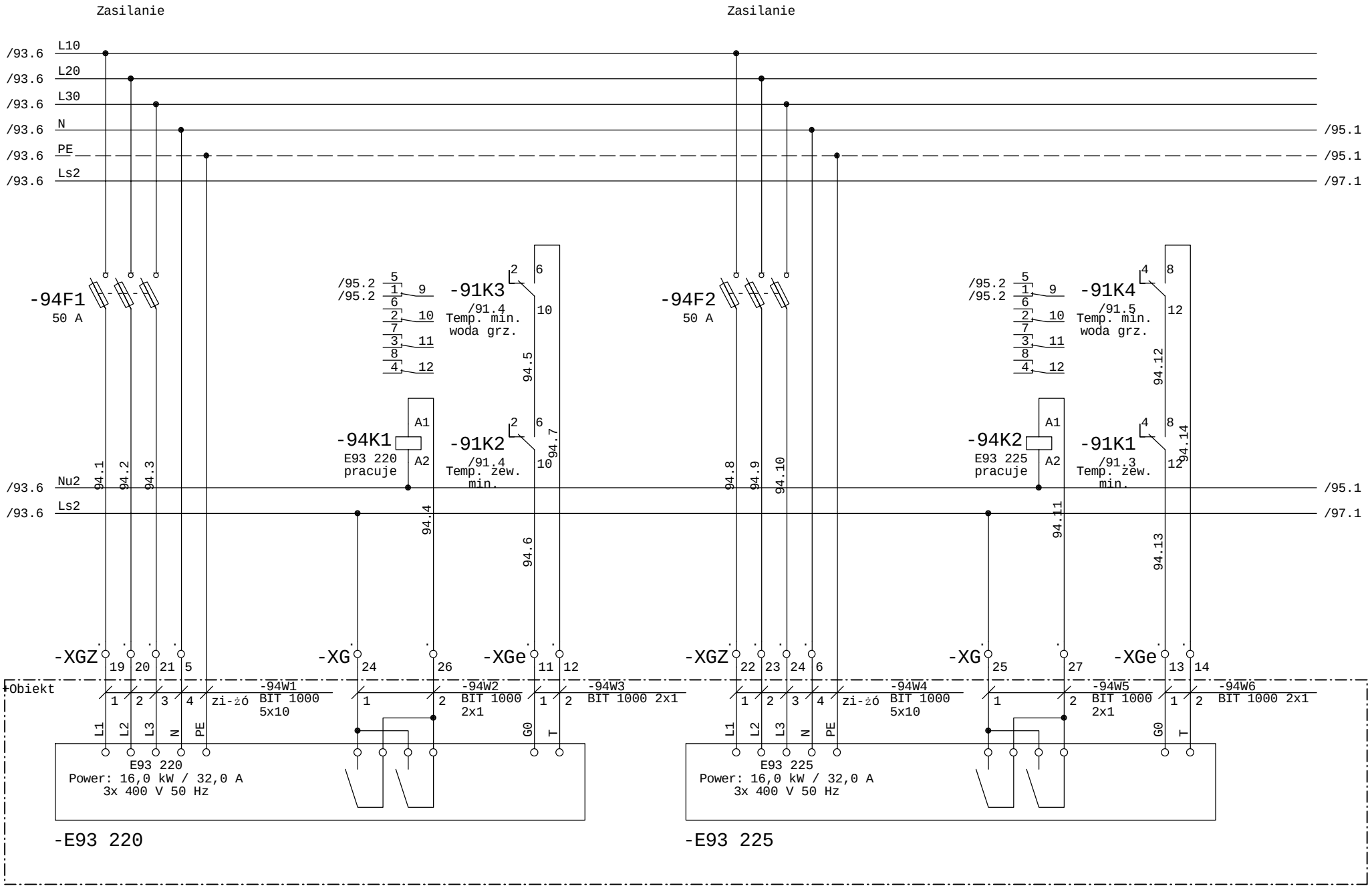

Faza Projektu	Proj. wykonawczy R8	Data 01.2014	Wykonawca	Obiekt	Nazwa rysunku	=SZAFA TGBT +
Numer Projektu	2013/10/GAĆ	Branża AKPiA	VINCI Environnement Polska	Modernizacja Zakładu Gospodarowania Odpadami ZGO Sp. z o.o.	Aparaty grzewczo-wentylacyjne	Rysunek 94
Opracował	inż. A. Krysiński		02-342 Warszawa Al. Jerozolimskie 162A	Gać 90, 55-200 Oława	Schemat ideowy	z 411 rys.
Sprawdził	mgr. inż. B. Stachowiak					

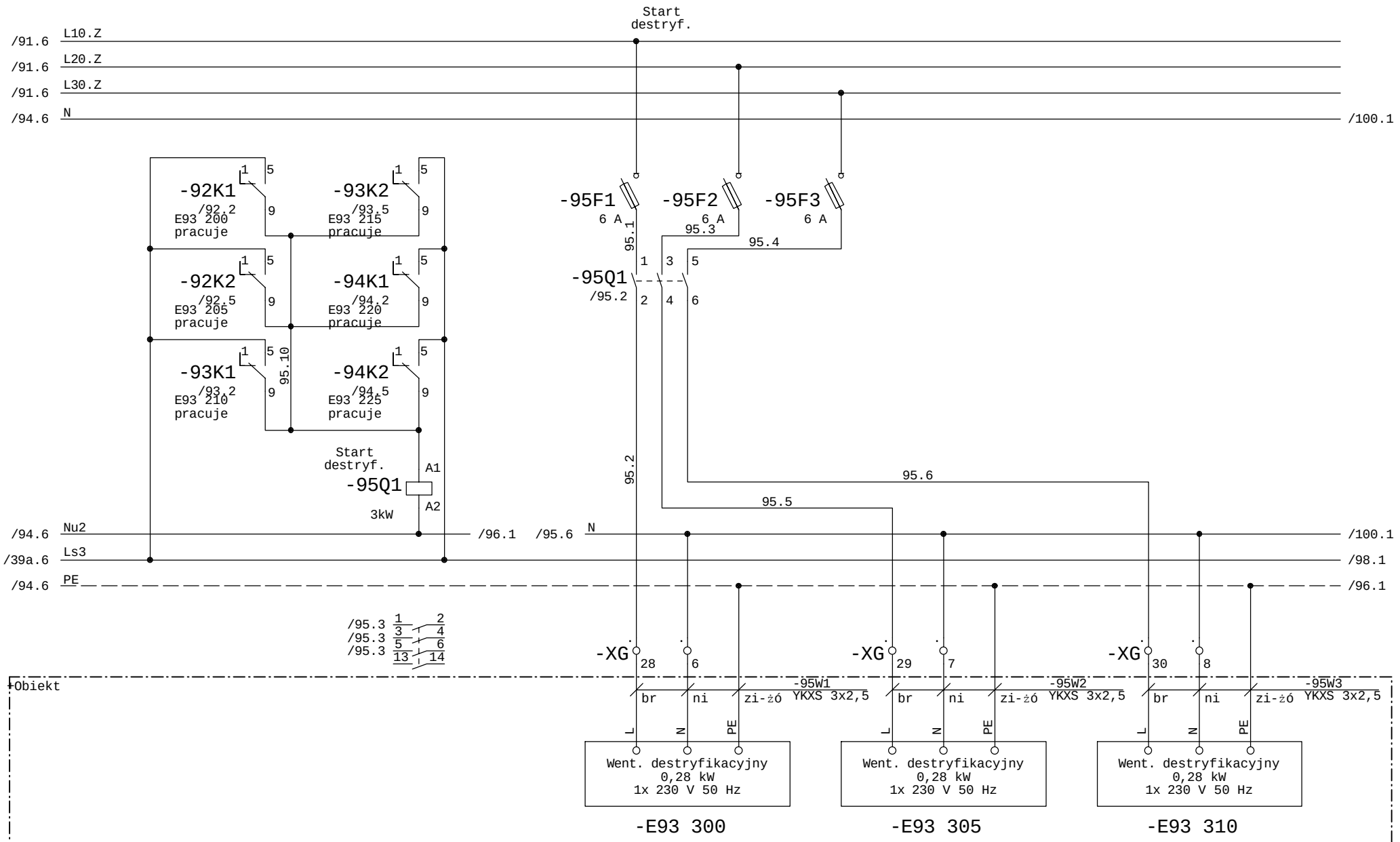

Faza Projektu	Proj. wykonawczy R8	Data 01.2014	Wykonawca	Obiekt	Nazwa rysunku	=SZAFA TGBT +
Numer Projektu	2013/10/GAĆ	Branża AKPiA	VINCI Environnement Polska	Modernizacja Zakładu Gospodarowania Odpadami ZGO Sp. z o.o.	Destryfikatory	Rysunek 95
Opracował	inż. A. Krysiński		02-342 Warszawa Al. Jerozolimskie 162A	Gać 90, 55-200 Oława	Schemat ideowy	z 411 rys.
Sprawdził	mgr. inż. B. Stachowiak					

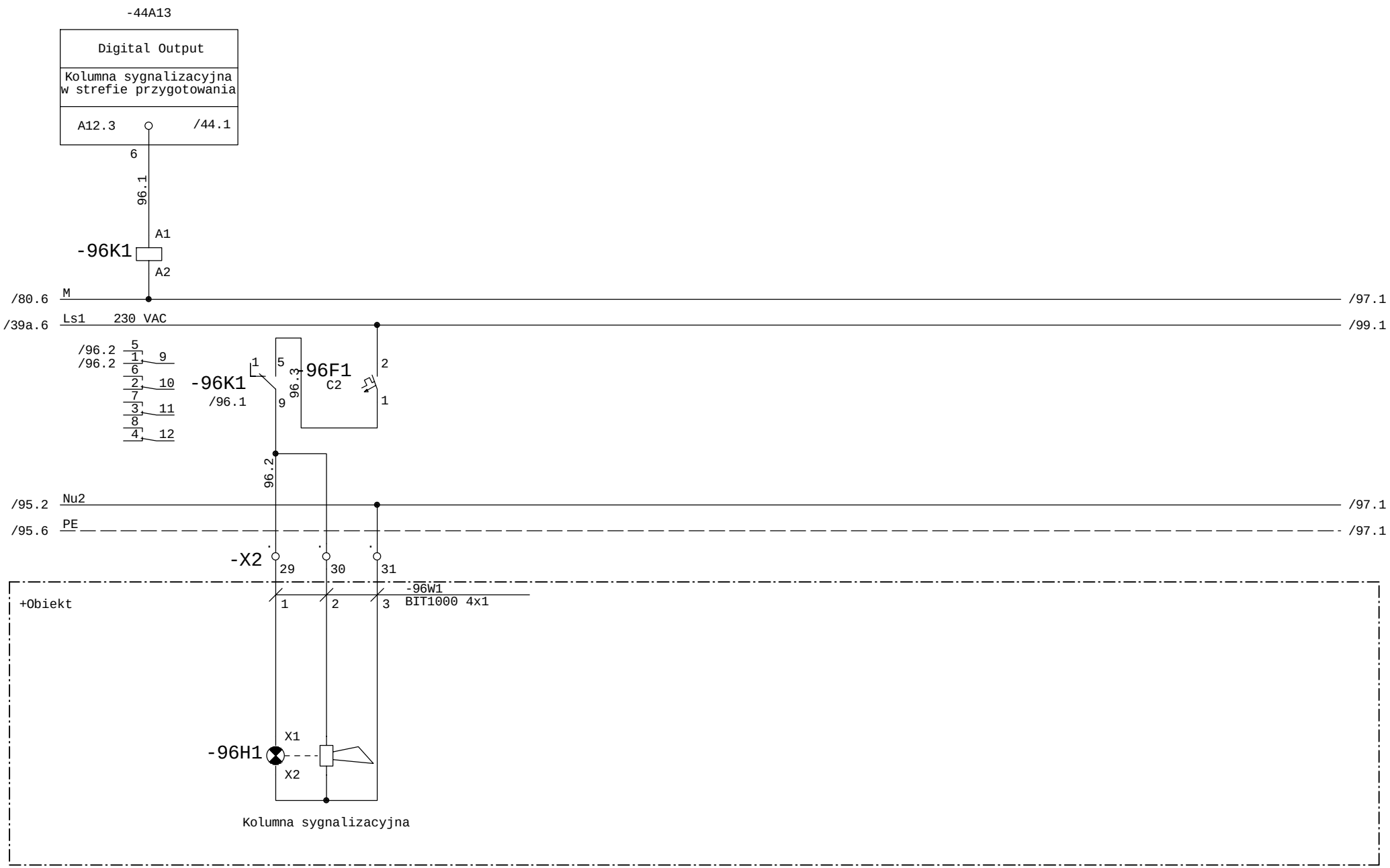

Faza Projektu	Proj. wykonawczy R8	Data 01.2014	Wykonawca	Obiekt	Nazwa rysunku
Numer Projektu	2013/10/GAĆ	Branża AKPiA	VINCI Environnement Polska	Modernizacja Zakładu Gospodarowania Odpadami ZGO Sp. z o.o. Gać 90, 55-200 Oława	Kolumna sygnalizacyjna Strefa przygotowania
Opracował	inż. A. Krysiński		02-342 Warszawa Al. Jerozolimskie 162A		Schemat ideowy
Sprawdził	mgr. inż. B. Stachowiak				=SZAFA TGBT +
					Rysunek 96 z 411 rys.

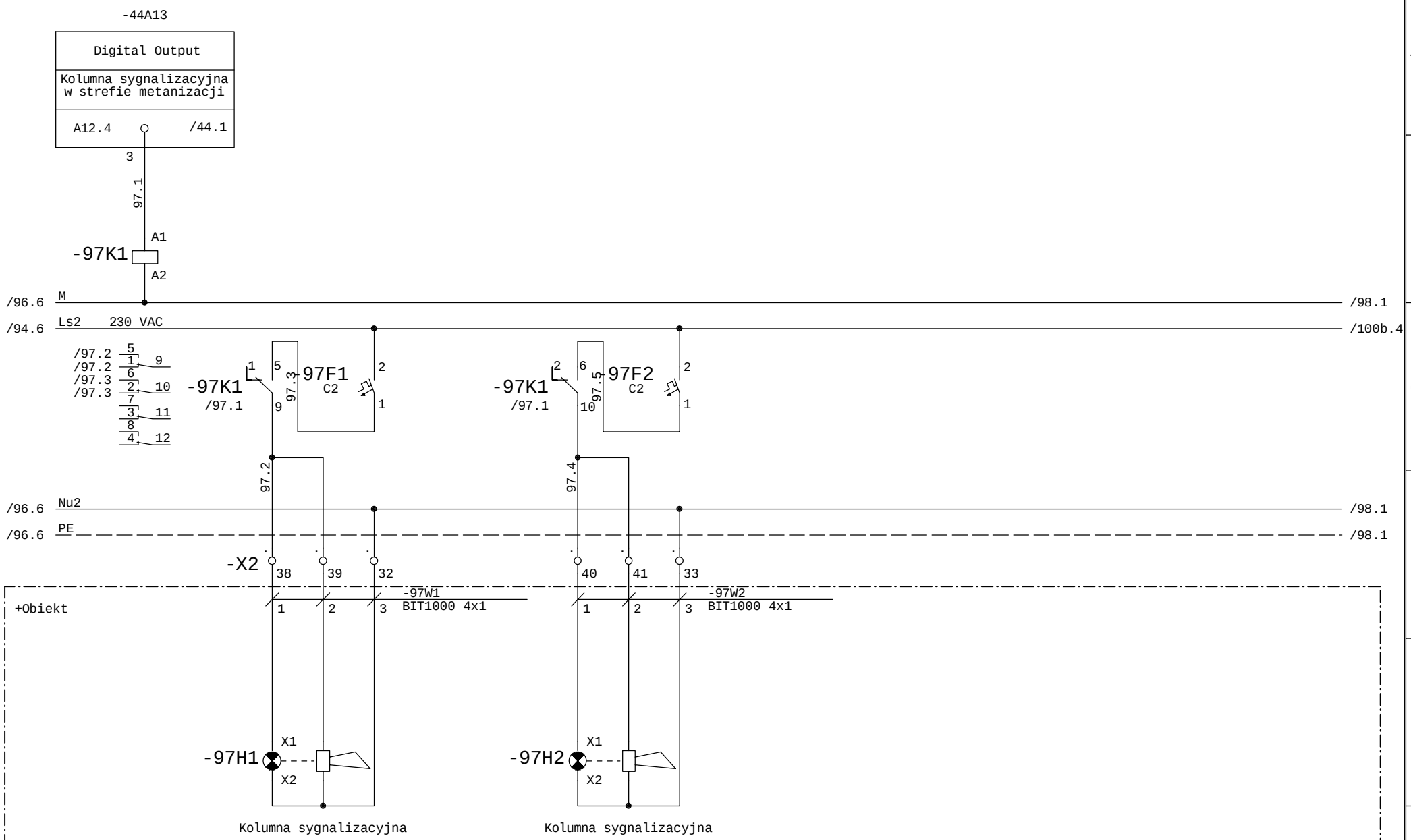

Faza Projektu	Proj. wykonawczy R8	Data 01.2014	Wykonawca	Obiekt	Nazwa rysunku	=SZAFA TGBT +
Numer Projektu	2013/10/GAĆ	Branża AKPiA	VINCI Environnement Polska	Modernizacja Zakładu Gospodarowania Odpadami ZGO Sp. z o.o. Gać 90, 55-200 Oława	Kolumna sygnalizacyjna Strefa metanizacji	Rysunek 97
Opracował	inż. A. Krysiński		02-342 Warszawa Al. Jerozolimskie 162A		Schemat ideowy	z 411 rys.
Sprawdził	mgr. inż. B. Stachowiak					

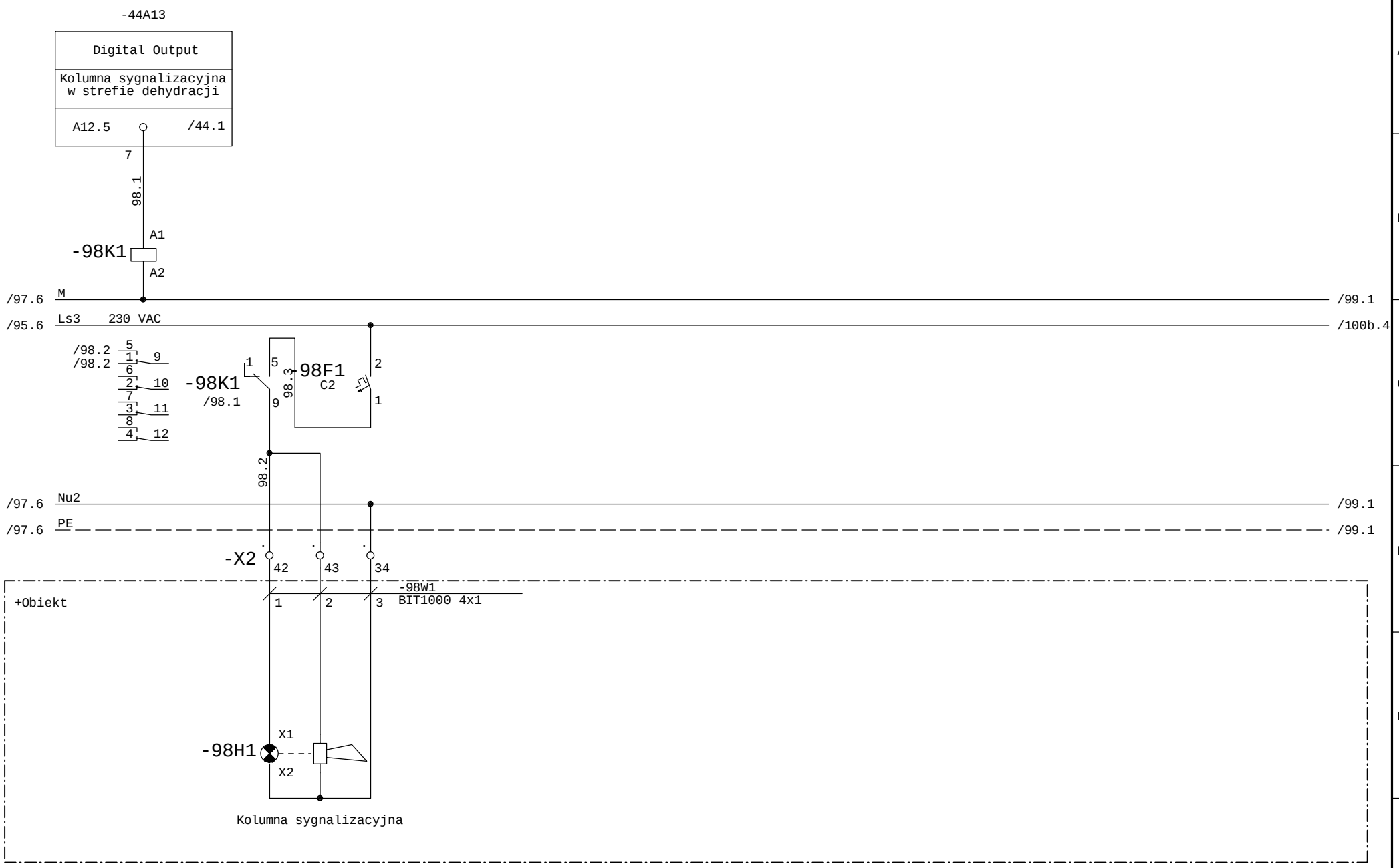

Faza Projektu	Proj. wykonawczy R8	Data 01.2014	Wykonawca	Obiekt	Nazwa rysunku	=SZAFA TGBT +
Numer Projektu	2013/10/GAĆ	Branża AKPiA	VINCI Environnement Polska	Modernizacja Zakładu Gospodarowania Odpadami ZGO Sp. z o.o.	Kolumna sygnalizacyjna Strefa dehydracji	Rysunek 98
Opracował	inż. A. Krysiński		02-342 Warszawa Al. Jerozolimskie 162A	Gać 90, 55-200 Oława	Schemat ideowy	z 411 rys.
Sprawdził	mgr. inż. B. Stachowiak					

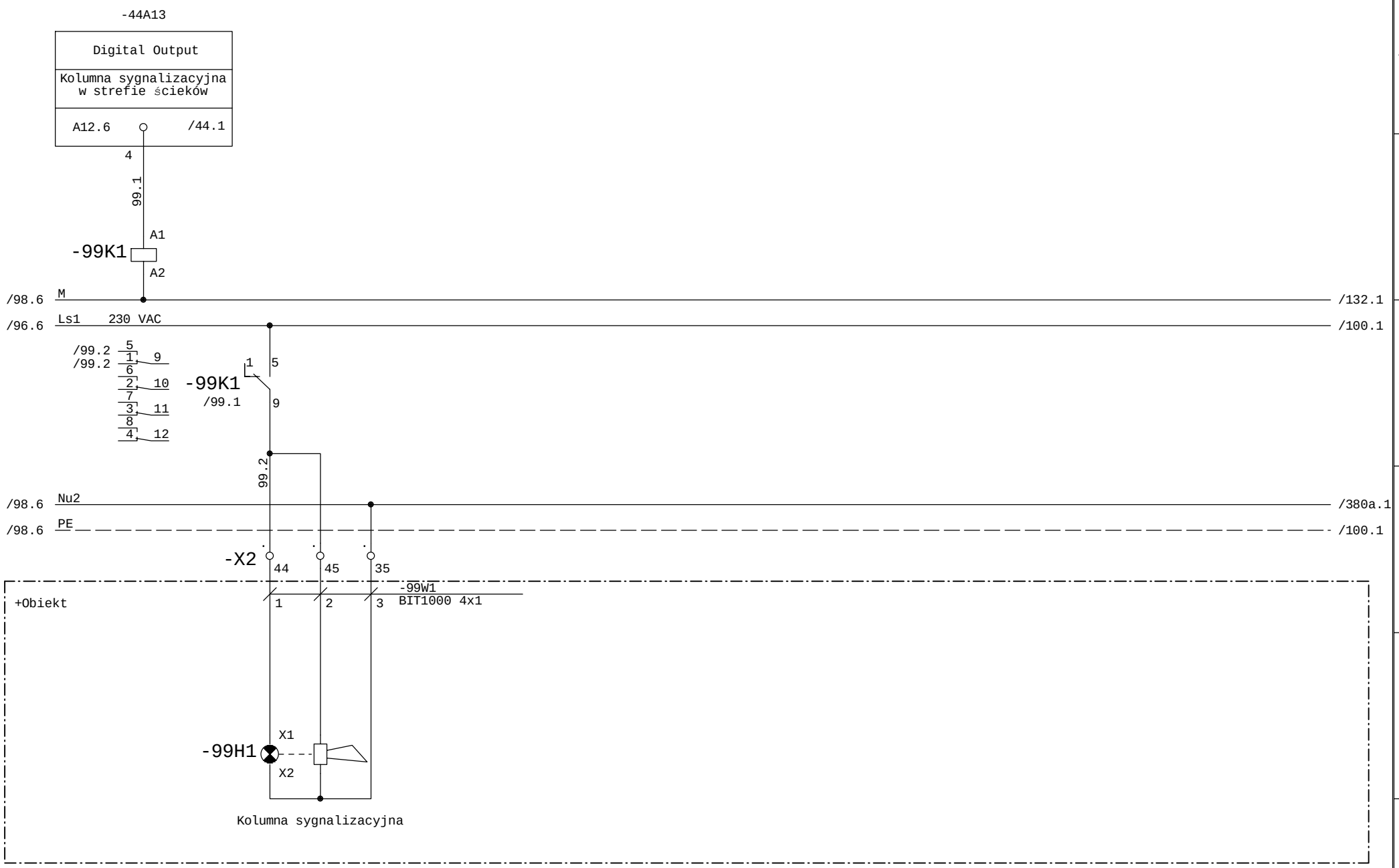

Faza Projektu	Proj. wykonawczy R8	Data 01.2014	Wykonawca	Obiekt	Nazwa rysunku	=SZAFA TGBT +
Numer Projektu	2013/10/GAĆ	Branża AKPiA	VINCI Environnement Polska	Modernizacja Zakładu Gospodarowania Odpadami ZGO Sp. z o.o. Gać 90, 55-200 Oława	Kolumna sygnalizacyjna Strefa ścieków / odcieków	Rysunek 99
Opracował	inż. A. Krysiński		02-342 Warszawa Al. Jerozolimskie 162A		Schemat ideowy	z 411 rys.
Sprawdził	mgr. inż. B. Stachowiak					

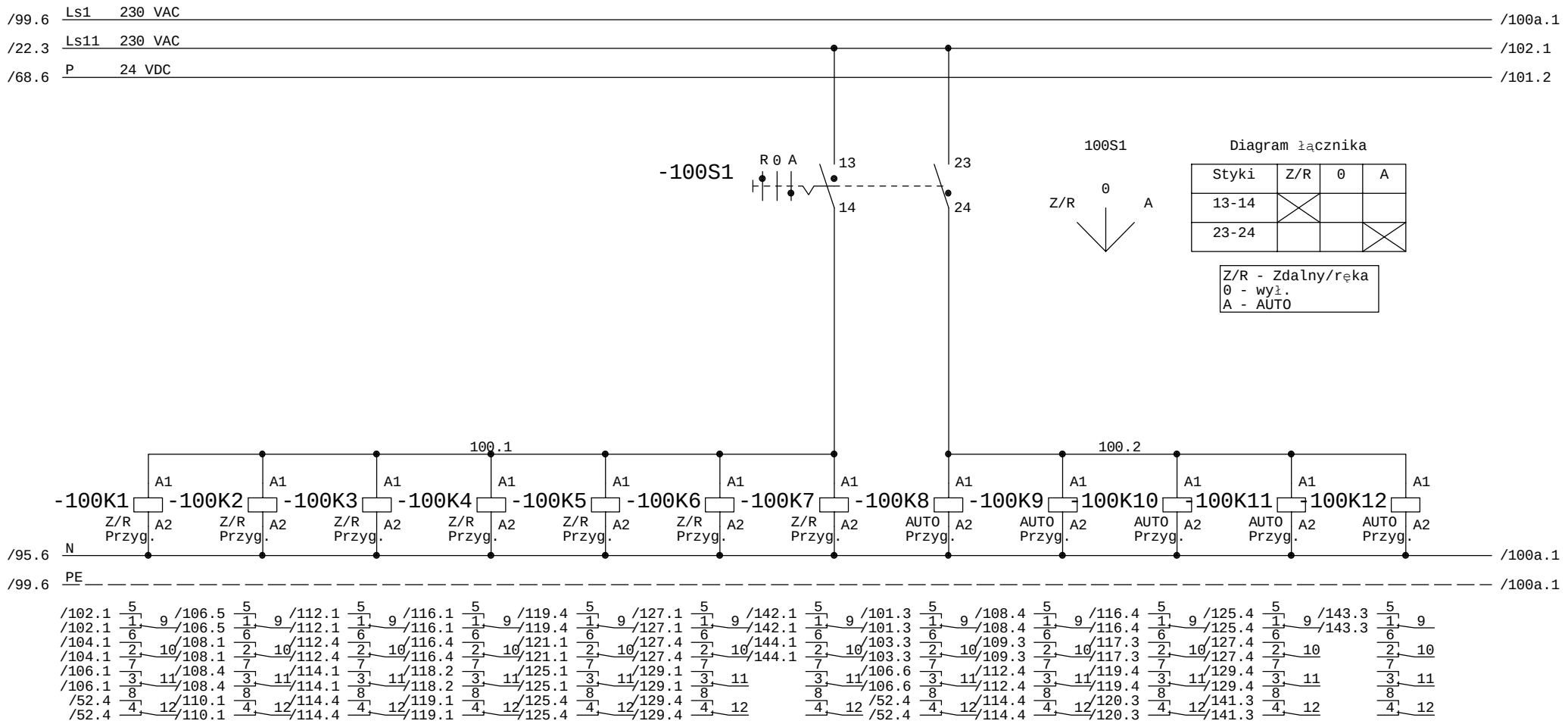

Faza Projektu	Proj. wykonawczy R8	Data 01.2014	Wykonawca	Obiekt	Nazwa rysunku	=SZAFA TGBT +
Numer Projektu	2013/10/GAĆ	Branża AKPiA	VINCI Environnement Polska	Modernizacja Zakładu Gospodarowania Odpadami ZGO Sp. z o.o. Gać 90, 55-200 Oława	Grupa napędów 1 - strefa przygotowania Przełącznik ZDALNY/RĘKA - WYŁ. - AUTO	Rysunek 100
Opracował	inż. A. Krysiński		02-342 Warszawa Al. Jerozolimskie 162A		Schemat ideowy	z 411 rys.
Sprawdził	mgr. inż. B. Stachowiak					

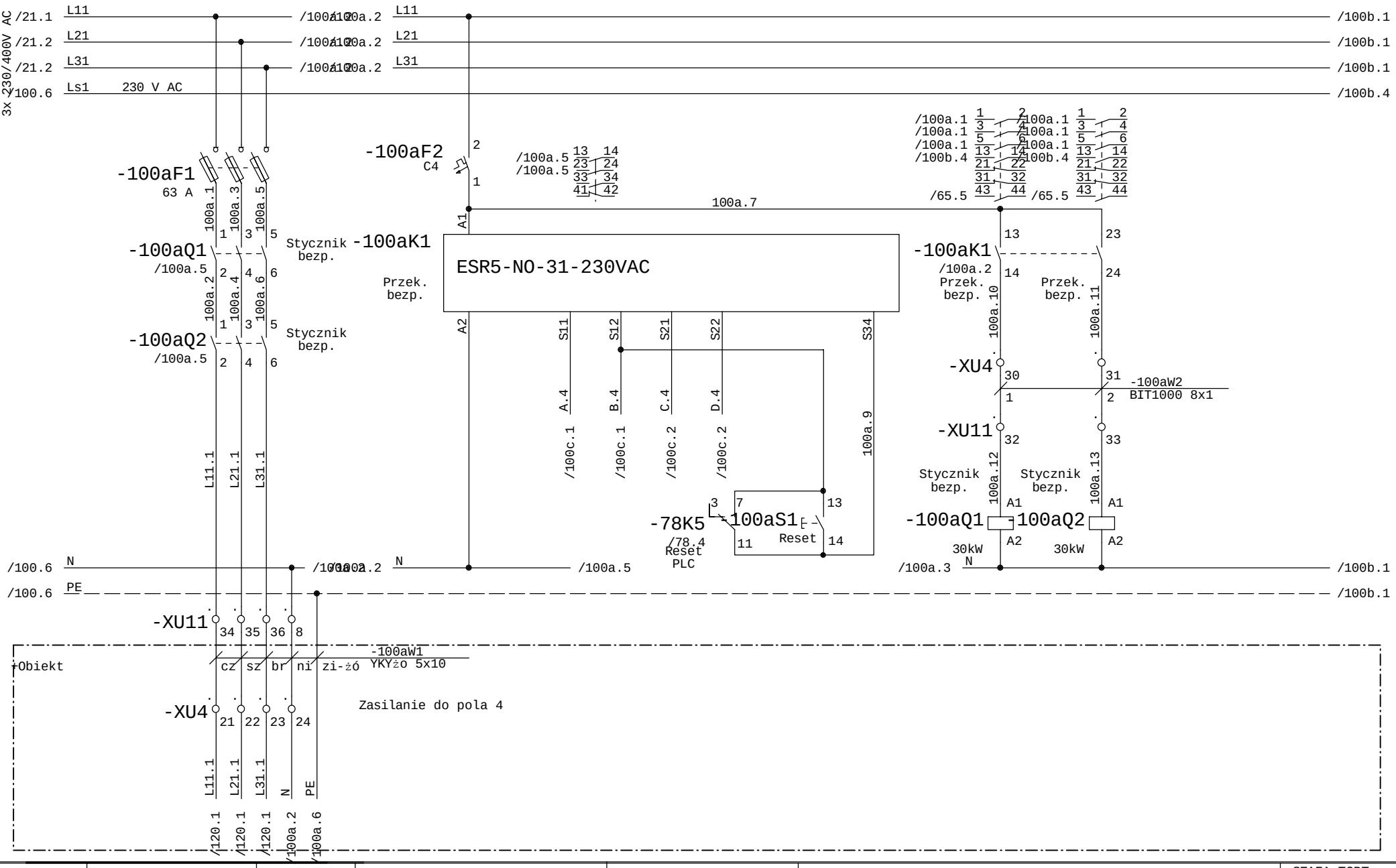

Faza Projektu	Proj. wykonawczy R8	Data 01.2014	Wykonawca	Obiekt	Nazwa rysunku	=SZAFA TGBT +
Numer Projektu	2013/10/GAĆ	Branża AKPiA	VINCI Environnement Polska	Modernizacja Zakładu Gospodarowania Odpadami ZGO Sp. z o.o.	Wyłączenie bezpieczeństwa - zasilanie i ster. R11 300 - nadawa na odpady zielone	Rysunek 100a
Opracował	inż. A. Krysiński		02-342 Warszawa Al. Jerozolimskie 162A	Gać 90, 55-200 Oława	Schemat ideowy	z 411 rys.
Sprawdził	mgr. inż. B. Stachowiak					

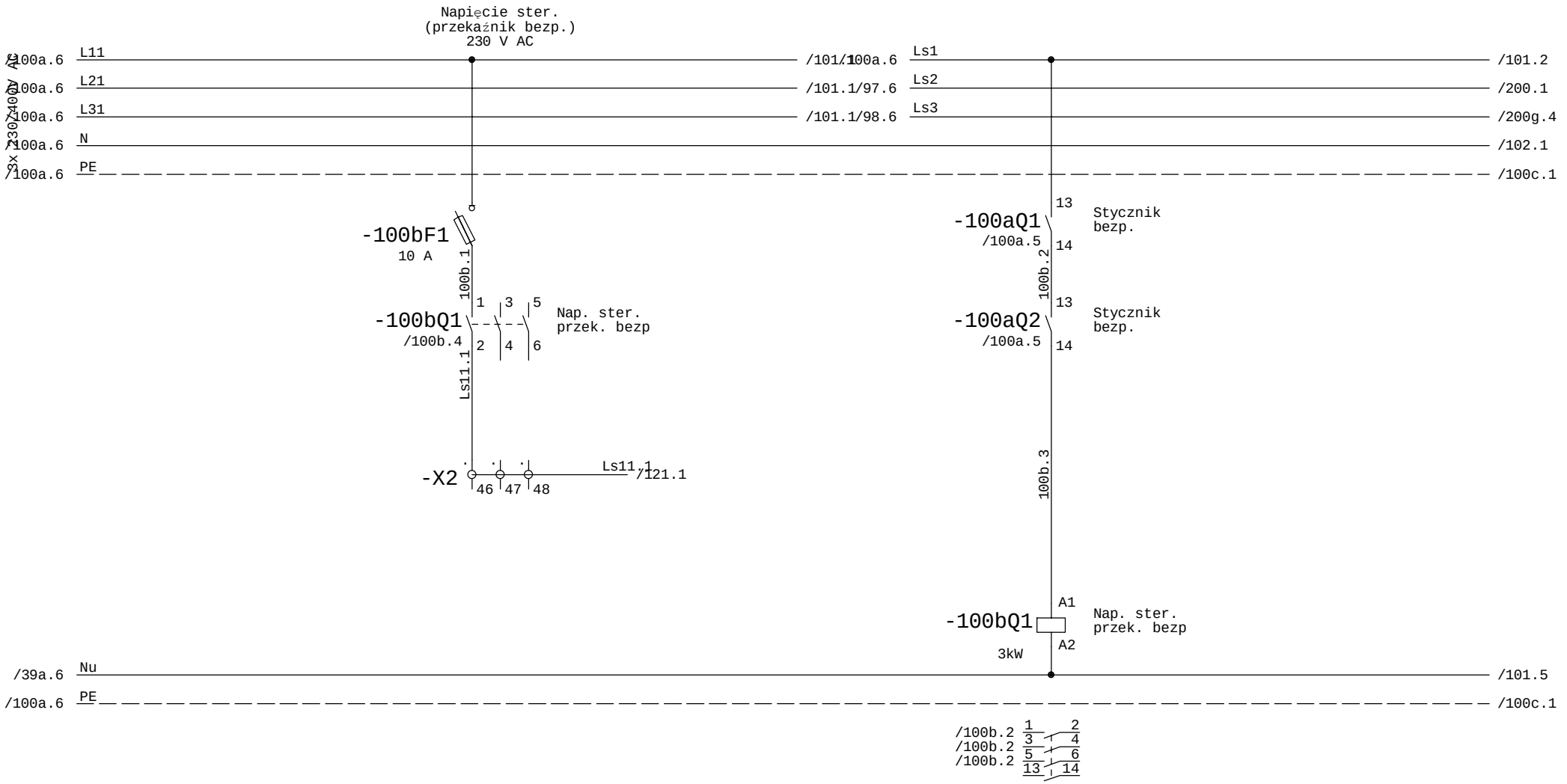

Faza Projektu	Proj. wykonawczy R8	Data 01.2014	Wykonawca	Obiekt	Nazwa rysunku
Numer Projektu	2013/10/GAĆ	Branża AKPiA	VINCI Environnement Polska	Modernizacja Zakładu Gospodarowania Odpadami ZGO Sp. z o.o.	Napięcia sterowania 230 V AC
Opracował	inż. A. Krysiński		02-342 Warszawa	Gać 90, 55-200 Oława	R11 300 - nadawa na odpady zielone
Sprawdził	mgr. inż. B. Stachowiak		Al. Jerozolimskie 162A		Schemat ideowy

=SZAFA TGBT
+

Rysunek 100b
z 411 rys.

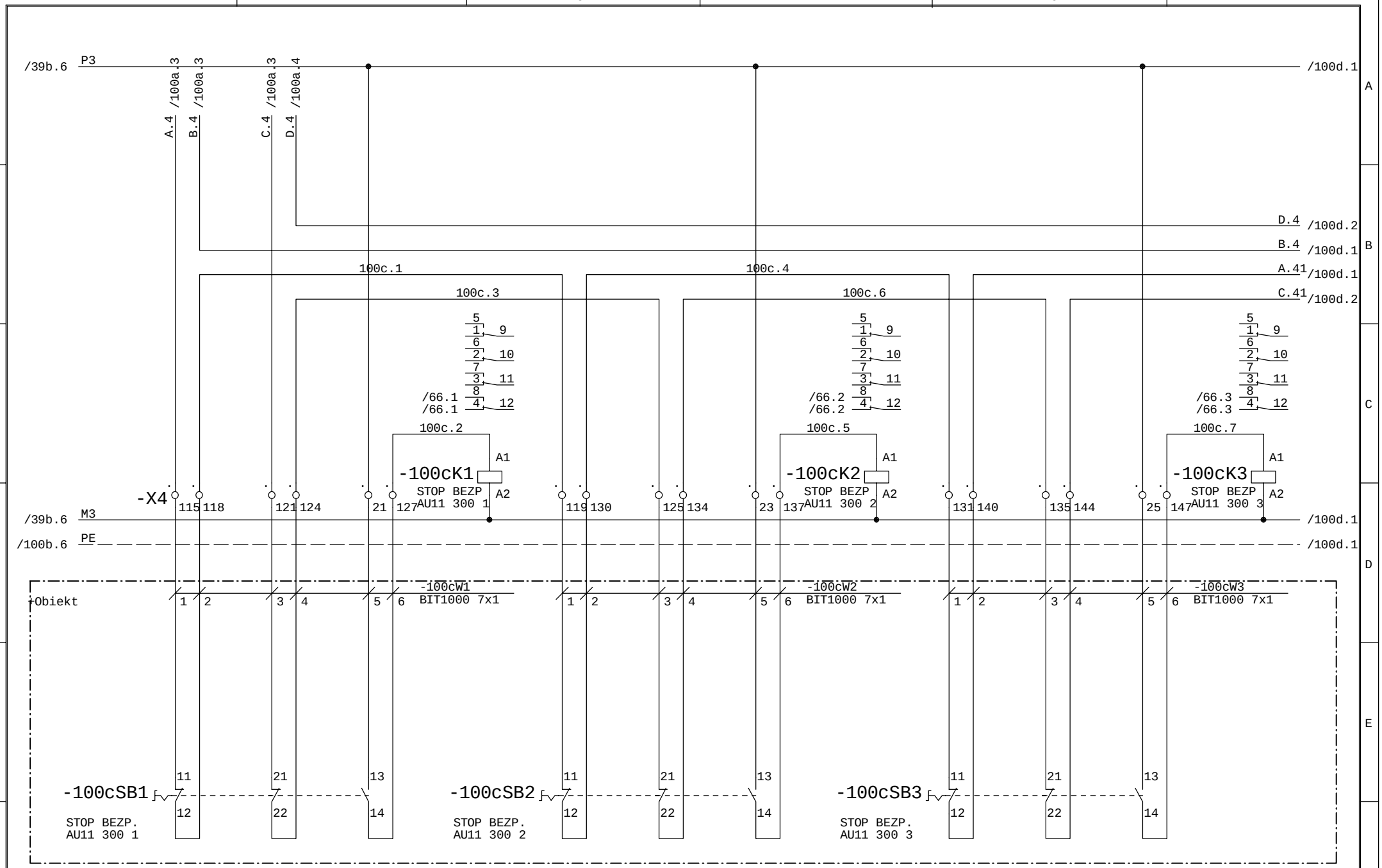

Faza Projektu	Proj. wykonawczy R8	Data 01.2014	Wykonawca	Obiekt	Nazwa rysunku	=SZAFA TGBT +
Numer Projektu	2013/10/GAĆ	Branża AKPiA	VINCI Environnement Polska	Modernizacja Zakładu Gospodarowania Odpadami ZGO Sp. z o.o. Gać 90, 55-200 Oława	Wyłączniki bezpieczeństwa R11 300 - nadawa na odpady zielone	Rysunek 100c
Opracował	inż. A. Krysiński		02-342 Warszawa Al. Jerozolimskie 162A		Schemat ideowy	z 411 rys.
Sprawdził	mgr. inż. B. Stachowiak					

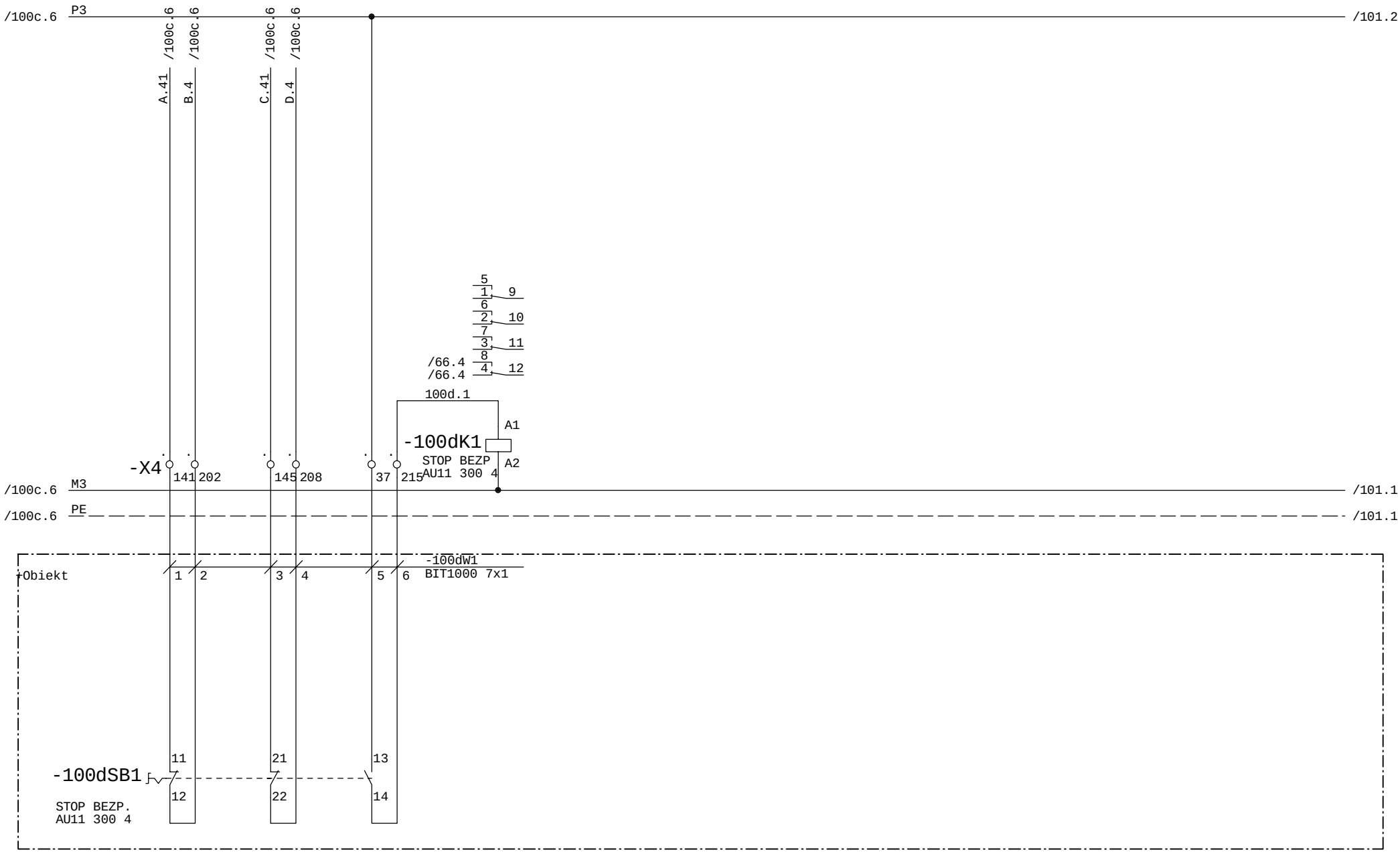

Faza Projektu	Proj. wykonawczy R8	Data 01.2014	Wykonawca	Obiekt	Nazwa rysunku
Numer Projektu	2013/10/GAĆ	Branża AKPiA	VINCI Environnement Polska	Modernizacja Zakładu Gospodarowania Odpadami ZGO Sp. z o.o.	Wyłączniki bezpieczeństwa R11 300 - nadawa na odpady zielone
Opracował	inż. A. Krysiński		02-342 Warszawa Al. Jerozolimskie 162A	Gać 90, 55-200 Oława	Schemat ideowy
Sprawdził	mgr. inż. B. Stachowiak				=SZAFA TGBT +
					Rysunek 100d z 411 rys.

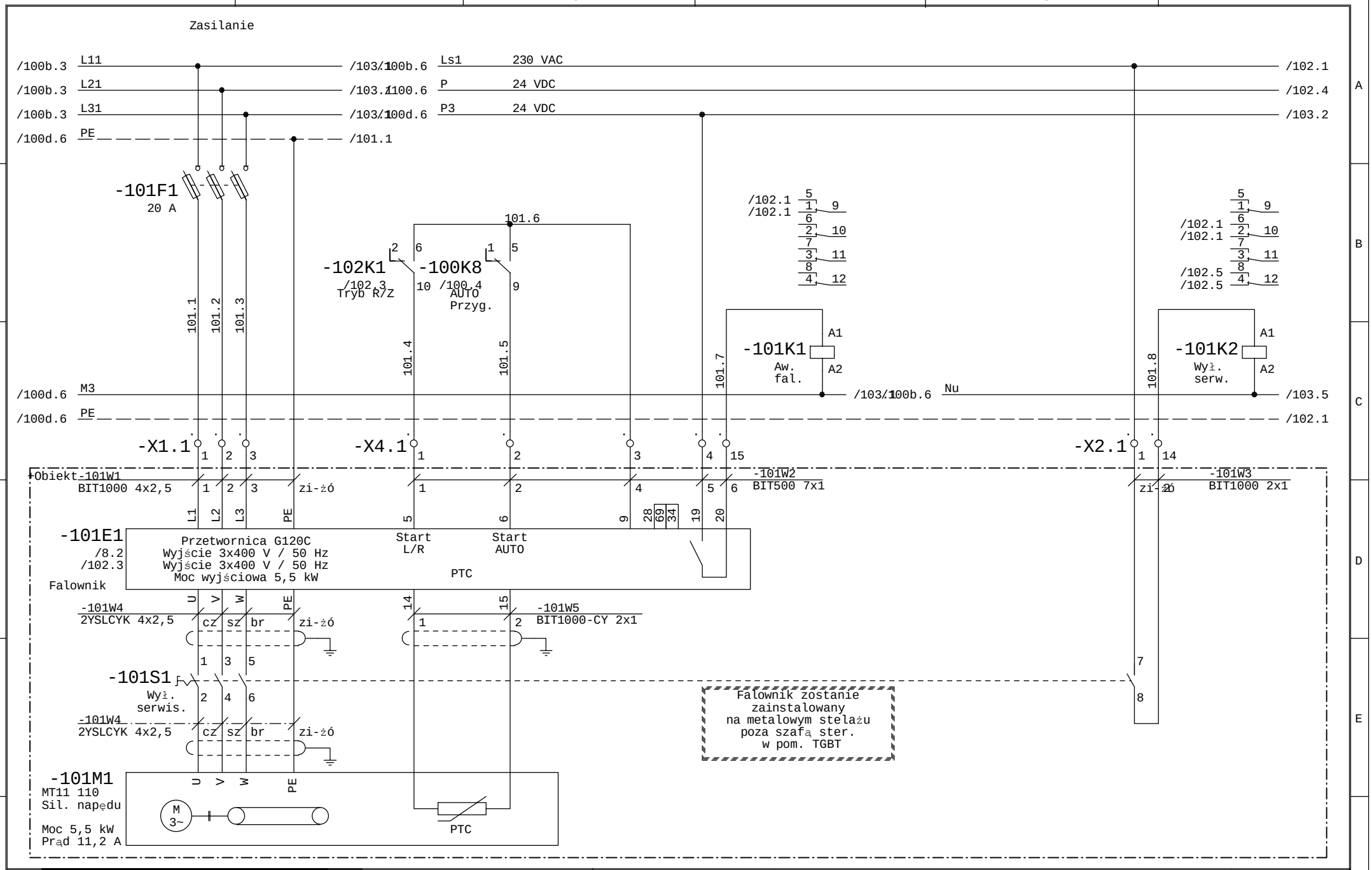

Faza Projektu	Proj. wykonawczy R8	Data 01.2014	Wykonawca	Obiekt	Nazwa rysunku	=SZAFA TGBT +
Numer Projektu	2013/10/GAĆ	Branża AKPiA	VINCI Environnement Polska	Modernizacja Zakładu Gospodarowania Odpadami ZGO Sp. z o.o.	T11 110 - przenośnik zasilający separator balist. MT11 110 - silnik napędu	Rysunek 101
Opracował	inż. A. Krysiński		02-342 Warszawa Al. Jerozolimskie 162A	Gać 90, 55-200 Oława	Schemat ideowy	z 411 rys.
Sprawdził	mgr. inż. B. Stachowiak					

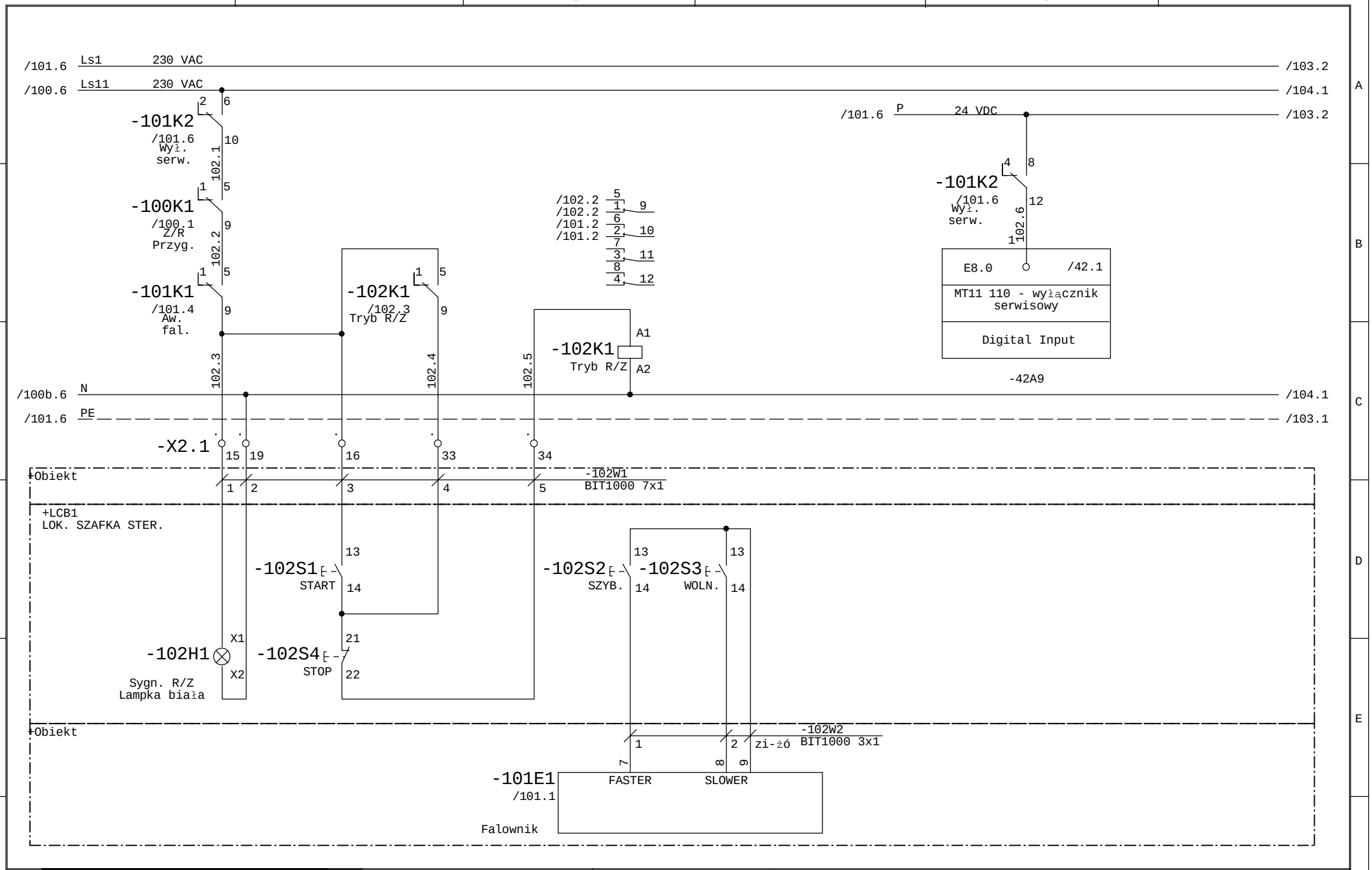

Faza Projektu	Proj. wykonawczy R8	Data 01.2014	Wykonawca	Obiekt	Nazwa rysunku	=SZAFA TGBT +
Numer Projektu	2013/10/GAĆ	Branża AKPiA	VINCI Environnement Polska	Modernizacja Zakładu Gospodarowania Odpadami ZGO Sp. z o.o. Gać 90, 55-200 Oława	T11 110 - przenośnik zasilający separator balist. MT11 110 - silnik napędu	Rysunek 102
Opracował	inż. A. Krysiński		02-342 Warszawa Al. Jerozolimskie 162A		Schemat ideowy	z 411 rys.
Sprawdził	mgr. inż. B. Stachowiak					

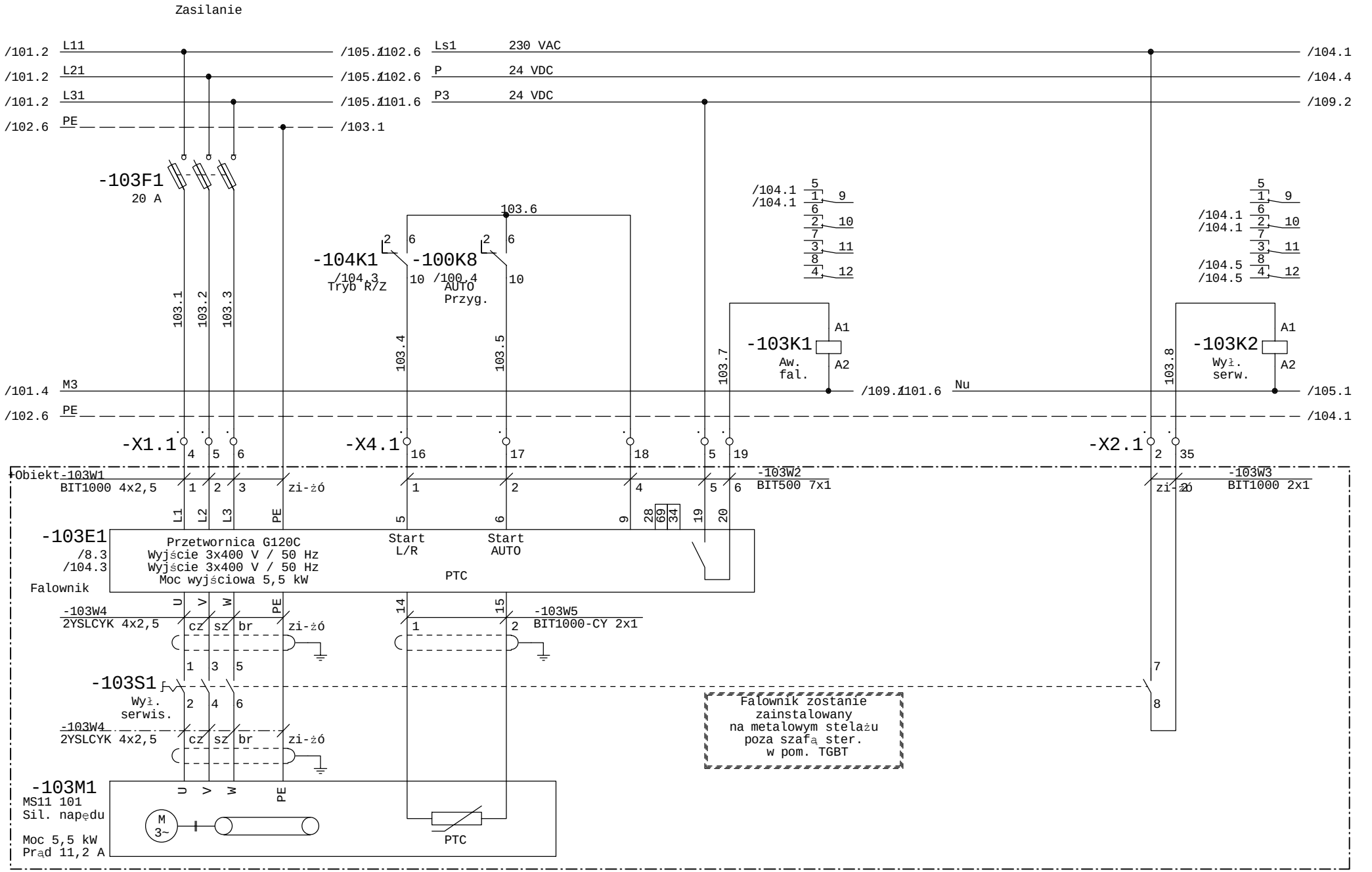

Faza Projektu	Proj. wykonawczy R8	Data 01.2014	Wykonawca	Obiekt	Nazwa rysunku	=SZAFA TGBT +
Numer Projektu	2013/10/GAĆ	Branża AKPiA	VINCI Environnement Polska	Modernizacja Zakładu Gospodarowania Odpadami ZGO Sp. z o.o.	S11 100 - separator balistyczny MS11 101 - silnik napędu	Rysunek 103
Opracował	inż. A. Krysiński		02-342 Warszawa Al. Jerozolimskie 162A	Gać 90, 55-200 Oława	Schemat ideowy	z 411 rys.
Sprawdził	mgr. inż. B. Stachowiak					

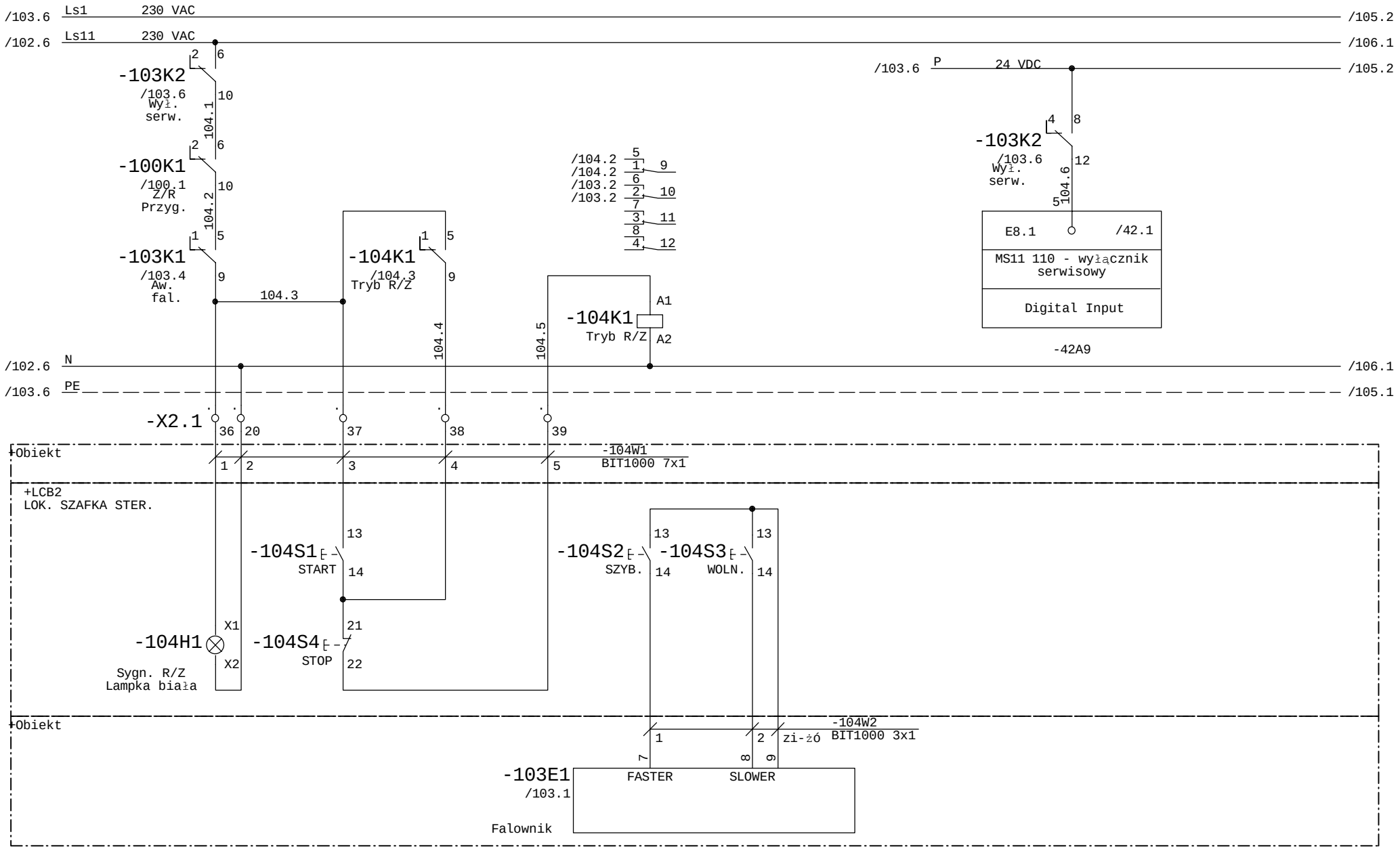

Faza Projektu	Proj. wykonawczy R8	Data 01.2014	Wykonawca	Obiekt	Nazwa rysunku	=SZAFA TGBT +
Numer Projektu	2013/10/GAĆ	Branża AKPiA	VINCI Environnement Polska	Modernizacja Zakładu Gospodarowania Odpadami ZGO Sp. z o.o.	S11 100 - separator balistyczny MS11 101 - silnik napędu	Rysunek 104
Opracował	inż. A. Krysiński		02-342 Warszawa Al. Jerozolimskie 162A	Gać 90, 55-200 Oława	Schemat ideowy	z 411 rys.
Sprawdził	mgr. inż. B. Stachowiak					

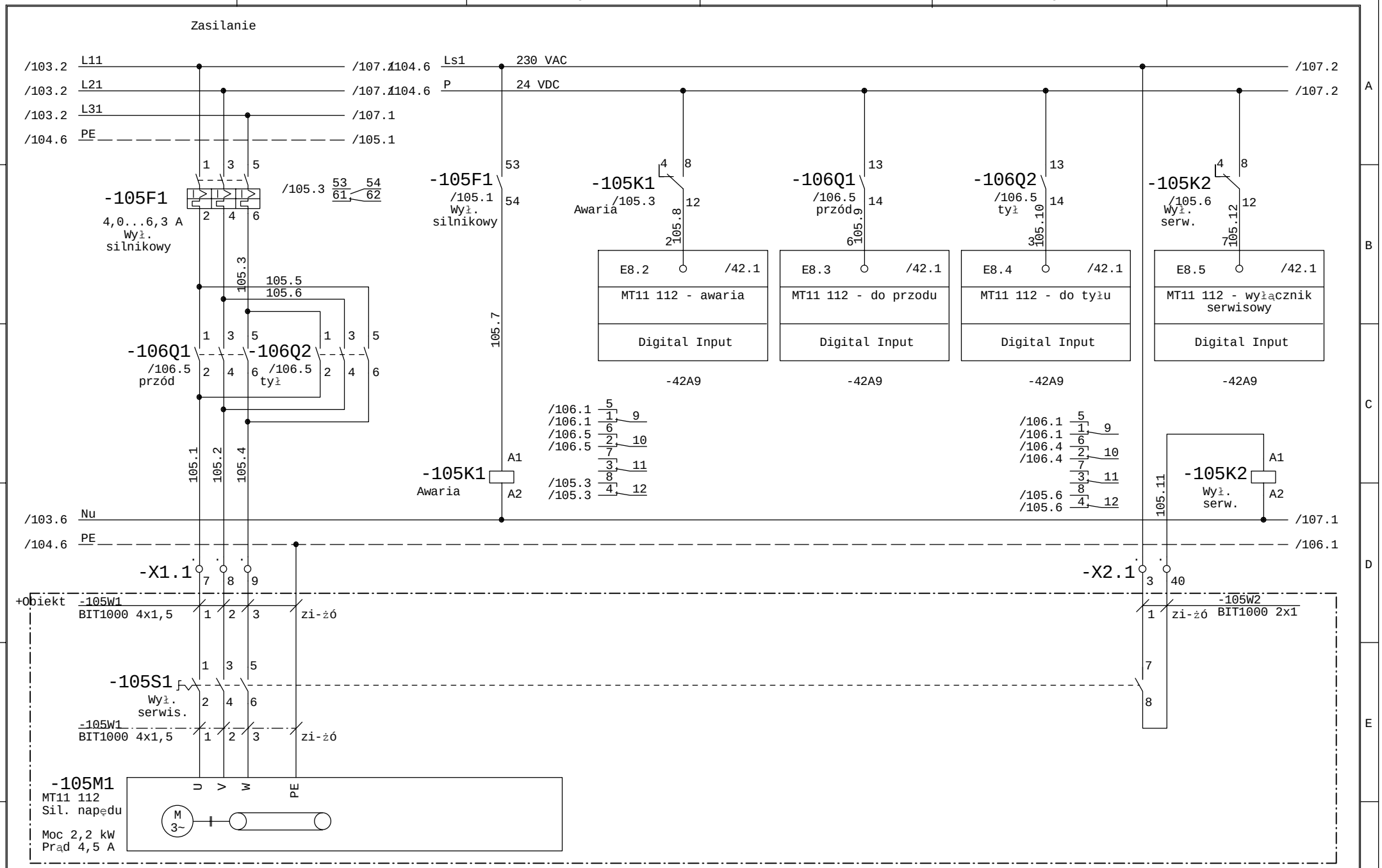

Faza Projektu	Proj. wykonawczy R8	Data 01.2014	Wykonawca	Obiekt	Nazwa rysunku	=SZAFA TGBT +
Numer Projektu	2013/10/GAĆ	Branża AKPiA	VINCI Environnement Polska	Modernizacja Zakładu Gospodarowania Odpadami ZGO Sp. z o.o. Gać 90, 55-200 Oława	T11 112 - rewersyjny przenośnik zas. sito MT11 112 - silnik napędu	Rysunek 105
Opracował	inż. A. Krysiński		02-342 Warszawa Al. Jerozolimskie 162A		Schemat ideowy	z 411 rys.
Sprawdził	mgr. inż. B. Stachowiak					

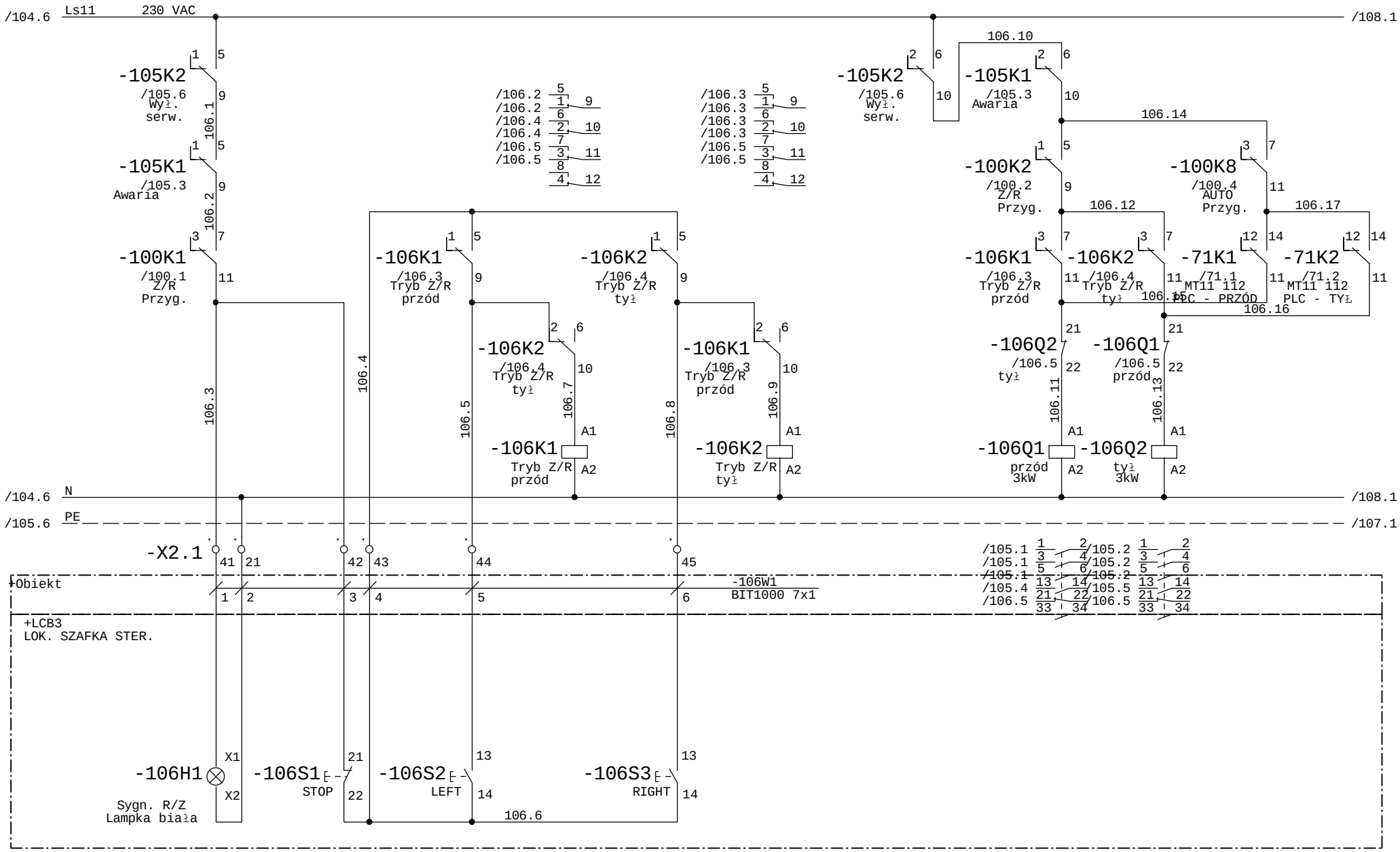

Faza Projektu	Proj. wykonawczy R8	Data 01.2014	Wykonawca	Obiekt	Nazwa rysunku	=SZAFA TGBT +
Numer Projektu	2013/10/GAĆ	Branża AKPiA	VINCI Environnement Polska	Modernizacja Zakładu Gospodarowania Odpadami ZGO Sp. z o.o. Gać 90, 55-200 Oława	T11 112 - rewersyjny przenośnik zas. sito MT11 112 - silnik napędu	Rysunek 106
Opracował	inż. A. Krysiński		02-342 Warszawa Al. Jerozolimskie 162A		Schemat ideowy	z 411 rys.
Sprawdził	mgr. inż. B. Stachowiak					

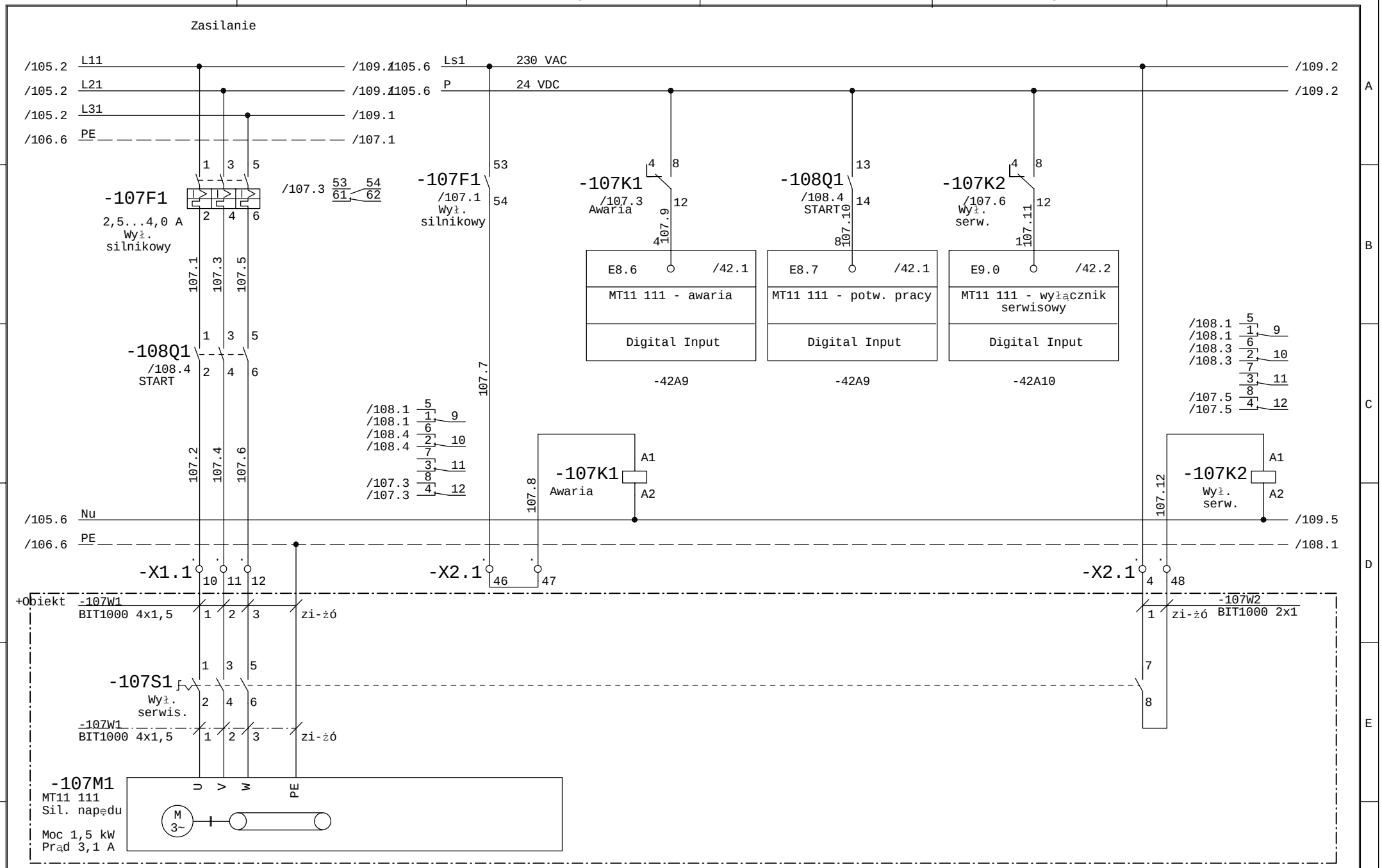

Faza Projektu	Proj. wykonawczy R8	Data 01.2014	Wykonawca	Obiekt	Nazwa rysunku	=SZAFA TGBT +
Numer Projektu	2013/10/GAĆ	Branża AKPiA	VINCI Environnement Polska	Modernizacja Zakładu Gospodarowania Odpadami ZGO Sp. z o.o.	T11 111 - przenośnik balastu z sep. balist. MT11 111 - silnik napędu	Rysunek 107
Opracował	inż. A. Krysiński		02-342 Warszawa Al. Jerozolimskie 162A	Gać 90, 55-200 Oława	Schemat ideowy	z 411 rys.
Sprawdził	mgr. inż. B. Stachowiak					

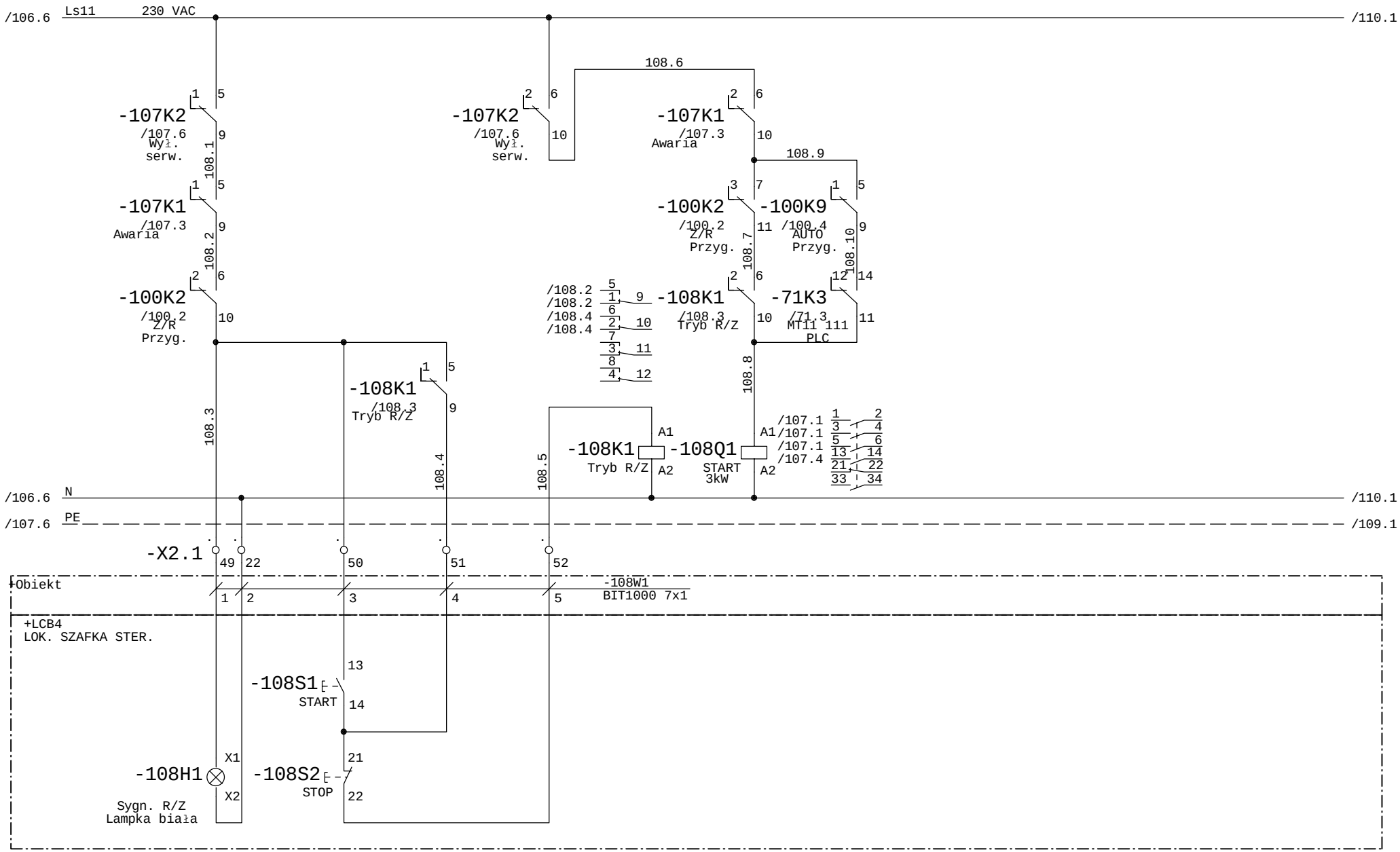

Faza Projektu	Proj. wykonawczy R8	Data 01.2014	Wykonawca	Obiekt	Nazwa rysunku	=SZAFA TGBT +
Numer Projektu	2013/10/GAĆ	Branża AKPiA	VINCI Environnement Polska	Modernizacja Zakładu Gospodarowania Odpadami ZGO Sp. z o.o.	T11 111 - przenośnik balastu z sep. balist. MT11 111 - silnik napędu	Rysunek 108
Opracował	inż. A. Krysiński		02-342 Warszawa Al. Jerozolimskie 162A	Gać 90, 55-200 Oława	Schemat ideowy	z 411 rys.
Sprawdził	mgr. inż. B. Stachowiak					

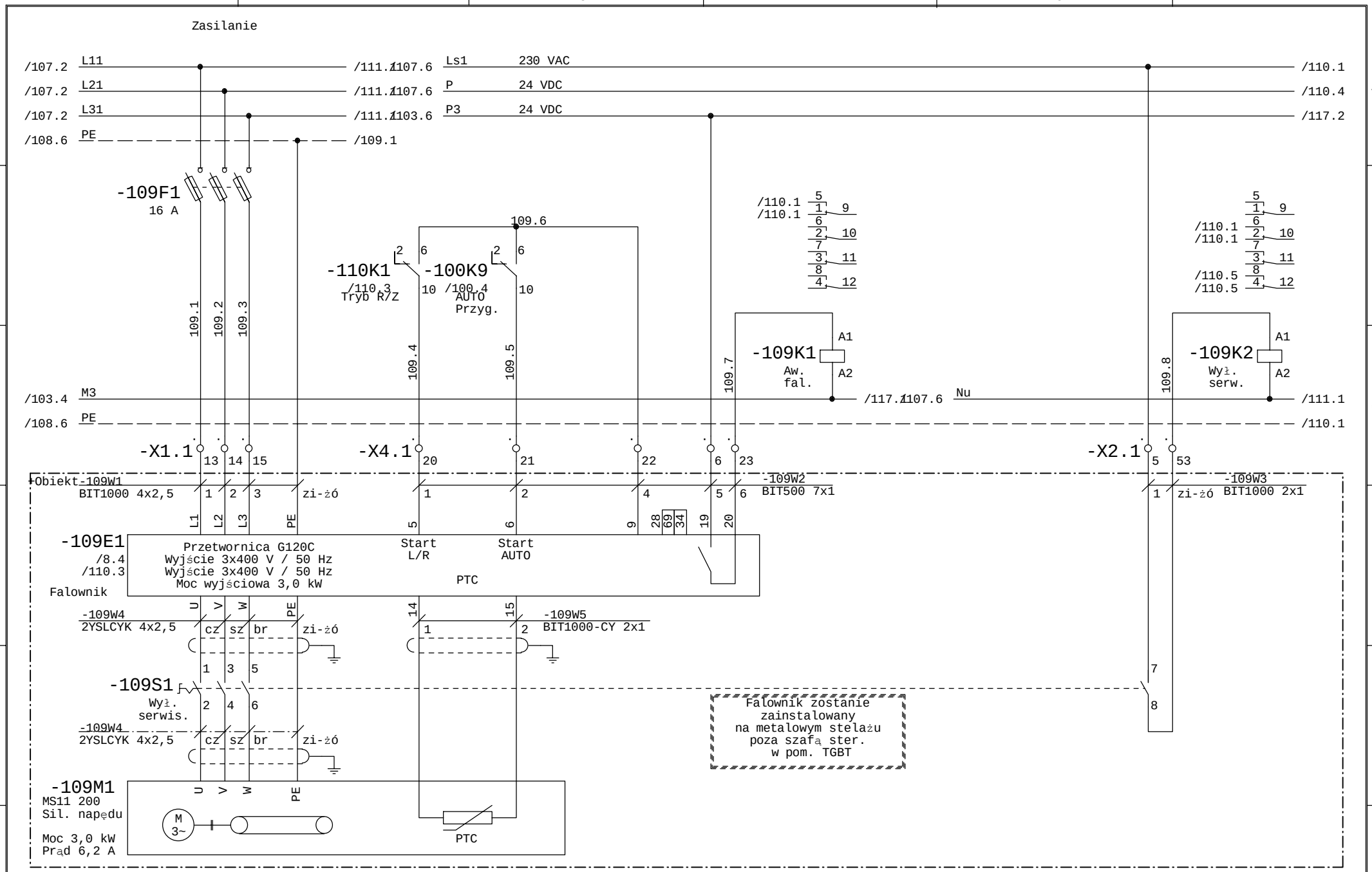

Faza Projektu	Proj. wykonawczy R8	Data 01.2014	Wykonawca	Obiekt	Nazwa rysunku	=SZAFA TGBT +
Numer Projektu	2013/10/GAĆ	Branża AKPiA	VINCI Environnement Polska	Modernizacja Zakładu Gospodarowania Odpadami ZGO Sp. z o.o. Gać 90, 55-200 Oława	S11 200 - Sito flip/flop MS11 200 - silnik napędu	Rysunek 109
Opracował	inż. A. Krysiński		02-342 Warszawa Al. Jerozolimskie 162A		Schemat ideowy	z 411 rys.
Sprawdził	mgr. inż. B. Stachowiak					

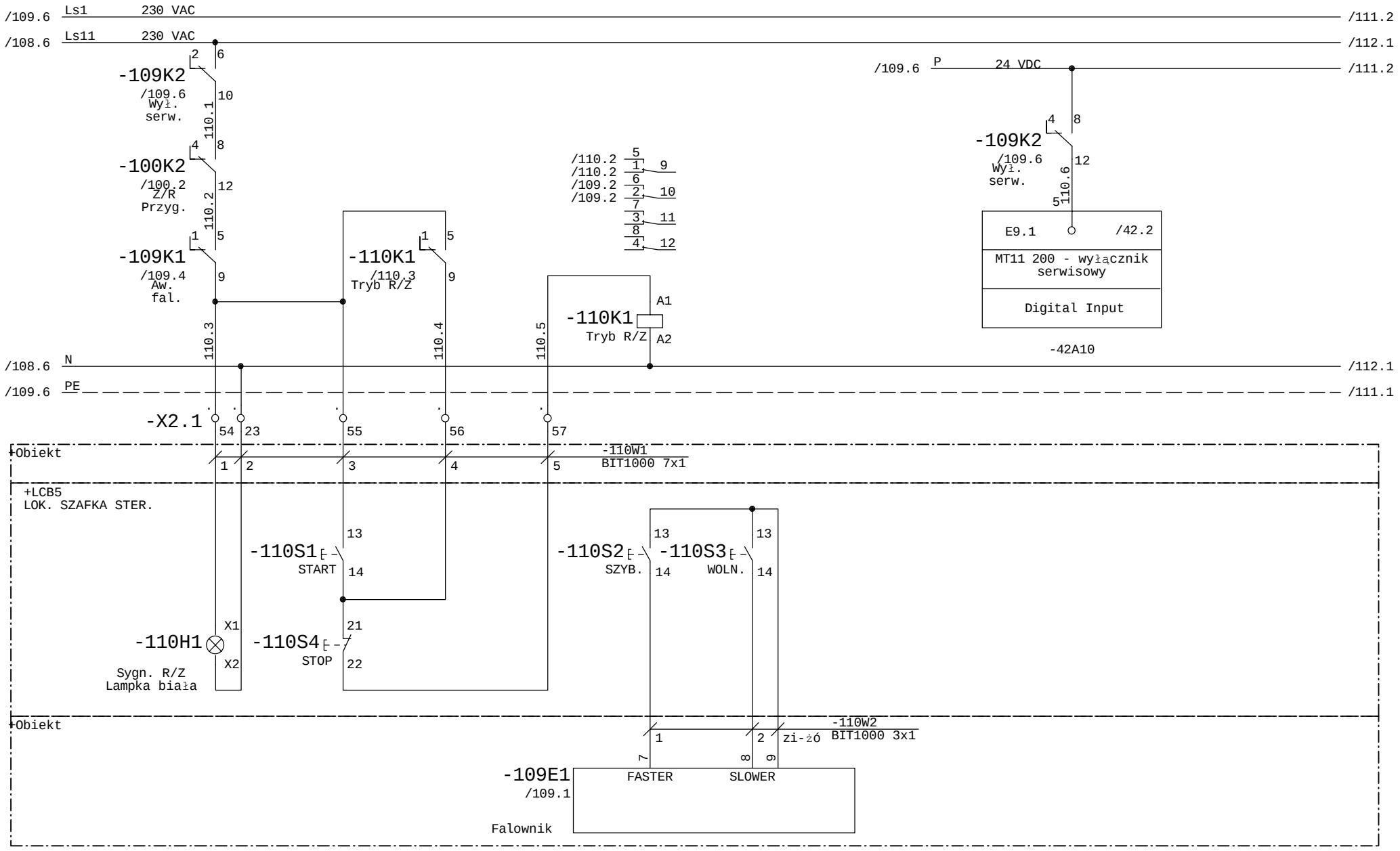

Faza Projektu	Proj. wykonawczy R8	Data 01.2014	Wykonawca	Obiekt	Nazwa rysunku	=SZAFA TGBT +
Numer Projektu	2013/10/GAĆ	Branża AKPiA	VINCI Environnement Polska	Modernizacja Zakładu Gospodarowania Odpadami ZGO Sp. z o.o. Gać 90, 55-200 Oława	S11 200 - Sito flip/flop MS11 200 - silnik napędu	Rysunek 110
Opracował	inż. A. Krysiński		02-342 Warszawa Al. Jerozolimskie 162A		Schemat ideowy	z 411 rys.
Sprawdził	mgr. inż. B. Stachowiak					

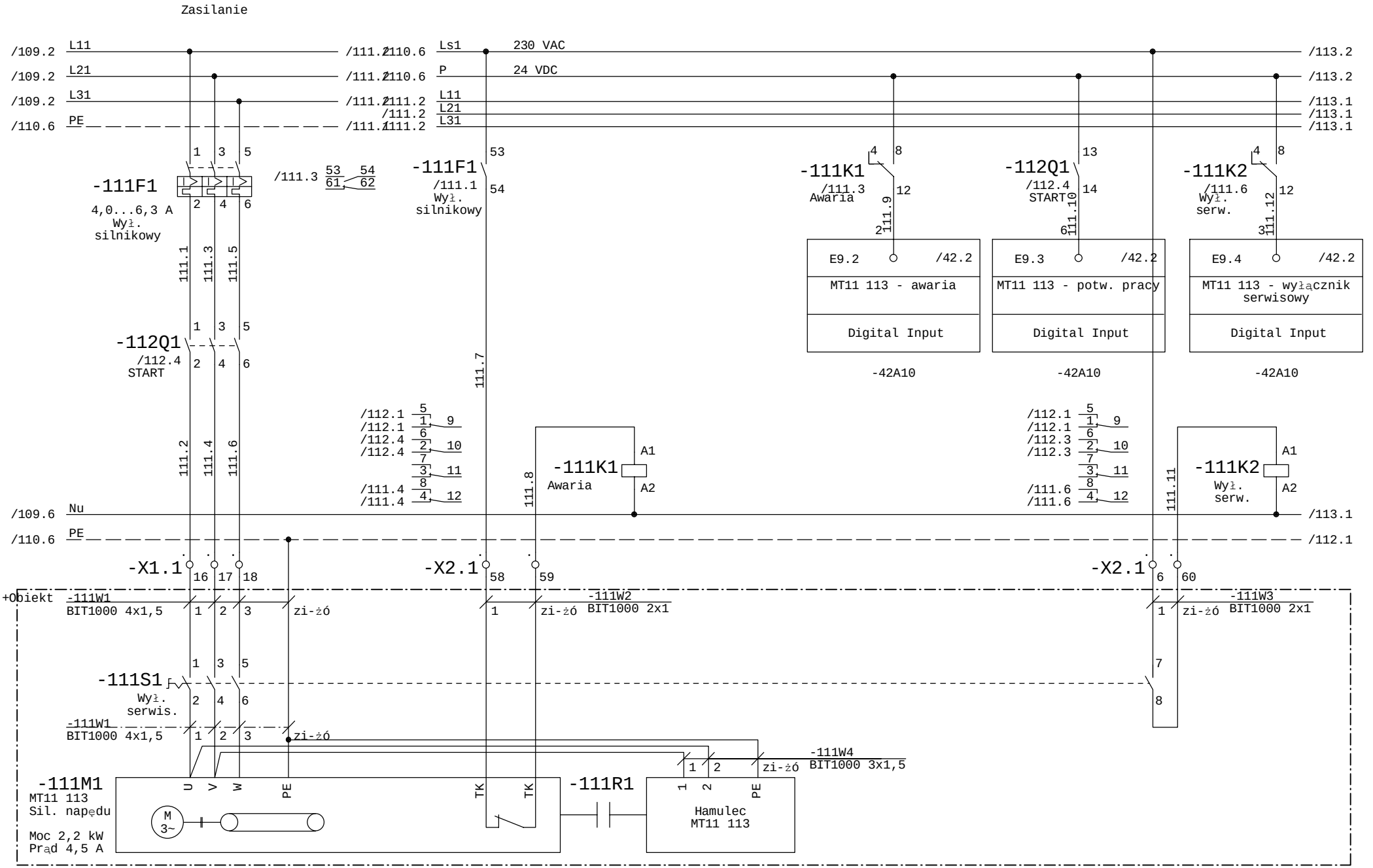

Faza Projektu	Proj. wykonawczy R8	Data 01.2014	Wykonawca	Obiekt	Nazwa rysunku	=SZAFA TGBT +
Numer Projektu	2013/10/GAĆ	Branża AKPiA	VINCI Environnement Polska	Modernizacja Zakładu Gospodarowania Odpadami ZGO Sp. z o.o.	T11 113 - przenośnik frakcji 15..60 mm	Rysunek 111
Opracował	inż. A. Krysiński		02-342 Warszawa Al. Jerozolimskie 162A	Gać 90, 55-200 Oława	MT11 113 - silnik napędu	z 411 rys.
Sprawdził	mgr. inż. B. Stachowiak				Schemat ideowy	

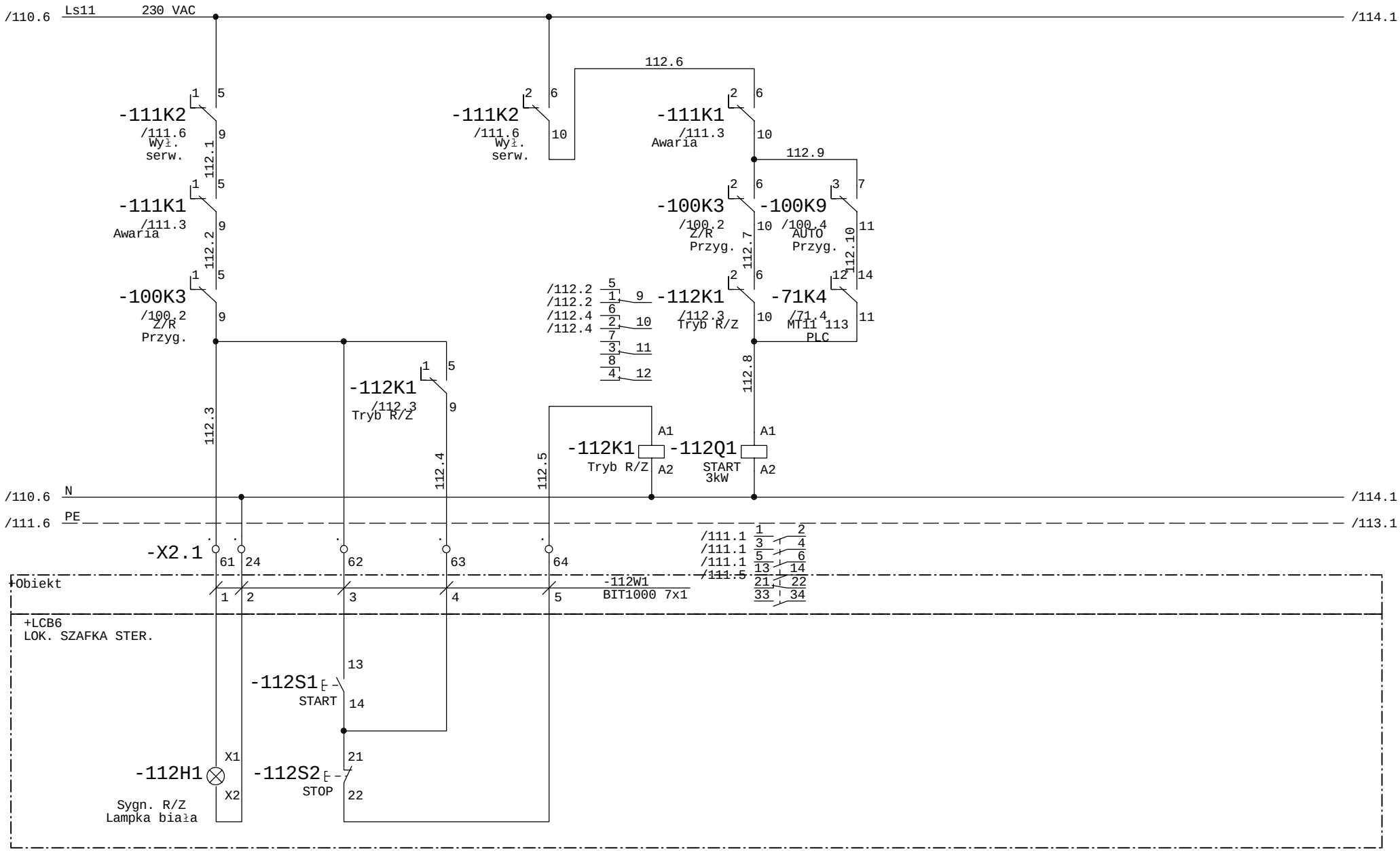

Faza Projektu	Proj. wykonawczy R8	Data 01.2014	Wykonawca	Obiekt	Nazwa rysunku
Numer Projektu	2013/10/GAĆ	Branża AKPiA	VINCI Environnement Polska	Modernizacja Zakładu Gospodarowania Odpadami ZGO Sp. z o.o.	T11 113 - przenośnik frakcji 15..60 mm
Opracował	inż. A. Krysiński		02-342 Warszawa Al. Jerozolimskie 162A	Gać 90, 55-200 Oława	MT11 113 - silnik napędu
Sprawdził	mgr. inż. B. Stachowiak				Schemat ideowy

=SZAFA TGBT
+

Rysunek 112
z 411 rys.

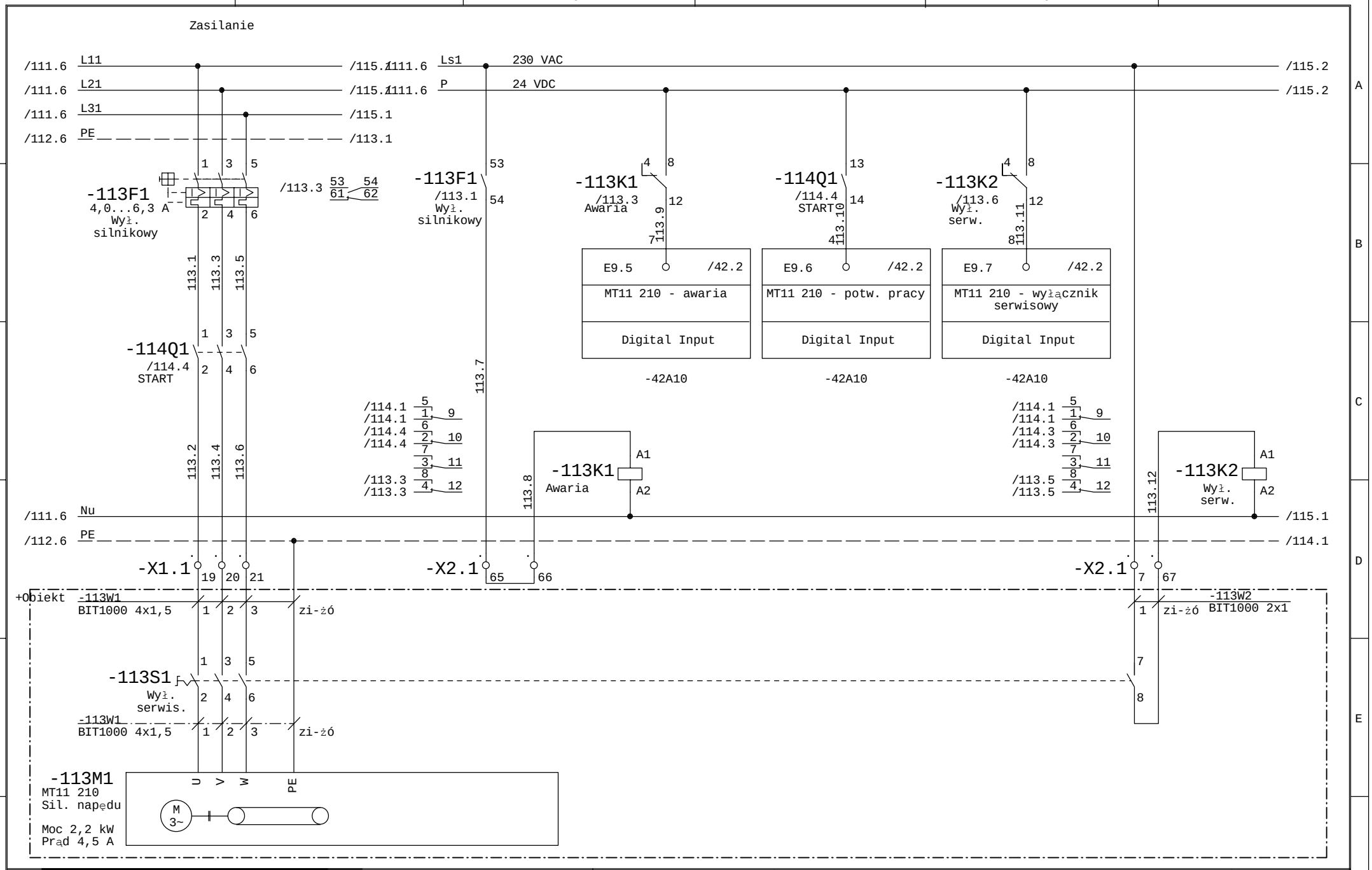

Faza Projektu	Proj. wykonawczy R8	Data 01.2014	Wykonawca	Obiekt	Nazwa rysunku	=SZAFA TGBT +
Numer Projektu	2013/10/GAĆ	Branża AKPiA	VINCI Environnement Polska	Modernizacja Zakładu Gospodarowania Odpadami ZGO Sp. z o.o. Gać 90, 55-200 Oława	T11 210 - przenośnik nr 1 frakcji 0..15 mm MT11 210 - silnik napędu	Rysunek 113
Opracował	inż. A. Krysiński		02-342 Warszawa Al. Jerozolimskie 162A		Schemat ideowy	z 411 rys.
Sprawdził	mgr. inż. B. Stachowiak					

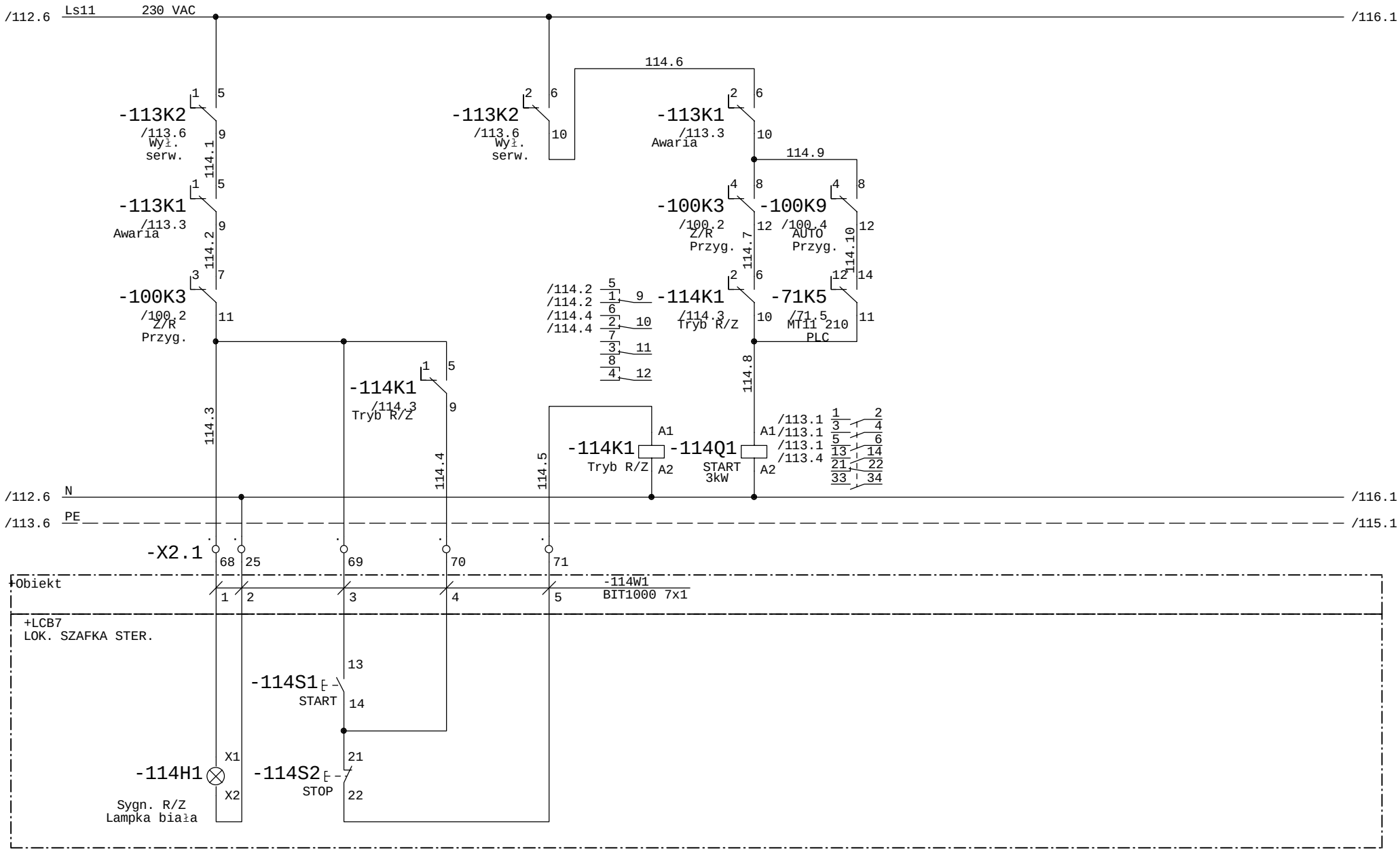

Faza Projektu	Proj. wykonawczy R8	Data 01.2014	Wykonawca	Obiekt	Nazwa rysunku	=SZAFA TGBT +
Numer Projektu	2013/10/GAĆ	Branża AKPiA	VINCI Environnement Polska	Modernizacja Zakładu Gospodarowania Odpadami ZGO Sp. z o.o.	T11 210 - przenośnik nr 1 frakcji 0..15 mm MT11 210 - silnik napędu	Rysunek 114
Opracował	inż. A. Krysiński		02-342 Warszawa Al. Jerozolimskie 162A	Gać 90, 55-200 Oława	Schemat ideowy	z 411 rys.
Sprawdził	mgr. inż. B. Stachowiak					

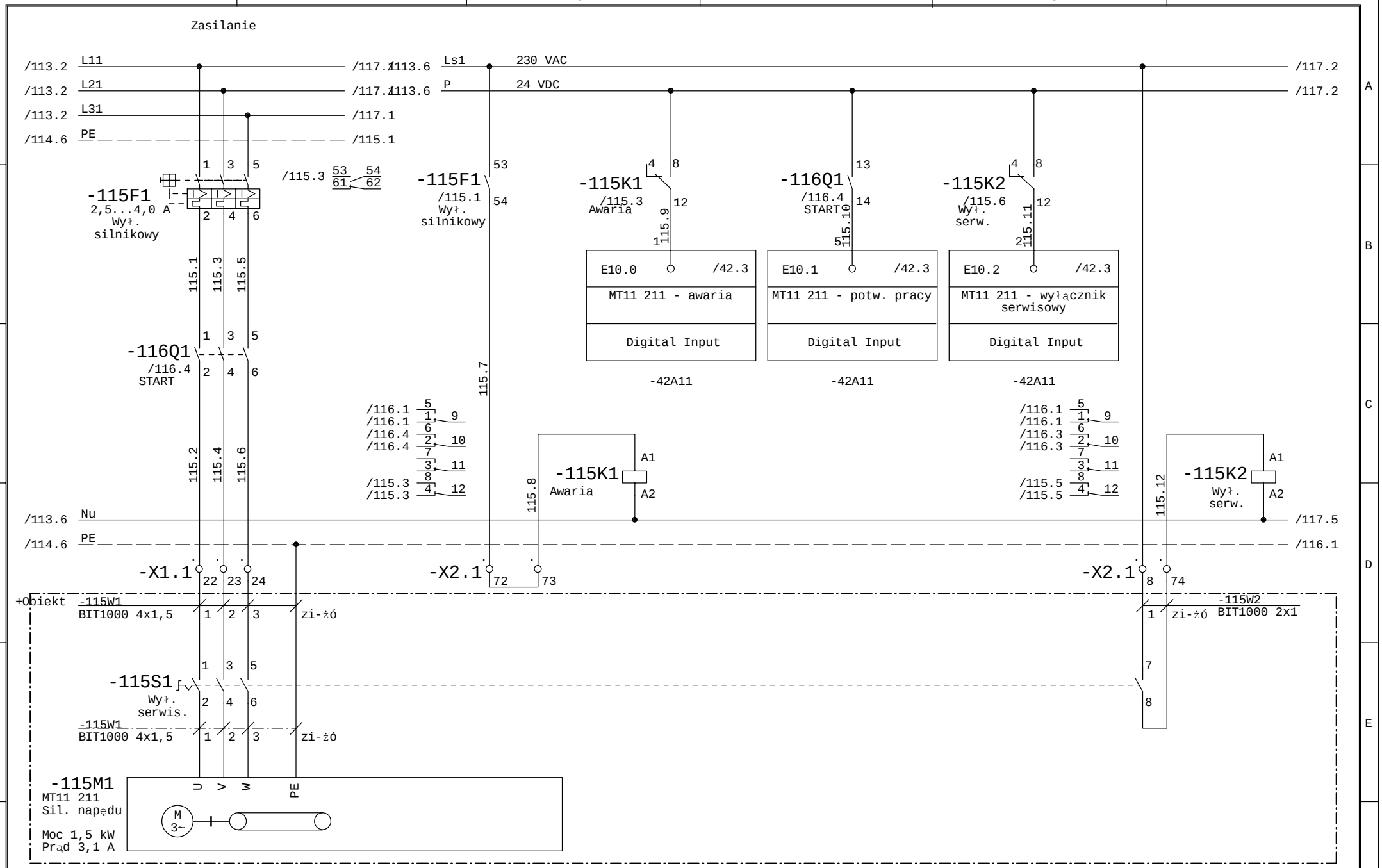

Faza Projektu	Proj. wykonawczy R8	Data 01.2014	Wykonawca	Obiekt	Nazwa rysunku	=SZAFA TGBT +
Numer Projektu	2013/10/GAĆ	Branża AKPiA	VINCI Environnement Polska	Modernizacja Zakładu Gospodarowania Odpadami ZGO Sp. z o.o.	T11 211 - przenośnik nr 2 frakcji 0..15 mm MT11 211 - silnik napędu	Rysunek 115
Opracował	inż. A. Krysiński		02-342 Warszawa Al. Jerozolimskie 162A	Gać 90, 55-200 Oława	Schemat ideowy	z 411 rys.
Sprawdził	mgr. inż. B. Stachowiak					

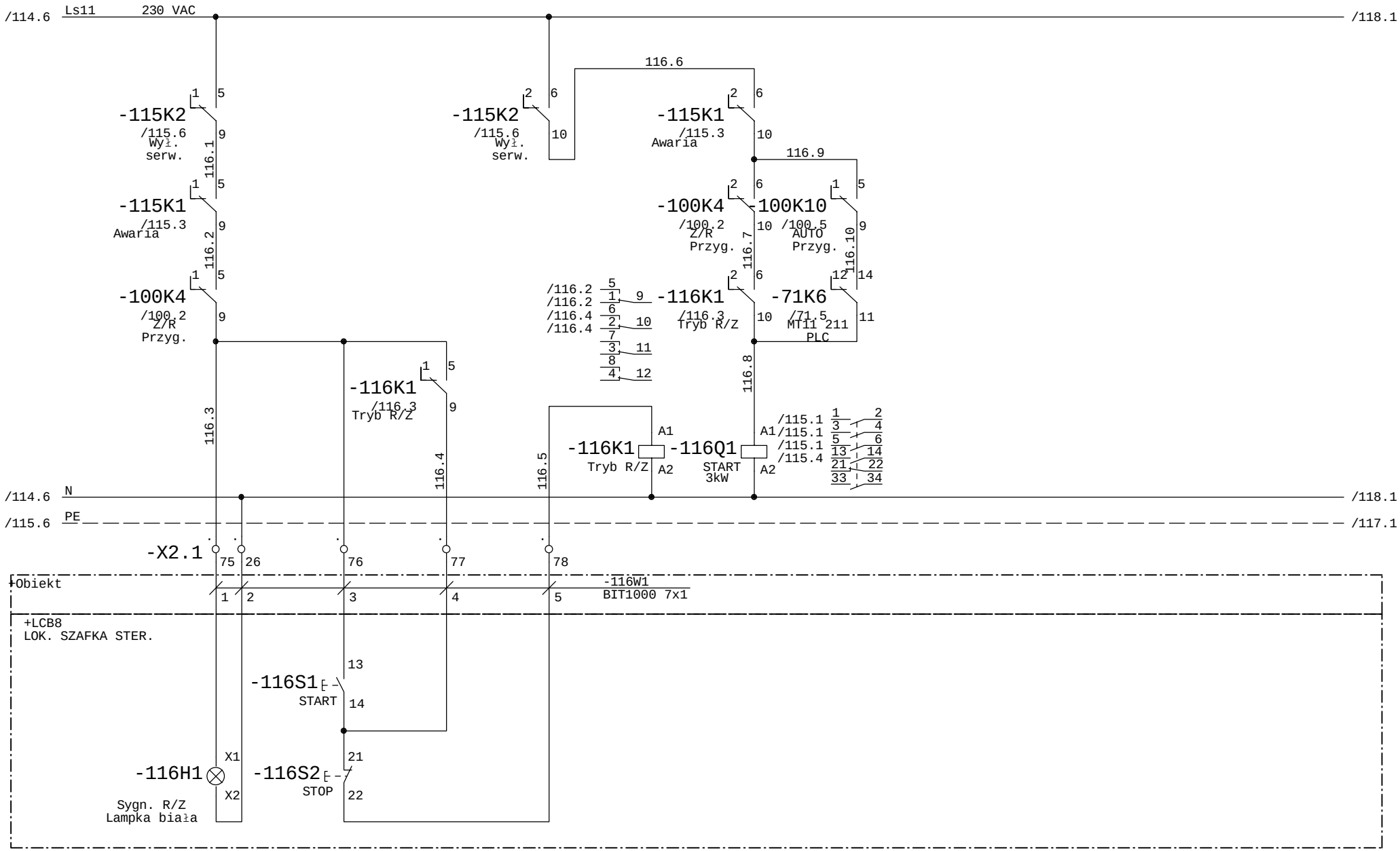

Faza Projektu	Proj. wykonawczy R8	Data 01.2014	Wykonawca	Obiekt	Nazwa rysunku	=SZAFA TGBT +
Numer Projektu	2013/10/GAĆ	Branża AKPiA	VINCI Environnement Polska	Modernizacja Zakładu Gospodarowania Odpadami ZGO Sp. z o.o. Gać 90, 55-200 Oława	T11 211 - przenośnik nr 2 frakcji 0..15 mm MT11 211 - silnik napędu	Rysunek 116
Opracował	inż. A. Krysiński		02-342 Warszawa Al. Jerozolimskie 162A		Schemat ideowy	z 411 rys.
Sprawdził	mgr. inż. B. Stachowiak					

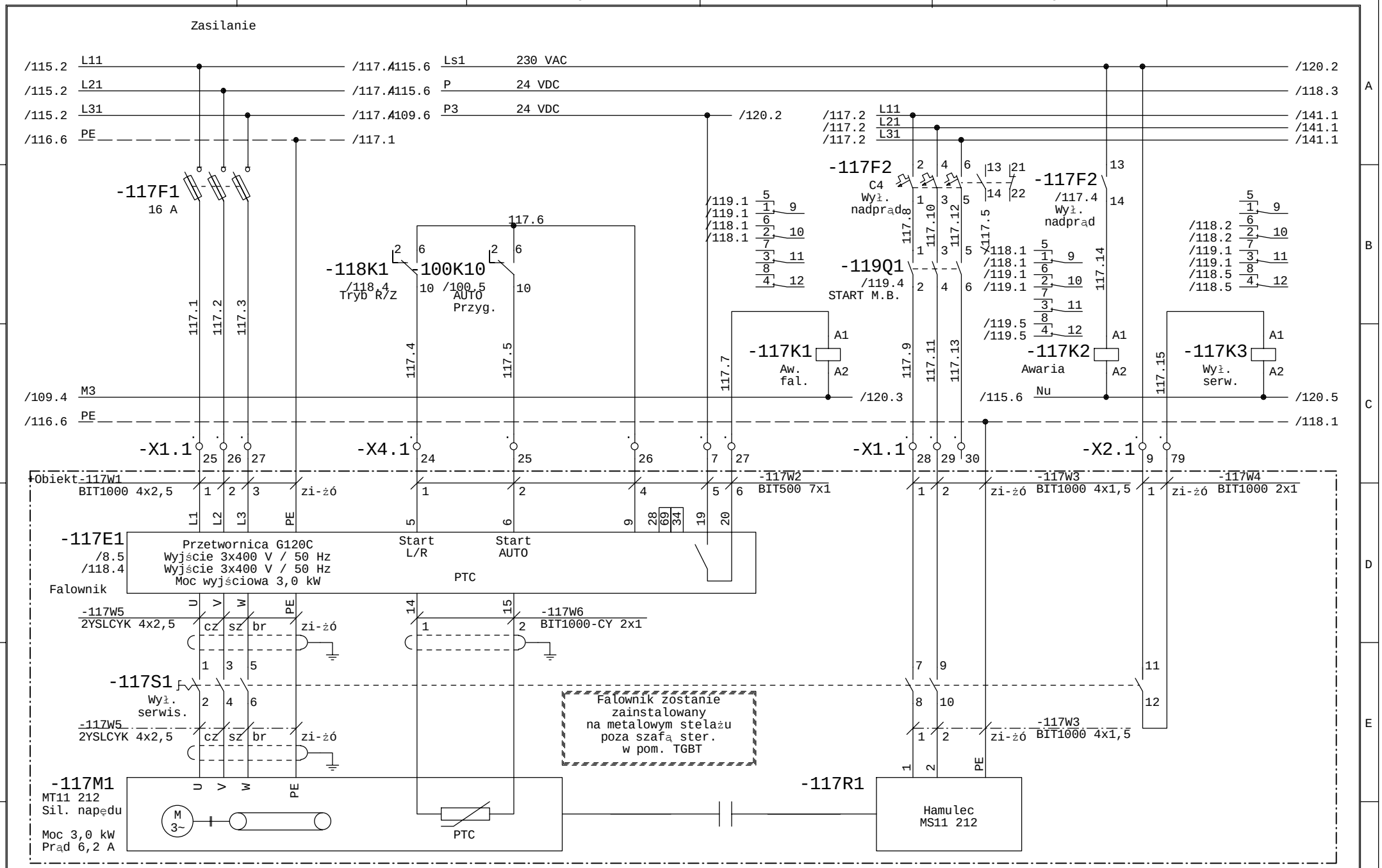

Faza Projektu	Proj. wykonawczy R8	Data 01.2014	Wykonawca	Obiekt	Nazwa rysunku	=SZAFA TGBT +
Numer Projektu	2013/10/GAĆ	Branża AKPiA	VINCI Environnement Polska	Modernizacja Zakładu Gospodarowania Odpadami ZGO Sp. z o.o.	T11 212 - przenośnik zasilający bufor 300m3 MT11 212 - silnik napędu	Rysunek 117
Opracował	inż. A. Krysiński		02-342 Warszawa Al. Jerozolimskie 162A	Gać 90, 55-200 Oława	Schemat ideowy	z 411 rys.
Sprawdził	mgr. inż. B. Stachowiak					

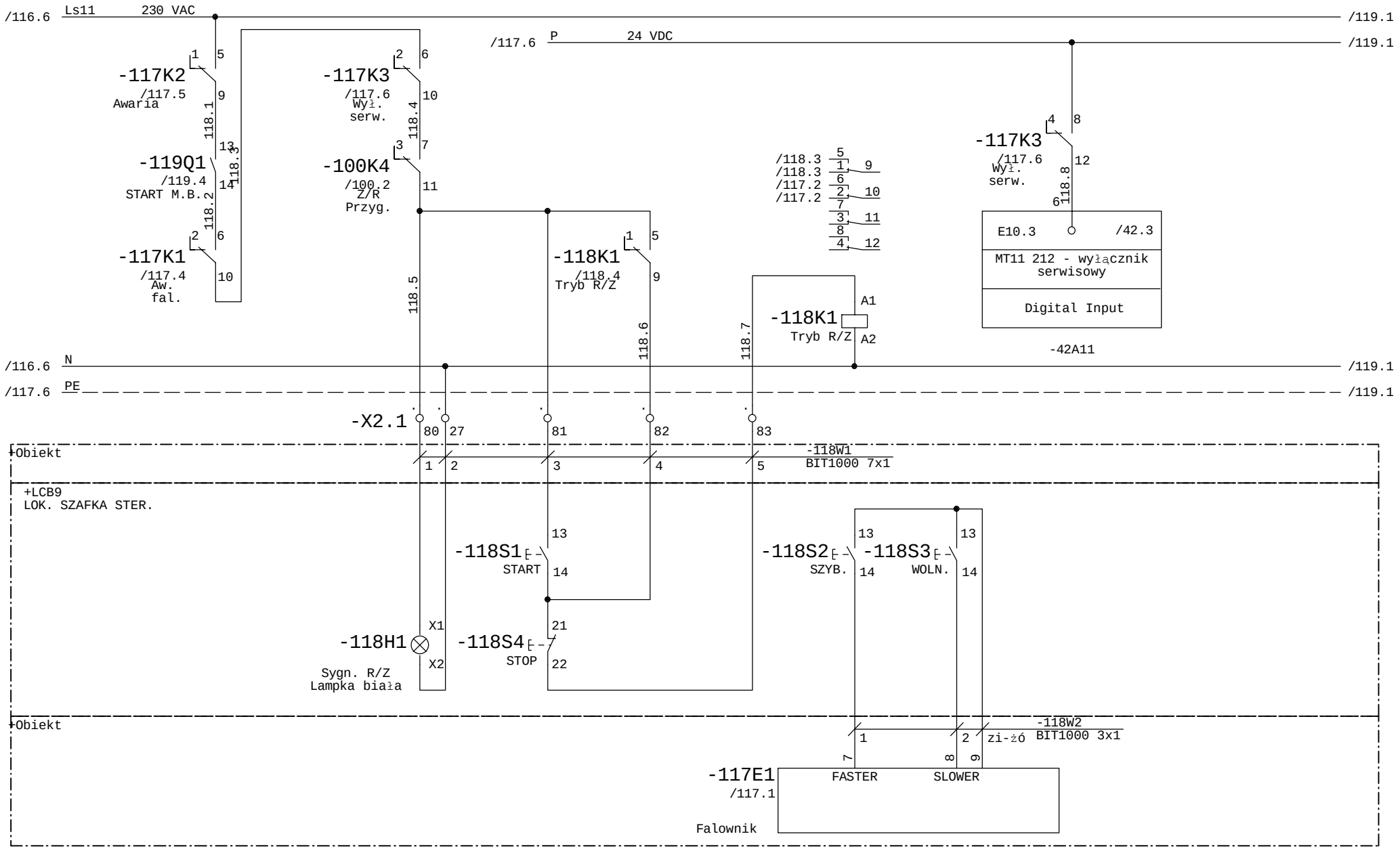

Faza Projektu	Proj. wykonawczy R8	Data 01.2014	Wykonawca	Obiekt	Nazwa rysunku	=SZAFA TGBT +
Numer Projektu	2013/10/GAĆ	Branża AKPiA	VINCI Environnement Polska	Modernizacja Zakładu Gospodarowania Odpadami ZGO Sp. z o.o. Gać 90, 55-200 Oława	T11 212 - przenośnik zasilający bufor 300m3 MT11 212 - silnik napędu	Rysunek 118
Opracował	inż. A. Krysiński		02-342 Warszawa Al. Jerozolimskie 162A		Schemat ideowy	z 411 rys.
Sprawdził	mgr. inż. B. Stachowiak					

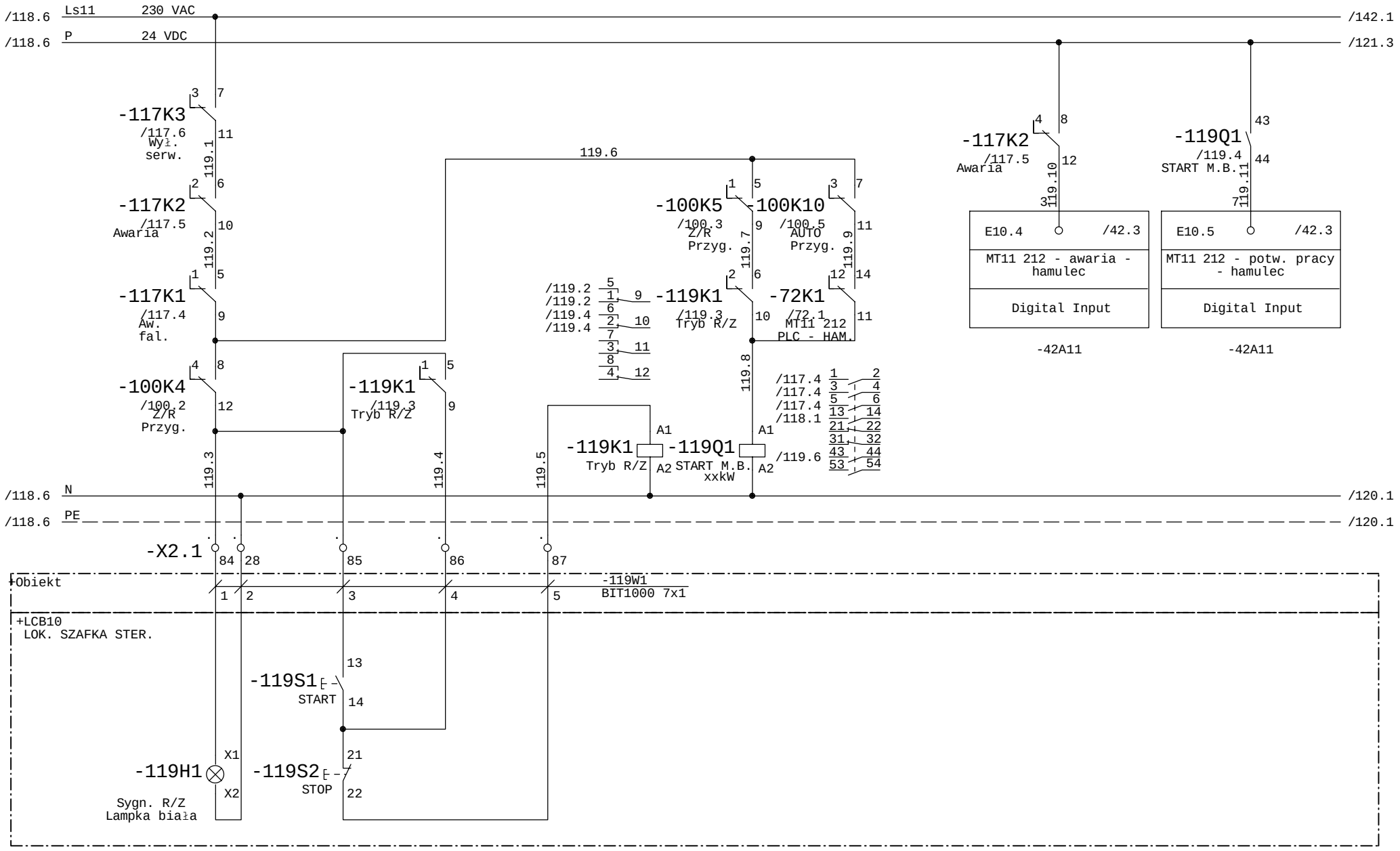

Faza Projektu	Proj. wykonawczy R8	Data 01.2014	Wykonawca	Obiekt	Nazwa rysunku	=SZAFA TGBT +
Numer Projektu	2013/10/GAĆ	Branża AKPiA	VINCI Environnement Polska	Modernizacja Zakładu Gospodarowania Odpadami ZGO Sp. z o.o. Gać 90, 55-200 Oława	T11 212 - przenośnik zasilający bufor 300m3 MT11 212 - silnik napędu	Rysunek 119
Opracował	inż. A. Krysiński		02-342 Warszawa Al. Jerozolimskie 162A		Schemat ideowy	z 411 rys.
Sprawdził	mgr. inż. B. Stachowiak					

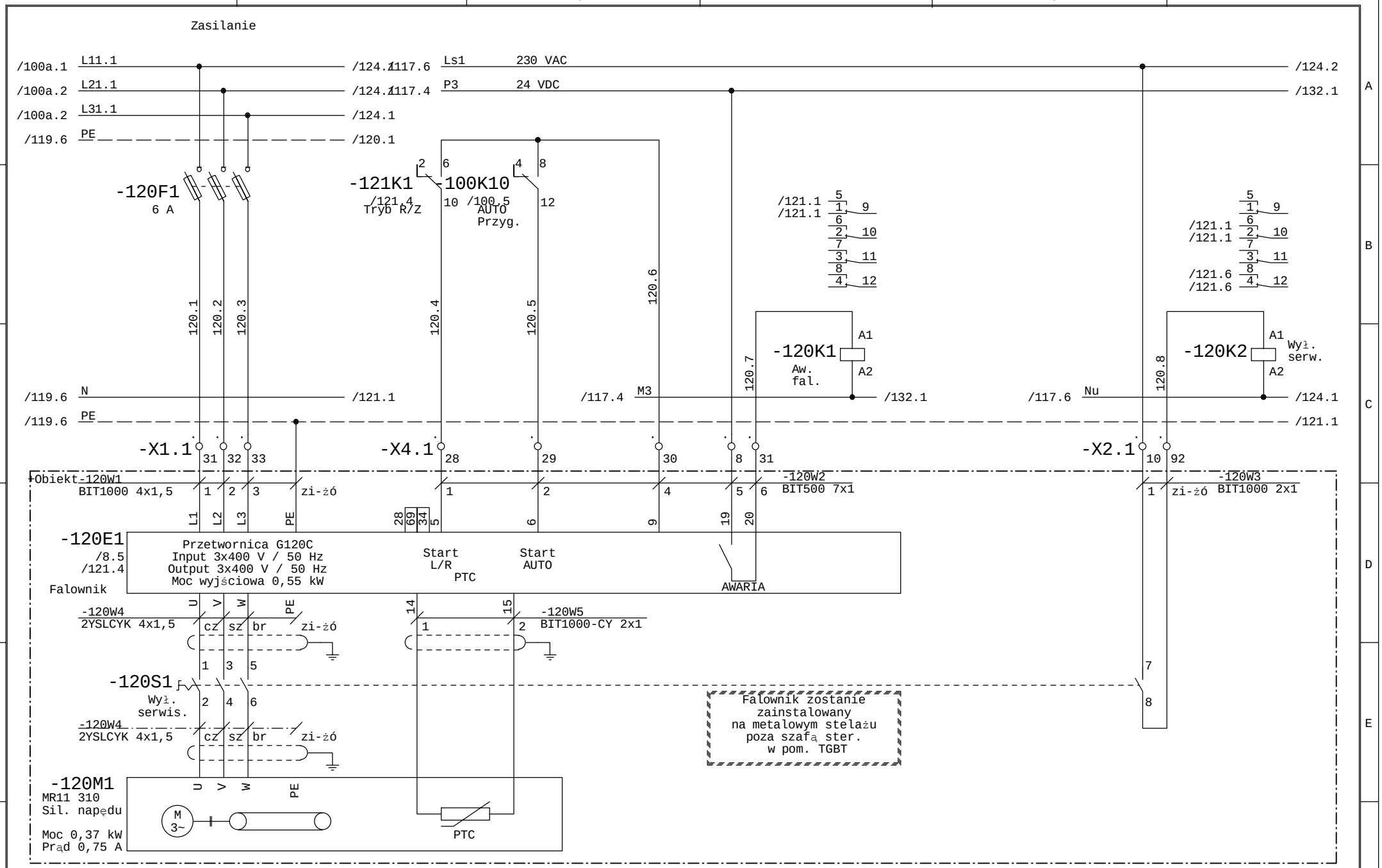

Faza Projektu	Proj. wykonawczy R8	Data 01.2014	Wykonawca	Obiekt	Nazwa rysunku	=SZAFA TGBT +
Numer Projektu	2013/10/GAĆ	Branża AKPiA	VINCI Environnement Polska	Modernizacja Zakładu Gospodarowania Odpadami ZGO Sp. z o.o. Gać 90, 55-200 Oława	R11 300 - Nadawa na odpady zielone MR11 310 - silnik napędu	Rysunek 120
Opracował	inż. A. Krysiński		02-342 Warszawa Al. Jerozolimskie 162A		Schemat ideowy	z 411 rys.
Sprawdził	mgr. inż. B. Stachowiak					

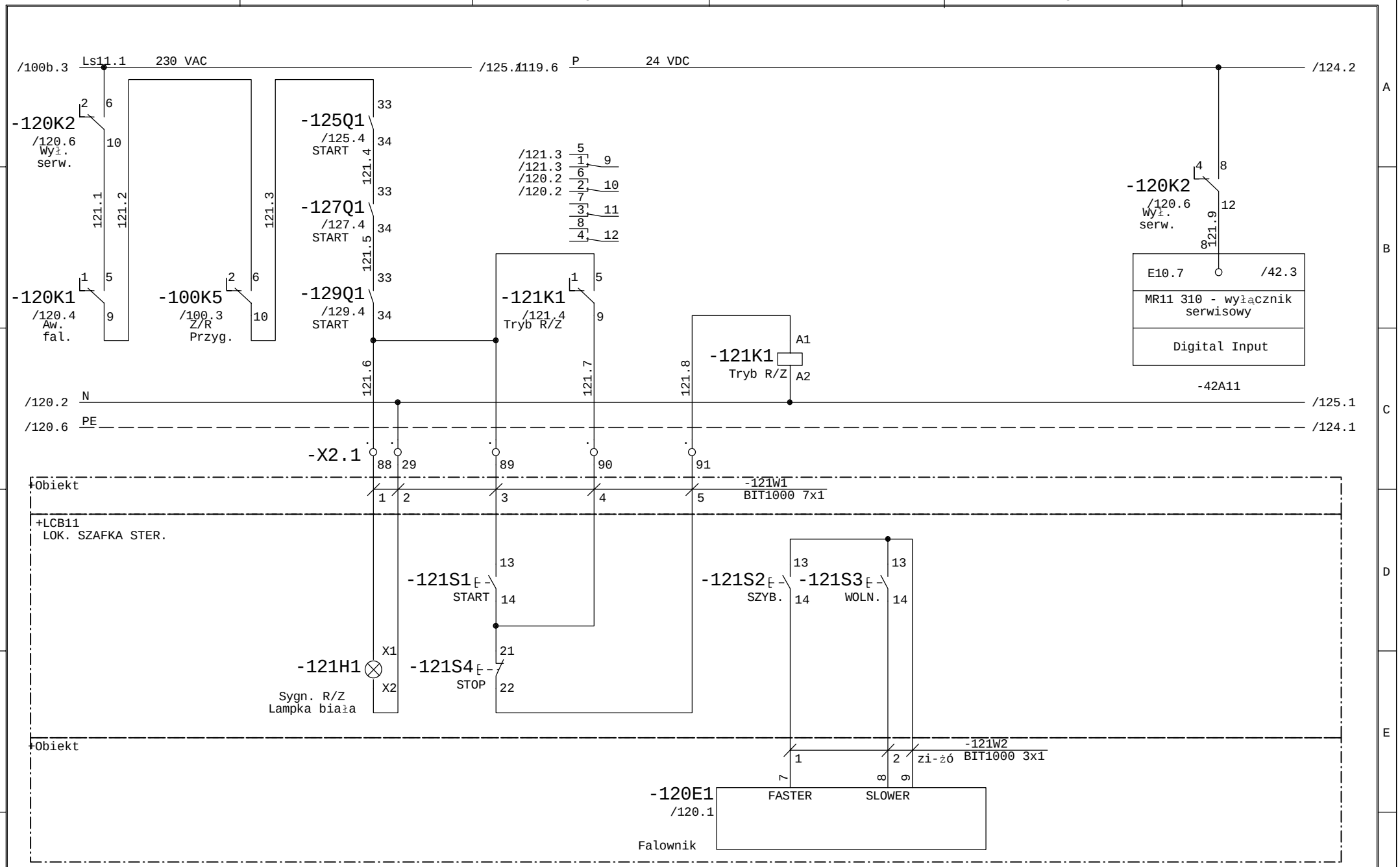

Faza Projektu	Proj. wykonawczy R8	Data 01.2014	Wykonawca	Obiekt	Nazwa rysunku
Numer Projektu	2013/10/GAĆ	Branża AKPiA	VINCI Environnement Polska	Modernizacja Zakładu Gospodarowania Odpadami ZGO Sp. z o.o. Gać 90, 55-200 Oława	R11 300 - Nadawa na odpady zielone MR11 310 - silnik napędu
Opracował	inż. A. Krysiński		02-342 Warszawa Al. Jerozolimskie 162A		Schemat ideowy
Sprawdził	mgr. inż. B. Stachowiak				

=SZAFA TGBT
+

Rysunek 121
z 411 rys.

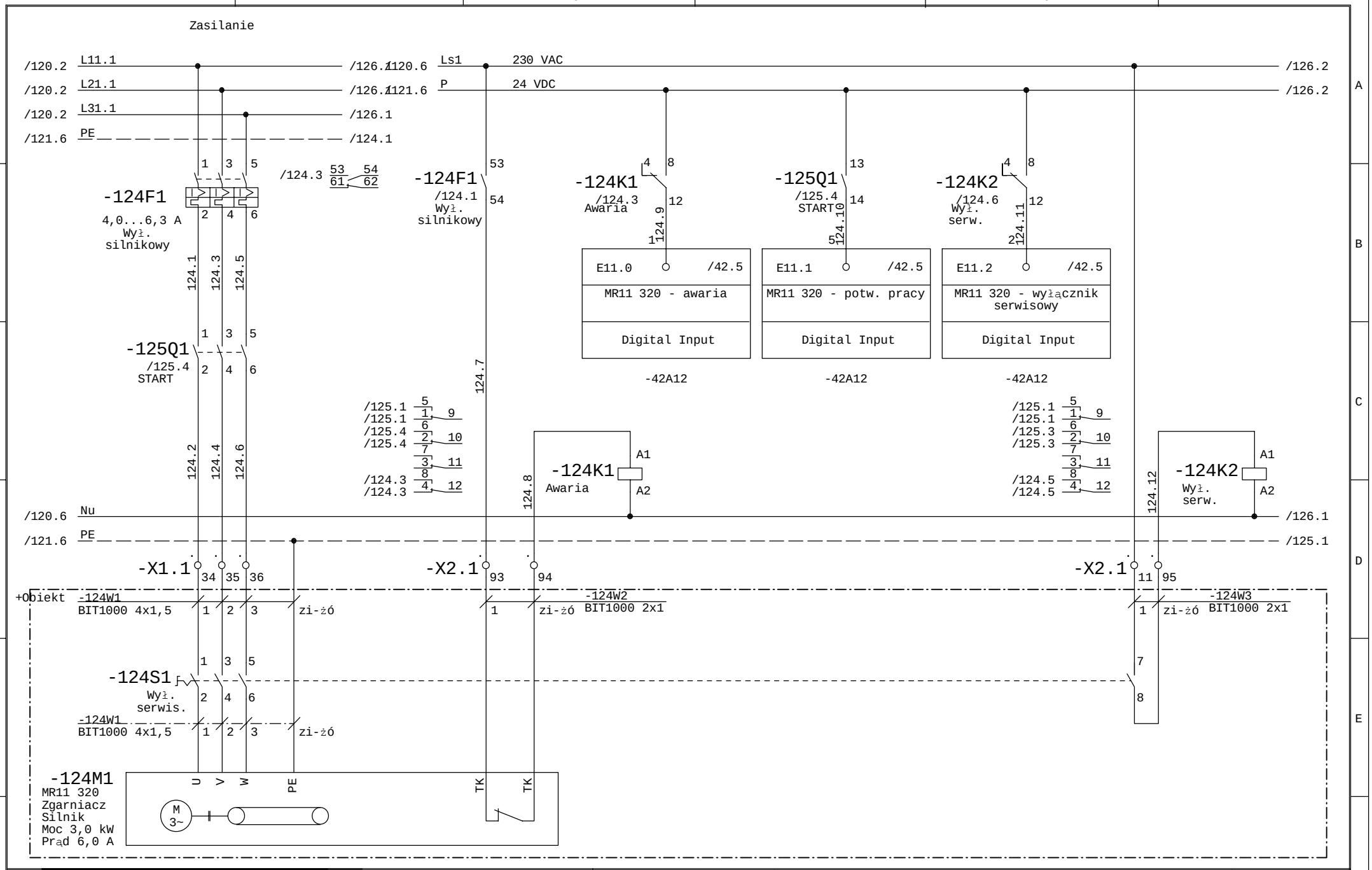

Faza Projektu	Proj. wykonawczy R8	Data 01.2014	Wykonawca	Obiekt	Nazwa rysunku
Numer Projektu	2013/10/GAĆ	Branża AKPiA	VINCI Environnement Polska	Modernizacja Zakładu Gospodarowania Odpadami ZGO Sp. z o.o.	R11 300 - Nadawa na odpady zielone MR11 320 - silnik zgarniacza
Opracował	inż. A. Krysiński		02-342 Warszawa Al. Jerozolimskie 162A	Gać 90, 55-200 Oława	Schemat ideowy
Sprawdził	mgr. inż. B. Stachowiak				=SZAFA TGBT +
					Rysunek 124 z 411 rys.

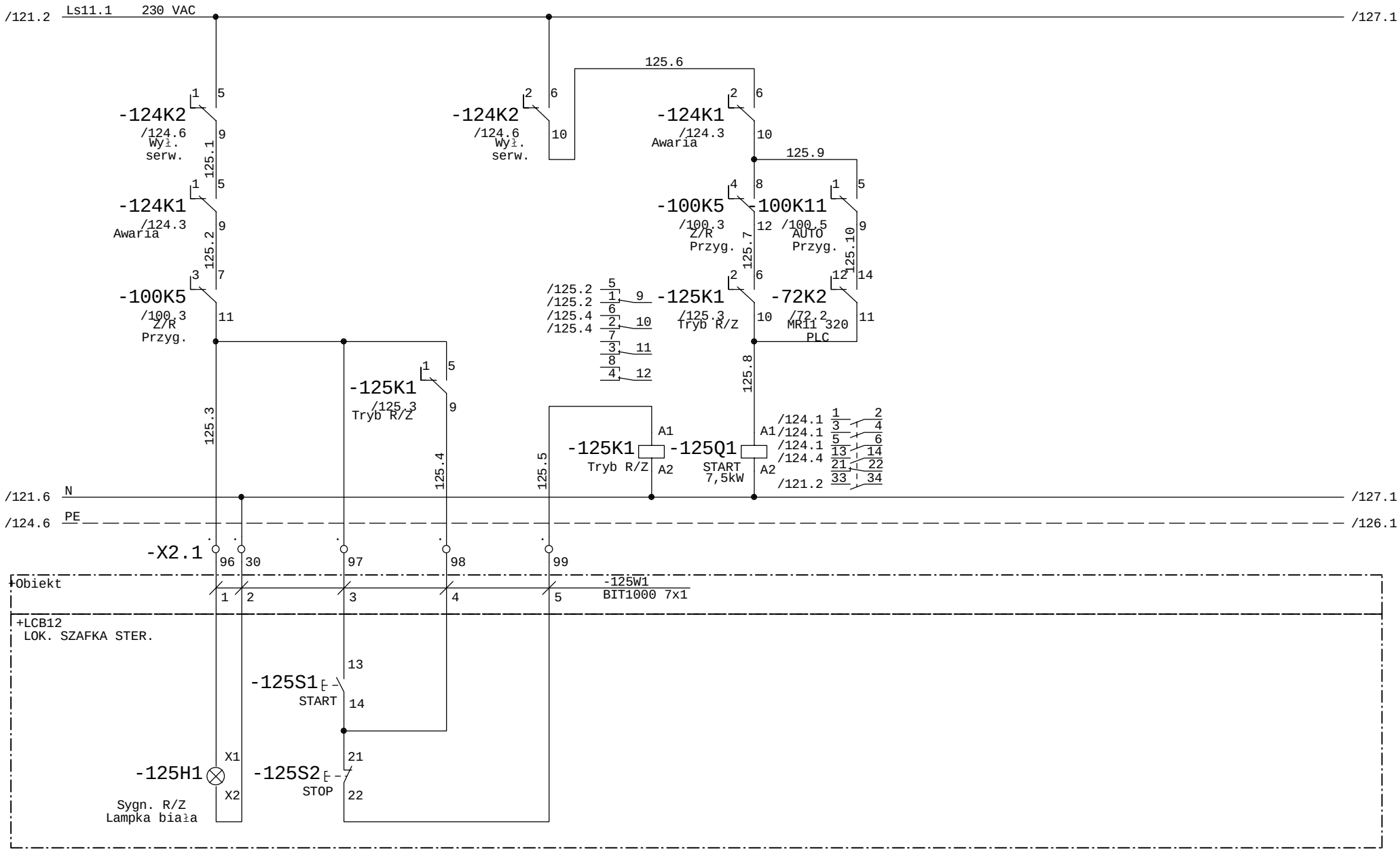

Faza Projektu	Proj. wykonawczy R8	Data 01.2014	Wykonawca	Obiekt	Nazwa rysunku	=SZAFA TGBT +
Numer Projektu	2013/10/GAĆ	Branża AKPiA	VINCI Environnement Polska	Modernizacja Zakładu Gospodarowania Odpadami ZGO Sp. z o.o. Gać 90, 55-200 Oława	R11 300 - Nadawa na odpady zielone MR11 320 - silnik zgarniacza	Rysunek 125
Opracował	inż. A. Krysiński		02-342 Warszawa Al. Jerozolimskie 162A		Schemat ideowy	z 411 rys.
Sprawdził	mgr. inż. B. Stachowiak					

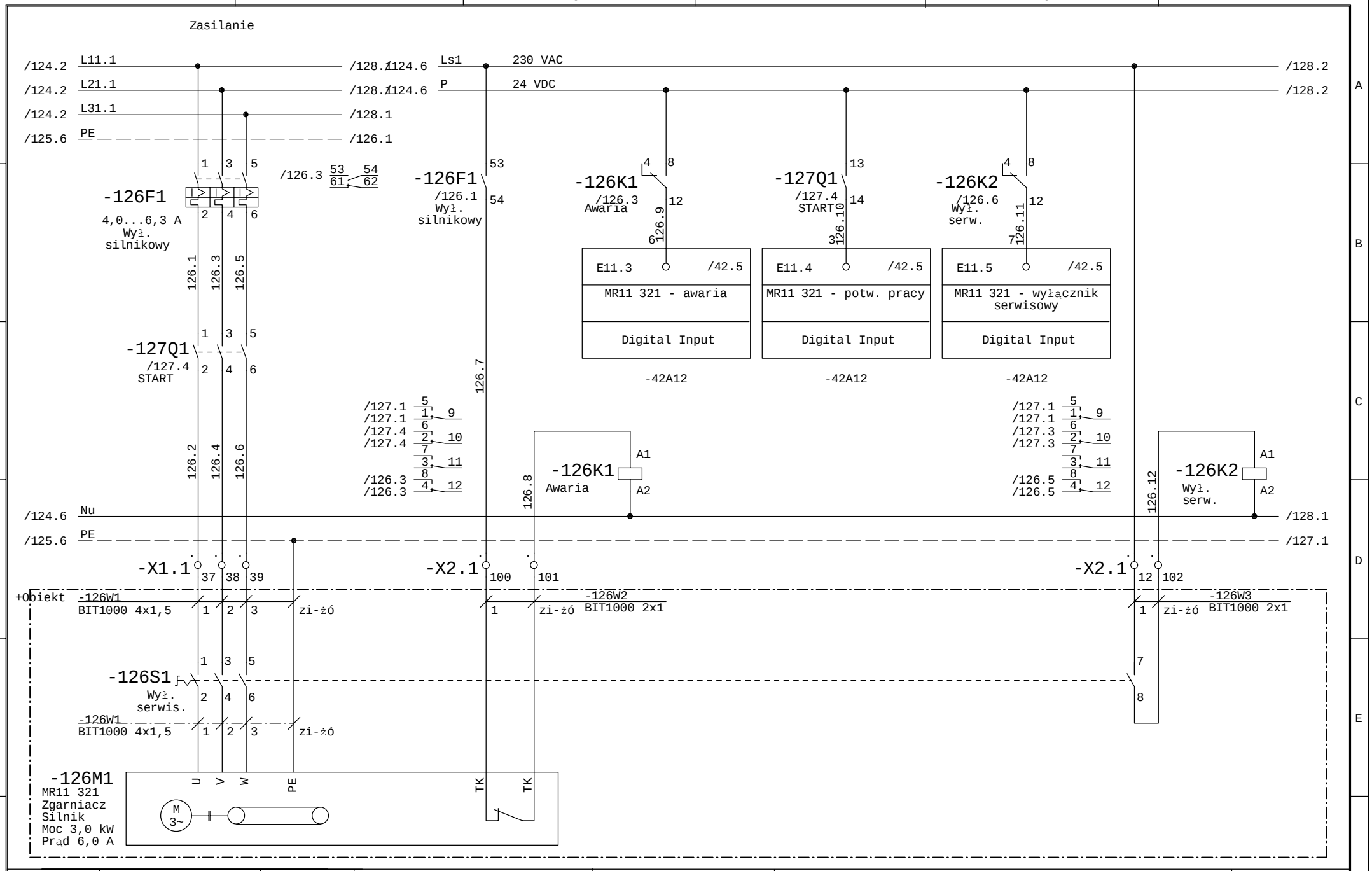

Faza Projektu	Proj. wykonawczy R8	Data 01.2014	Wykonawca	Obiekt	Nazwa rysunku
Numer Projektu	2013/10/GAĆ	Branża AKPiA	VINCI Environnement Polska	Modernizacja Zakładu Gospodarowania Odpadami ZGO Sp. z o.o.	R11 300 - Nadawa na odpady zielone MR11 321 - silnik zgarniacza
Opracował	inż. A. Krysiński		02-342 Warszawa Al. Jerozolimskie 162A	Gać 90, 55-200 Oława	Schemat ideowy
Sprawdził	mgr. inż. B. Stachowiak				=SZAFA TGBT +
					Rysunek 126 z 411 rys.

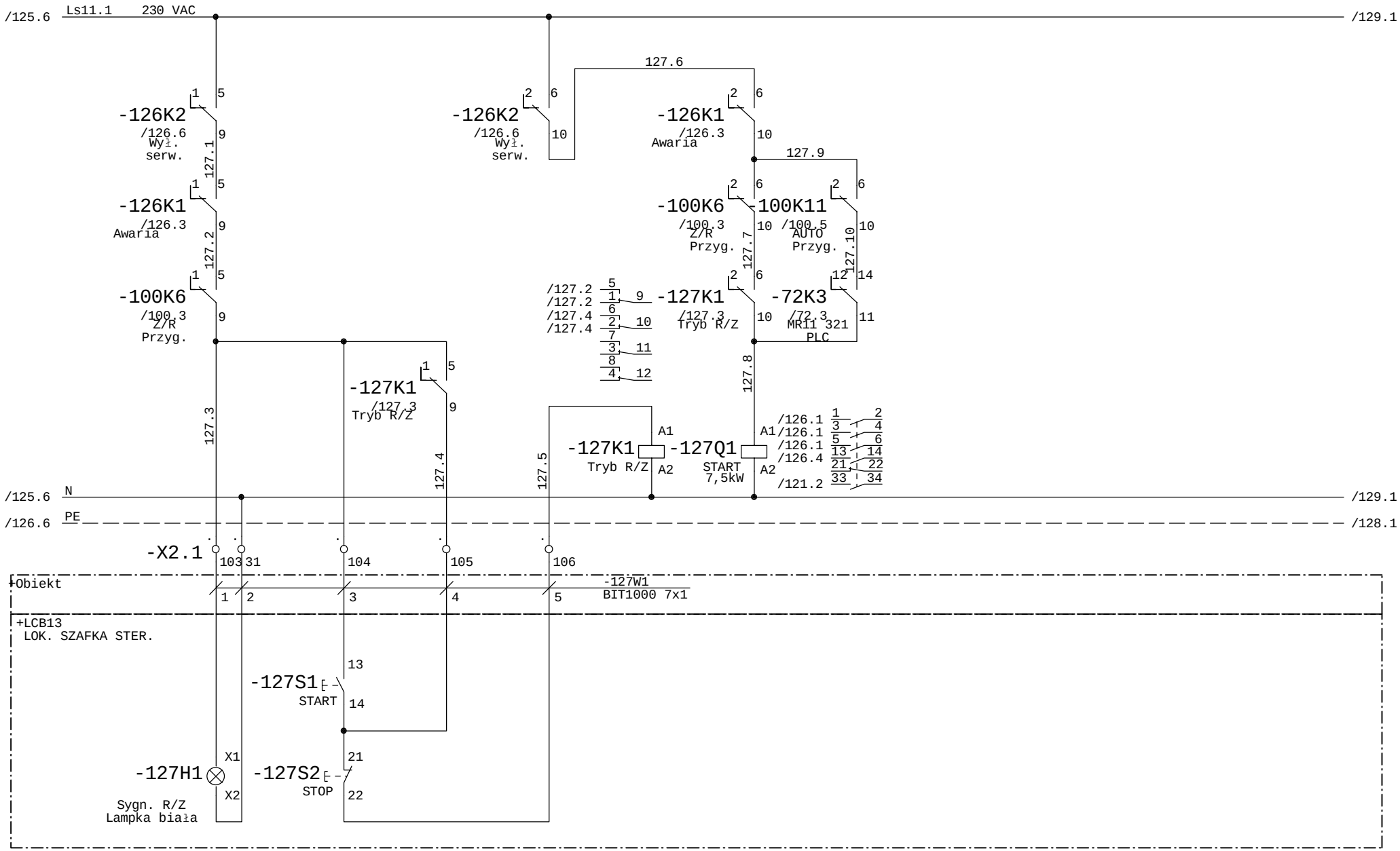

Faza Projektu	Proj. wykonawczy R8	Data 01.2014	Wykonawca	Obiekt	Nazwa rysunku	=SZAFA TGBT +
Numer Projektu	2013/10/GAĆ	Branża AKPiA	VINCI Environnement Polska	Modernizacja Zakładu Gospodarowania Odpadami ZGO Sp. z o.o. Gać 90, 55-200 Oława	R11 300 - Nadawa na odpady zielone MR11 321 - silnik zgarniacza	Rysunek 127
Opracował	inż. A. Krysiński		02-342 Warszawa Al. Jerozolimskie 162A		Schemat ideowy	z 411 rys.
Sprawdził	mgr. inż. B. Stachowiak					

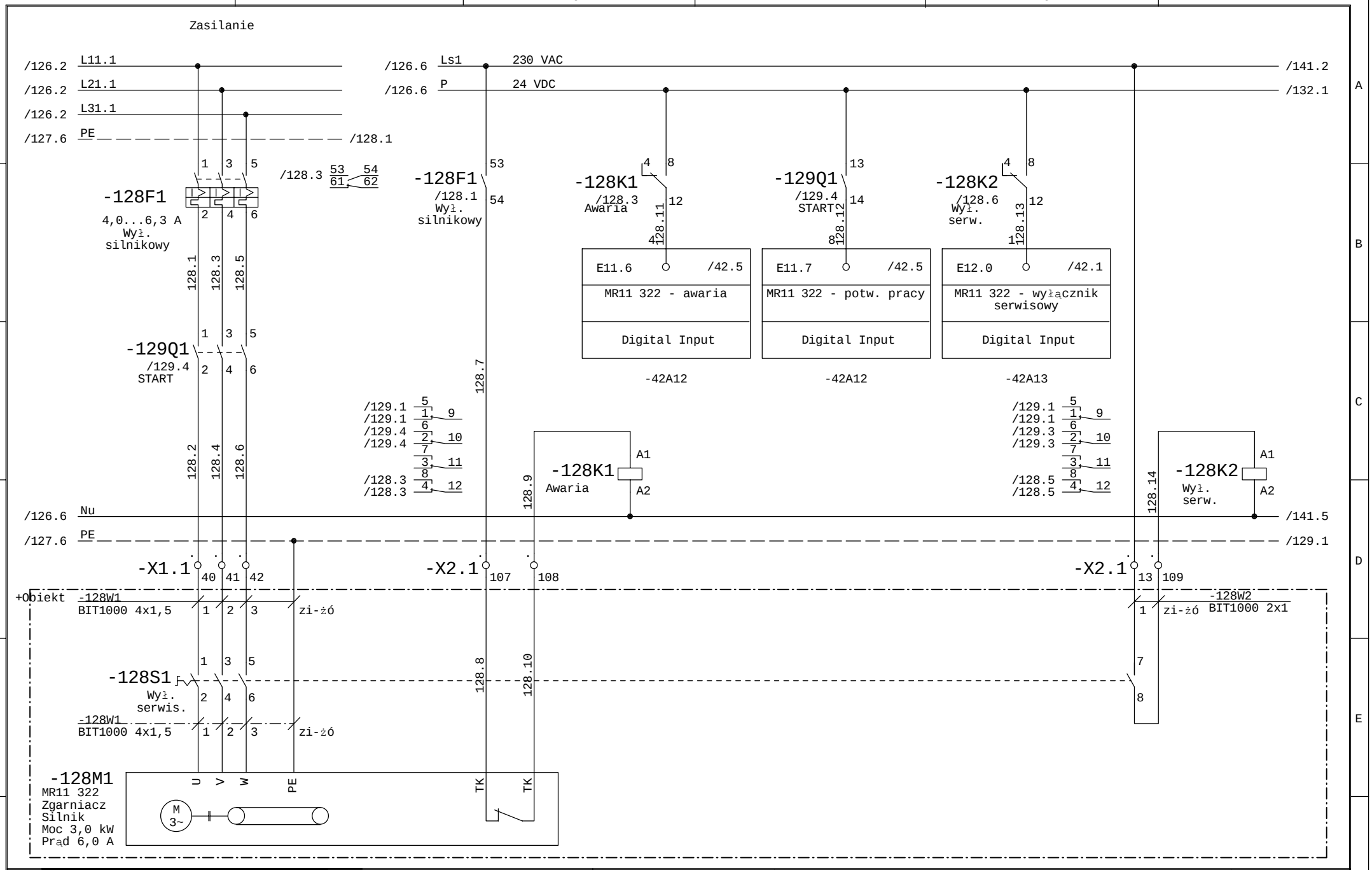

Faza Projektu	Proj. wykonawczy R8	Data 01.2014	Wykonawca	Obiekt	Nazwa rysunku
Numer Projektu	2013/10/GAĆ	Branża AKPiA	VINCI Environnement Polska	Modernizacja Zakładu Gospodarowania Odpadami ZGO Sp. z o.o.	R11 300 - Nadawa na odpady zielone MR11 322 - silnik zgarniacza
Opracował	inż. A. Krysiński		02-342 Warszawa Al. Jerozolimskie 162A	Gać 90, 55-200 Oława	Schemat ideowy
Sprawdził	mgr. inż. B. Stachowiak				=SZAFA TGBT +
					Rysunek 128 z 411 rys.

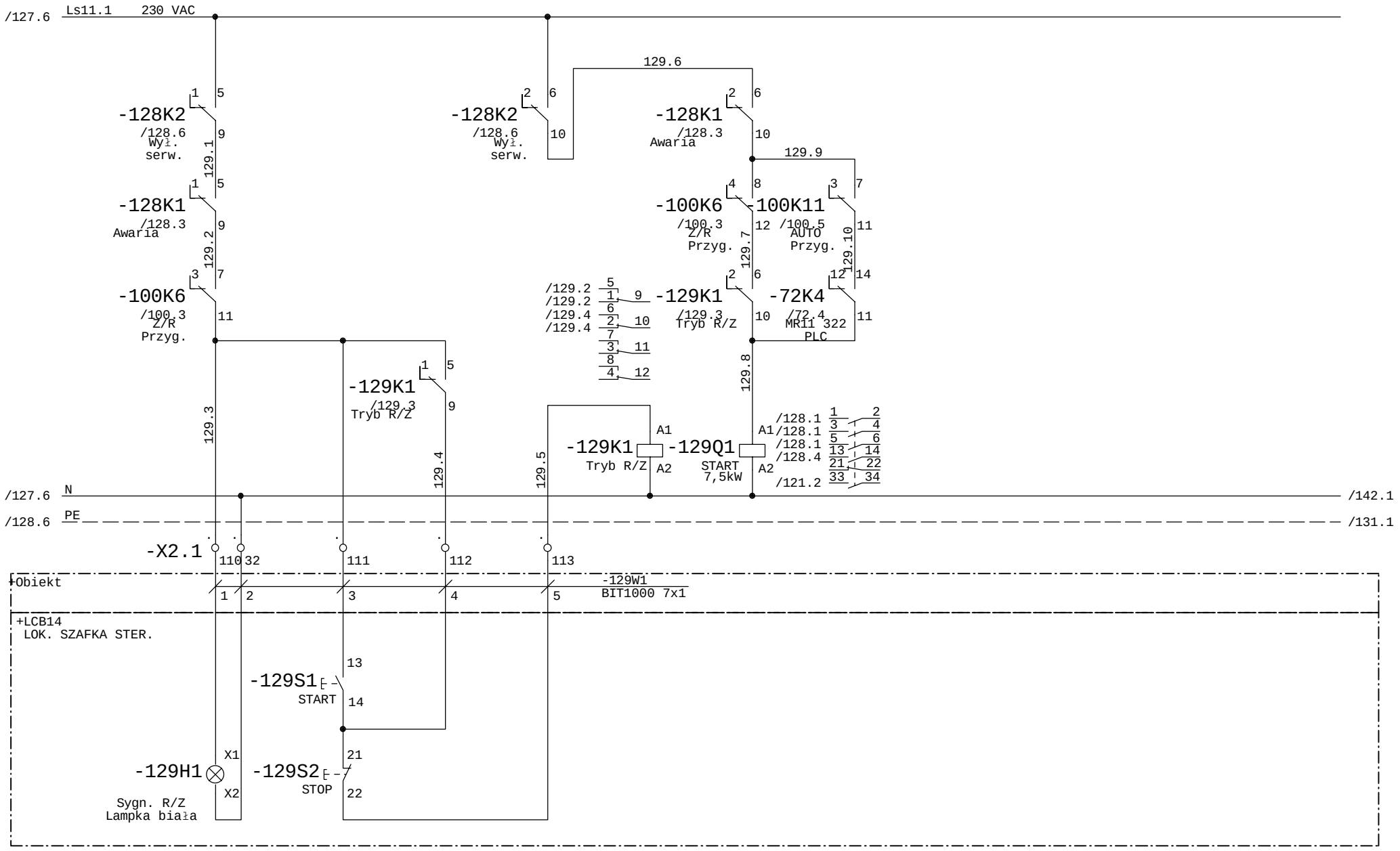

Faza Projektu	Proj. wykonawczy R8	Data 01.2014	Wykonawca	Obiekt	Nazwa rysunku	=SZAFA TGBT +
Numer Projektu	2013/10/GAĆ	Branża AKPiA	VINCI Environnement Polska	Modernizacja Zakładu Gospodarowania Odpadami ZGO Sp. z o.o.	R11 300 - Nadawa na odpady zielone MR11 322 - silnik zgarniacza	Rysunek 129
Opracował	inż. A. Krysiński		02-342 Warszawa Al. Jerozolimskie 162A	Gać 90, 55-200 Oława	Schemat ideowy	z 411 rys.
Sprawdził	mgr. inż. B. Stachowiak					

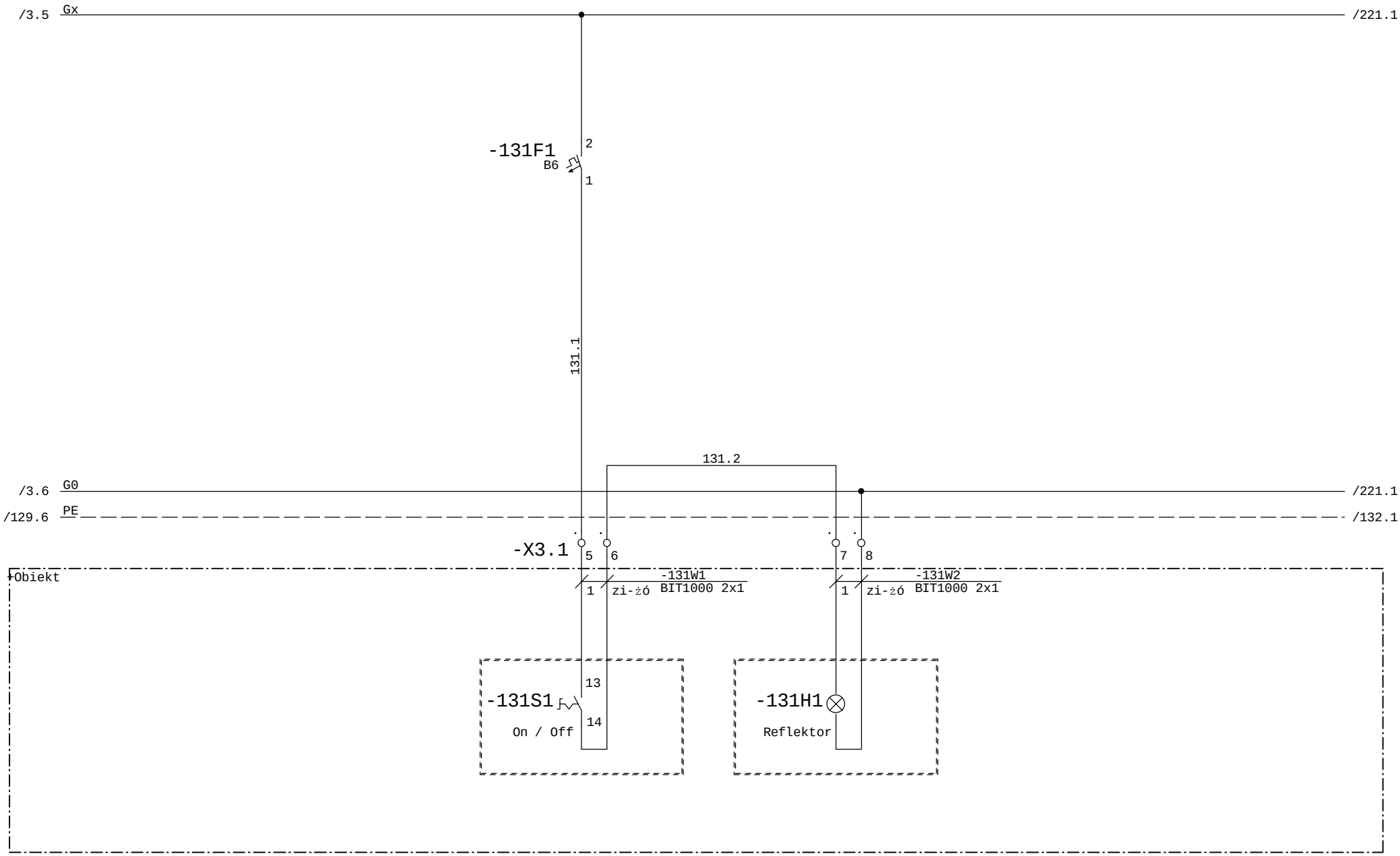

Faza Projektu	Proj. wykonawczy R8	Data 01.2014	Wykonawca	Obiekt	Nazwa rysunku	=SZAFA TGBT +
Numer Projektu	2013/10/GAĆ	Branża AKPiA	VINCI Environnement Polska	Modernizacja Zakładu Gospodarowania Odpadami ZGO Sp. z o.o. Gać 90, 55-200 Oława	S11 100 - separator balistyczny Reflektor oświetleniowy	Rysunek 131
Opracował	inż. A. Krysiński		02-342 Warszawa Al. Jerozolimskie 162A		Schemat ideowy	z 411 rys.
Sprawdził	mgr. inż. B. Stachowiak					

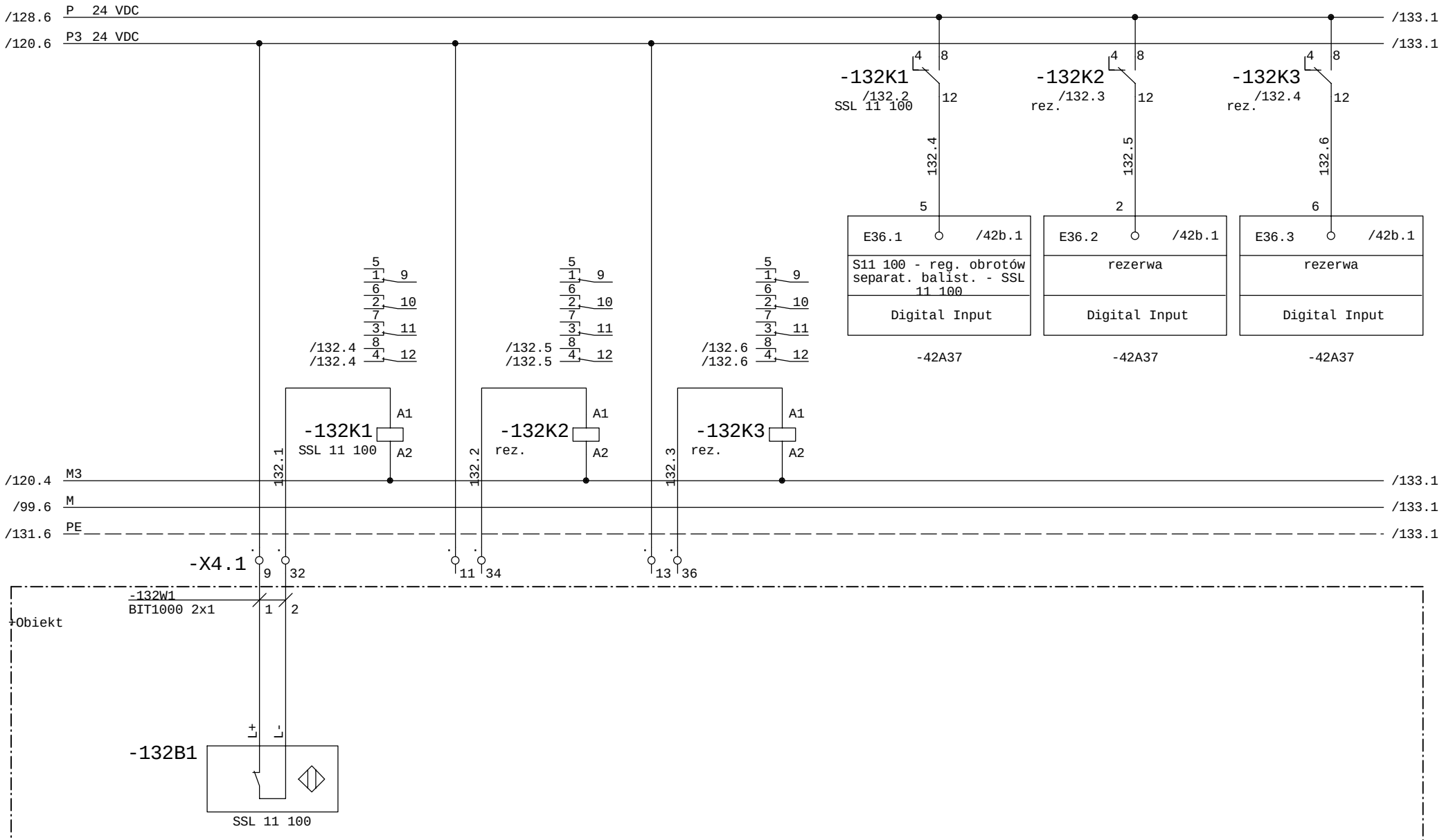

Faza Projektu	Proj. wykonawczy R8	Data 01.2014	Wykonawca	Obiekt	Nazwa rysunku
Numer Projektu	2013/10/GAĆ	Branża AKPiA	VINCI Environnement Polska	Modernizacja Zakładu Gospodarowania Odpadami ZGO Sp. z o.o. Gać 90, 55-200 Oława	S11 100 - separator balistyczny Aparatura
Opracował	inż. A. Krysiński		02-342 Warszawa Al. Jerozolimskie 162A		Schemat ideowy
Sprawdził	mgr. inż. B. Stachowiak				=SZAFA TGBT +
					Rysunek 132 z 411 rys.

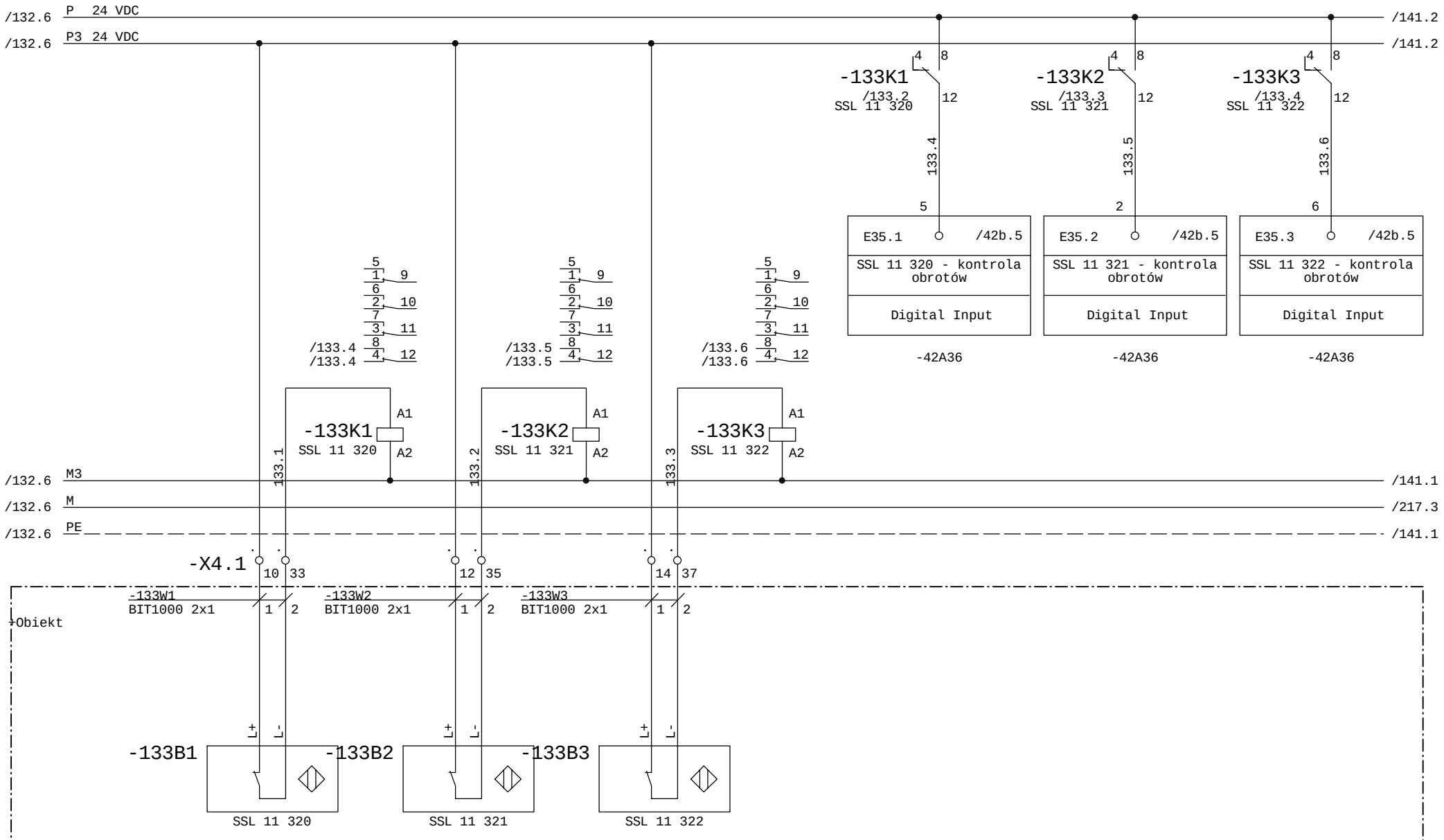

Faza Projektu	Proj. wykonawczy R8	Data 01.2014	Wykonawca	Obiekt	Nazwa rysunku	=SZAFA TGBT +
Numer Projektu	2013/10/GAĆ	Branża AKPiA	VINCI Environnement Polska	Modernizacja Zakładu Gospodarowania Odpadami ZGO Sp. z o.o. Gać 90, 55-200 Oława	MR11 320/321/322 - łamacz brył Aparatura	Rysunek 133
Opracował	inż. A. Krysiński		02-342 Warszawa Al. Jerozolimskie 162A		Schemat ideowy	z 411 rys.
Sprawdził	mgr. inż. B. Stachowiak					

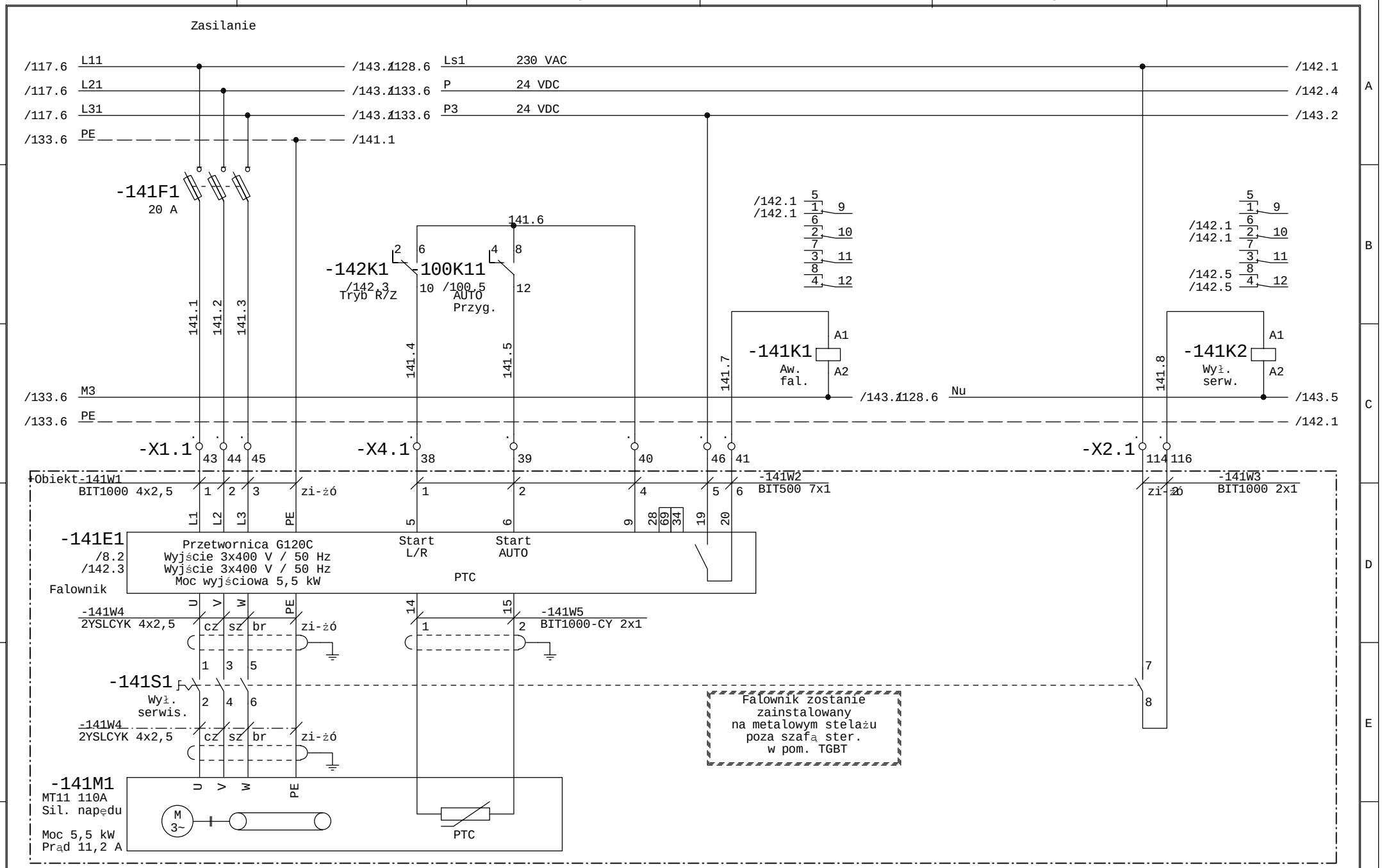

Faza Projektu	Proj. wykonawczy R8	Data 01.2014	Wykonawca	Obiekt	Nazwa rysunku	=SZAFA TGBT +
Numer Projektu	2013/10/GAĆ	Branża AKPiA	VINCI Environnement Polska	Modernizacja Zakładu Gospodarowania Odpadami ZGO Sp. z o.o.	T11 110A - przenośnik zasilający separator balist. MT11 110A - silnik napędu	Rysunek 141
Opracował	inż. A. Krysiński		02-342 Warszawa Al. Jerozolimskie 162A	Gać 90, 55-200 Oława	Schemat ideowy	z 411 rys.
Sprawdził	mgr. inż. B. Stachowiak					

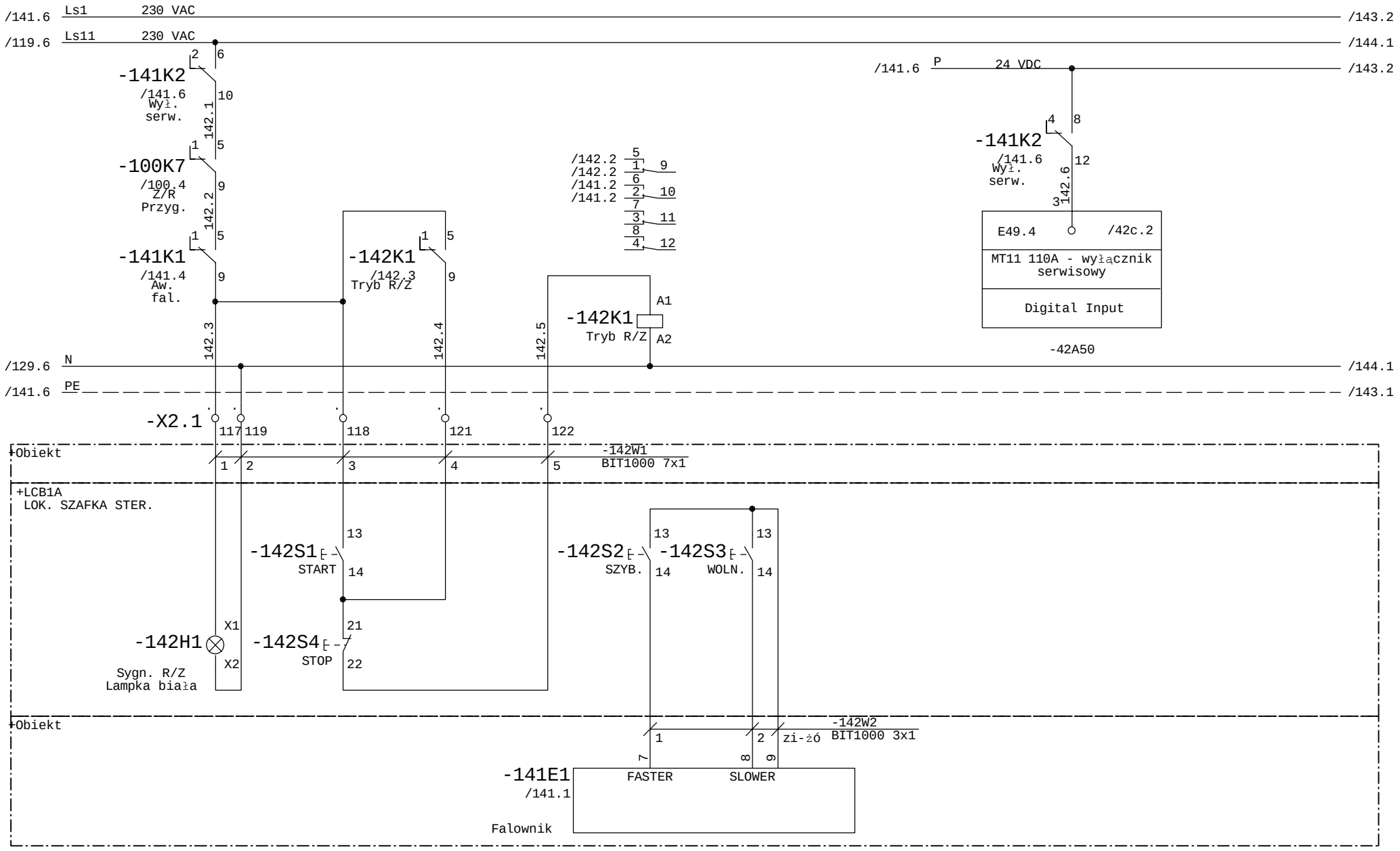

Faza Projektu	Proj. wykonawczy R8	Data 01.2014	Wykonawca	Obiekt	Nazwa rysunku	=SZAFA TGBT +
Numer Projektu	2013/10/GAĆ	Branża AKPiA	VINCI Environnement Polska	Modernizacja Zakładu Gospodarowania Odpadami ZGO Sp. z o.o.	T11 110A - przenośnik zasilający separator balist. MT11 110A - silnik napędu	Rysunek 142
Opracował	inż. A. Krysiński		02-342 Warszawa Al. Jerozolimskie 162A	Gać 90, 55-200 Oława	Schemat ideowy	z 411 rys.
Sprawdził	mgr. inż. B. Stachowiak					

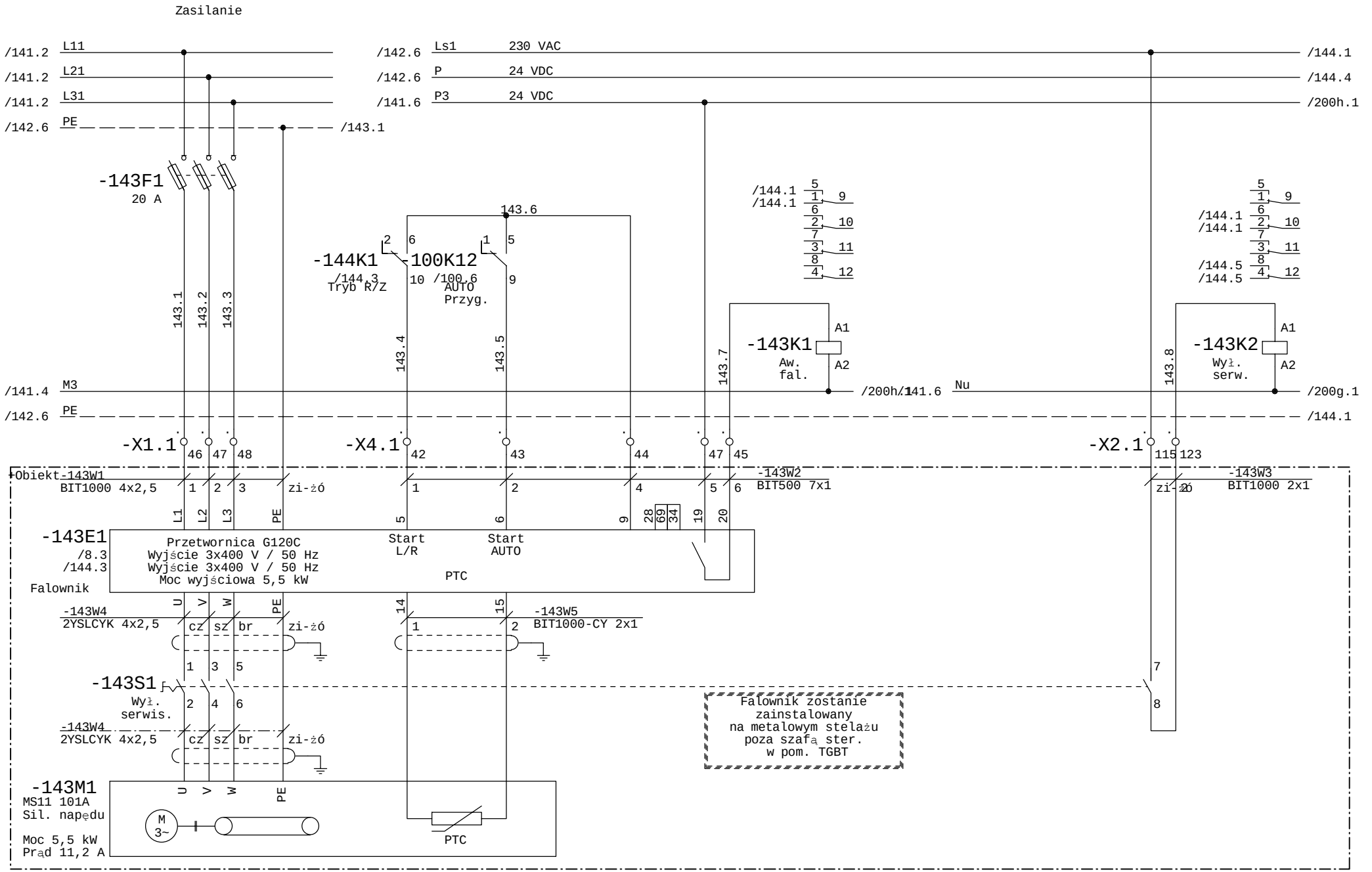

Faza Projektu	Proj. wykonawczy R8	Data 01.2014	Wykonawca	Obiekt	Nazwa rysunku	=SZAFA TGBT +
Numer Projektu	2013/10/GAĆ	Branża AKPiA	VINCI Environnement Polska	Modernizacja Zakładu Gospodarowania Odpadami ZGO Sp. z o.o.	S11 100A - separator balistyczny MS11 101A - silnik napędu	Rysunek 143
Opracował	inż. A. Krysiński		02-342 Warszawa Al. Jerozolimskie 162A	Gać 90, 55-200 Oława	Schemat ideowy	z 411 rys.
Sprawdził	mgr. inż. B. Stachowiak					

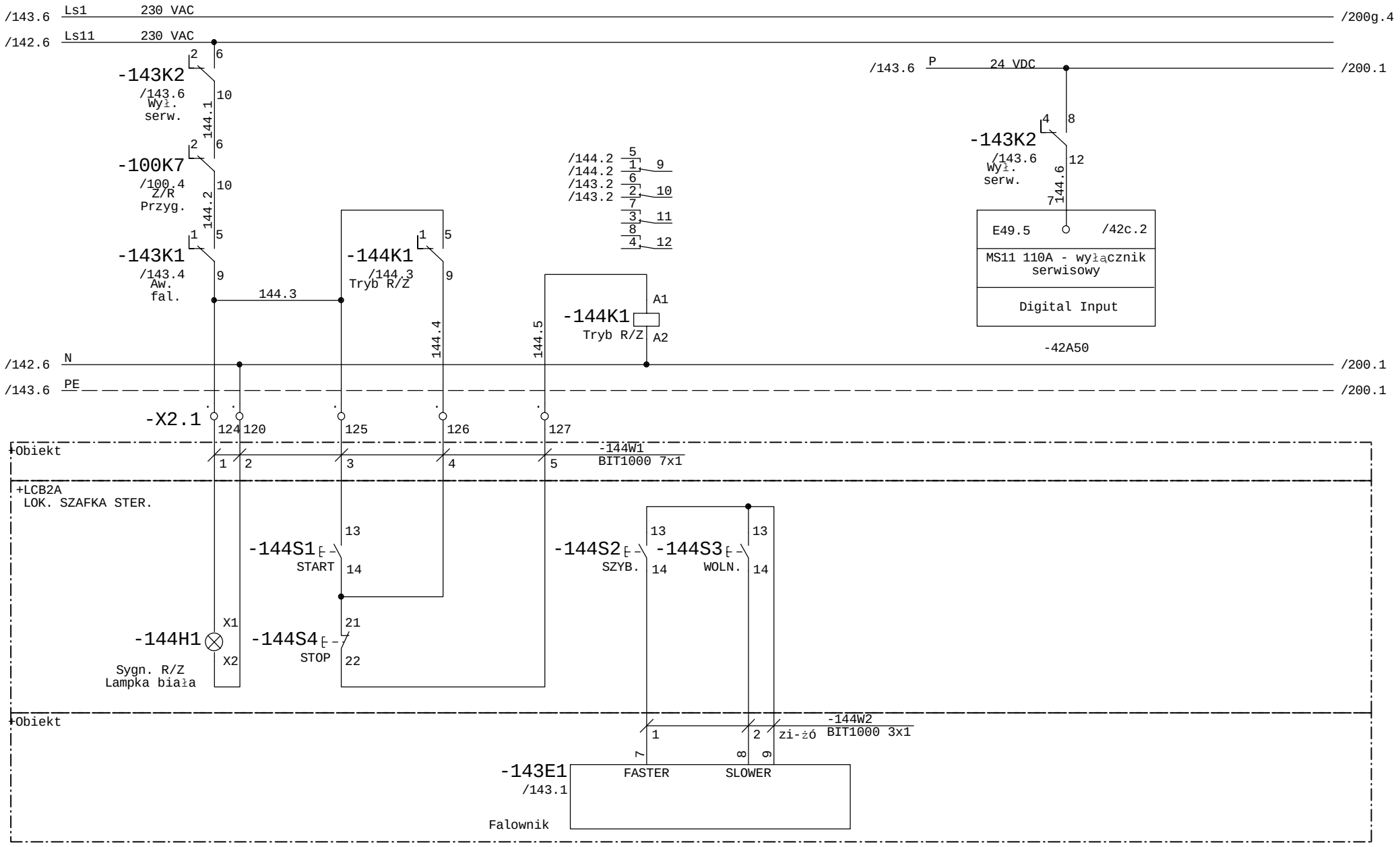

Faza Projektu	Proj. wykonawczy R8	Data 01.2014	Wykonawca	Obiekt	Nazwa rysunku
Numer Projektu	2013/10/GAĆ	Branża AKPiA	VINCI Environnement Polska	Modernizacja Zakładu Gospodarowania Odpadami ZGO Sp. z o.o. Gać 90, 55-200 Oława	S11 100A - separator balistyczny MS11 101A - silnik napędu
Opracował	inż. A. Krysiński		02-342 Warszawa Al. Jerozolimskie 162A		Schemat ideowy
Sprawdził	mgr. inż. B. Stachowiak				

=SZAFA TGBT
+

Rysunek 144
z 411 rys.

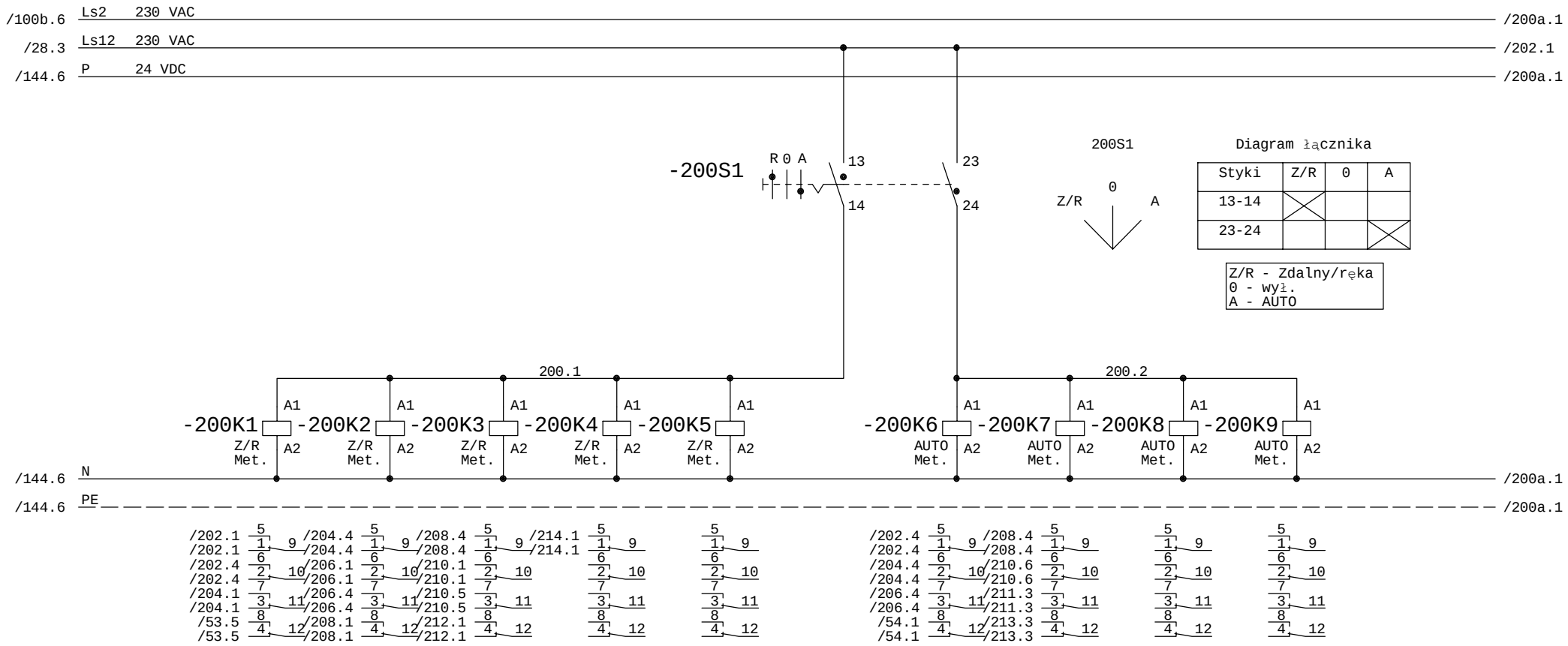

Odpady stałe
Rozpoczęcie

Faza Projektu	Proj. wykonawczy R8	Data 01.2014	Wykonawca	Obiekt	Nazwa rysunku	=SZAFA TGBT +
Numer Projektu	2013/10/GAĆ	Branża AKPiA	VINCI Environnement Polska	Modernizacja Zakładu Gospodarowania Odpadami ZGO Sp. z o.o. Gać 90, 55-200 Oława	Grupa napędów 2 - strefa metanizacji Przełącznik ZDALNY/RĘKA - WYŁ. - AUTO	Rysunek 200
Opracował	inż. A. Krysiński		02-342 Warszawa Al. Jerozolimskie 162A		Schemat ideowy	z 411 rys.
Sprawdził	mgr. inż. B. Stachowiak					

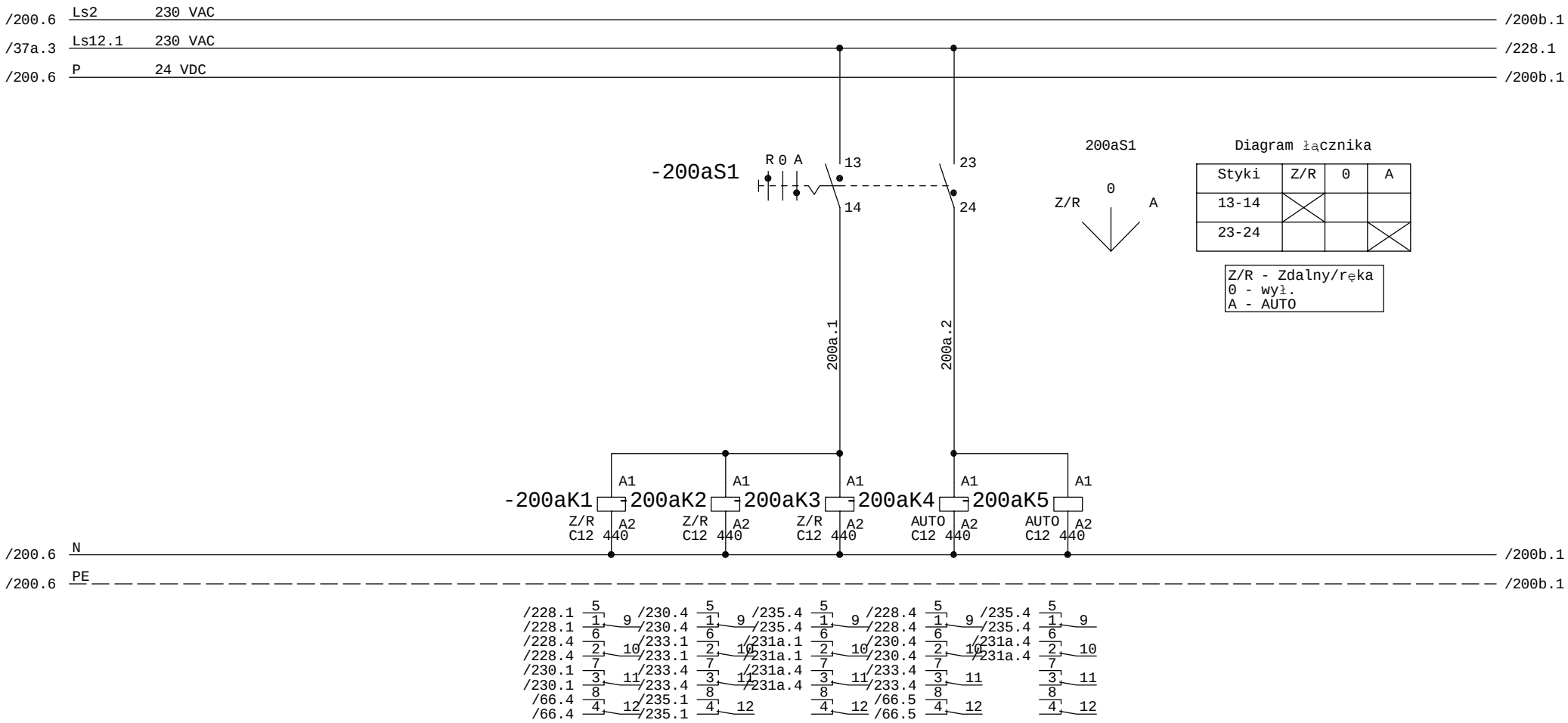

Faza Projektu	Proj. wykonawczy R8	Data 01.2014	Wykonawca	Obiekt	Nazwa rysunku
Numer Projektu	2013/10/GAĆ	Branża AKPiA	VINCI Environnement Polska	Modernizacja Zakładu Gospodarowania Odpadami ZGO Sp. z o.o. Gać 90, 55-200 Oława	Grupa napędów 2.1 - C12 440 centrala hydr. 1 Przełącznik ZDALNY/RĘKA - WYŁ. - AUTO
Opracował	inż. A. Krysiński		02-342 Warszawa Al. Jerozolimskie 162A		Schemat ideowy
Sprawdził	mgr. inż. B. Stachowiak				

=SZAFA TGBT +

Rysunek 200a z 411 rys.

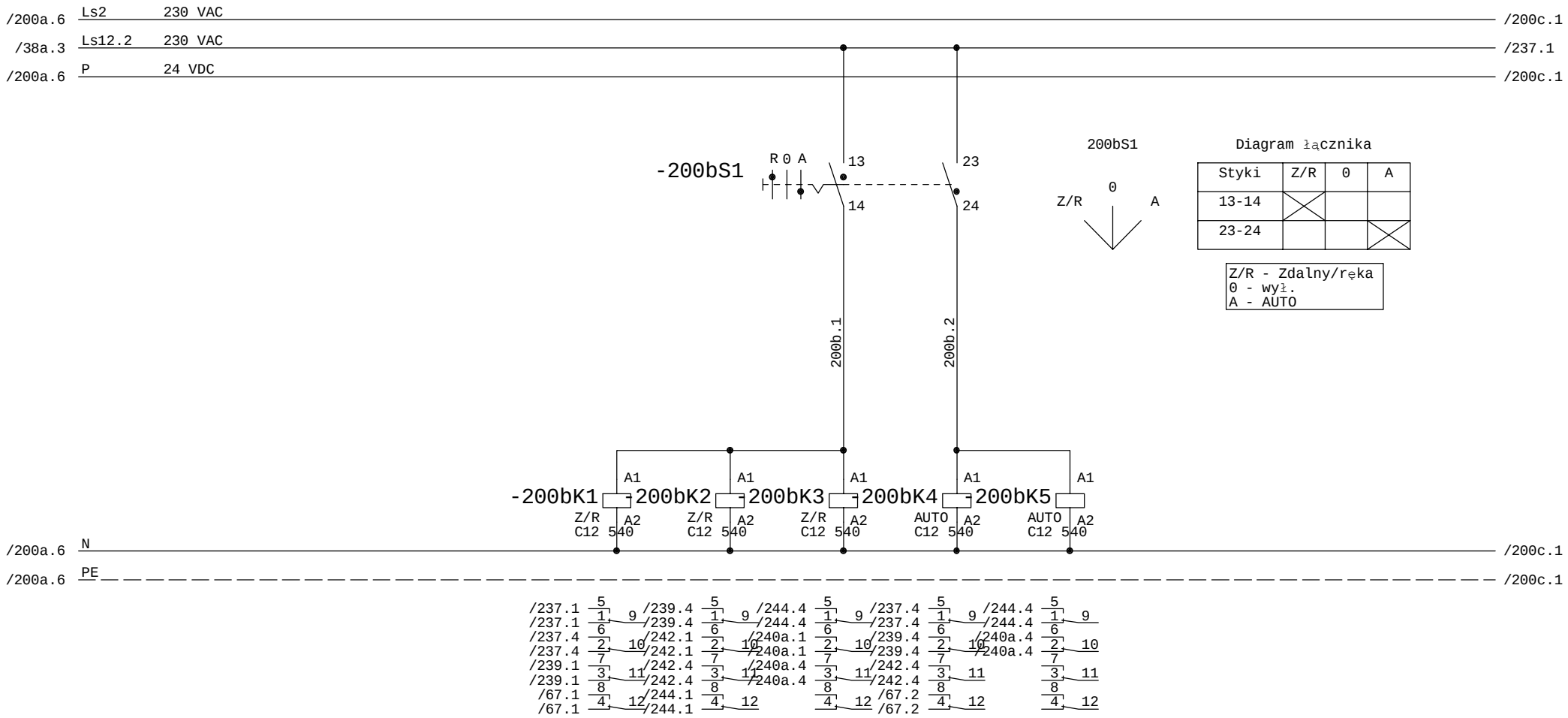

Faza Projektu	Proj. wykonawczy R8	Data 01.2014	Wykonawca	Obiekt	Nazwa rysunku	=SZAFA TGBT +
Numer Projektu	2013/10/GAĆ	Branża AKPiA	VINCI Environnement Polska	Modernizacja Zakładu Gospodarowania Odpadami ZGO Sp. z o.o. Gać 90, 55-200 Oława	Grupa napędów 2.2 - C12 540 centrala hydr. 2 Przełącznik ZDALNY/RĘKA - WYŁ. - AUTO	Rysunek 200b
Opracował	inż. A. Krysiński		02-342 Warszawa Al. Jerozolimskie 162A		Schemat ideowy	z 411 rys.
Sprawdził	mgr. inż. B. Stachowiak					

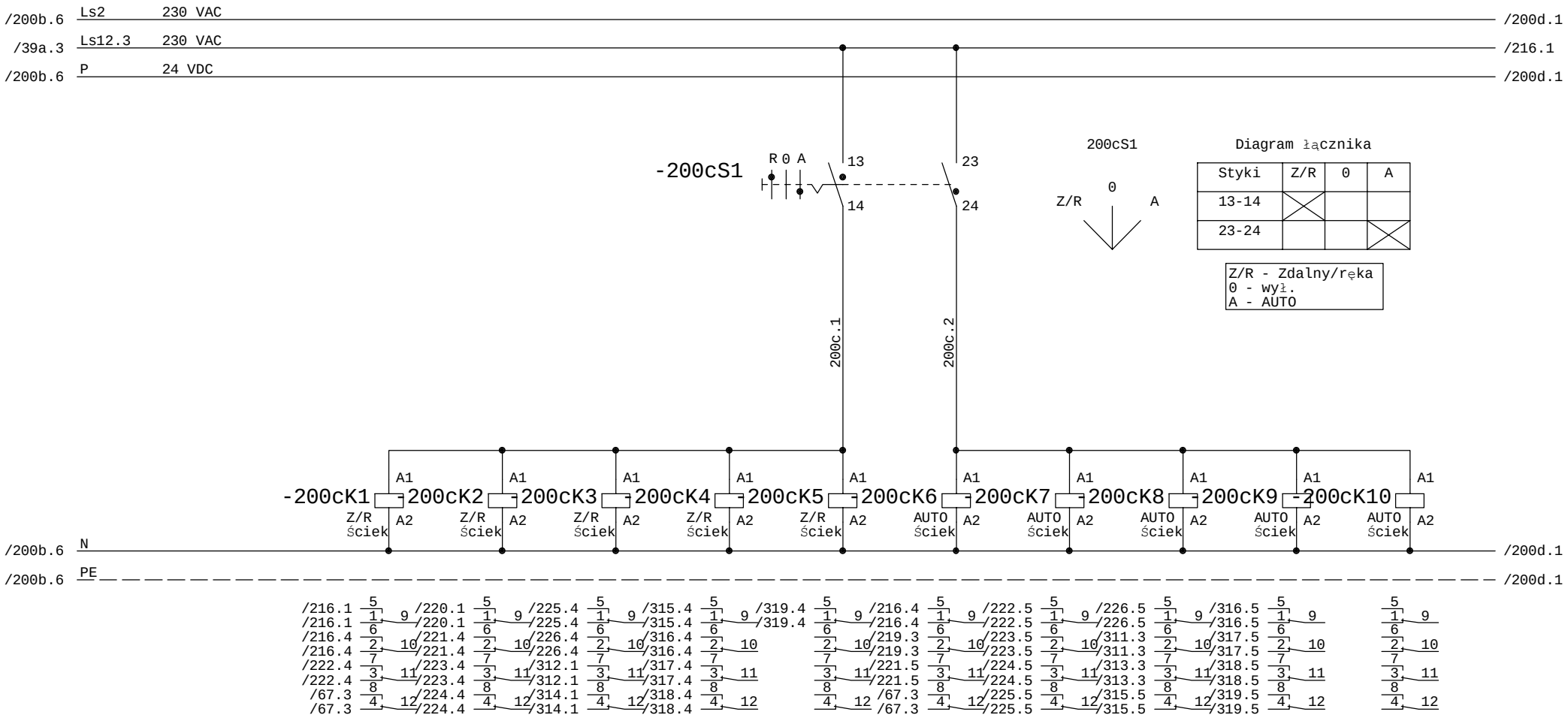

Faza Projektu	Proj. wykonawczy R8	Data 01.2014	Wykonawca	Obiekt	Nazwa rysunku	=SZAFA TGBT +
Numer Projektu	2013/10/GAĆ	Branża AKPiA	VINCI Environnement Polska	Modernizacja Zakładu Gospodarowania Odpadami ZGO Sp. z o.o. Gać 90, 55-200 Oława	Grupa napędów 2.3 - ścieki Przełącznik ZDALNY/RĘKA - WYŁ. - AUTO	Rysunek 200c
Opracował	inż. A. Krysiński		02-342 Warszawa Al. Jerozolimskie 162A		Schemat ideowy	z 411 rys.
Sprawdził	mgr. inż. B. Stachowiak					

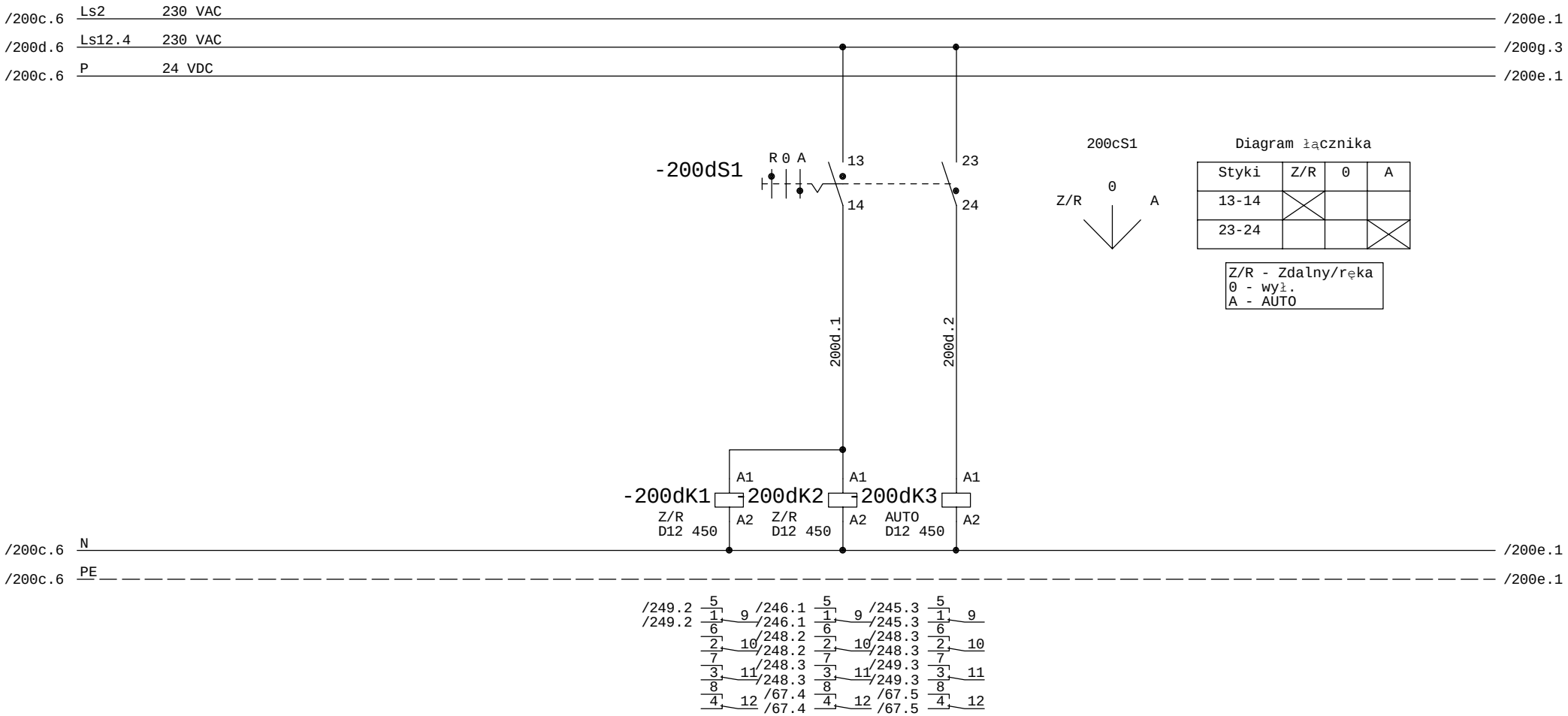

Faza Projektu	Proj. wykonawczy R8	Data 01.2014	Wykonawca	Obiekt	Nazwa rysunku	=SZAFA TGBT +
Numer Projektu	2013/10/GAĆ	Branża AKPiA	VINCI Environnement Polska	Modernizacja Zakładu Gospodarowania Odpadami ZGO Sp. z o.o. Gać 90, 55-200 Oława	Grupa napędów 2.4 - D12 450 wał kom. ferm. 1 Przełącznik ZDALNY/RĘKA - WYŁ. - AUTO	Rysunek 200d
Opracował	inż. A. Krysiński		02-342 Warszawa Al. Jerozolimskie 162A		Schemat ideowy	z 411 rys.
Sprawdził	mgr. inż. B. Stachowiak					

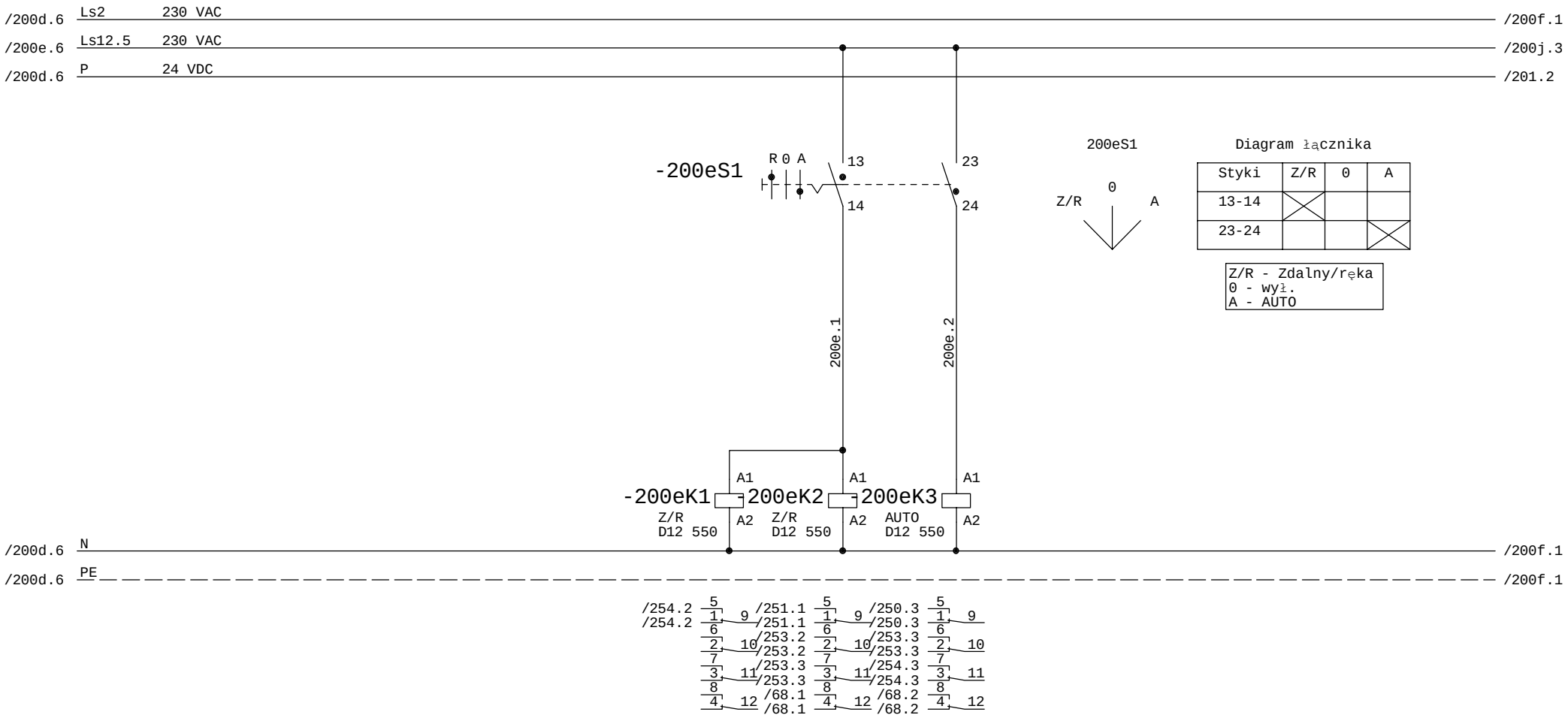

Faza Projektu	Proj. wykonawczy R8	Data 01.2014	Wykonawca	Obiekt	Nazwa rysunku
Numer Projektu	2013/10/GAĆ	Branża AKPiA	VINCI Environnement Polska	Modernizacja Zakładu Gospodarowania Odpadami ZGO Sp. z o.o. Gać 90, 55-200 Oława	Grupa napędów 2.5 - D12 550 wał kom. ferm. 2 Przełącznik ZDALNY/RĘKA - WYŁ. - AUTO
Opracował	inż. A. Krysiński		02-342 Warszawa Al. Jerozolimskie 162A		Schemat ideowy
Sprawdził	mgr. inż. B. Stachowiak				

=SZAFA TGBT
+

Rysunek 200e
z 411 rys.

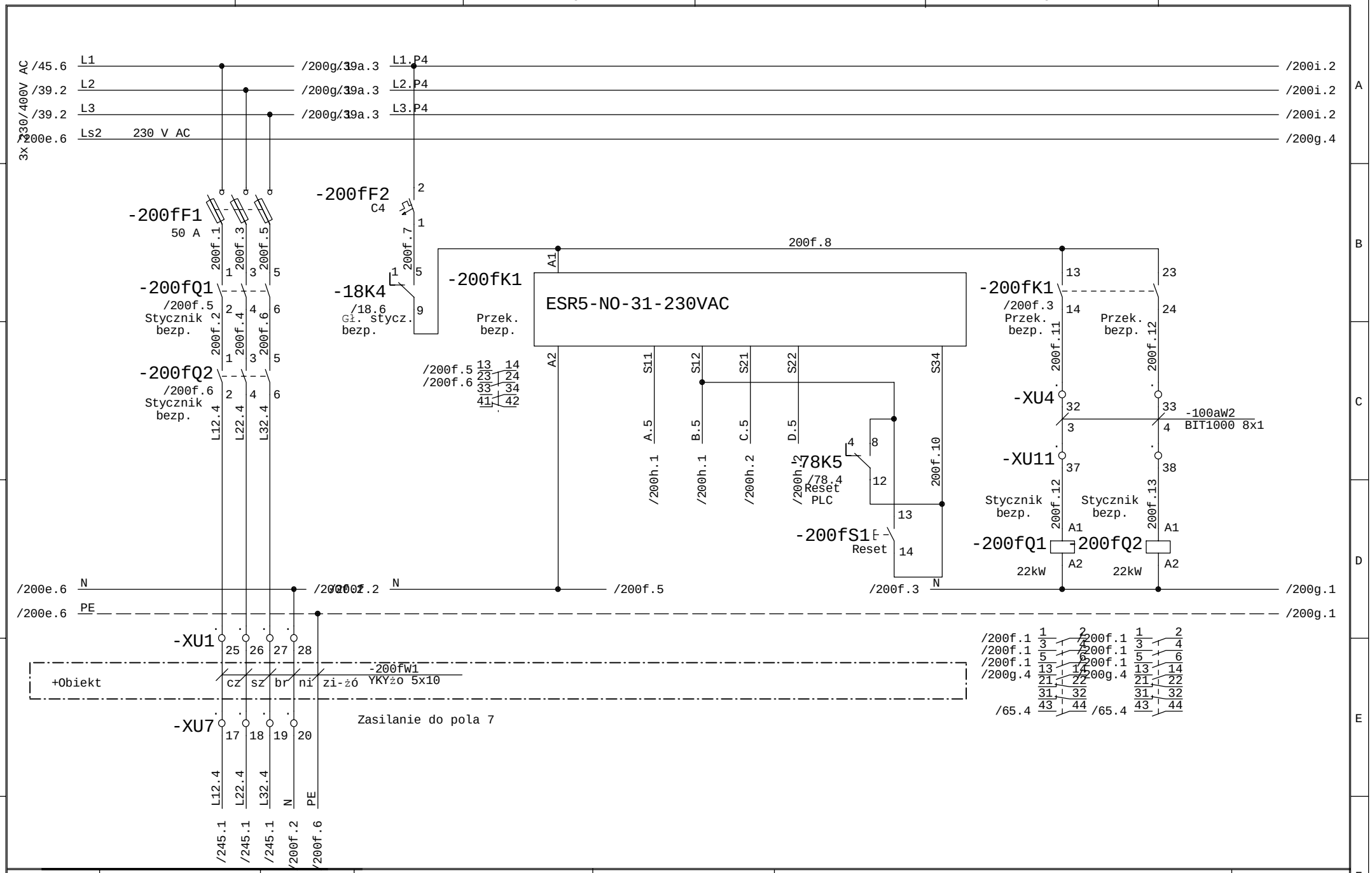

Faza Projektu	Proj. wykonawczy R8	Data 01.2014	Wykonawca	Obiekt	Nazwa rysunku	=SZAFA TGBT +
Numer Projektu	2013/10/GAĆ	Branża AKPiA	VINCI Environnement Polska	Modernizacja Zakładu Gospodarowania Odpadami ZGO Sp. z o.o. Gać 90, 55-200 Oława	Wyłączenie bezpieczeństwa - zasilanie i ster. D12 450 wał kom. ferm. 1	Rysunek 200f
Opracował	inż. A. Krysiński		02-342 Warszawa Al. Jerozolimskie 162A		Schemat ideowy	z 411 rys.
Sprawdził	mgr. inż. B. Stachowiak					

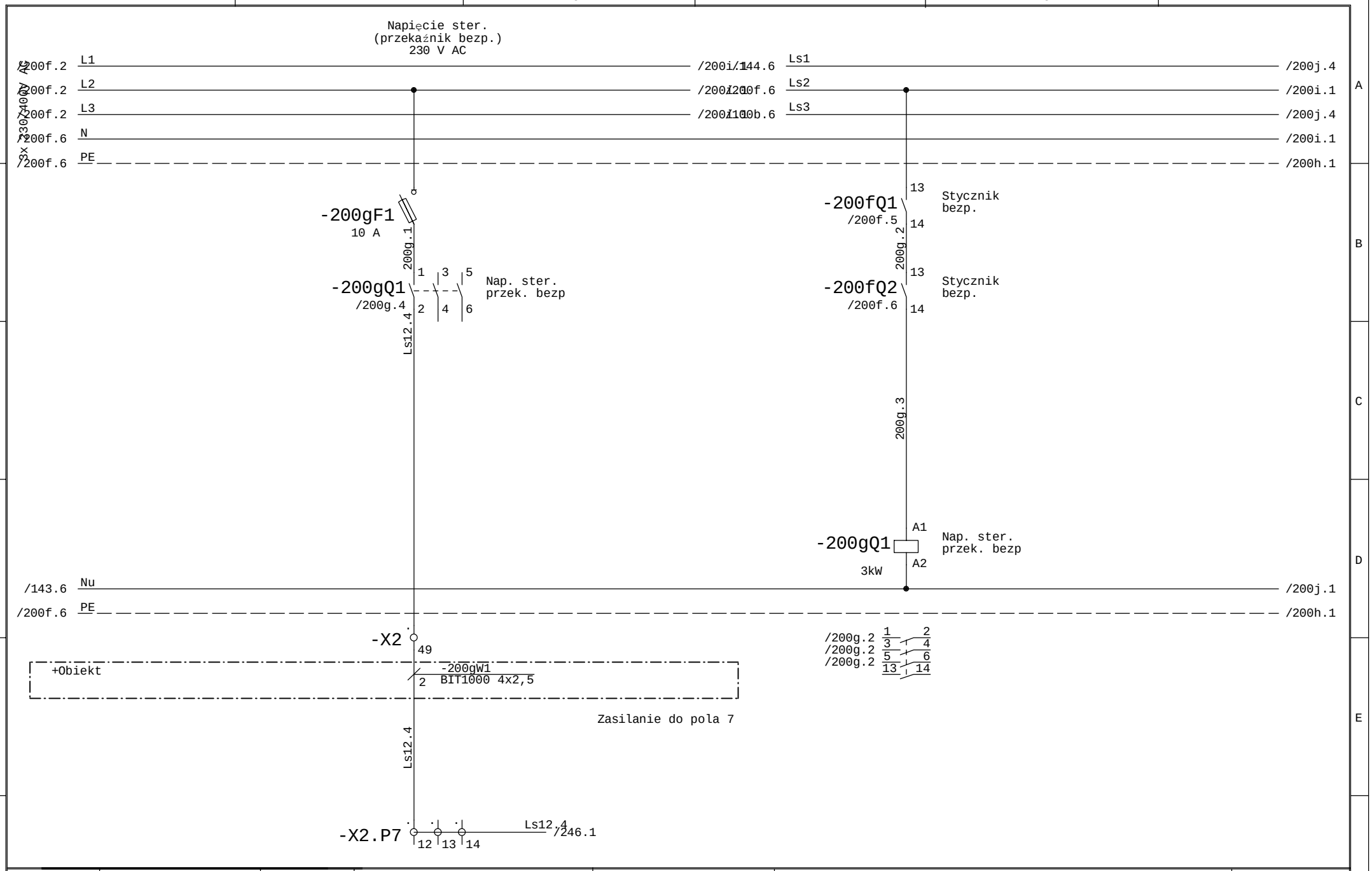
Napięcie ster.
(przekaźnik bezp.)
230 V AC
/200f.2 L1
/200f.2 L2
/200f.2 L3
/200f.6 N
/200f.6 PE
/200i.1 44.6 Ls1
/200i.1 20 0f.6 Ls2
/200i.1 10 0b.6 Ls3
/200j.4
/200i.1
/200j.4
/200i.1
/200h.1
-200gF1
10 A
200g.1
-200gQ1
/200g.4
Nap. ster.
przek. bezp
Ls12.4
-200fQ1
/200f.5
Stycznik
bezp.
200g.2
-200fQ2
/200f.6
Stycznik
bezp.
200g.3
-200gQ1
3kW
Nap. ster.
przek. bezp
/143.6 Nu
/200f.6 PE
/200j.1
/200h.1
-X2
49
+Obiekt
-200gW1
BIT1000 4x2,5
/200g.2
Zasilanie do pola 7
Ls12.4
-X2.P7
Ls12.4
/246.1
Faza Projektu
Proj. wykonawczy R8
Data 01.2014
Numer Projektu
2013/10/GAĆ
Branża AKPiA
Opracował
inż. A. Krysiński
Sprawdził
mgr. inż. B. Stachowiak
Wykonawca
VINCI Environnement Polska
02-342 Warszawa
Al. Jerozolimskie 162A
Obiekt
Modernizacja Zakładu
Gospodarowania Odpadami
ZGO Sp. z o.o.
Gać 90, 55-200 Oława
Nazwa rysunku
Napięcia sterowania 230 V AC
D12 450 wał kom. ferm. 1
Schemat ideowy
=SZAFA TGBT
+
Rysunek 200g
z 411 rys.

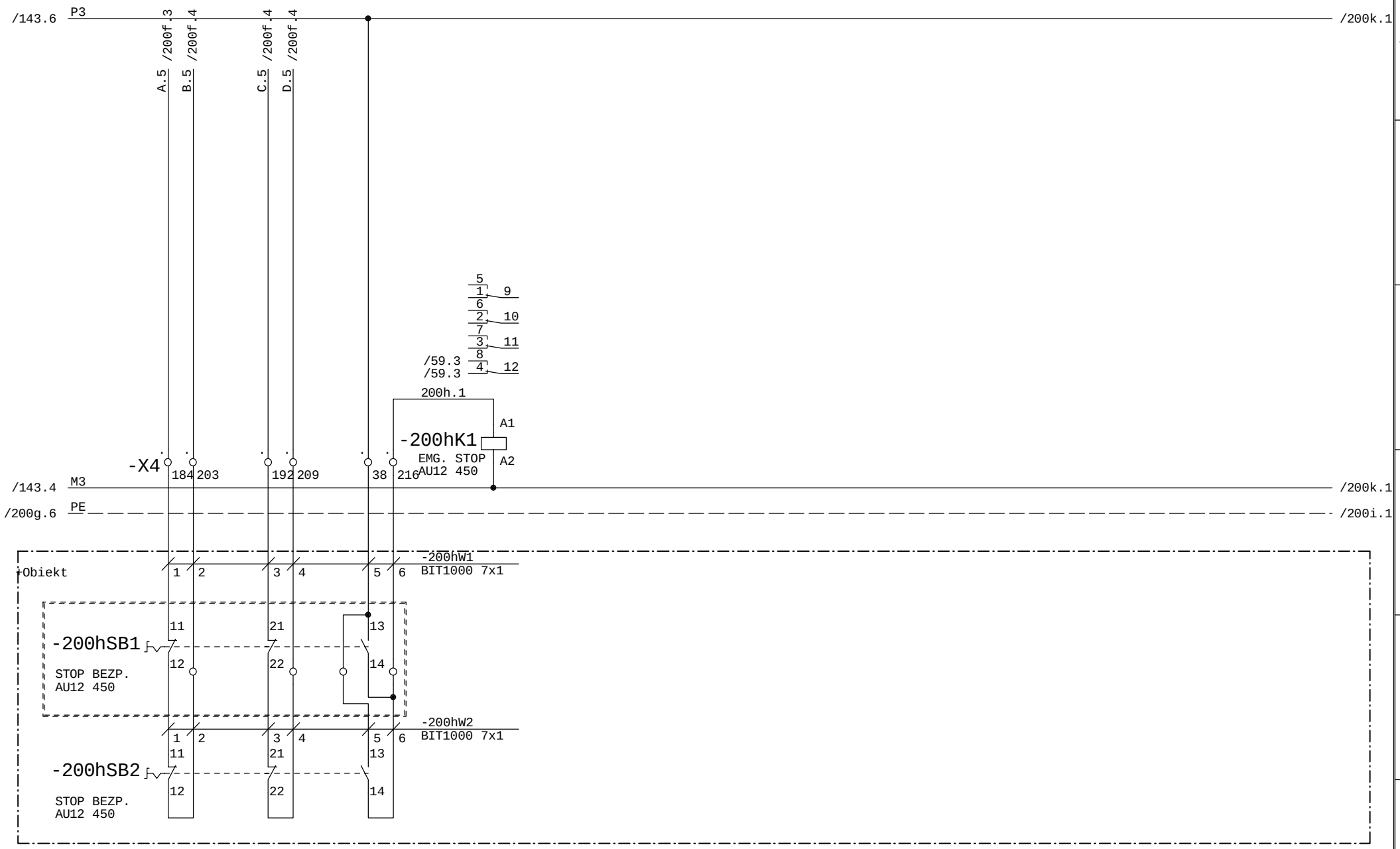

Faza Projektu	Proj. wykonawczy R8	Data 01.2014	Wykonawca	Obiekt	Nazwa rysunku	=SZAFA TGBT +
Numer Projektu	2013/10/GAĆ	Branża AKPiA	VINCI Environnement Polska	Modernizacja Zakładu Gospodarowania Odpadami ZGO Sp. z o.o. Gać 90, 55-200 Oława	Wyłączniki bezpieczeństwa D12 450 wał kom. ferm. 1	Rysunek 200h
Opracował	inż. A. Krysiński		02-342 Warszawa Al. Jerozolimskie 162A		Schemat ideowy	z 411 rys.
Sprawdził	mgr. inż. B. Stachowiak					

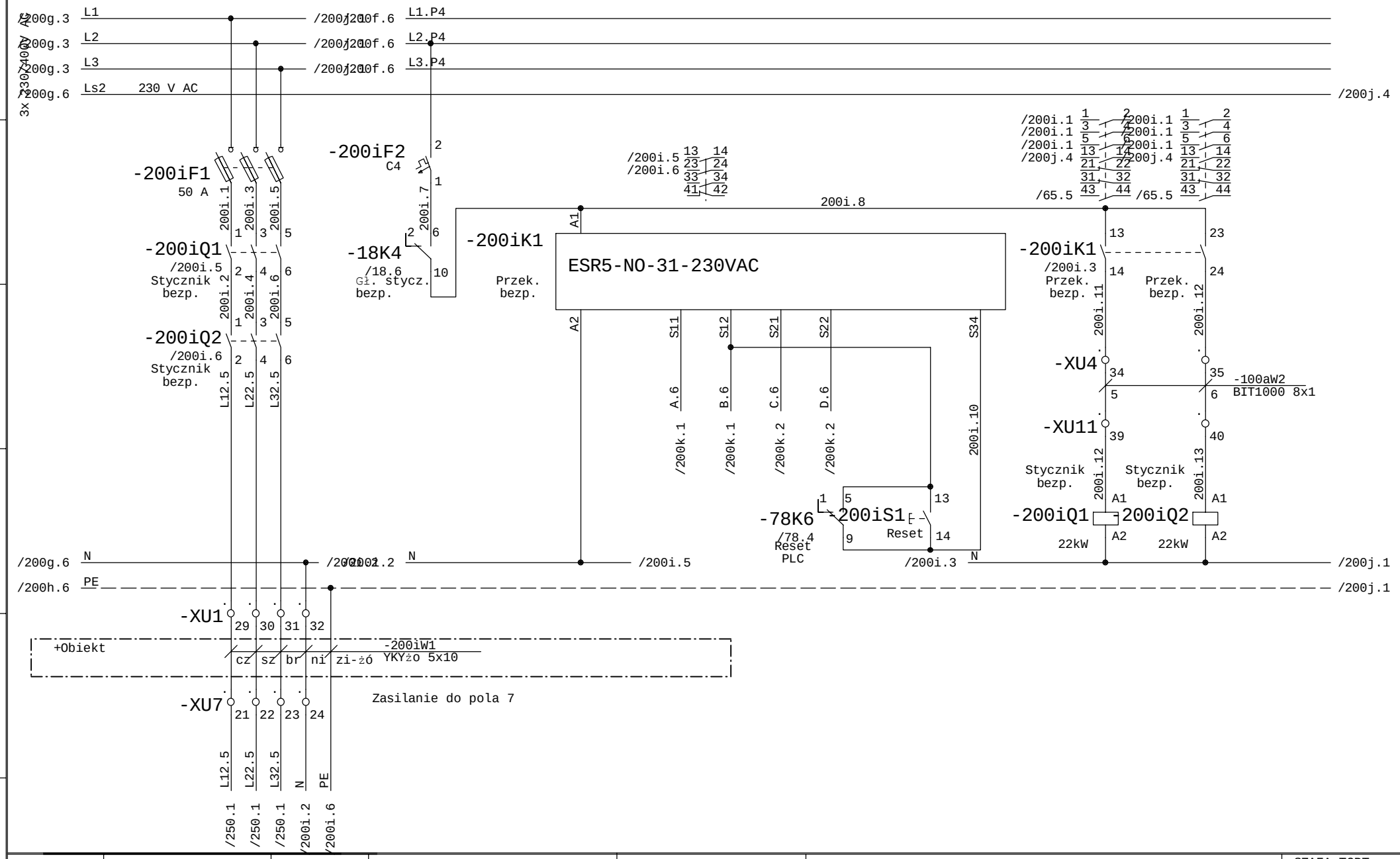

Faza Projektu	Proj. wykonawczy R8	Data 01.2014	Wykonawca	Obiekt	Nazwa rysunku
Numer Projektu	2013/10/GAĆ	Branża AKPiA	VINCI Environnement Polska	Modernizacja Zakładu Gospodarowania Odpadami ZGO Sp. z o.o.	Wyłączenie bezpieczeństwa - zasilanie i ster. D12 550 wał kom. ferm. 2
Opracował	inż. A. Krysiński		02-342 Warszawa Al. Jerozolimskie 162A	Gać 90, 55-200 Oława	Schemat ideowy
Sprawdził	mgr. inż. B. Stachowiak				

=SZAFA TGBT +

Rysunek 200i z 411 rys.

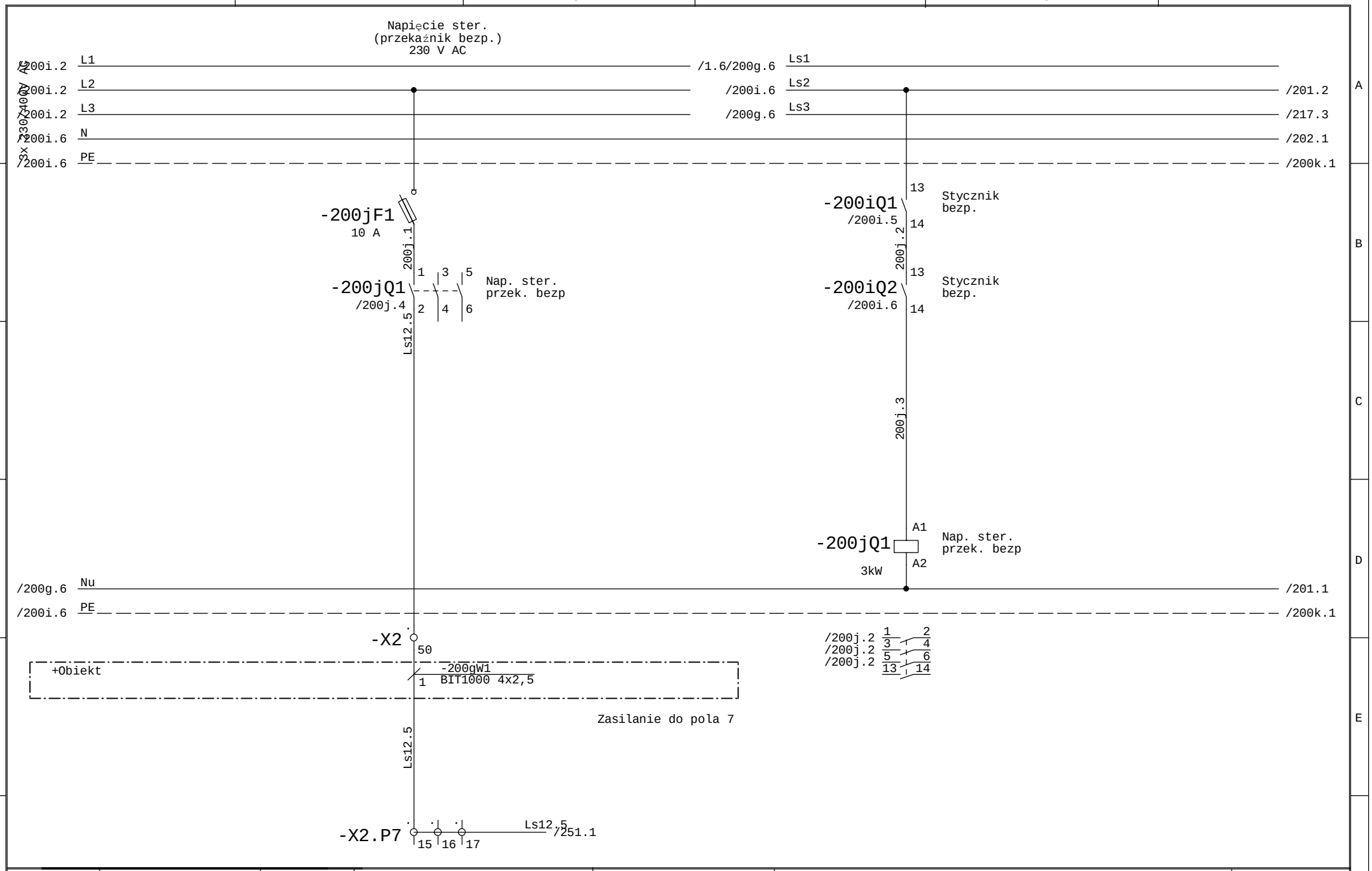

Faza Projektu	Proj. wykonawczy R8	Data 01.2014	Wykonawca	Obiekt	Nazwa rysunku
Numer Projektu	2013/10/GAĆ	Branża AKPiA	VINCI Environnement Polska	Modernizacja Zakładu Gospodarowania Odpadami ZGO Sp. z o.o. Gać 90, 55-200 Oława	Napięcia sterowania 230 V AC D12 550 wał kom. ferm. 2
Opracował	inż. A. Krysiński		02-342 Warszawa Al. Jerozolimskie 162A		Schemat ideowy
Sprawdził	mgr. inż. B. Stachowiak				

=SZAFA TGBT +

Rysunek 200j z 411 rys.

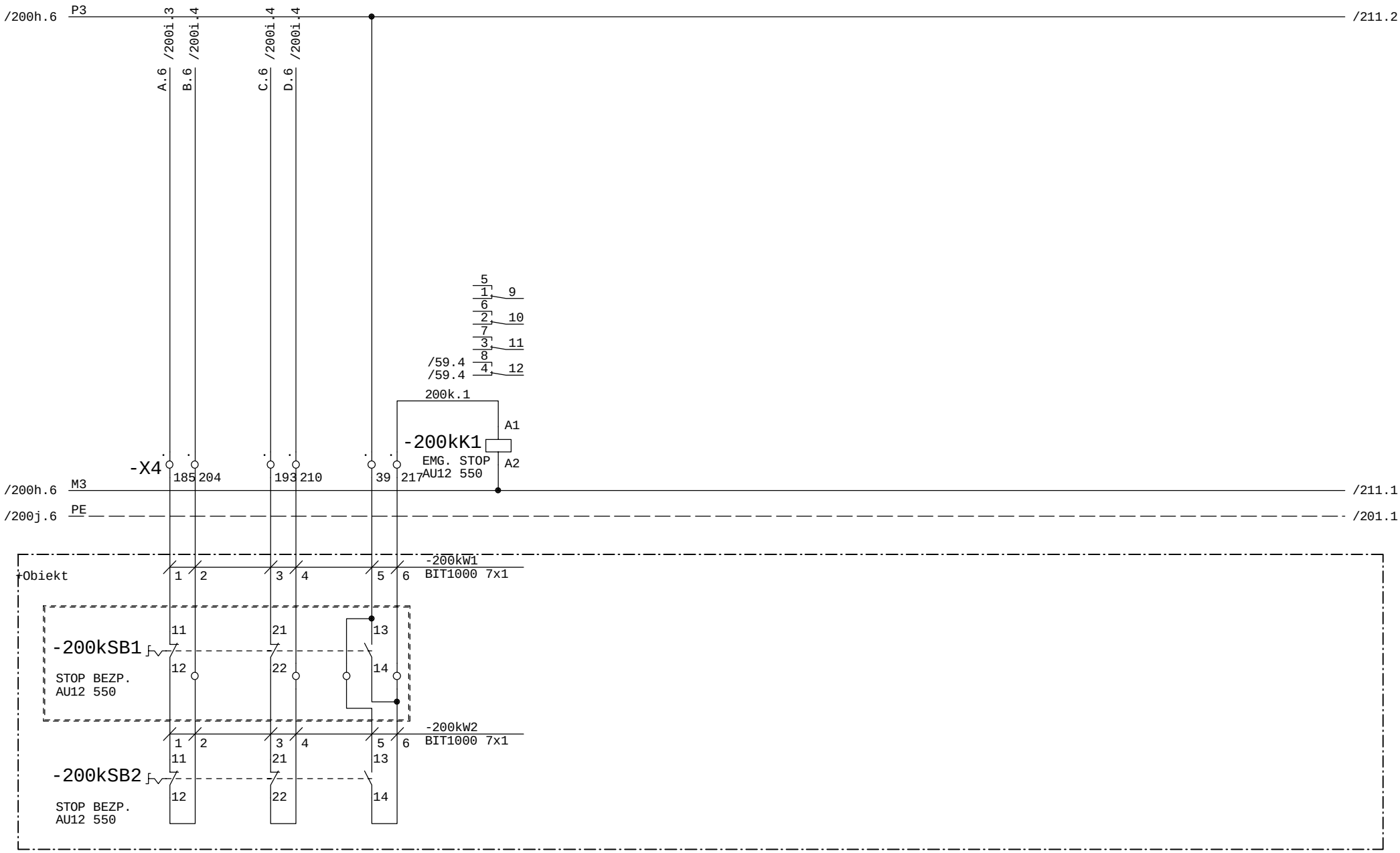

Faza Projektu	Proj. wykonawczy R8	Data 01.2014	Wykonawca	Obiekt	Nazwa rysunku	=SZAFA TGBT +
Numer Projektu	2013/10/GAĆ	Branża AKPiA	VINCI Environnement Polska	Modernizacja Zakładu Gospodarowania Odpadami ZGO Sp. z o.o. Gać 90, 55-200 Oława	Wyłączniki bezpieczeństwa D12 550 wał kom. ferm. 2	Rysunek 200k
Opracował	inż. A. Krysiński		02-342 Warszawa Al. Jerozolimskie 162A		Schemat ideowy	z 411 rys.
Sprawdził	mgr. inż. B. Stachowiak					

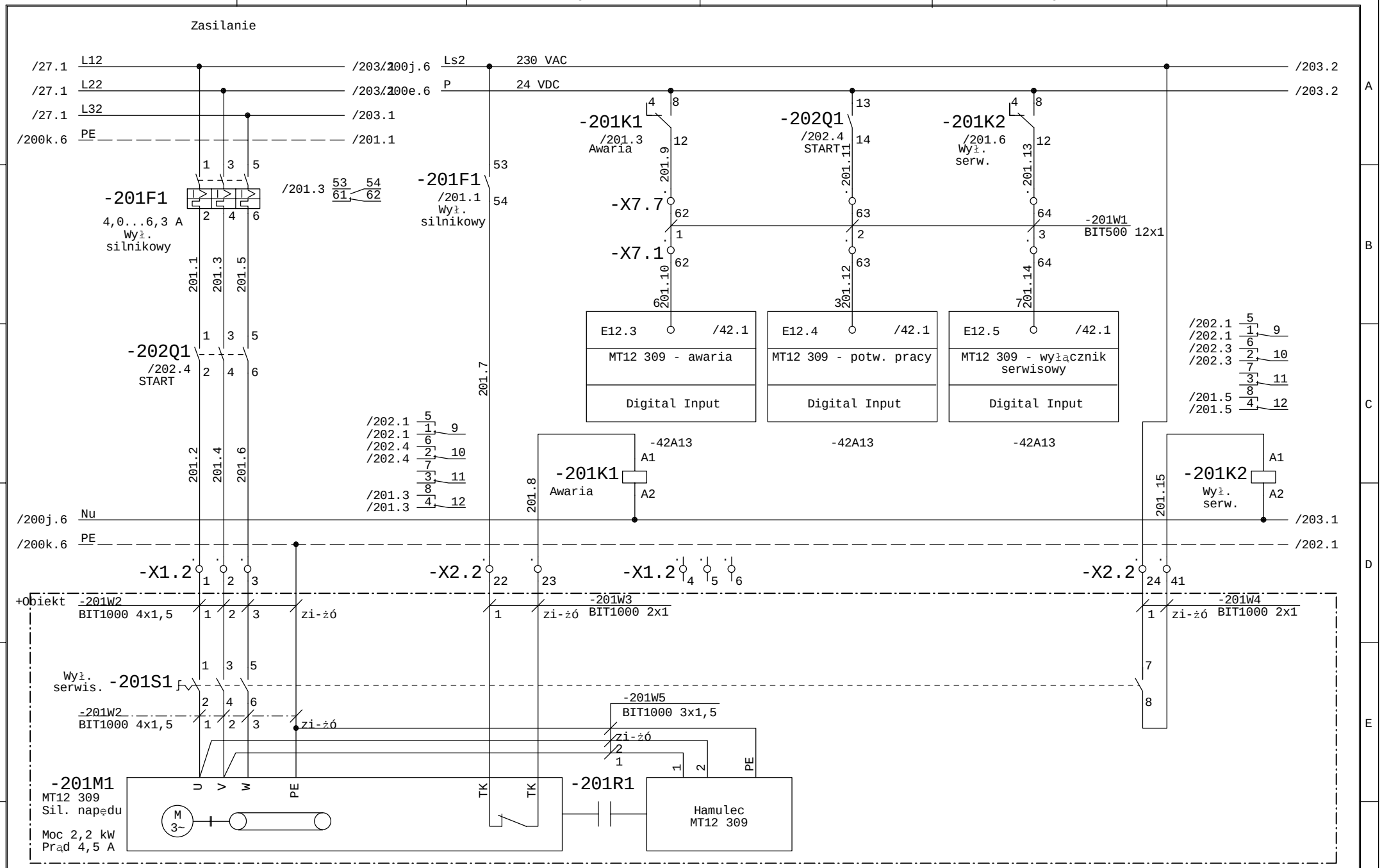

Faza Projektu	Proj. wykonawczy R8	Data 01.2014	Wykonawca	Obiekt	Nazwa rysunku	=SZAFA TGBT +
Numer Projektu	2013/10/GAĆ	Branża AKPiA	VINCI Environnement Polska	Modernizacja Zakładu Gospodarowania Odpadami ZGO Sp. z o.o.	T12 309 - przenośnik zasilania za nadawą MT12 309 - silnik napędu	Rysunek 201
Opracował	inż. A. Krysiński		02-342 Warszawa Al. Jerozolimskie 162A	Gać 90, 55-200 Oława	Schemat ideowy	z 411 rys.
Sprawdził	mgr. inż. B. Stachowiak					

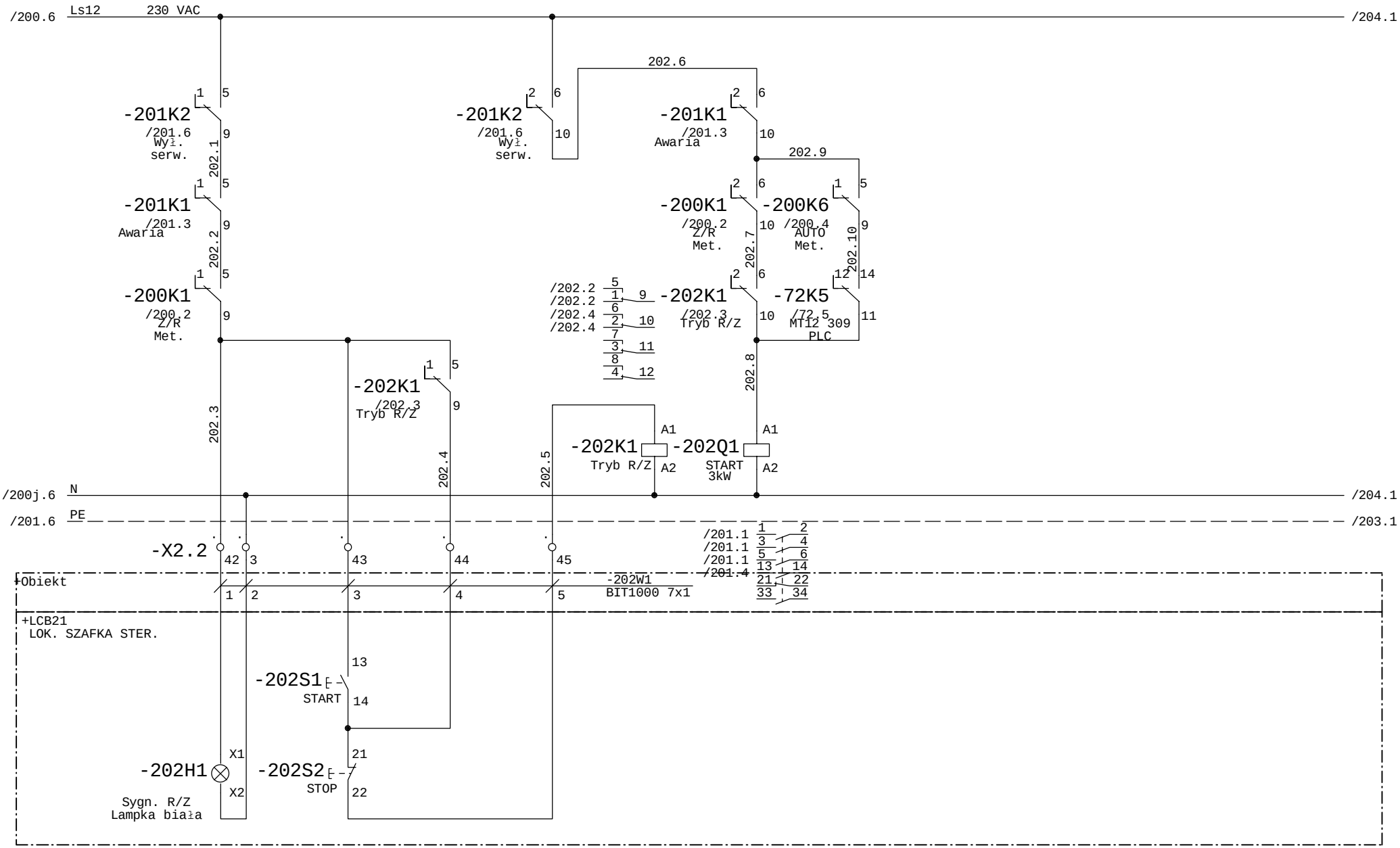

Faza Projektu	Proj. wykonawczy R8	Data 01.2014	Wykonawca	Obiekt	Nazwa rysunku	=SZAFA TGBT +
Numer Projektu	2013/10/GAĆ	Branża AKPiA	VINCI Environnement Polska	Modernizacja Zakładu Gospodarowania Odpadami ZGO Sp. z o.o.	T12 309 - przenośnik zasilania za nadawą MT12 309 - silnik napędu	Rysunek 202
Opracował	inż. A. Krysiński		02-342 Warszawa Al. Jerozolimskie 162A	Gać 90, 55-200 Oława	Schemat ideowy	z 411 rys.
Sprawdził	mgr. inż. B. Stachowiak					

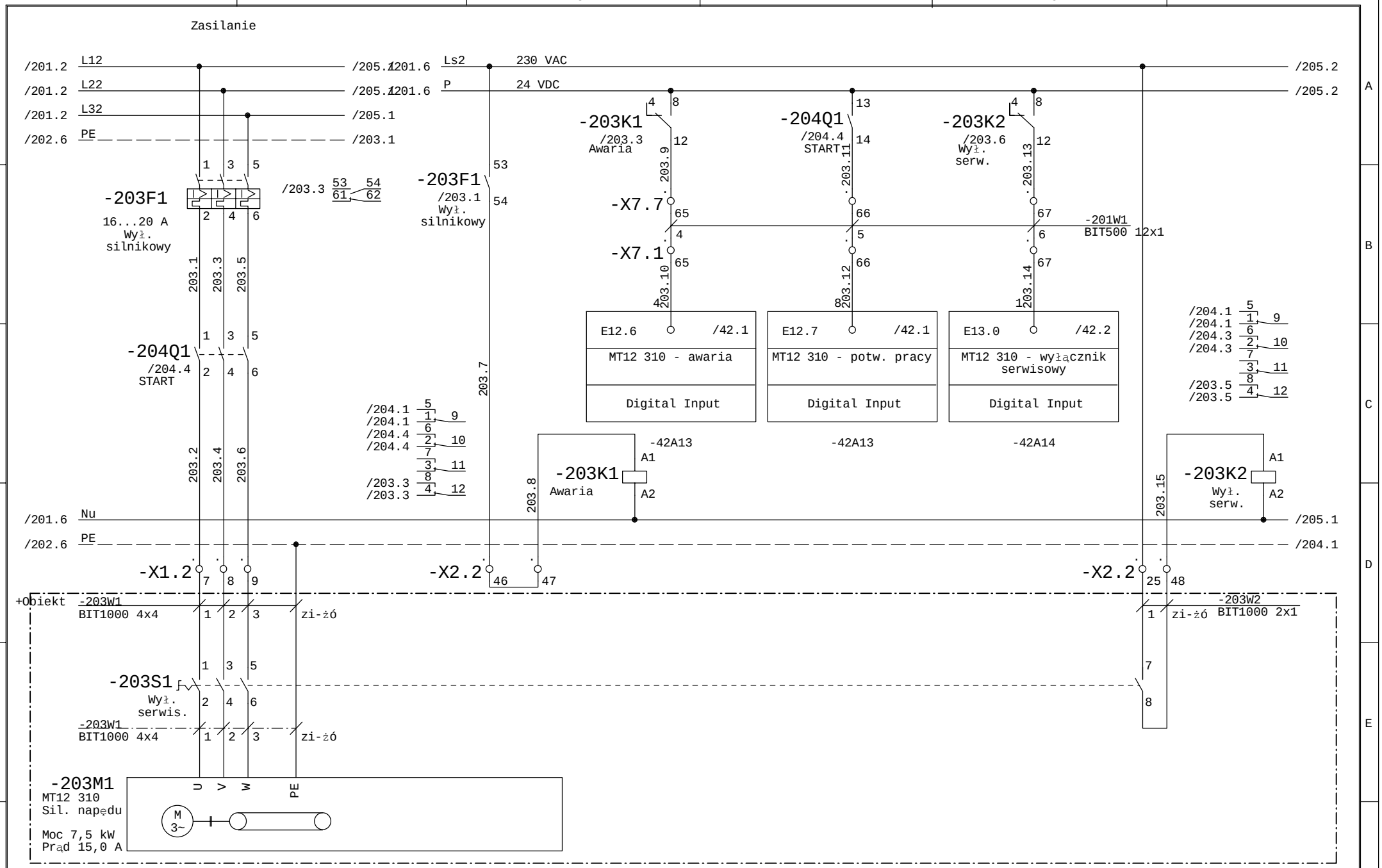

Faza Projektu	Proj. wykonawczy R8	Data 01.2014	Wykonawca	Obiekt	Nazwa rysunku	=SZAFA TGBT +
Numer Projektu	2013/10/GAĆ	Branża AKPiA	VINCI Environnement Polska	Modernizacja Zakładu Gospodarowania Odpadami ZGO Sp. z o.o.	T12 310 - przen. zasil. kom. ferm. nr 1 MT12 310 - silnik napędu	Rysunek 203
Opracował	inż. A. Krysiński		02-342 Warszawa Al. Jerozolimskie 162A	Gać 90, 55-200 Oława	Schemat ideowy	z 411 rys.
Sprawdził	mgr. inż. B. Stachowiak					

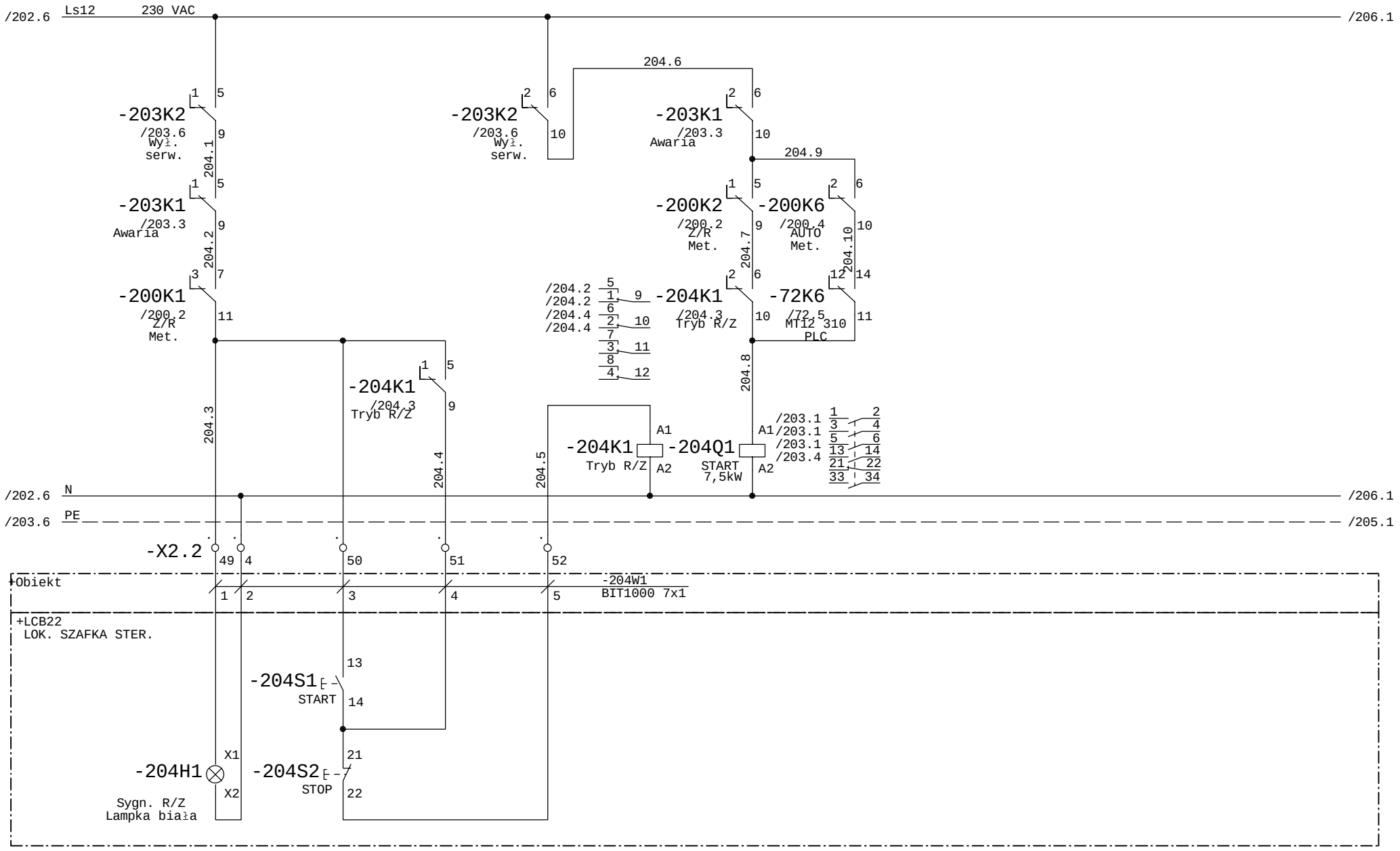

Faza Projektu	Proj. wykonawczy R8	Data 01.2014	Wykonawca	Obiekt	Nazwa rysunku	=SZAFA TGBT +
Numer Projektu	2013/10/GAĆ	Branża AKPiA	VINCI Environnement Polska	Modernizacja Zakładu Gospodarowania Odpadami ZGO Sp. z o.o. Gać 90, 55-200 Oława	T12 310 - przen. zasil. kom. ferm. nr 1 MT12 310 - silnik napędu	Rysunek 204
Opracował	inż. A. Krysiński		02-342 Warszawa Al. Jerozolimskie 162A		Schemat ideowy	z 411 rys.
Sprawdził	mgr. inż. B. Stachowiak					

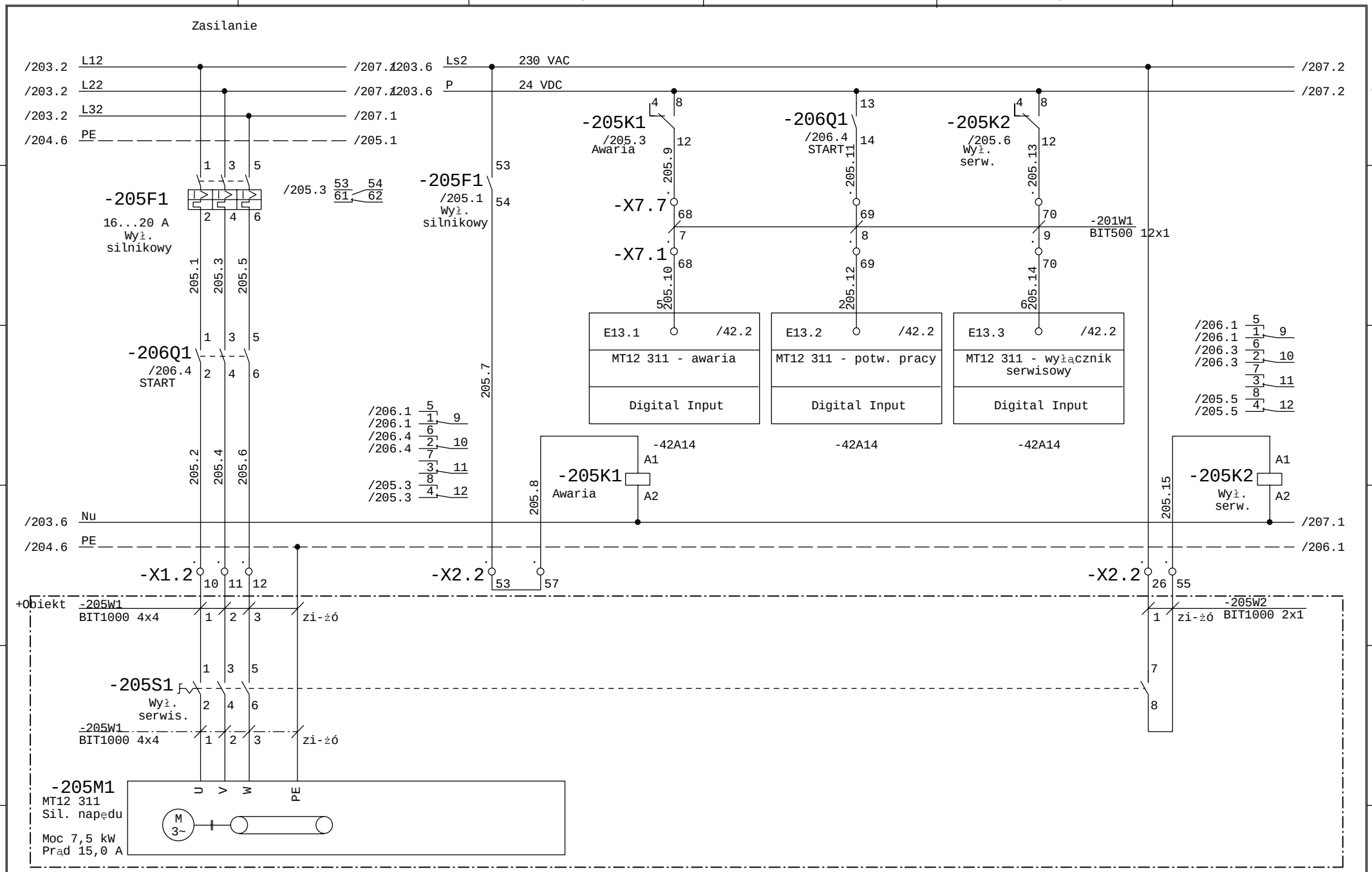

Faza Projektu	Proj. wykonawczy R8	Data 01.2014	Wykonawca	Obiekt	Nazwa rysunku	=SZAFA TGBT +
Numer Projektu	2013/10/GAĆ	Branża AKPiA	VINCI Environnement Polska	Modernizacja Zakładu Gospodarowania Odpadami ZGO Sp. z o.o.	T12 311 - przen. zasil. kom. ferm. nr 2	Rysunek 205
Opracował	inż. A. Krysiński		02-342 Warszawa Al. Jerozolimskie 162A	Gać 90, 55-200 Oława	MT12 311 - silnik napędu	z 411 rys.
Sprawdził	mgr. inż. B. Stachowiak				Schemat ideowy	

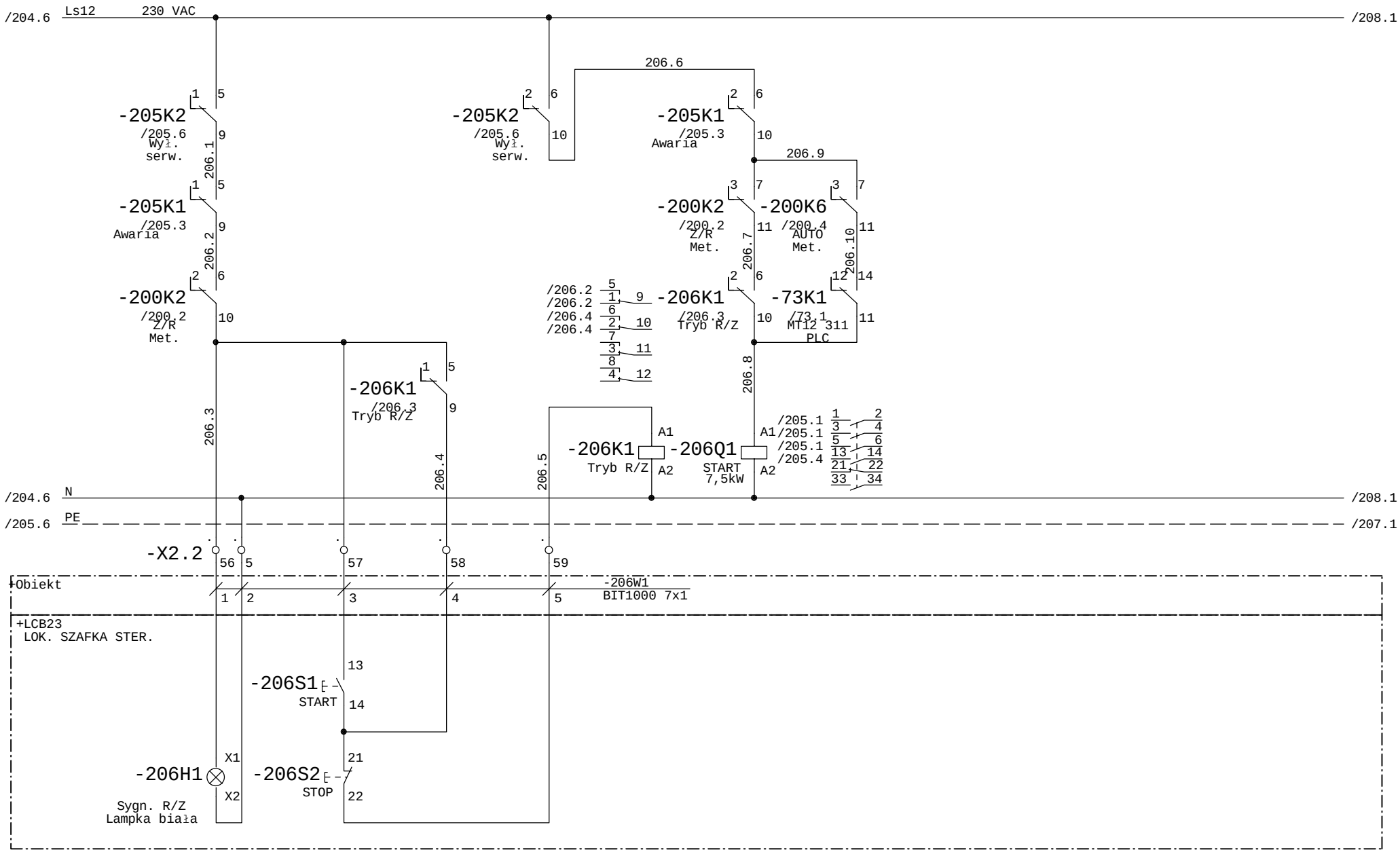

Faza Projektu	Proj. wykonawczy R8	Data 01.2014	Wykonawca	Obiekt	Nazwa rysunku	=SZAFA TGBT +
Numer Projektu	2013/10/GAĆ	Branża AKPiA	VINCI Environnement Polska	Modernizacja Zakładu Gospodarowania Odpadami ZGO Sp. z o.o.	T12 311 - przen. zasil. kom. ferm. nr 2 MT12 311 - silnik napędu	Rysunek 206
Opracował	inż. A. Krysiński		02-342 Warszawa Al. Jerozolimskie 162A	Gać 90, 55-200 Oława	Schemat ideowy	z 411 rys.
Sprawdził	mgr. inż. B. Stachowiak					

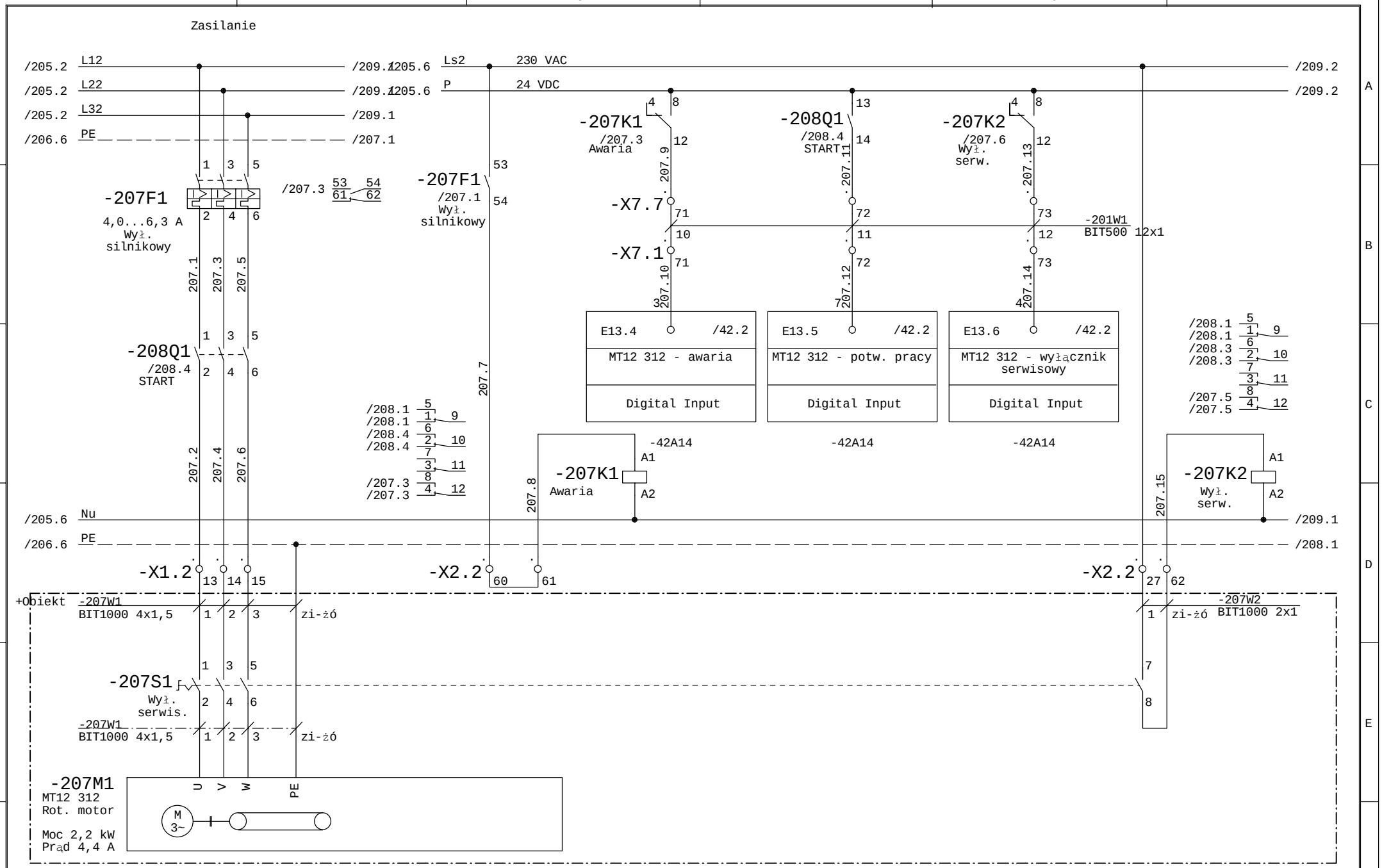

Faza Projektu	Proj. wykonawczy R8	Data 01.2014	Wykonawca	Obiekt	Nazwa rysunku
Numer Projektu	2013/10/GAĆ	Branża AKPiA	VINCI Environnement Polska	Modernizacja Zakładu Gospodarowania Odpadami ZGO Sp. z o.o. Gać 90, 55-200 Oława	T12 312 - przen. zasil. kom. ferm. nr 3 MT12 312 - silnik napędu
Opracował	inż. A. Krysiński		02-342 Warszawa Al. Jerozolimskie 162A		Schemat ideowy
Sprawdził	mgr. inż. B. Stachowiak				

=SZAFA TGBT +

Rysunek 207 z 411 rys.

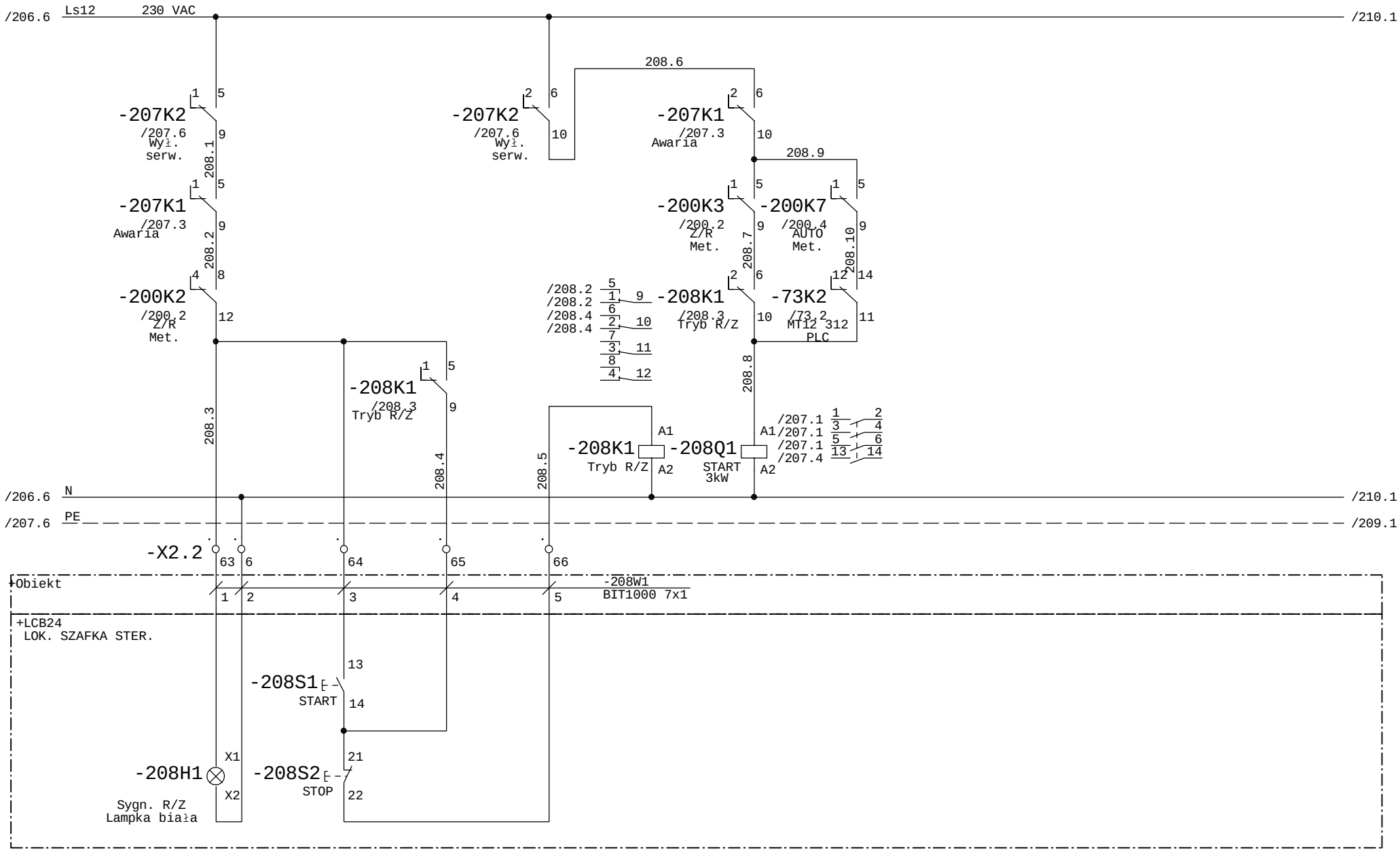

Faza Projektu	Proj. wykonawczy R8	Data 01.2014	Wykonawca	Obiekt	Nazwa rysunku	=SZAFA TGBT +
Numer Projektu	2013/10/GAĆ	Branża AKPiA	VINCI Environnement Polska	Modernizacja Zakładu Gospodarowania Odpadami ZGO Sp. z o.o.	T12 312 - przen. zasil. kom. ferm. nr 3	Rysunek 208
Opracował	inż. A. Krysiński		02-342 Warszawa Al. Jerozolimskie 162A	Gać 90, 55-200 Oława	MT12 312 - silnik napędu	z 411 rys.
Sprawdził	mgr. inż. B. Stachowiak				Schemat ideowy	

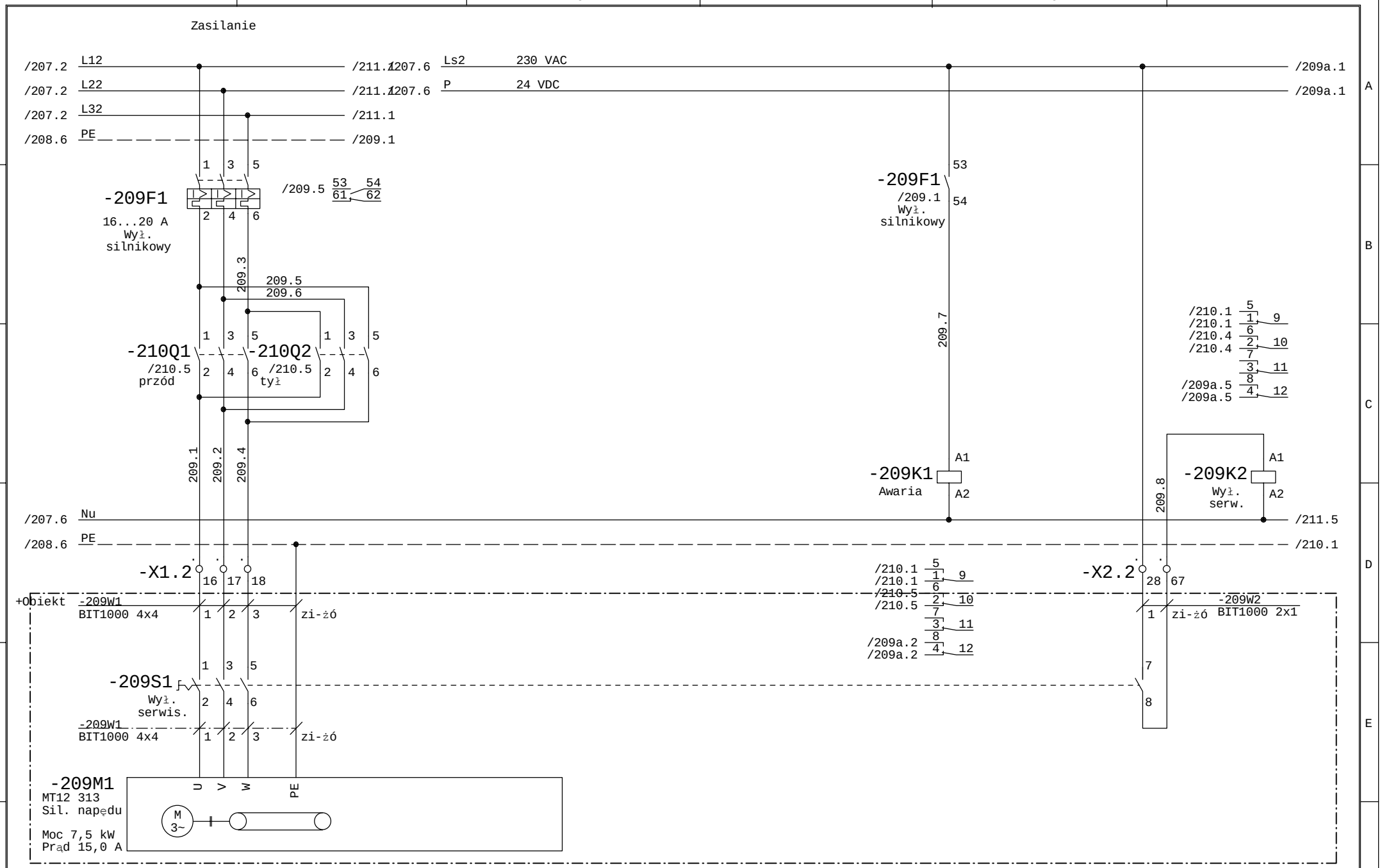

Faza Projektu	Proj. wykonawczy R8	Data 01.2014	Wykonawca	Obiekt	Nazwa rysunku	=SZAFA TGBT +
Numer Projektu	2013/10/GAĆ	Branża AKPiA	VINCI Environnement Polska	Modernizacja Zakładu Gospodarowania Odpadami ZGO Sp. z o.o.	T12 313 - śruba rewersyjna MT12 313 - silnik napędu	Rysunek 209
Opracował	inż. A. Krysiński		02-342 Warszawa Al. Jerozolimskie 162A	Gać 90, 55-200 Oława	Schemat ideowy	z 411 rys.
Sprawdził	mgr. inż. B. Stachowiak					

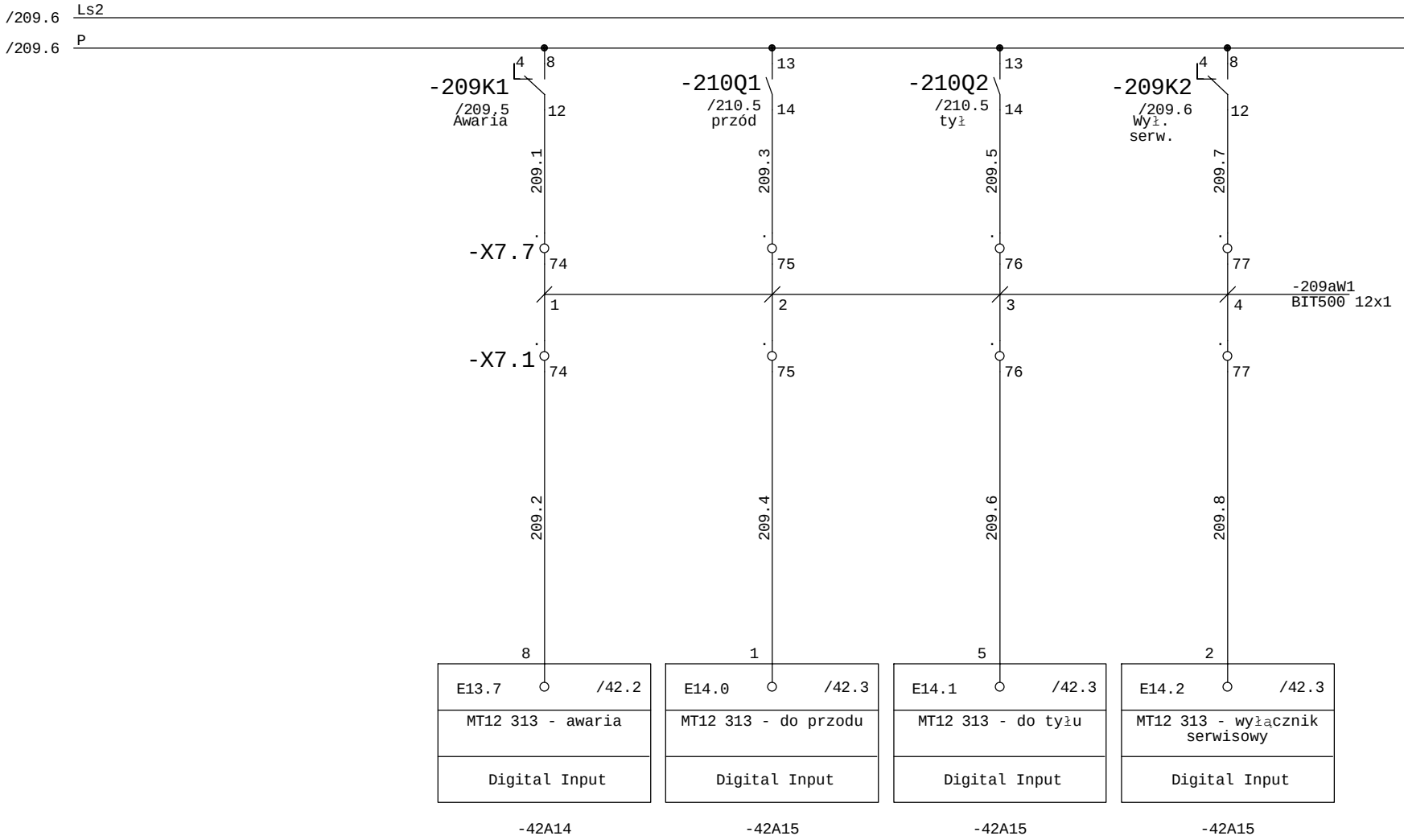

Faza Projektu	Proj. wykonawczy R8	Data 01.2014	Wykonawca	Obiekt	Nazwa rysunku
Numer Projektu	2013/10/GAĆ	Branża AKPiA	VINCI Environnement Polska	Modernizacja Zakładu Gospodarowania Odpadami ZGO Sp. z o.o.	T12 313 - śruba rewersyjna MT12 313 - silnik napędu
Opracował	inż. A. Krysiński		02-342 Warszawa Al. Jerozolimskie 162A	Gać 90, 55-200 Oława	Schemat ideowy
Sprawdził	mgr. inż. B. Stachowiak				=SZAFA TGBT +
					Rysunek 209a z 411 rys.

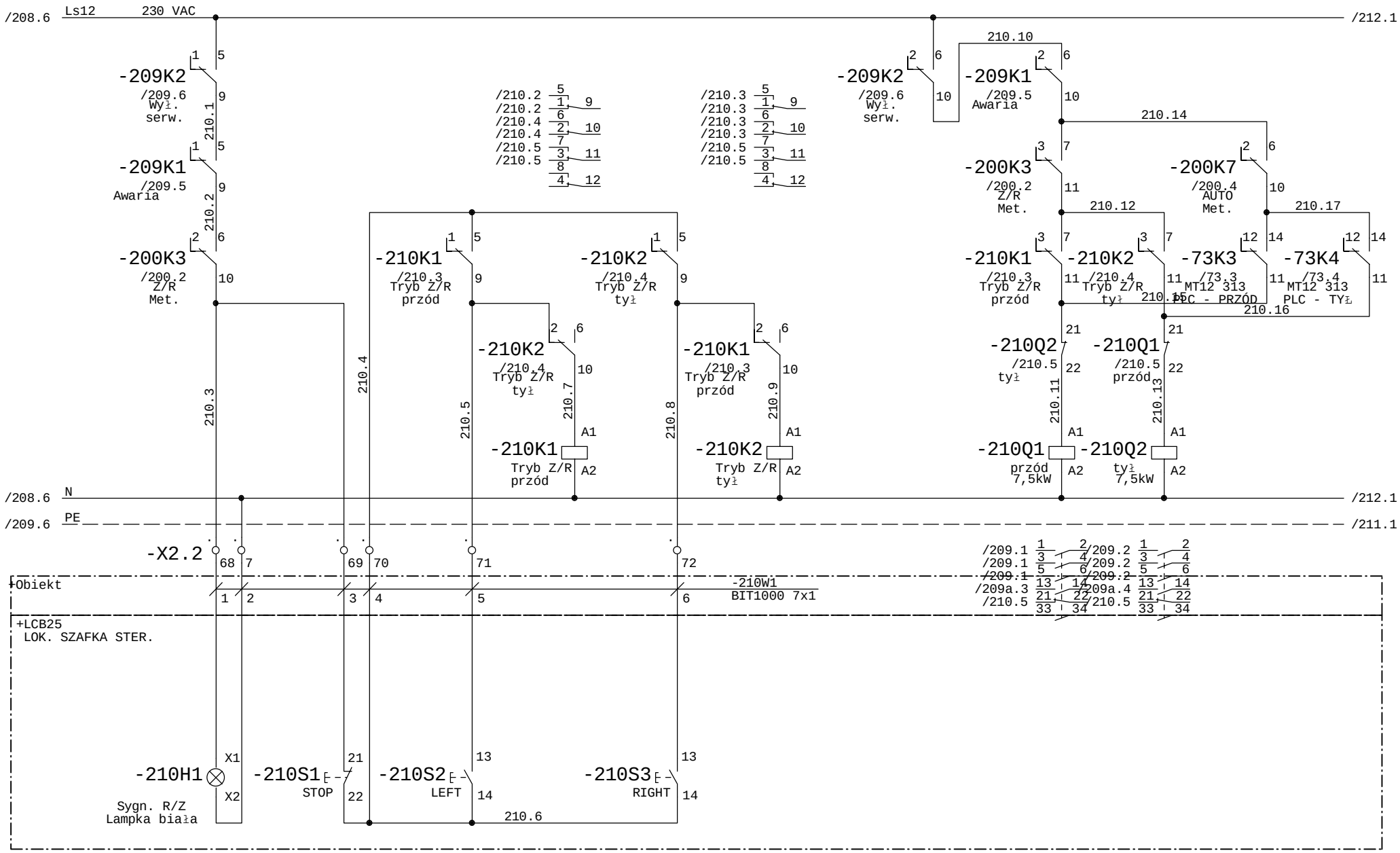

Faza Projektu	Proj. wykonawczy R8	Data 01.2014	Wykonawca	Obiekt	Nazwa rysunku	=SZAFA TGBT +
Numer Projektu	2013/10/GAĆ	Branża AKPiA	VINCI Environnement Polska	Modernizacja Zakładu Gospodarowania Odpadami ZGO Sp. z o.o. Gać 90, 55-200 Oława	T12 313 - śruba rewersyjna MT12 313 - silnik napędu	Rysunek 210
Opracował	inż. A. Krysiński		02-342 Warszawa Al. Jerozolimskie 162A		Schemat ideowy	z 411 rys.
Sprawdził	mgr. inż. B. Stachowiak					

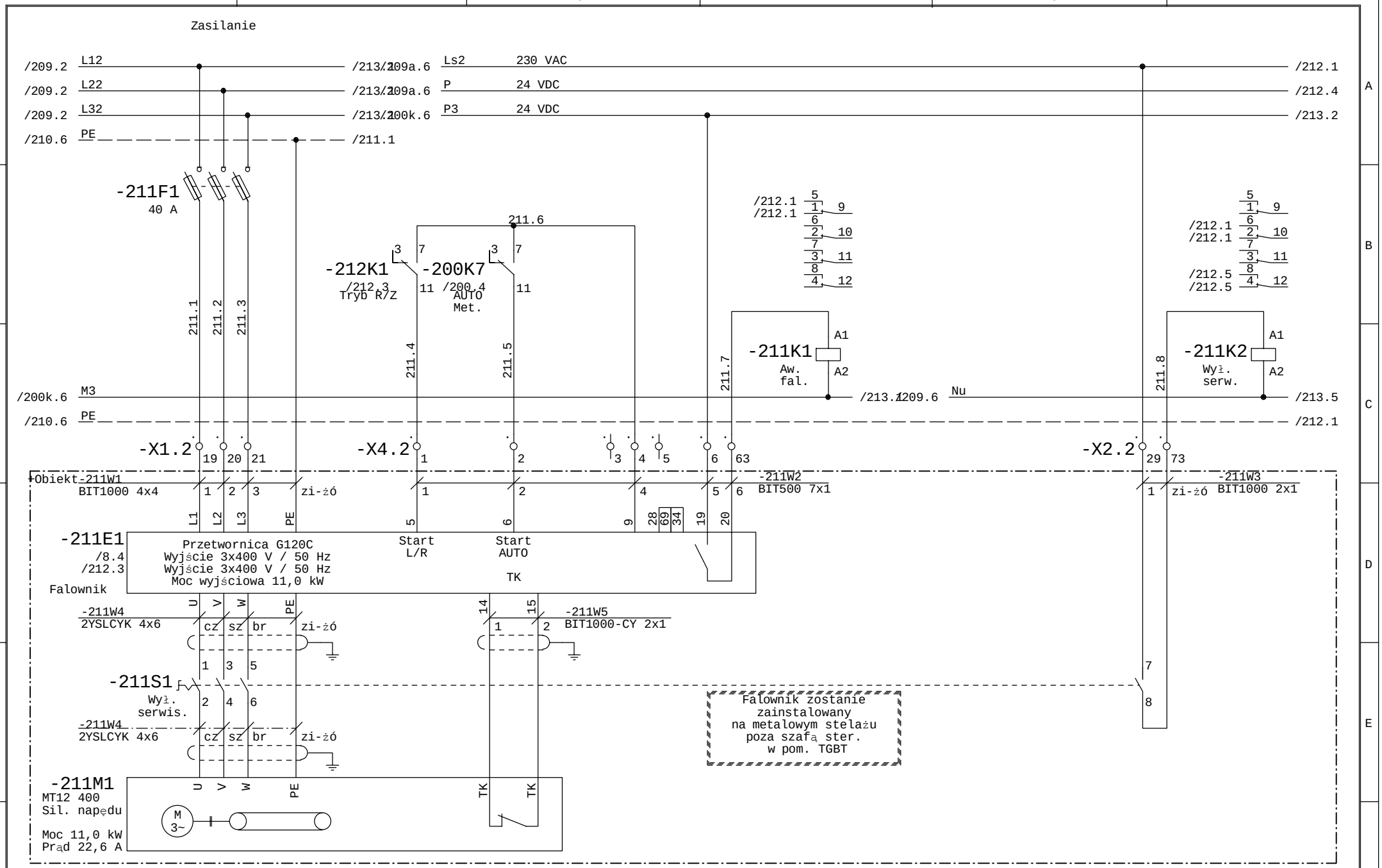

Faza Projektu	Proj. wykonawczy R8	Data 01.2014	Wykonawca	Obiekt	Nazwa rysunku	=SZAFA TGBT +
Numer Projektu	2013/10/GAĆ	Branża AKPiA	VINCI Environnement Polska	Modernizacja Zakładu Gospodarowania Odpadami ZGO Sp. z o.o.	T12 400 - śruba rewers.zasil. kom. ferm. nr 1 MT12 400 - silnik napędu	Rysunek 211
Opracował	inż. A. Krysiński		02-342 Warszawa Al. Jerozolimskie 162A	Gać 90, 55-200 Oława	Schemat ideowy	z 411 rys.
Sprawdził	mgr. inż. B. Stachowiak					

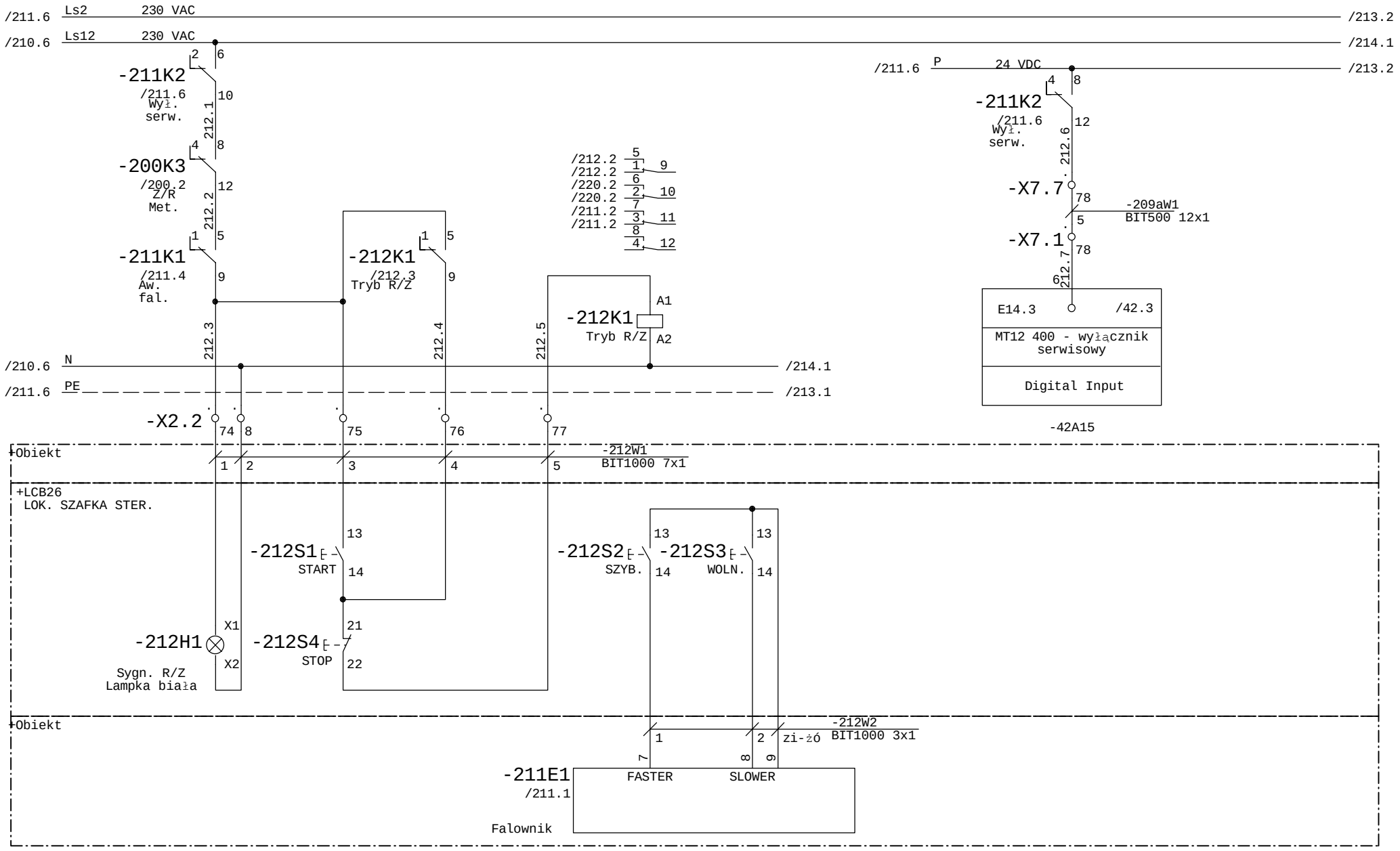

Faza Projektu	Proj. wykonawczy R8	Data 01.2014	Wykonawca	Obiekt	Nazwa rysunku	=SZAFA TGBT +
Numer Projektu	2013/10/GAĆ	Branża AKPiA	VINCI Environnement Polska	Modernizacja Zakładu Gospodarowania Odpadami ZGO Sp. z o.o. Gać 90, 55-200 Oława	T12 400 - śruba rewers.zasil. kom. ferm. nr 1 MT12 400 - silnik napędu	Rysunek 212
Opracował	inż. A. Krysiński		02-342 Warszawa Al. Jerozolimskie 162A		Schemat ideowy	z 411 rys.
Sprawdził	mgr. inż. B. Stachowiak					

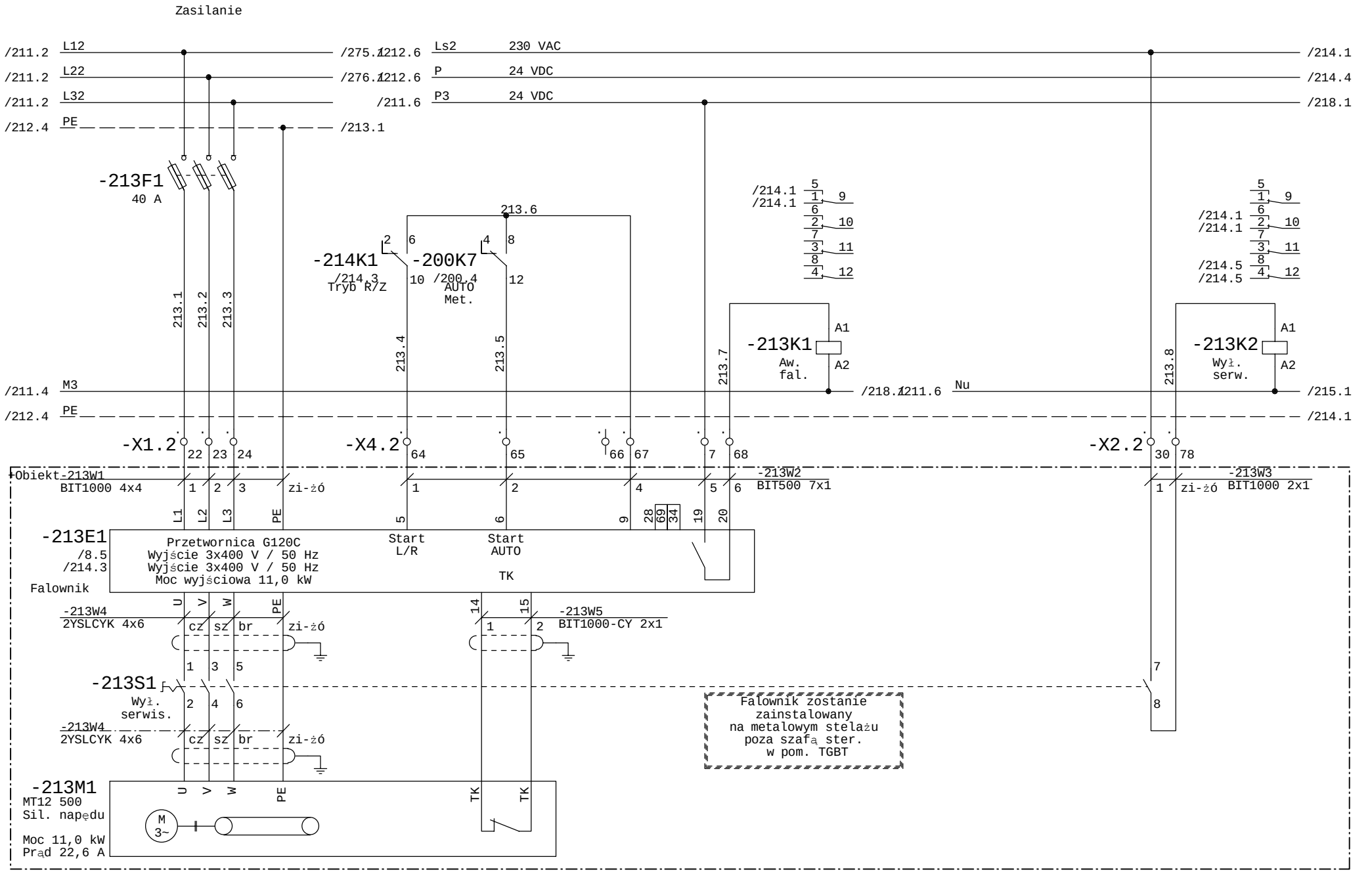

Faza Projektu	Proj. wykonawczy R8	Data 01.2014	Wykonawca	Obiekt	Nazwa rysunku	=SZAFA TGBT +
Numer Projektu	2013/10/GAĆ	Branża AKPiA	VINCI Environnement Polska	Modernizacja Zakładu Gospodarowania Odpadami ZGO Sp. z o.o. Gać 90, 55-200 Oława	T12 500 - śruba rewers.zasil. kom. ferm. nr 2 MT12 500 - silnik napędu	Rysunek 213
Opracował	inż. A. Krysiński		02-342 Warszawa Al. Jerozolimskie 162A		Schemat ideowy	z 411 rys.
Sprawdził	mgr. inż. B. Stachowiak					

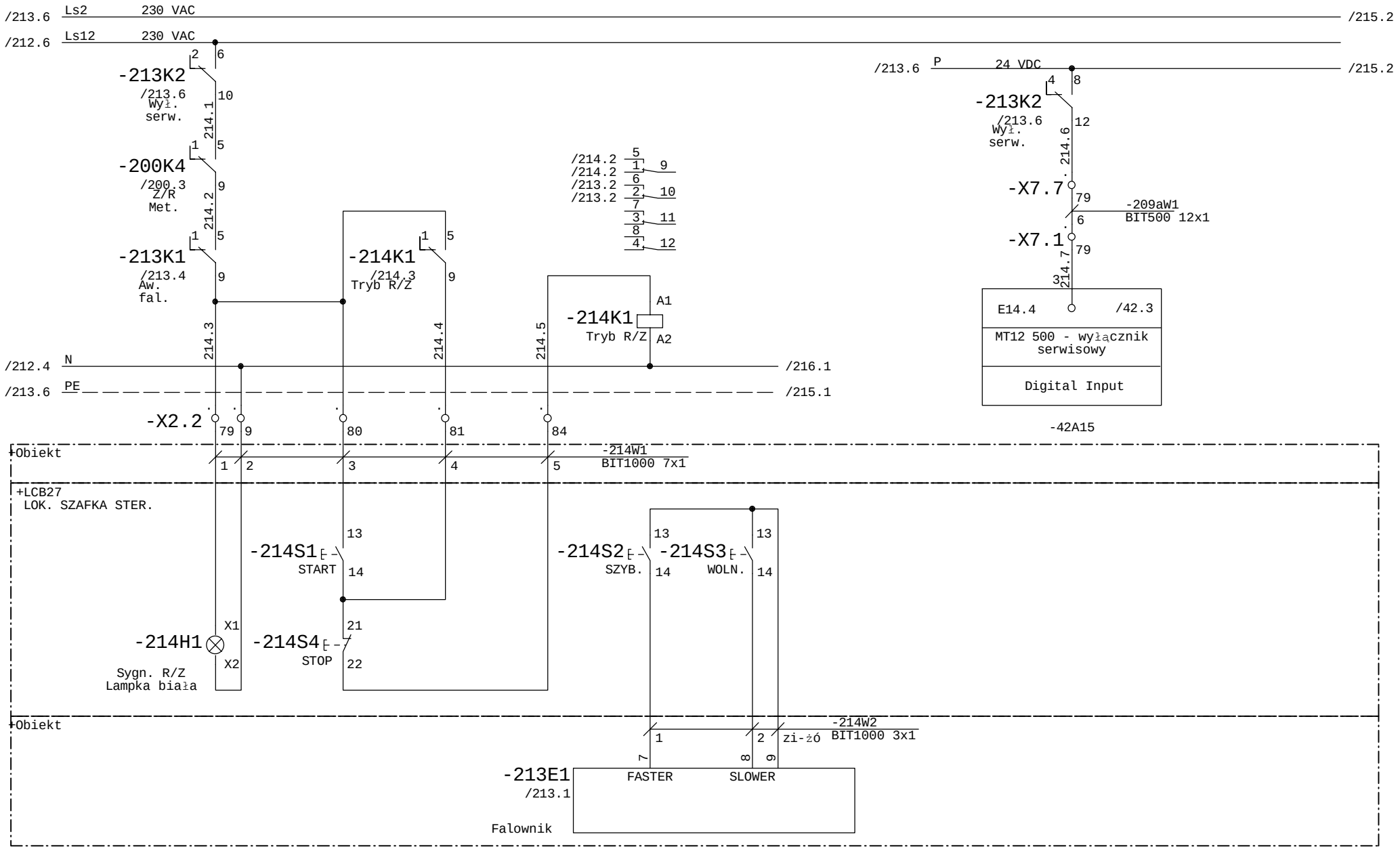

Faza Projektu	Proj. wykonawczy R8	Data 01.2014	Wykonawca	Obiekt	Nazwa rysunku	=SZAFA TGBT +
Numer Projektu	2013/10/GAĆ	Branża AKPiA	VINCI Environnement Polska	Modernizacja Zakładu Gospodarowania Odpadami ZGO Sp. z o.o. Gać 90, 55-200 Oława	T12 500 - śruba rewers.zasil. kom. ferm. nr 2 MT12 500 - silnik napędu	Rysunek 214
Opracował	inż. A. Krysiński		02-342 Warszawa Al. Jerozolimskie 162A		Schemat ideowy	z 411 rys.
Sprawdził	mgr. inż. B. Stachowiak					

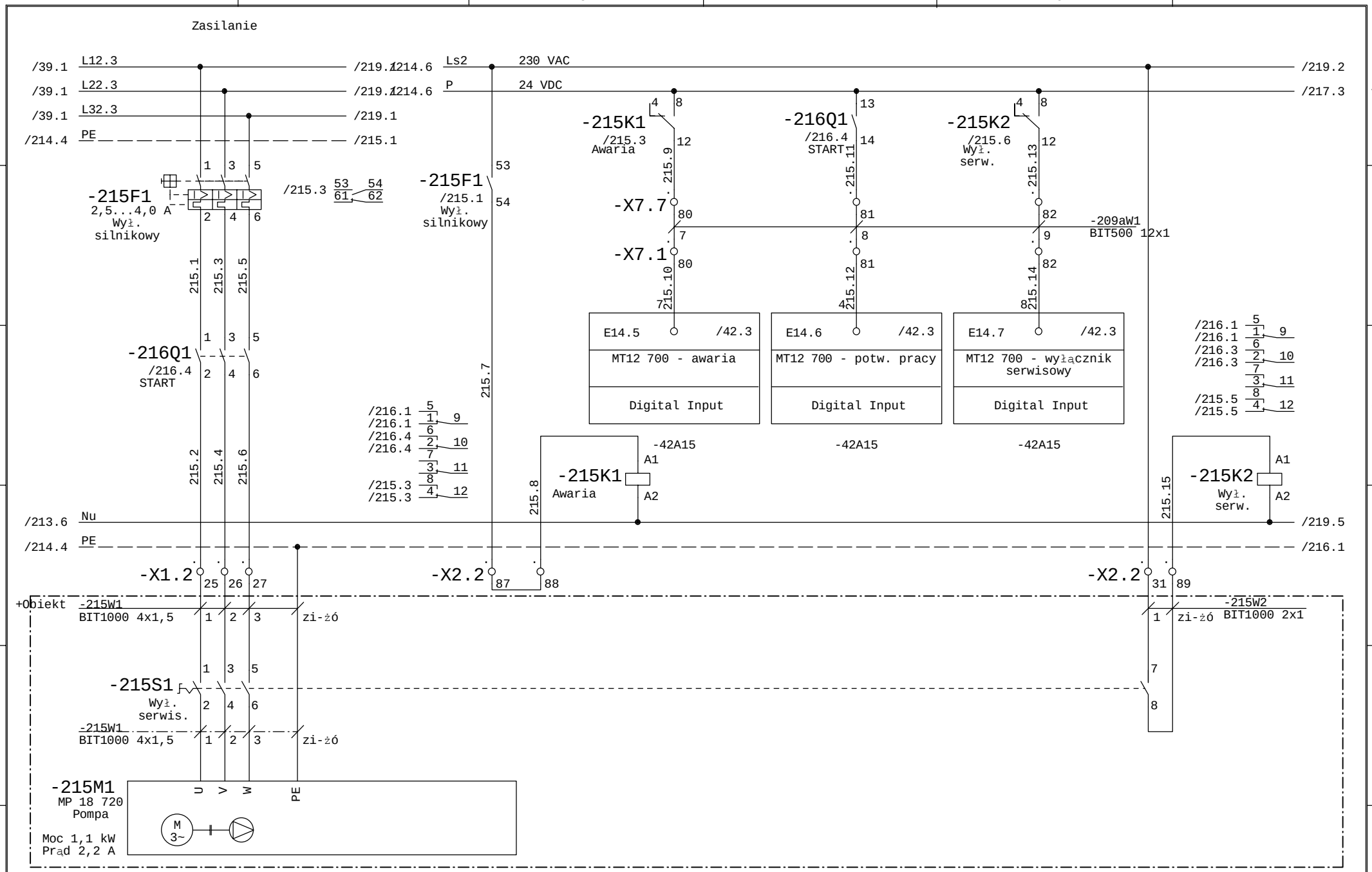

Faza Projektu	Proj. wykonawczy R8	Data 01.2014	Wykonawca	Obiekt	Nazwa rysunku	=SZAFA TGBT +
Numer Projektu	2013/10/GAĆ	Branża AKPiA	VINCI Environnement Polska	Modernizacja Zakładu Gospodarowania Odpadami ZGO Sp. z o.o. Gać 90, 55-200 Oława	P 18 720 - dozow. reag. odsiarczaj. FeCl3 MP 18 720 - pompa dozująca	Rysunek 215
Opracował	inż. A. Krysiński		02-342 Warszawa Al. Jerozolimskie 162A		Schemat ideowy	z 411 rys.
Sprawdził	mgr. inż. B. Stachowiak					

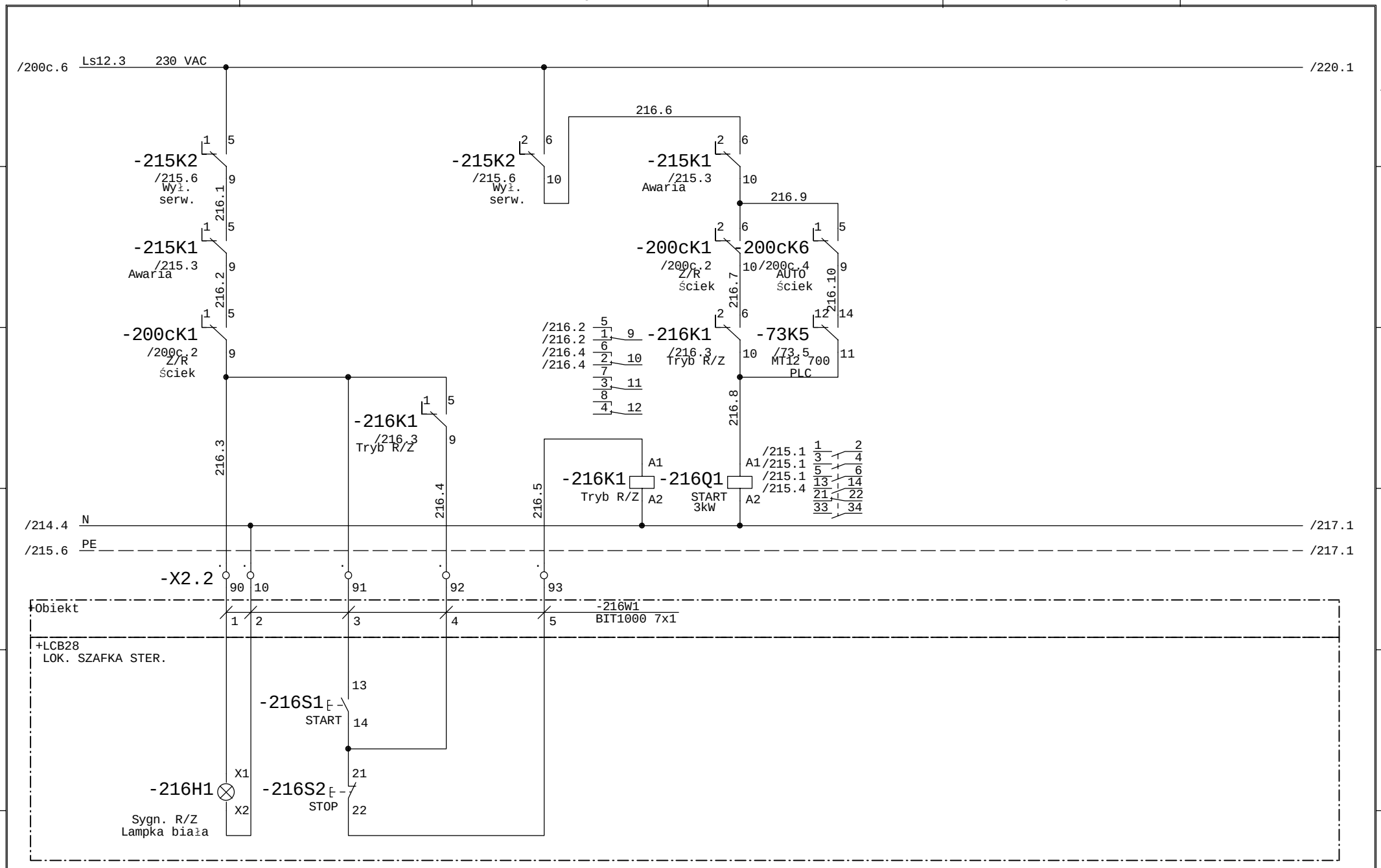

Faza Projektu	Proj. wykonawczy R8	Data 01.2014	Wykonawca	Obiekt	Nazwa rysunku	=SZAFA TGBT +
Numer Projektu	2013/10/GAĆ	Branża AKPiA	VINCI Environnement Polska	Modernizacja Zakładu Gospodarowania Odpadami ZGO Sp. z o.o.	P 18 720 - dozow. reag. odsiarczaj. FeCl3	Rysunek 216
Opracował	inż. A. Krysiński		02-342 Warszawa Al. Jerozolimskie 162A	Gać 90, 55-200 Oława	MP 18 720 - pompa dozująca	z 411 rys.
Sprawdził	mgr. inż. B. Stachowiak				Schemat ideowy	

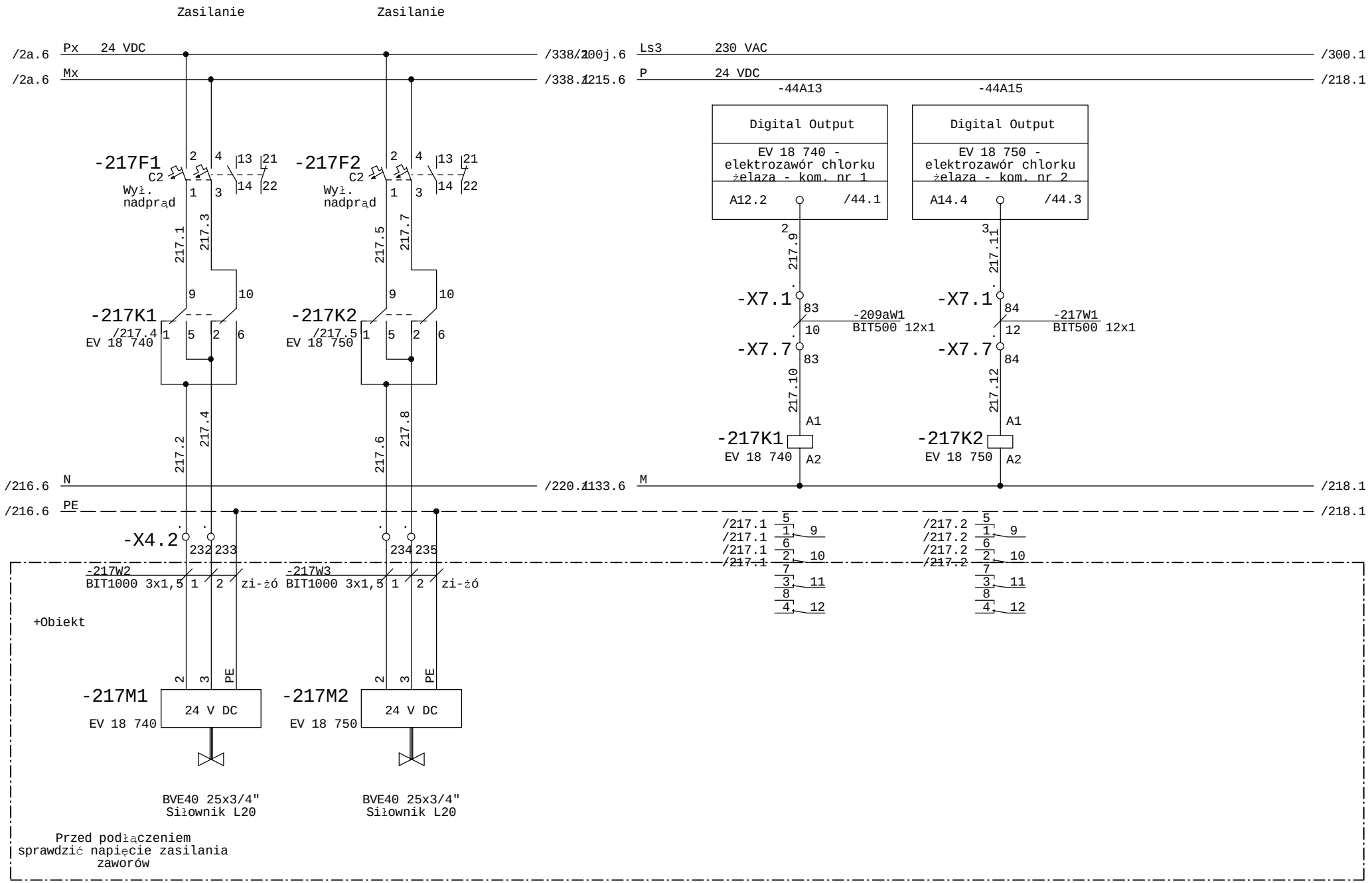

Faza Projektu	Proj. wykonawczy R8	Data 01.2014	Wykonawca	Obiekt	Nazwa rysunku	=SZAFA TGBT +
Numer Projektu	2013/10/GAĆ	Branża AKPiA	VINCI Environnement Polska	Modernizacja Zakładu Gospodarowania Odpadami ZGO Sp. z o.o. Gać 90, 55-200 Oława	EV 18 740 / 750 - elektrozawór Zbiornik chlorku żelaza FeCl3	Rysunek 217
Opracował	inż. A. Krysiński		02-342 Warszawa Al. Jerozolimskie 162A		Schemat ideowy	z 411 rys.
Sprawdził	mgr. inż. B. Stachowiak					

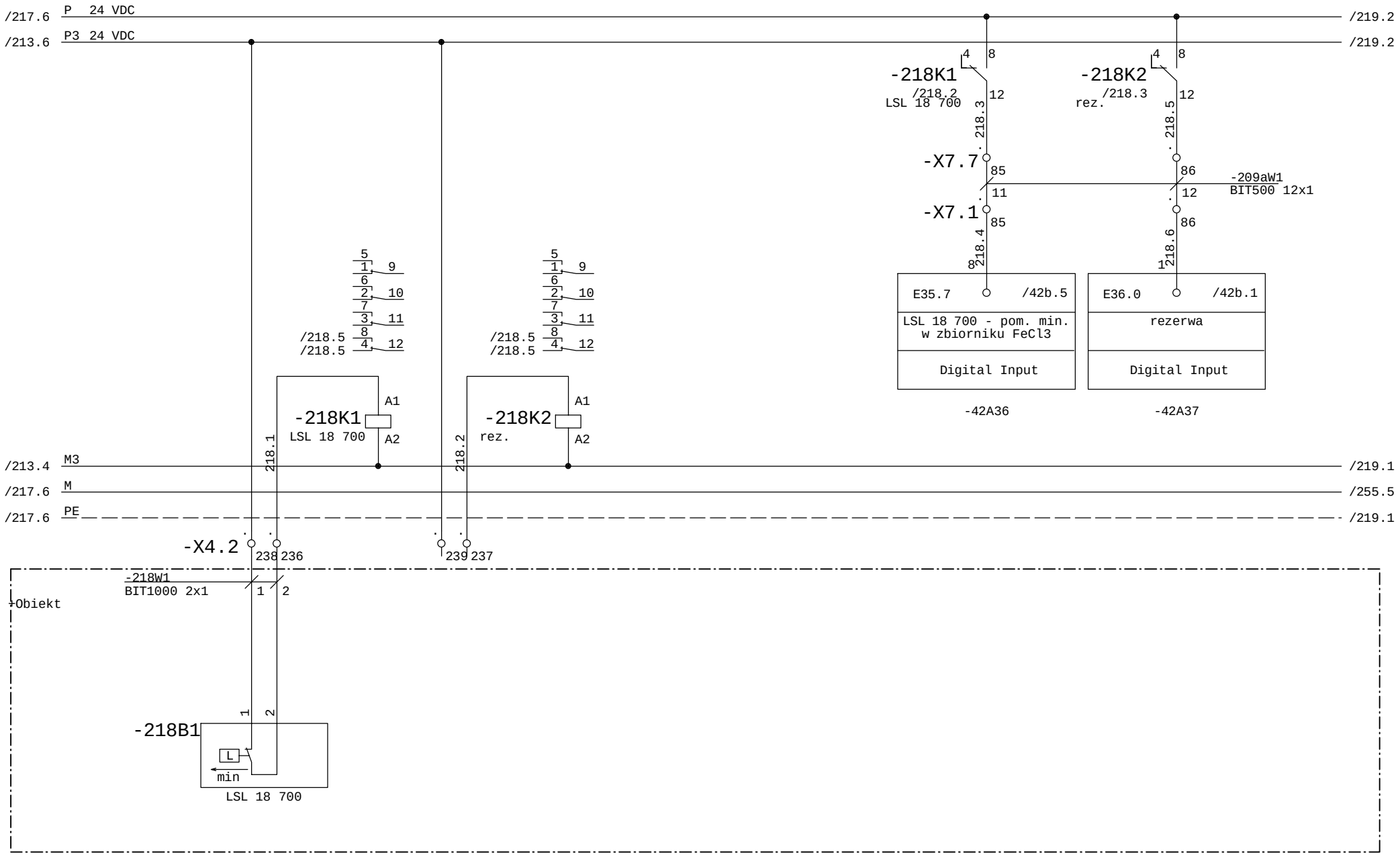

Faza Projektu	Proj. wykonawczy R8	Data 01.2014	Wykonawca	Obiekt	Nazwa rysunku	=SZAFA TGBT +
Numer Projektu	2013/10/GAĆ	Branża AKPiA	VINCI Environnement Polska	Modernizacja Zakładu Gospodarowania Odpadami ZGO Sp. z o.o. Gać 90, 55-200 Oława	Poziom minimalny Zbiornik chlorku żelaza FeCl3	Rysunek 218
Opracował	inż. A. Krysiński		02-342 Warszawa Al. Jerozolimskie 162A		Schemat ideowy	z 411 rys.
Sprawdził	mgr. inż. B. Stachowiak					

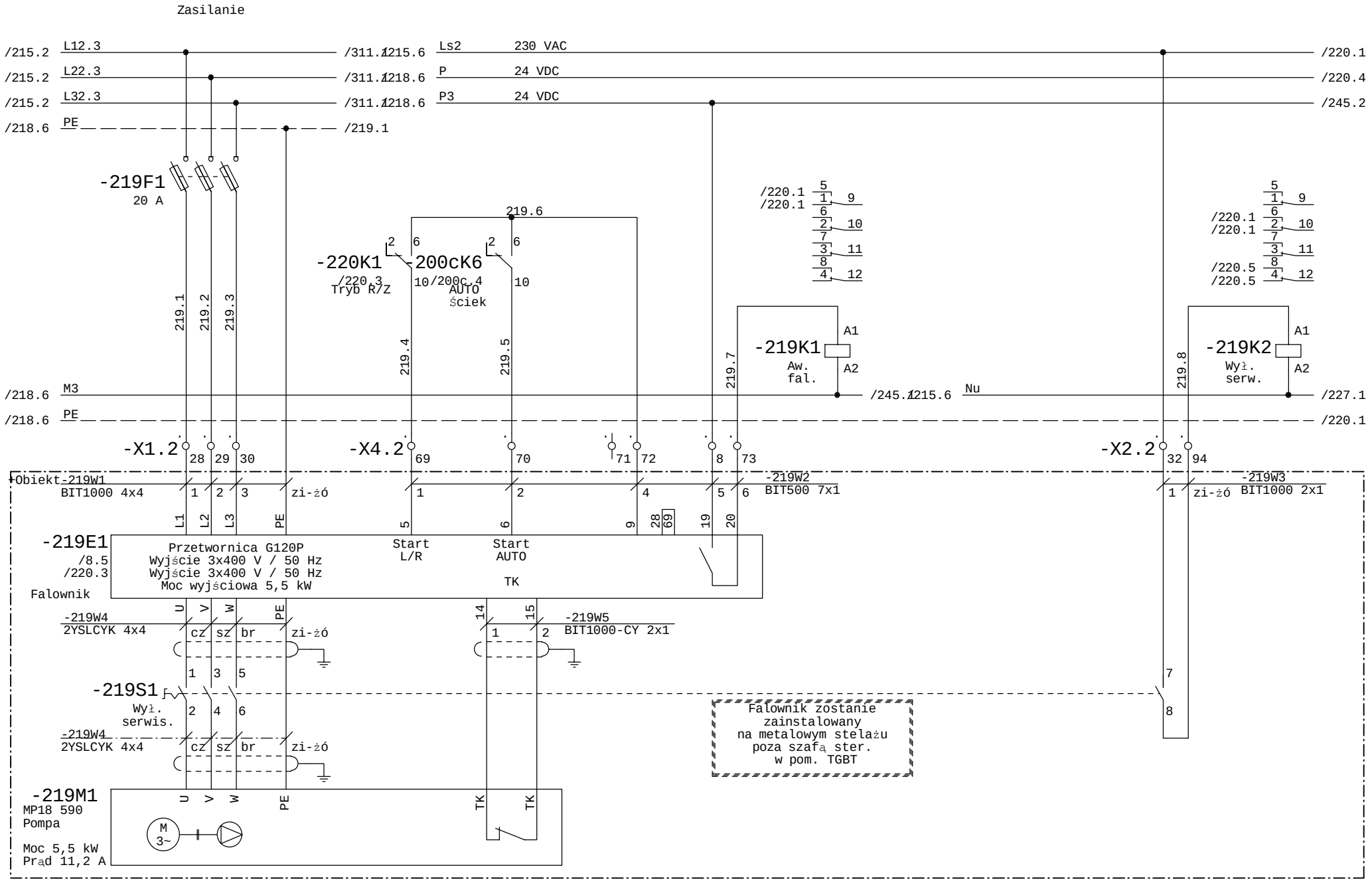

Faza Projektu	Proj. wykonawczy R8	Data 01.2014	Wykonawca	Obiekt	Nazwa rysunku	=SZAFA TGBT +
Numer Projektu	2013/10/GAĆ	Branża AKPiA	VINCI Environnement Polska	Modernizacja Zakładu Gospodarowania Odpadami ZGO Sp. z o.o. Gać 90, 55-200 Oława	P18 590 - pompa odcieku odwirowanego MP18 590 - pompa	Rysunek 219
Opracował	inż. A. Krysiński		02-342 Warszawa Al. Jerozolimskie 162A		Schemat ideowy	z 411 rys.
Sprawdził	mgr. inż. B. Stachowiak					

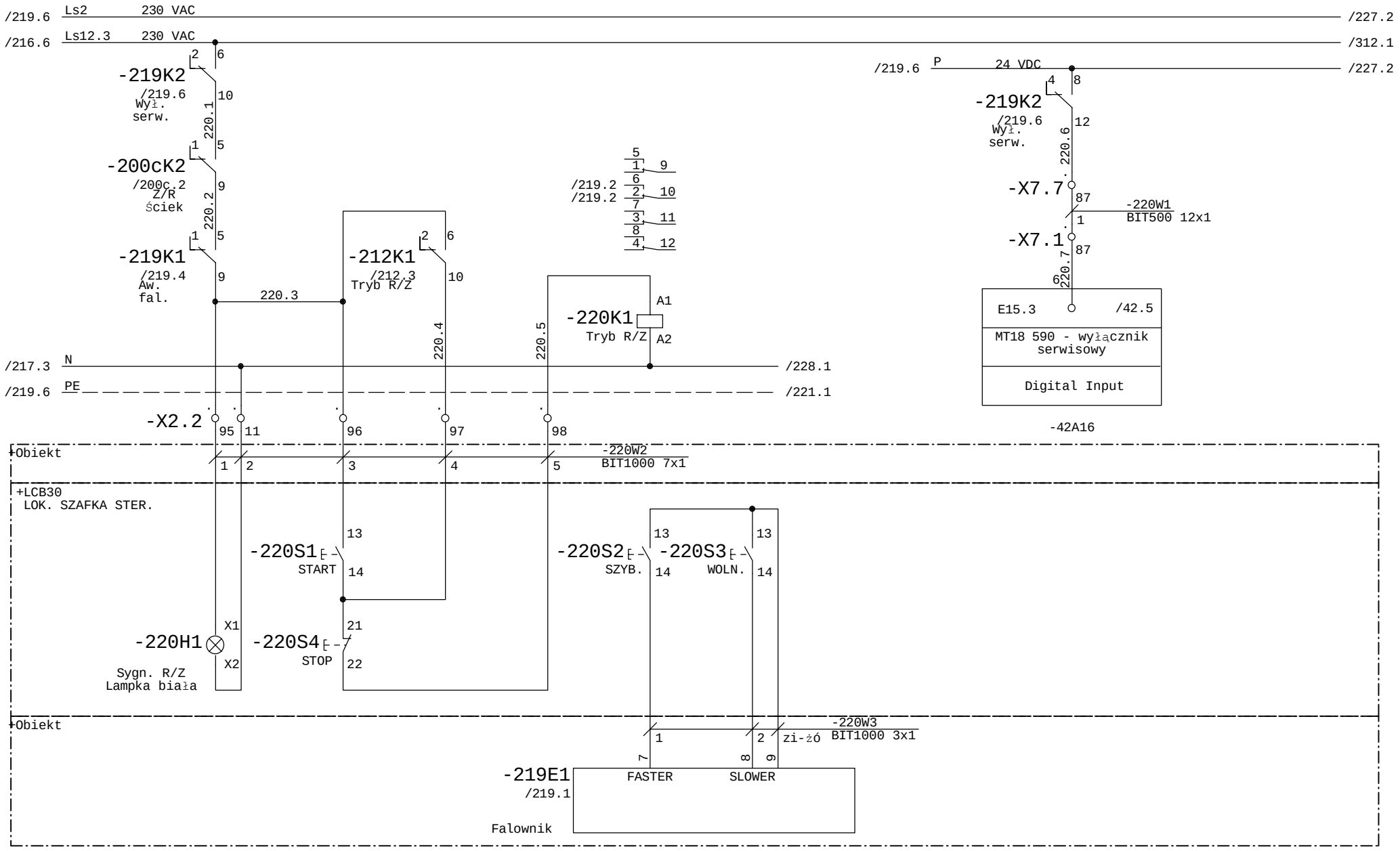

Faza Projektu	Proj. wykonawczy R8	Data 01.2014	Wykonawca	Obiekt	Nazwa rysunku
Numer Projektu	2013/10/GAĆ	Branża AKPiA	VINCI Environnement Polska	Modernizacja Zakładu Gospodarowania Odpadami ZGO Sp. z o.o. Gać 90, 55-200 Oława	P18 590 - pompa odcieku odwirowanego MP18 590 - pompa
Opracował	inż. A. Krysiński		02-342 Warszawa Al. Jerozolimskie 162A		Schemat ideowy
Sprawdził	mgr. inż. B. Stachowiak				

=SZAFA TGBT
+

Rysunek 220
z 411 rys.

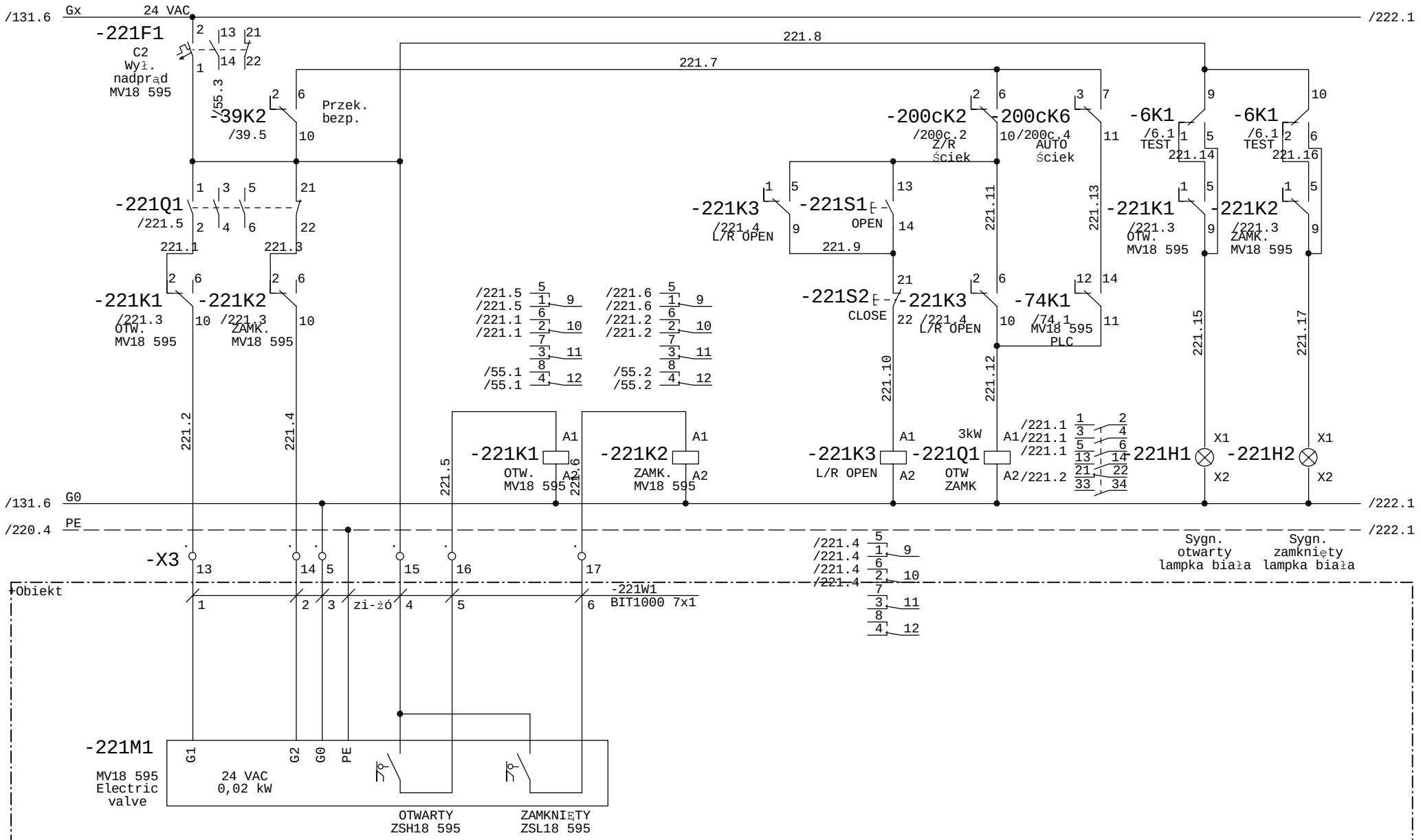

Faza Projektu	Proj. wykonawczy R8	Data 01.2014	Wykonawca	Obiekt	Nazwa rysunku	=SZAFA TGBT +
Numer Projektu	2013/10/GAĆ	Branża AKPiA	VINCI Environnement Polska	Modernizacja Zakładu Gospodarowania Odpadami ZGO Sp. z o.o. Gać 90, 55-200 Oława	EV18 595 - ściek odwirowany MV18 595 - zawór elektryczny	Rysunek 221
Opracował	inż. A. Krysiński		02-342 Warszawa Al. Jerozolimskie 162A		Schemat ideowy	z 411 rys.
Sprawdził	mgr. inż. B. Stachowiak					

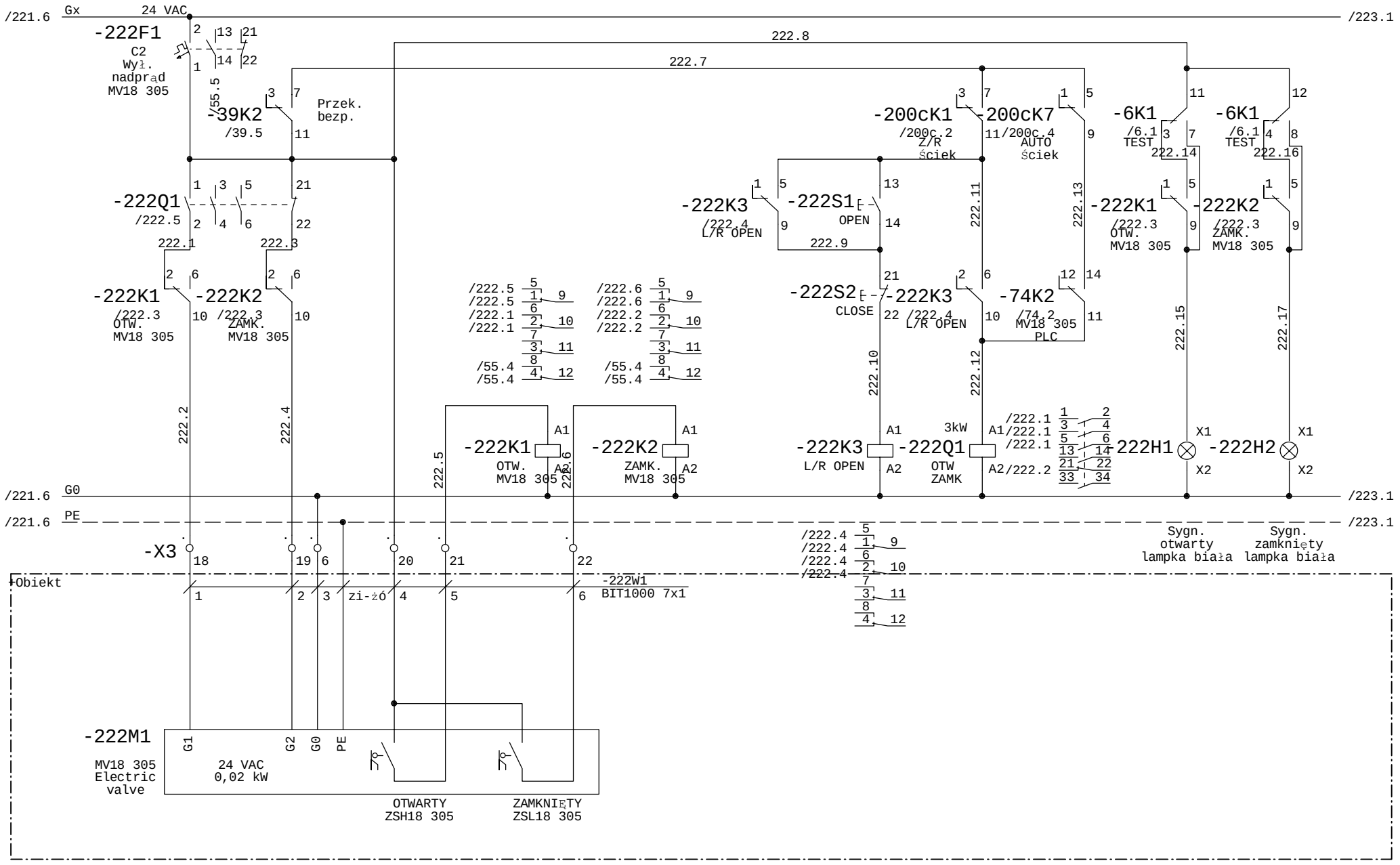

Faza Projektu	Proj. wykonawczy R8	Data 01.2014	Wykonawca	Obiekt	Nazwa rysunku	=SZAFA TGBT +
Numer Projektu	2013/10/GAĆ	Branża AKPiA	VINCI Environnement Polska	Modernizacja Zakładu Gospodarowania Odpadami ZGO Sp. z o.o. Gać 90, 55-200 Oława	EV18 305 - ściek odwir. do komory nr 1 MV18 305 - zawór elektryczny	Rysunek 222
Opracował	inż. A. Krysiński		02-342 Warszawa Al. Jerozolimskie 162A		Schemat ideowy	z 411 rys.
Sprawdził	mgr. inż. B. Stachowiak					

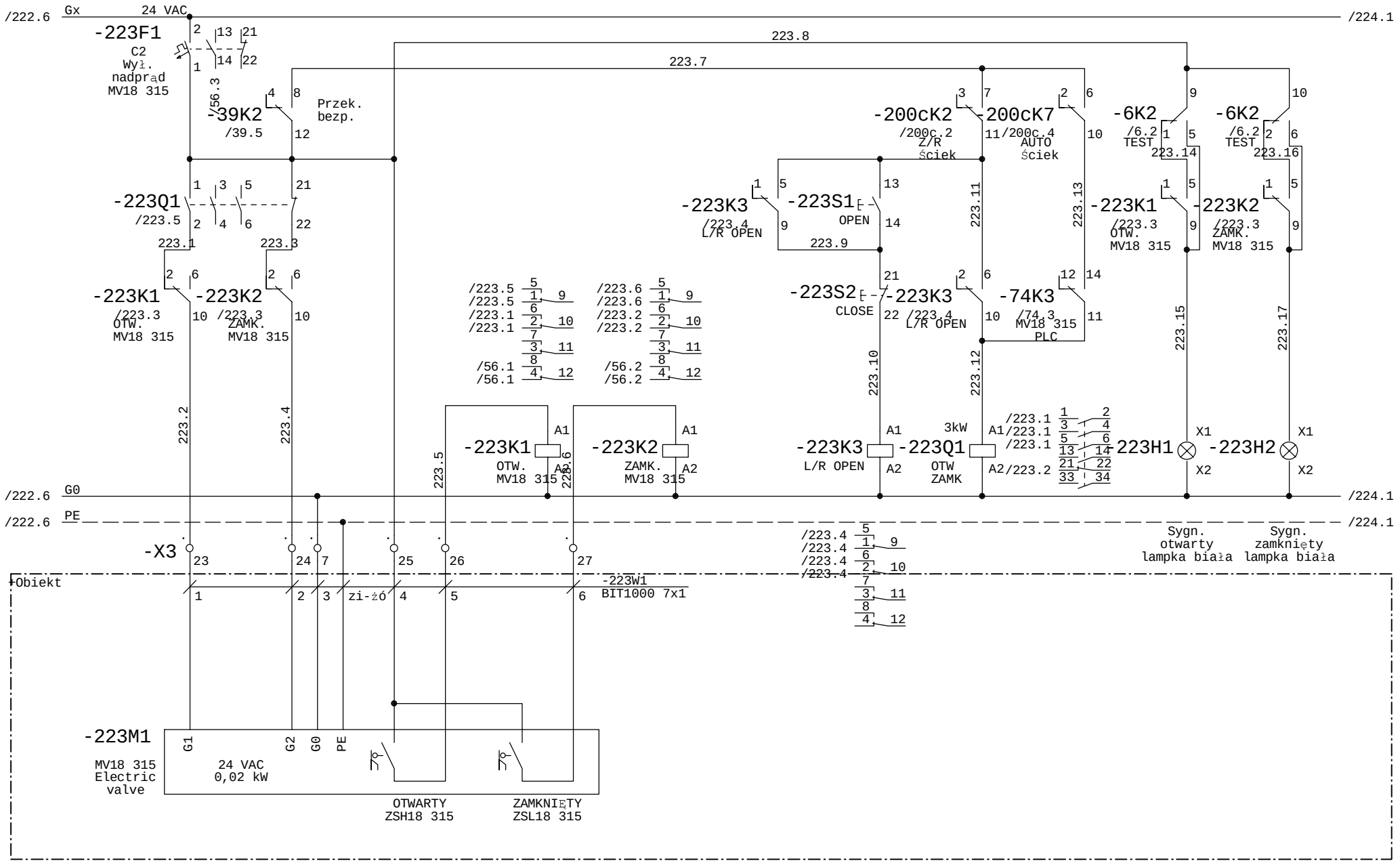

Faza Projektu	Proj. wykonawczy R8	Data 01.2014	Wykonawca	Obiekt	Nazwa rysunku	=SZAFA TGBT +
Numer Projektu	2013/10/GAĆ	Branża AKPiA	VINCI Environnement Polska	Modernizacja Zakładu Gospodarowania Odpadami ZGO Sp. z o.o. Gać 90, 55-200 Oława	EV18 315 - ściek odwir. do komory nr 2 MV18 315 - zawór elektryczny	Rysunek 223
Opracował	inż. A. Krysiński		02-342 Warszawa Al. Jerozolimskie 162A		Schemat ideowy	z 411 rys.
Sprawdził	mgr. inż. B. Stachowiak					

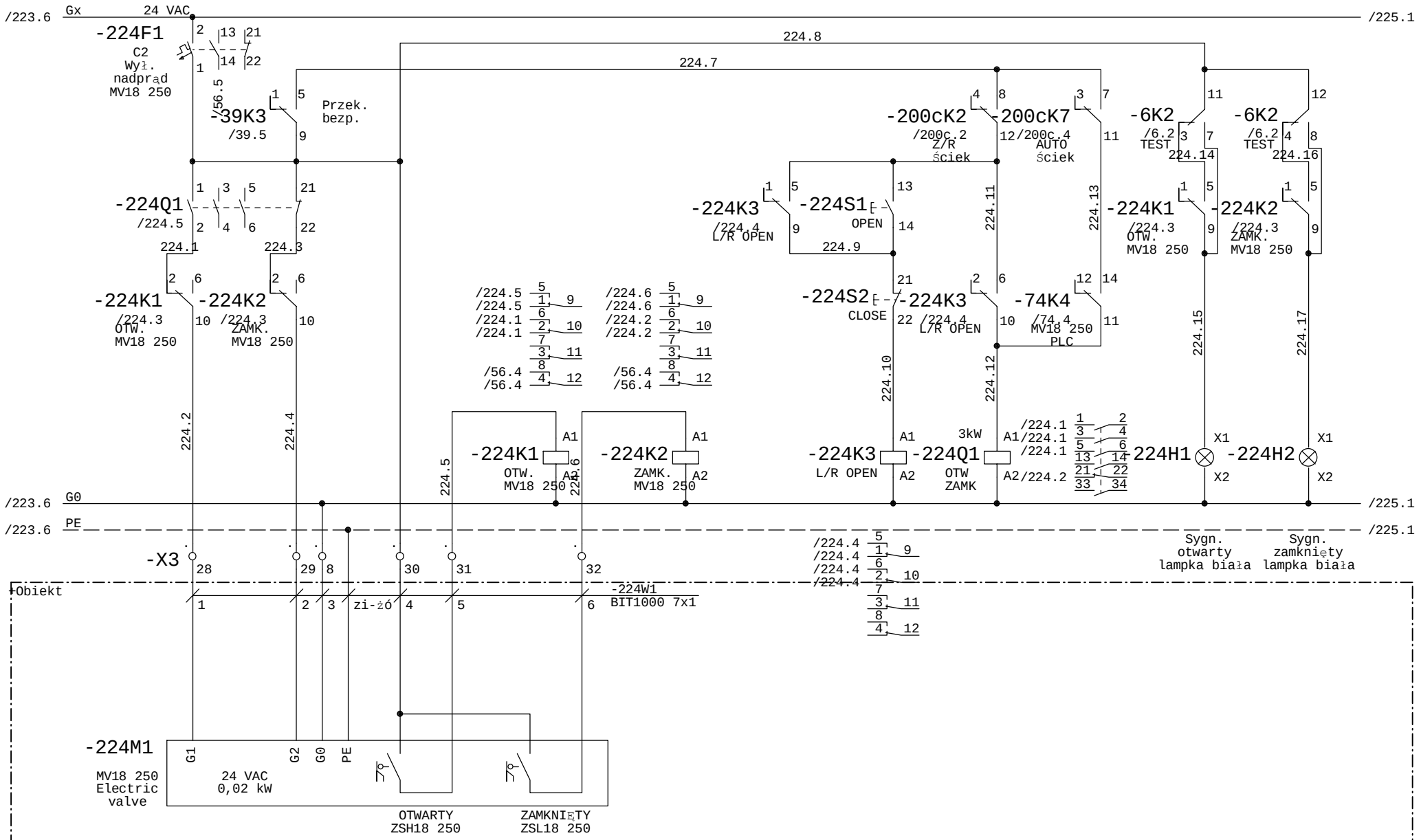

Faza Projektu	Proj. wykonawczy R8	Data 01.2014	Wykonawca	Obiekt	Nazwa rysunku	=SZAFA TGBT +
Numer Projektu	2013/10/GAĆ	Branża AKPiA	VINCI Environnement Polska	Modernizacja Zakładu Gospodarowania Odpadami ZGO Sp. z o.o. Gać 90, 55-200 Oława	EV18 250 - odciek z pras / ściek odwirowany MV18 250 - zawór elektryczny	Rysunek 224
Opracował	inż. A. Krysiński		02-342 Warszawa Al. Jerozolimskie 162A		Schemat ideowy	z 411 rys.
Sprawdził	mgr. inż. B. Stachowiak					

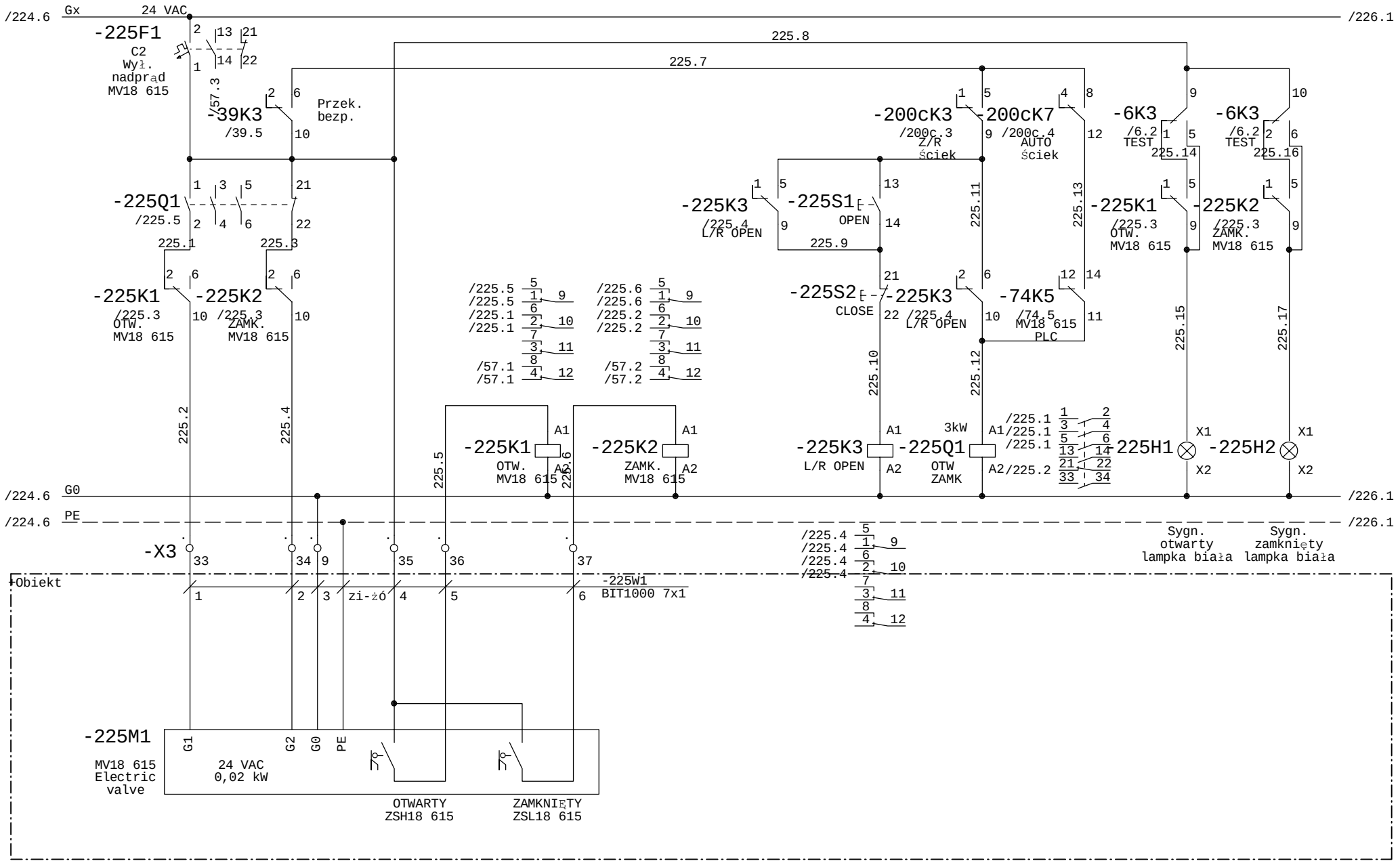

Faza Projektu	Proj. wykonawczy R8	Data 01.2014	Wykonawca	Obiekt	Nazwa rysunku	=SZAFA TGBT +
Numer Projektu	2013/10/GAĆ	Branża AKPiA	VINCI Environnement Polska	Modernizacja Zakładu Gospodarowania Odpadami ZGO Sp. z o.o. Gać 90, 55-200 Oława	EV18 615 - woda do komory nr 1 MV18 615 - zawór elektryczny	Rysunek 225
Opracował	inż. A. Krysiński		02-342 Warszawa Al. Jerozolimskie 162A		Schemat ideowy	z 411 rys.
Sprawdził	mgr. inż. B. Stachowiak					

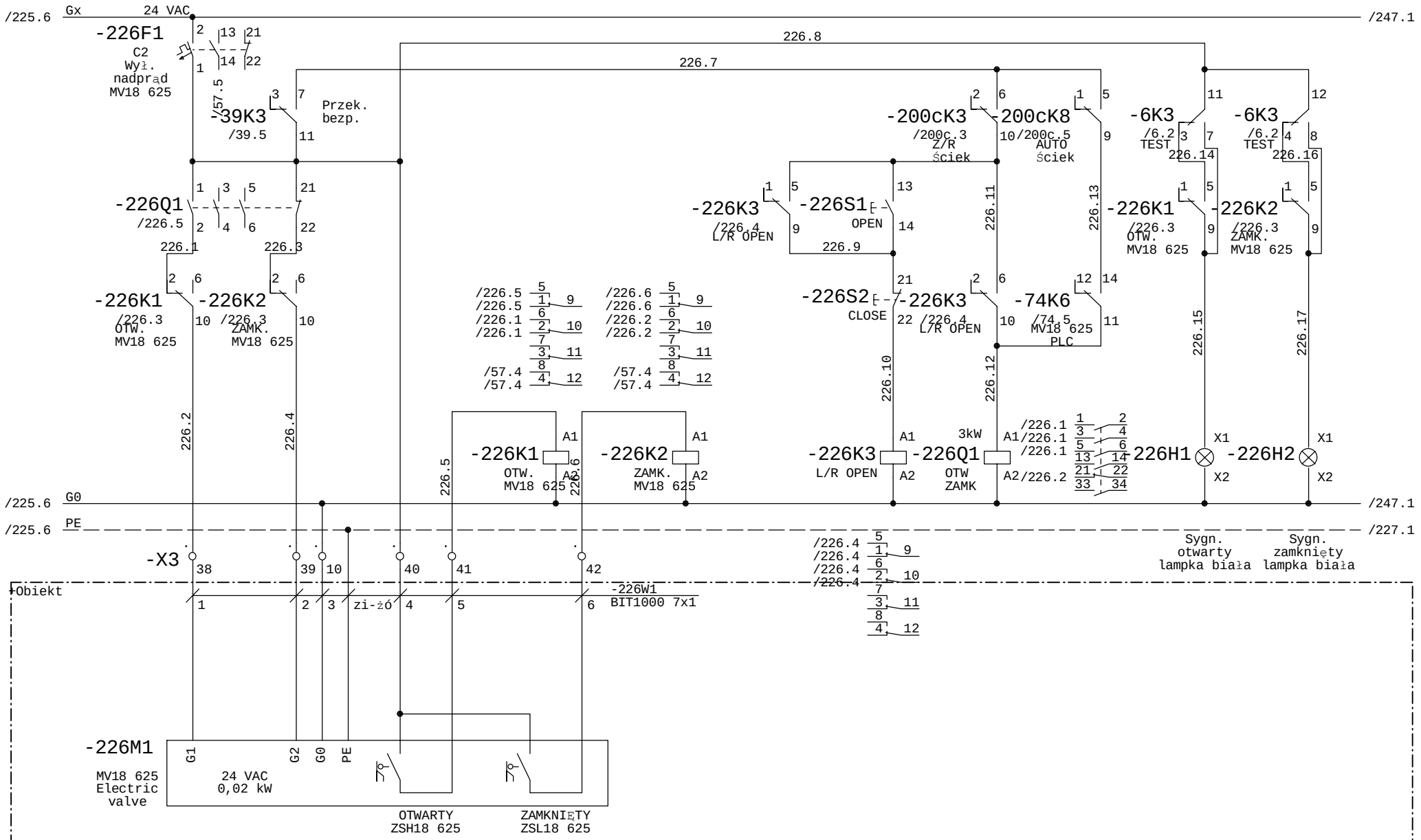

Faza Projektu	Proj. wykonawczy R8	Data 01.2014	Wykonawca	Obiekt	Nazwa rysunku	=SZAFA TGBT +
Numer Projektu	2013/10/GAĆ	Branża AKPiA	VINCI Environnement Polska	Modernizacja Zakładu Gospodarowania Odpadami ZGO Sp. z o.o. Gać 90, 55-200 Oława	EV18 625 - woda do komory nr 2 MV18 625 - zawór elektryczny	Rysunek 226
Opracował	inż. A. Krysiński		02-342 Warszawa Al. Jerozolimskie 162A		Schemat ideowy	z 411 rys.
Sprawdził	mgr. inż. B. Stachowiak					

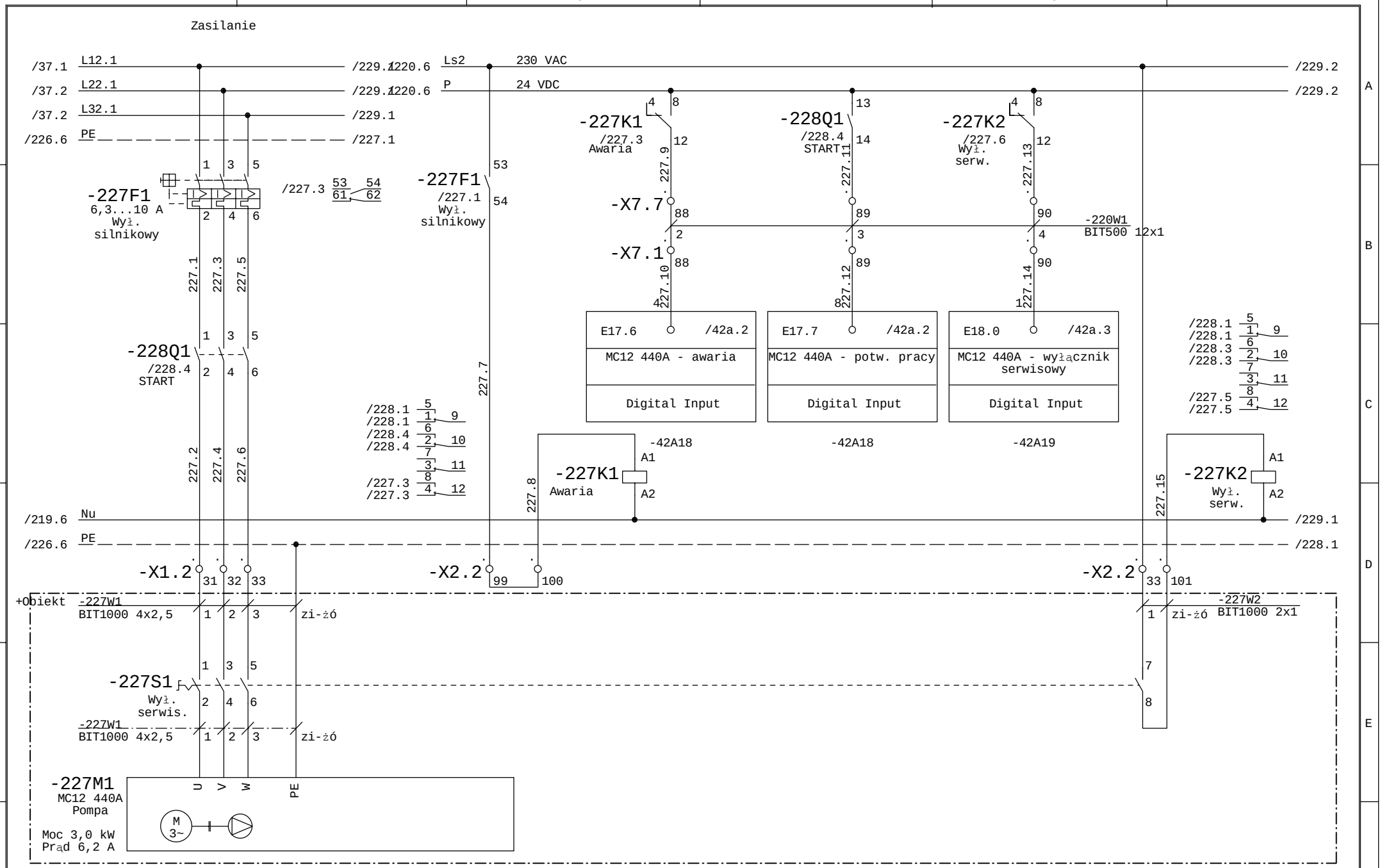

Faza Projektu	Proj. wykonawczy R8	Data 01.2014	Wykonawca	Obiekt	Nazwa rysunku	=SZAFA TGBT +
Numer Projektu	2013/10/GAĆ	Branża AKPiA	VINCI Environnement Polska	Modernizacja Zakładu Gospodarowania Odpadami ZGO Sp. z o.o. Gać 90, 55-200 Oława	C12 440 - centrala hydr. kom. ferm. nr 1 MC12 440A - pompa recyrkulacji oleju	Rysunek 227
Opracował	inż. A. Krysiński		02-342 Warszawa Al. Jerozolimskie 162A		Schemat ideowy	z 411 rys.
Sprawdził	mgr. inż. B. Stachowiak					

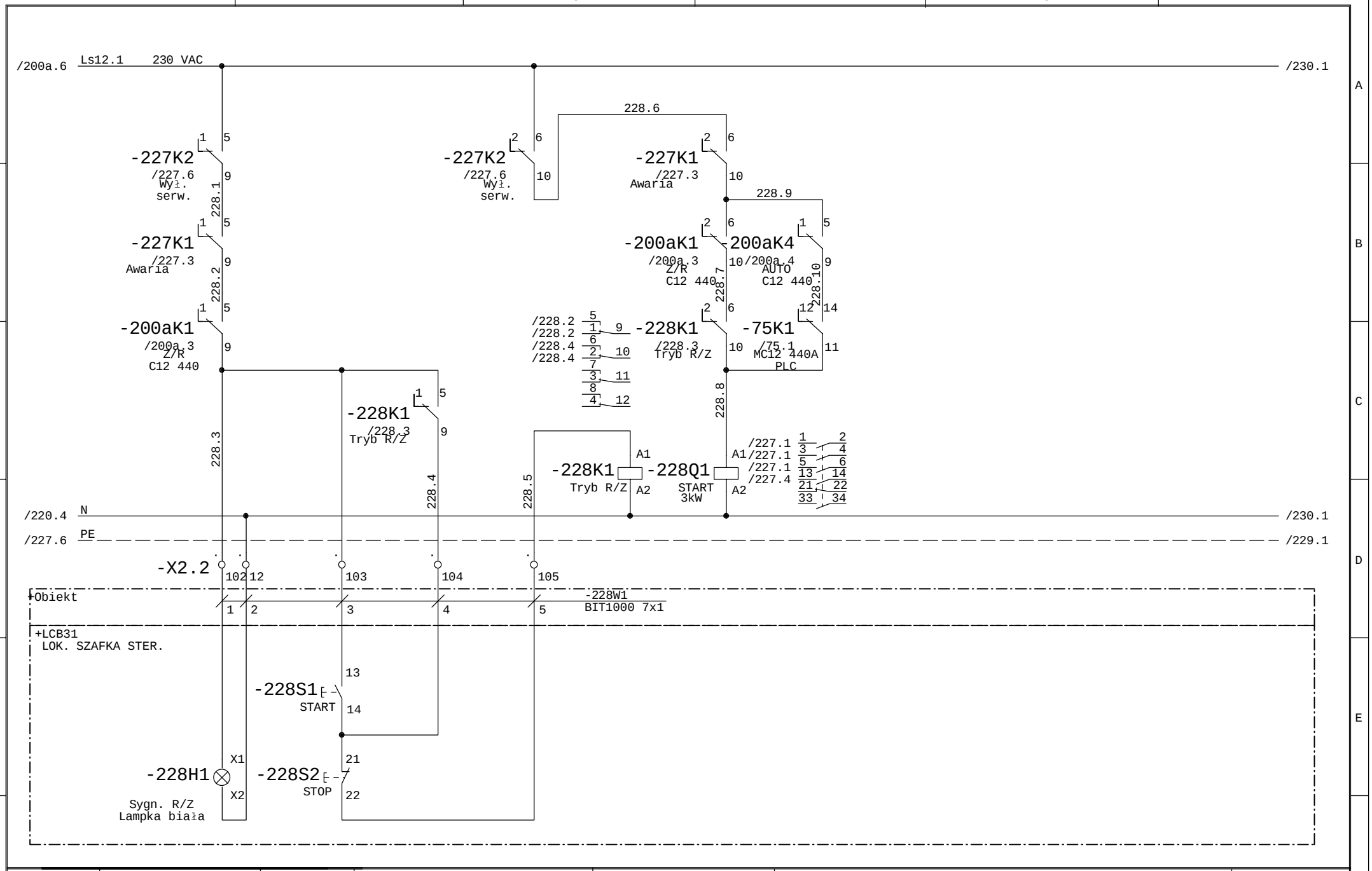

Faza Projektu	Proj. wykonawczy R8	Data 01.2014	Wykonawca	Obiekt	Nazwa rysunku	=SZAFA TGBT +
Numer Projektu	2013/10/GAĆ	Branża AKPiA	VINCI Environnement Polska	Modernizacja Zakładu Gospodarowania Odpadami ZGO Sp. z o.o. Gać 90, 55-200 Oława	C12 440 - centrala hydr. kom. ferm. nr 1 MC12 440A - pompa recyrkulacji oleju	Rysunek 228
Opracował	inż. A. Krysiński		02-342 Warszawa Al. Jerozolimskie 162A		Schemat ideowy	z 411 rys.
Sprawdził	mgr. inż. B. Stachowiak					

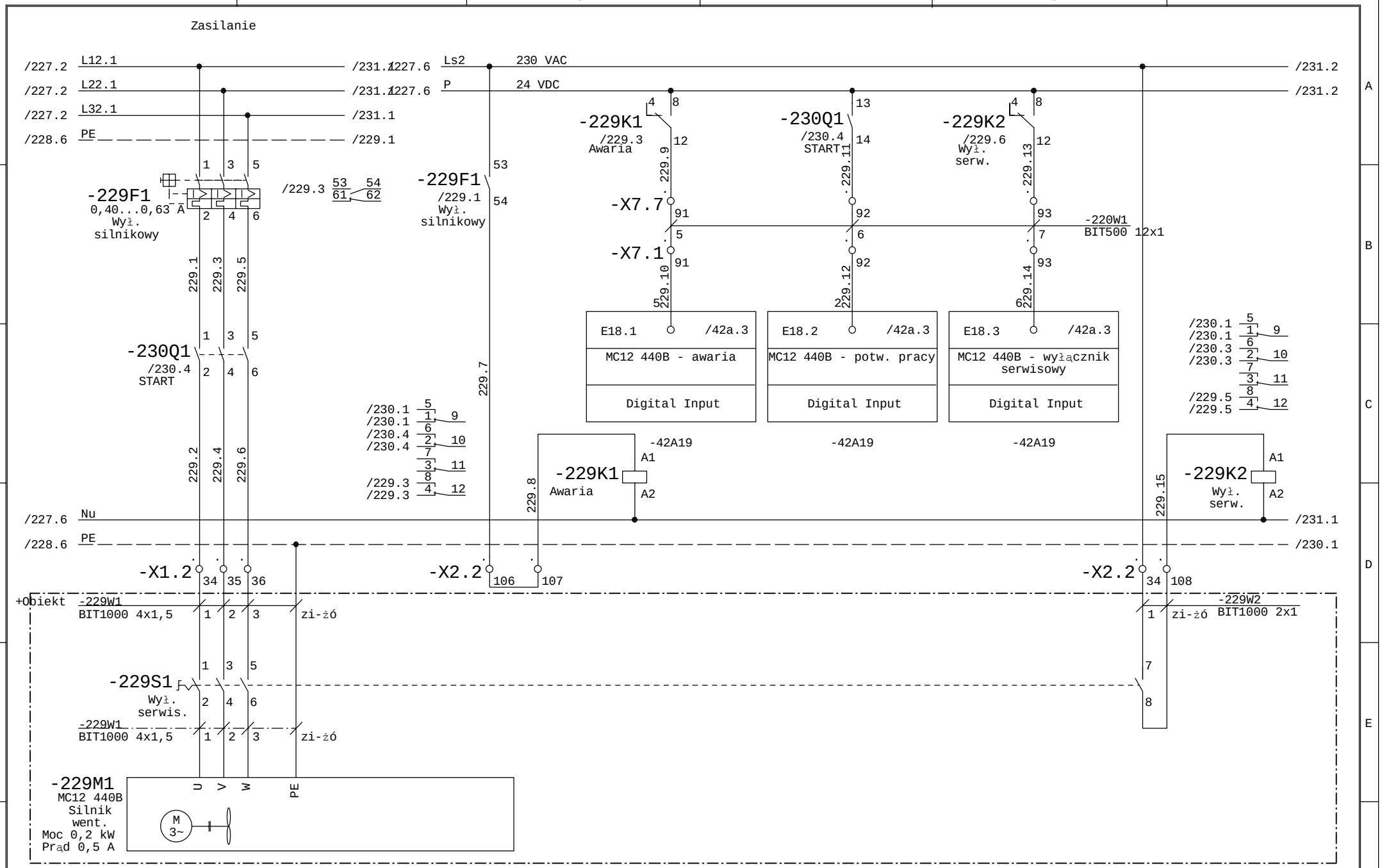

Faza Projektu	Proj. wykonawczy R8	Data 01.2014	Wykonawca	Obiekt	Nazwa rysunku	=SZAFA TGBT +
Numer Projektu	2013/10/GAĆ	Branża AKPiA	VINCI Environnement Polska	Modernizacja Zakładu Gospodarowania Odpadami ZGO Sp. z o.o.	C12 440 - centrala hydr. kom. ferm. nr 1	Rysunek 229
Opracował	inż. A. Krysiński		02-342 Warszawa Al. Jerozolimskie 162A	Gać 90, 55-200 Oława	MC12 440B - wentylator	z 411 rys.
Sprawdził	mgr. inż. B. Stachowiak				Schemat ideowy	

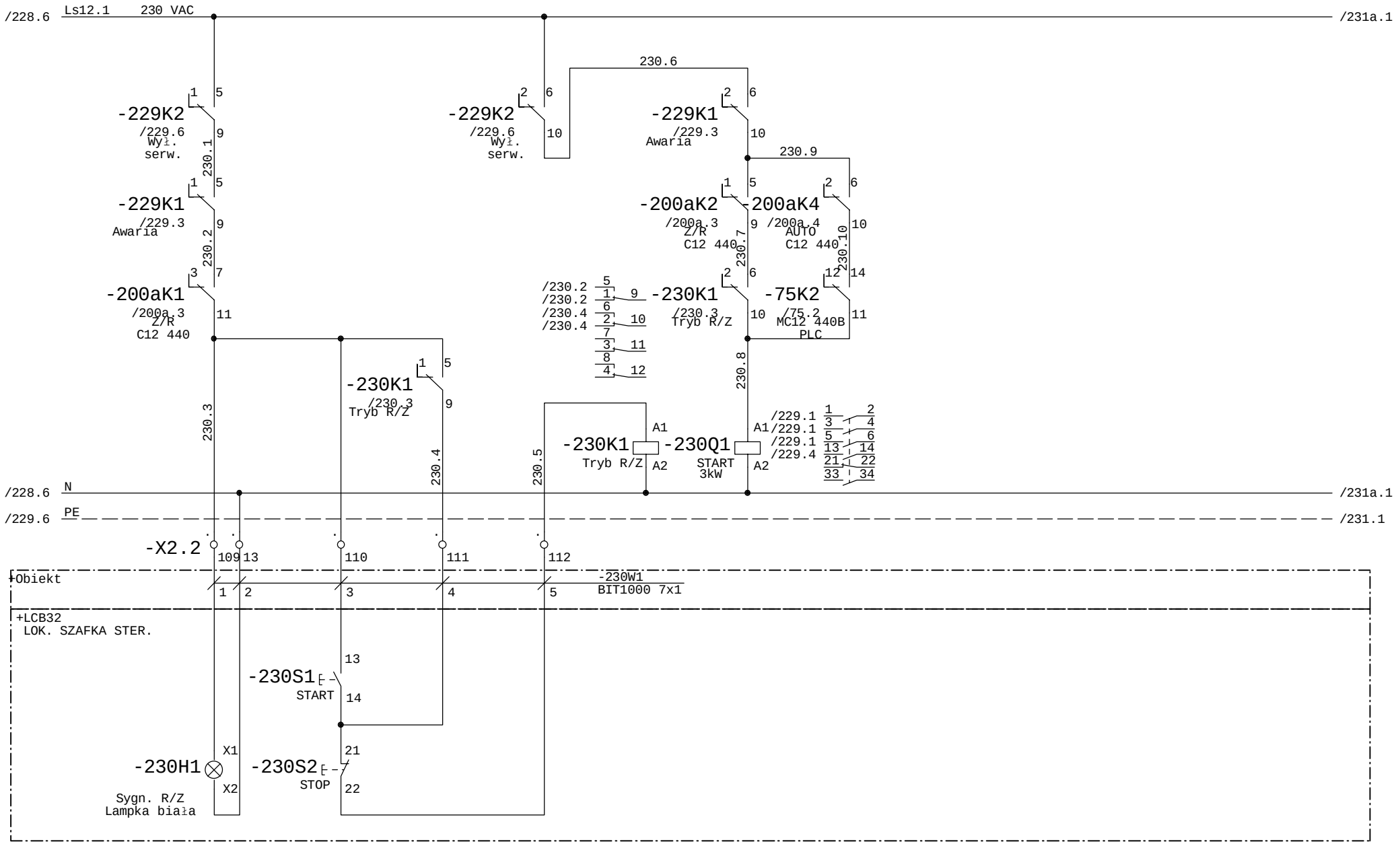

Faza Projektu	Proj. wykonawczy R8	Data 01.2014	Wykonawca	Obiekt	Nazwa rysunku	=SZAFA TGBT +
Numer Projektu	2013/10/GAĆ	Branża AKPiA	VINCI Environnement Polska	Modernizacja Zakładu Gospodarowania Odpadami ZGO Sp. z o.o. Gać 90, 55-200 Oława	C12 440 - centrala hydr. kom. ferm. nr 1 MC12 440B - wentylator	Rysunek 230
Opracował	inż. A. Krysiński		02-342 Warszawa Al. Jerozolimskie 162A		Schemat ideowy	z 411 rys.
Sprawdził	mgr. inż. B. Stachowiak					

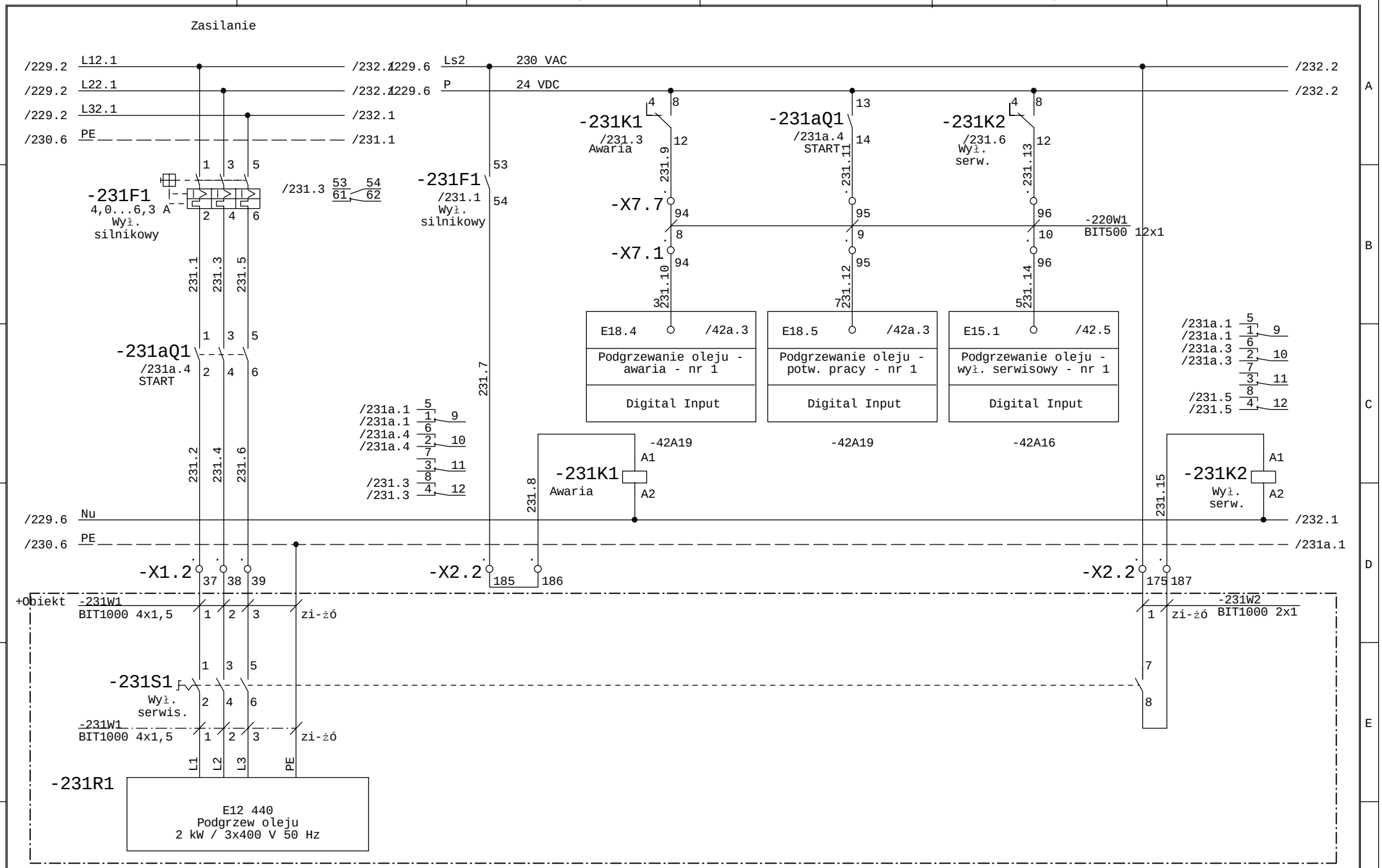

Faza Projektu	Proj. wykonawczy R8	Data 01.2014	Wykonawca	Obiekt	Nazwa rysunku	=SZAFA TGBT +
Numer Projektu	2013/10/GAĆ	Branża AKPiA	VINCI Environnement Polska	Modernizacja Zakładu Gospodarowania Odpadami ZGO Sp. z o.o. Gać 90, 55-200 Oława	C12 440 - centrala hydr. kom. ferm. nr 1 E12 440 podgrzewanie oleju	Rysunek 231
Opracował	inż. A. Krysiński		02-342 Warszawa Al. Jerozolimskie 162A		Schemat ideowy	z 411 rys.
Sprawdził	mgr. inż. B. Stachowiak					

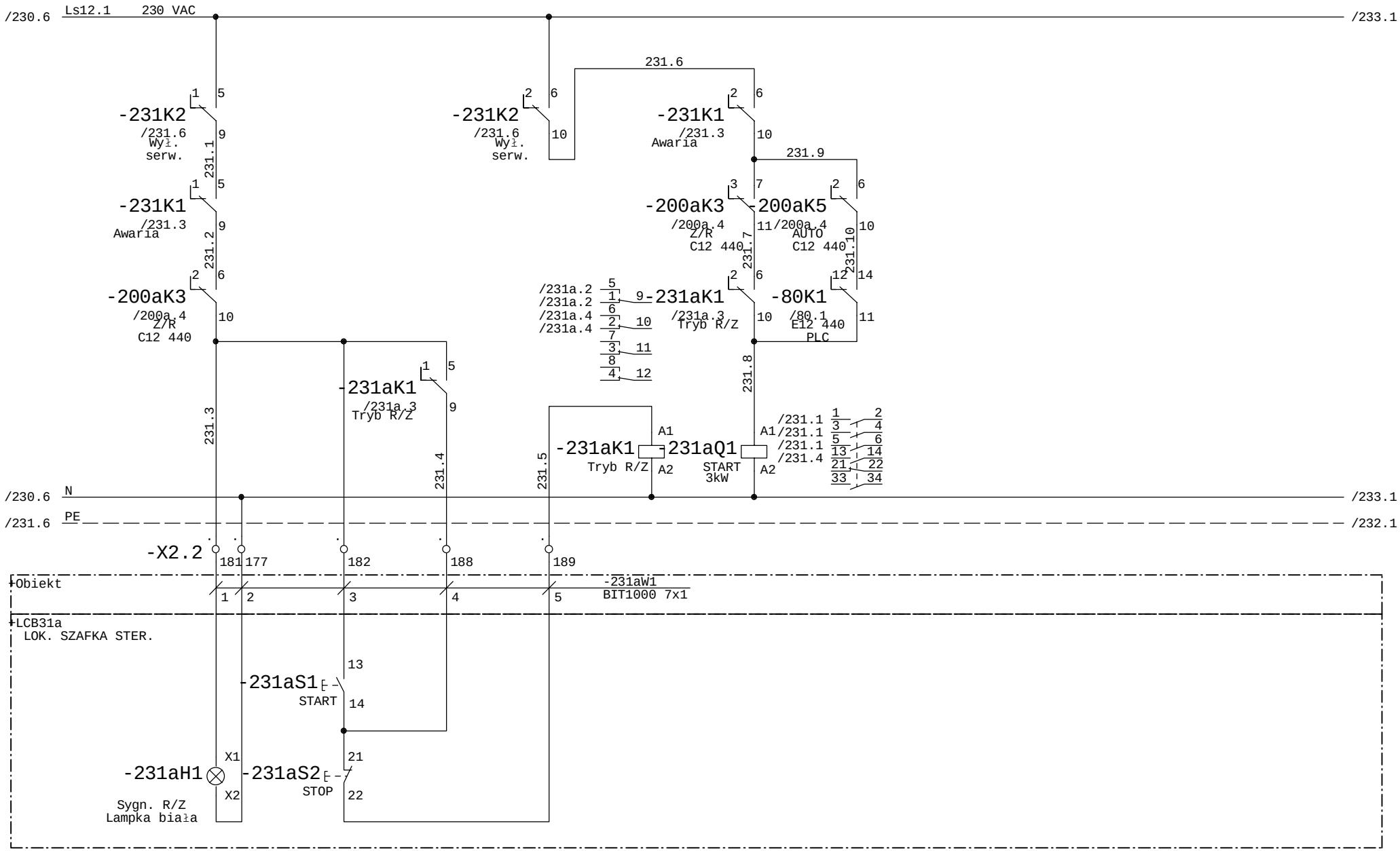

Faza Projektu	Proj. wykonawczy R8	Data 01.2014	Wykonawca	Obiekt	Nazwa rysunku	=SZAFA TGBT +
Numer Projektu	2013/10/GAĆ	Branża AKPiA	VINCI Environnement Polska	Modernizacja Zakładu Gospodarowania Odpadami ZGO Sp. z o.o. Gać 90, 55-200 Oława	C12 440 - centrala hydr. kom. ferm. nr 1 E12 440 podgrzewanie oleju	Rysunek 231a
Opracował	inż. A. Krysiński		02-342 Warszawa Al. Jerozolimskie 162A		Schemat ideowy	z 411 rys.
Sprawdził	mgr. inż. B. Stachowiak					

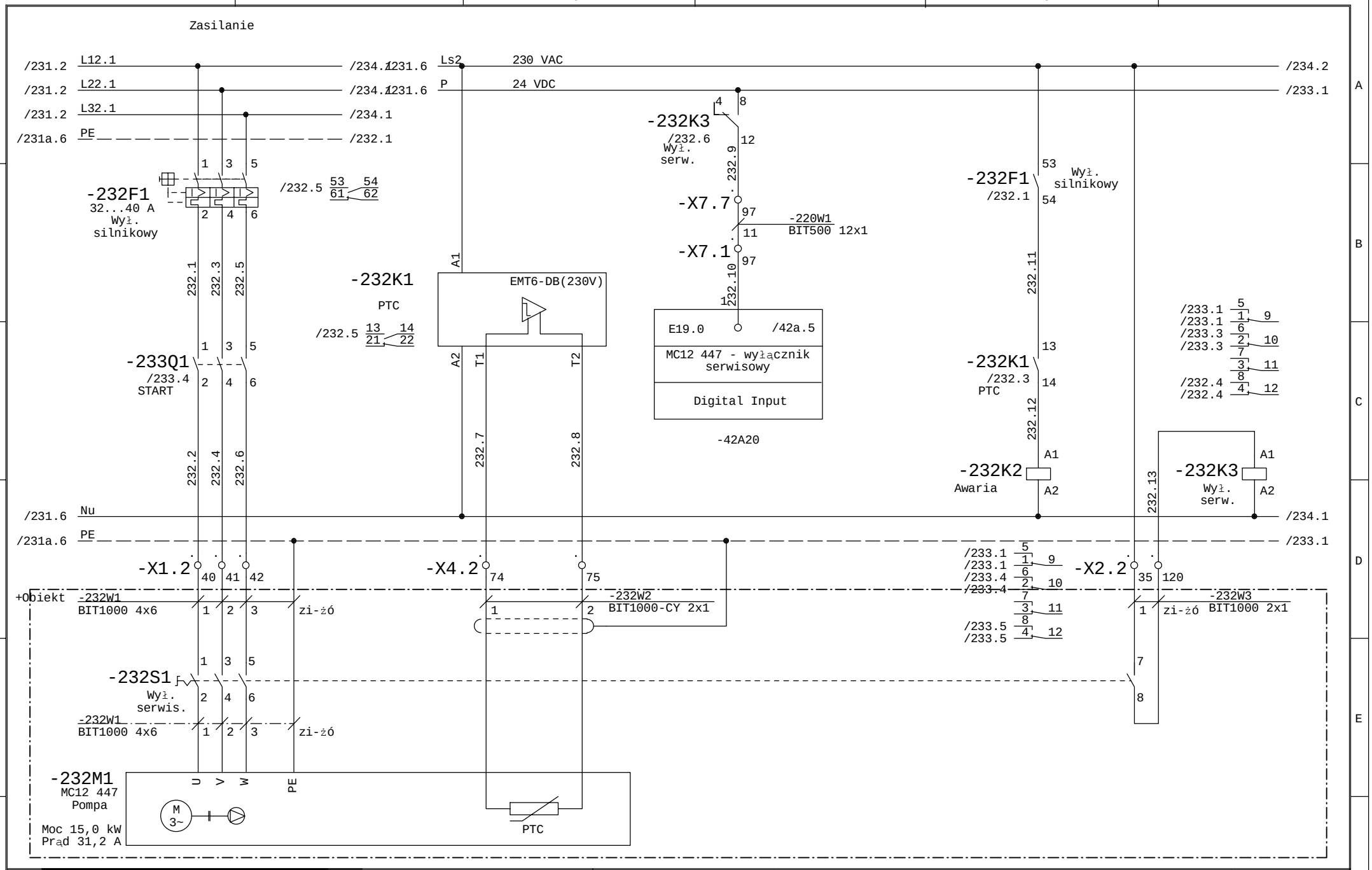

Faza Projektu	Proj. wykonawczy R8	Data 01.2014	Wykonawca	Obiekt	Nazwa rysunku
Numer Projektu	2013/10/GAĆ	Branża AKPiA	VINCI Environnement Polska	Modernizacja Zakładu Gospodarowania Odpadami ZGO Sp. z o.o.	C12 440 - centrala hydr. kom. ferm. nr 1 MC12 447 - pompa hydr. obw. inokulacji
Opracował	inż. A. Krysiński		02-342 Warszawa Al. Jerozolimskie 162A	Gać 90, 55-200 Oława	Schemat ideowy
Sprawdził	mgr. inż. B. Stachowiak				

=SZAFA TGBT
+

Rysunek 232
z 411 rys.

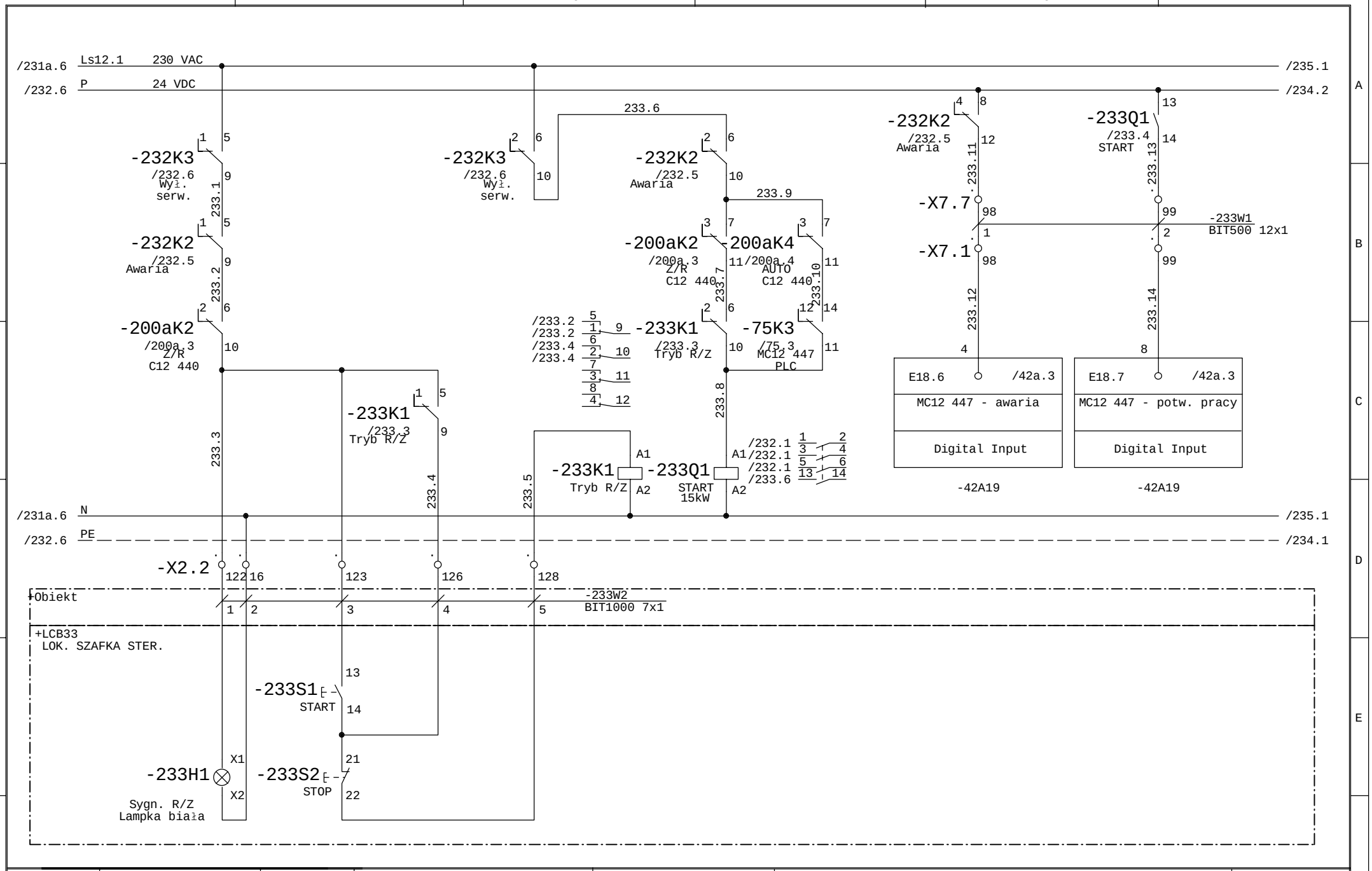

Faza Projektu	Proj. wykonawczy R8	Data 01.2014	Wykonawca	Obiekt	Nazwa rysunku	=SZAFA TGBT +
Numer Projektu	2013/10/GAĆ	Branża AKPiA	VINCI Environnement Polska	Modernizacja Zakładu Gospodarowania Odpadami ZGO Sp. z o.o. Gać 90, 55-200 Oława	C12 440 - centrala hydr. kom. ferm. nr 1 MC12 447 - pompa hydr. obw. inokulacji	Rysunek 233
Opracował	inż. A. Krysiński		02-342 Warszawa Al. Jerozolimskie 162A		Schemat ideowy	z 411 rys.
Sprawdził	mgr. inż. B. Stachowiak					

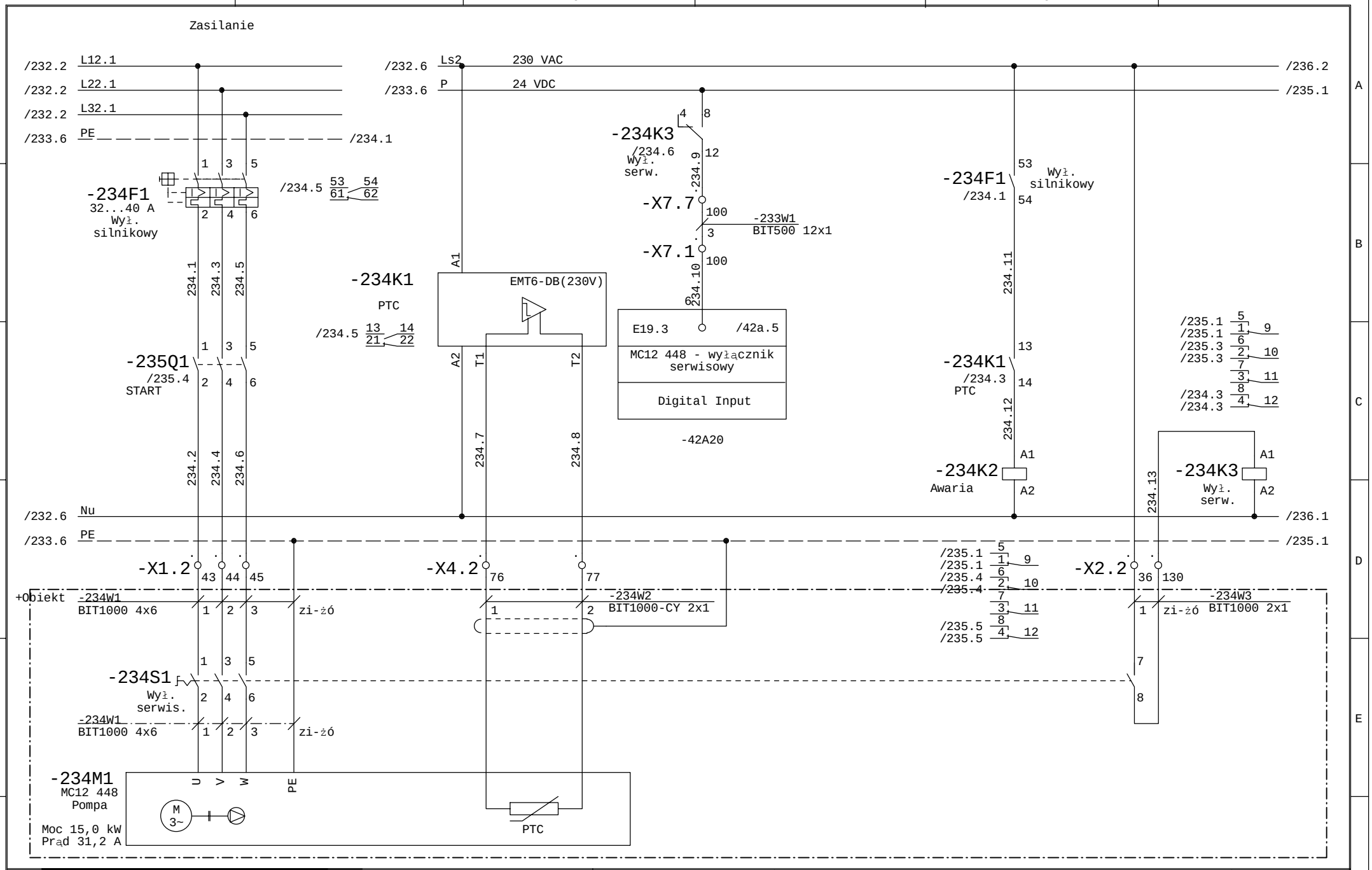

Faza Projektu	Proj. wykonawczy R8	Data 01.2014	Wykonawca	Obiekt	Nazwa rysunku
Numer Projektu	2013/10/GAĆ	Branża AKPiA	VINCI Environnement Polska	Modernizacja Zakładu Gospodarowania Odpadami ZGO Sp. z o.o.	C12 440 - centrala hydr. kom. ferm. nr 1
Opracował	inż. A. Krysiński		02-342 Warszawa Al. Jerozolimskie 162A	Gać 90, 55-200 Oława	MC12 448 - pompa hydr. obw. ekstrakcji
Sprawdził	mgr. inż. B. Stachowiak				Schemat ideowy

=SZAFA TGBT
+

Rysunek 234
z 411 rys.

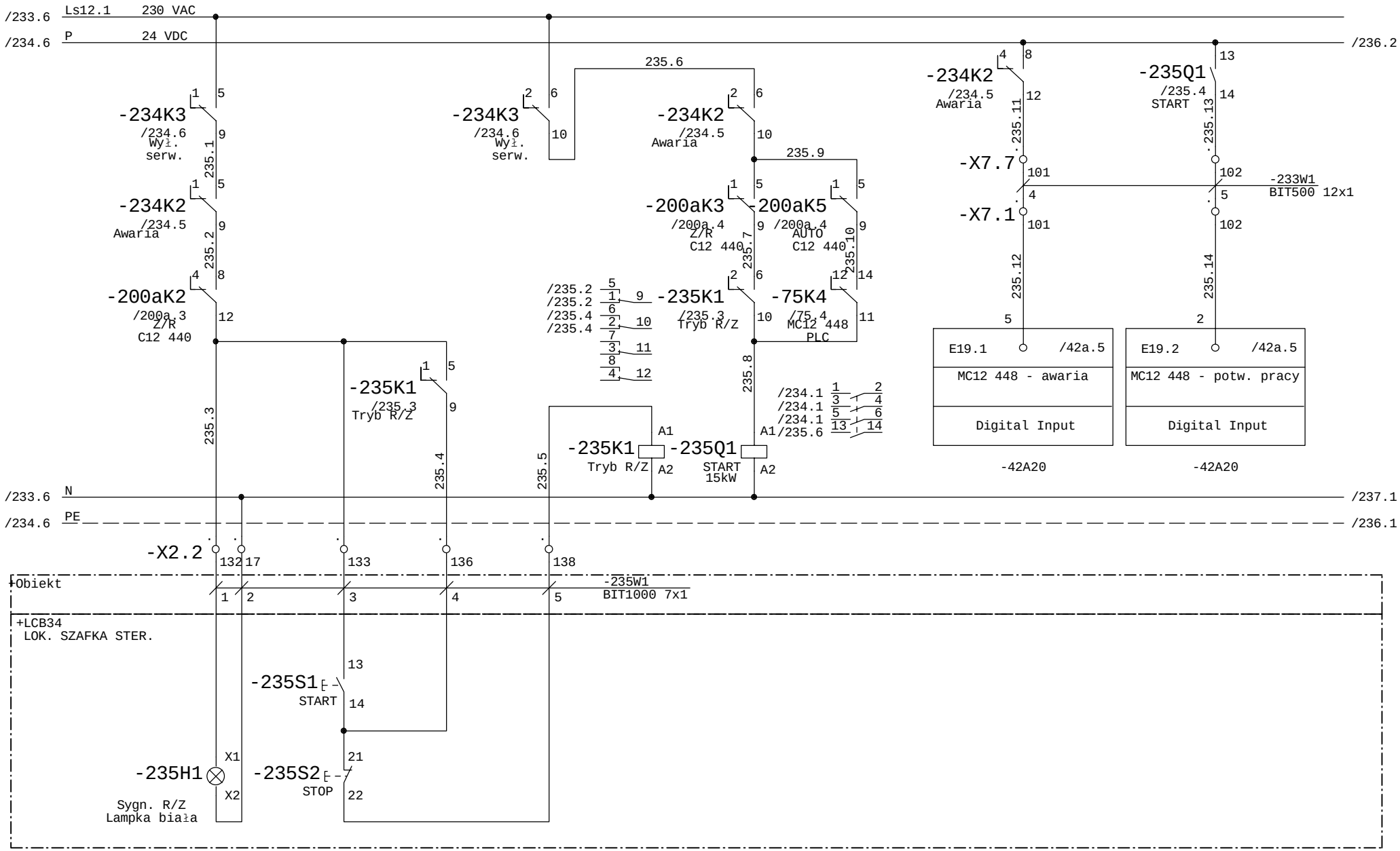

Faza Projektu	Proj. wykonawczy R8	Data 01.2014	Wykonawca	Obiekt	Nazwa rysunku	=SZAFA TGBT +
Numer Projektu	2013/10/GAĆ	Branża AKPiA	VINCI Environnement Polska	Modernizacja Zakładu Gospodarowania Odpadami ZGO Sp. z o.o. Gać 90, 55-200 Oława	C12 440 - centrala hydr. kom. ferm. nr 1 MC12 448 - pompa hydr. obw. ekstrakcji	Rysunek 235
Opracował	inż. A. Krysiński		02-342 Warszawa Al. Jerozolimskie 162A		Schemat ideowy	z 411 rys.
Sprawdził	mgr. inż. B. Stachowiak					

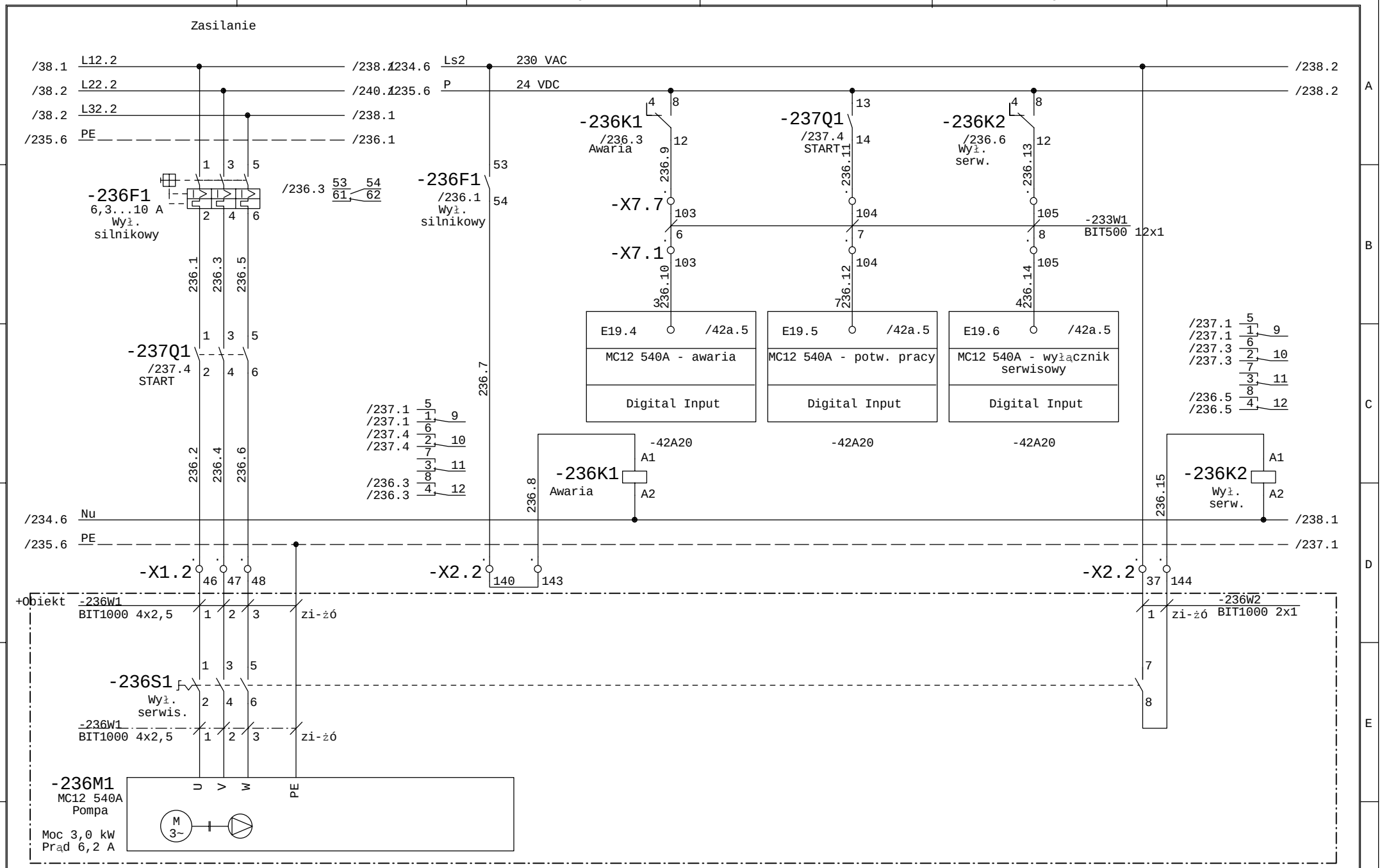

Faza Projektu	Proj. wykonawczy R8	Data 01.2014	Wykonawca	Obiekt	Nazwa rysunku
Numer Projektu	2013/10/GAĆ	Branża AKPiA	VINCI Environnement Polska	Modernizacja Zakładu Gospodarowania Odpadami ZGO Sp. z o.o. Gać 90, 55-200 Oława	C12 540 - centrala hydr. kom. ferm. nr 2 MC12 540A - pompa recyrkulacji oleju
Opracował	inż. A. Krysiński		02-342 Warszawa Al. Jerozolimskie 162A		Schemat ideowy
Sprawdził	mgr. inż. B. Stachowiak				=SZAFA TGBT +
					Rysunek 236 z 411 rys.

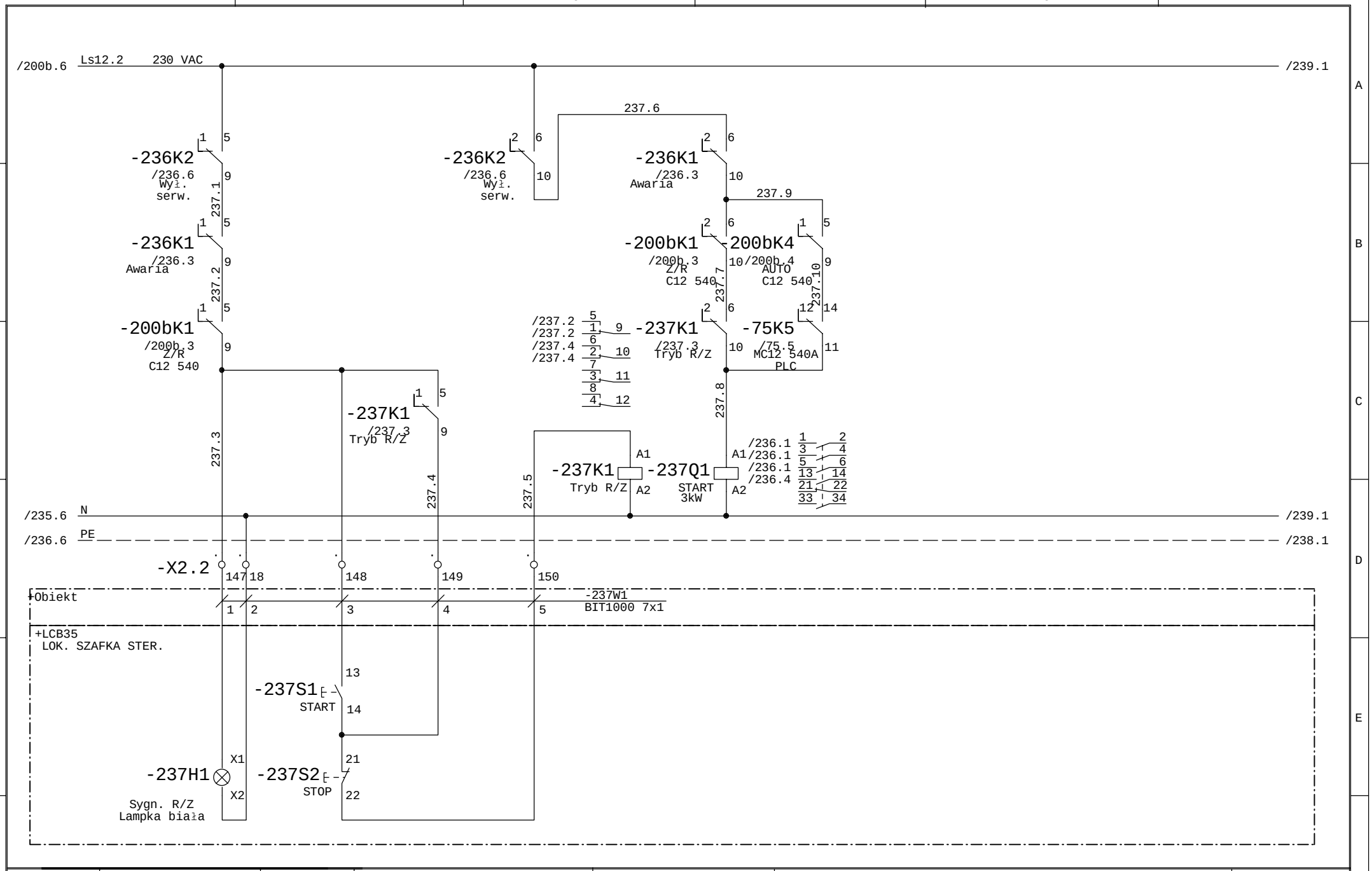

Faza Projektu	Proj. wykonawczy R8	Data 01.2014	Wykonawca	Obiekt	Nazwa rysunku
Numer Projektu	2013/10/GAĆ	Branża AKPiA	VINCI Environnement Polska	Modernizacja Zakładu Gospodarowania Odpadami ZGO Sp. z o.o. Gać 90, 55-200 Oława	C12 540 - centrala hydr. kom. ferm. nr 2 MC12 540A - pompa recyrkulacji oleju
Opracował	inż. A. Krysiński		02-342 Warszawa Al. Jerozolimskie 162A		Schemat ideowy
Sprawdził	mgr. inż. B. Stachowiak				

=SZAFA TGBT +

Rysunek 237 z 411 rys.

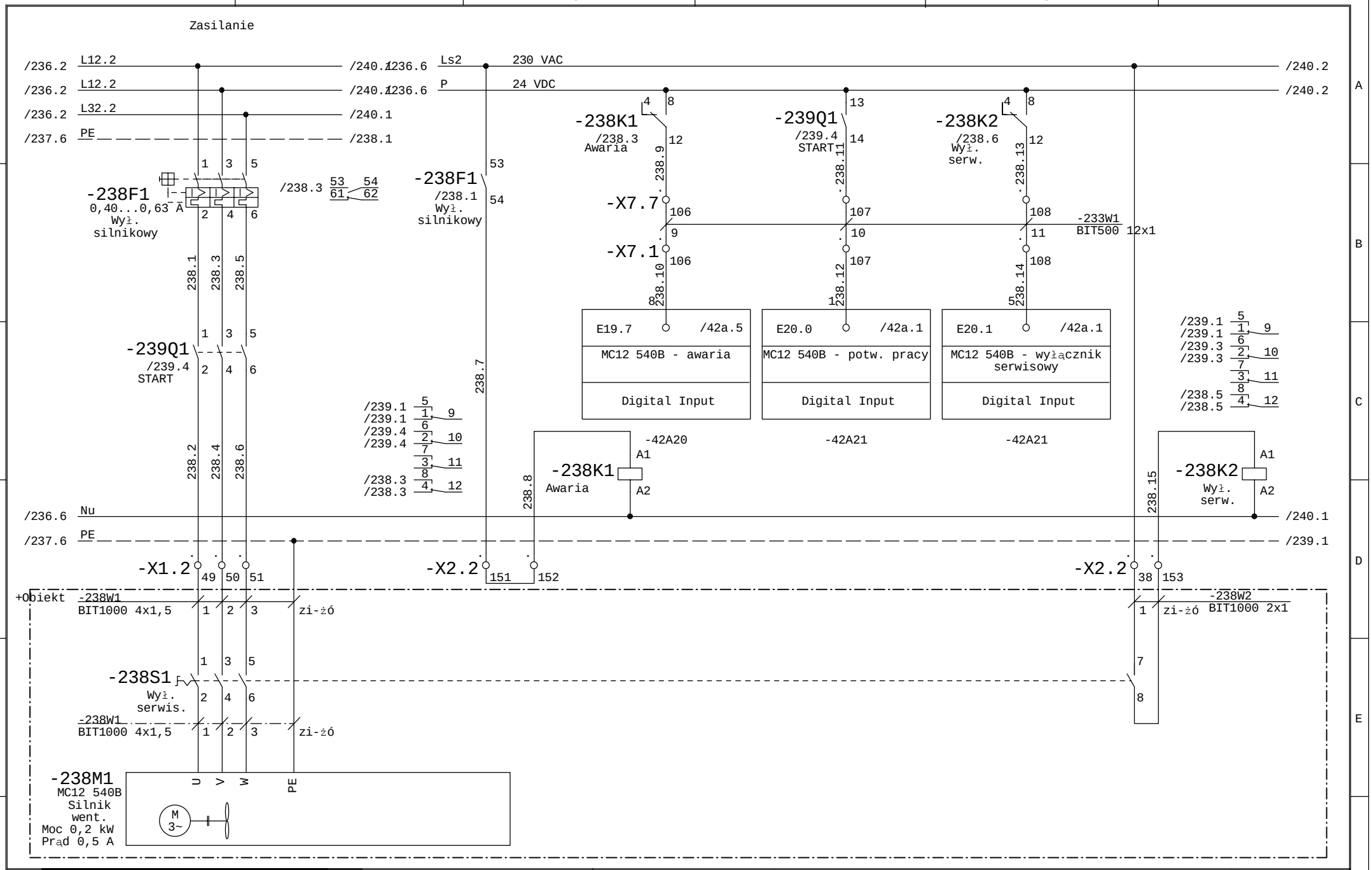

Faza Projektu	Proj. wykonawczy R8	Data 01.2014	Wykonawca	Obiekt	Nazwa rysunku	=SZAFA TGBT +
Numer Projektu	2013/10/GAĆ	Branża AKPiA	VINCI Environnement Polska	Modernizacja Zakładu Gospodarowania Odpadami ZGO Sp. z o.o. Gać 90, 55-200 Oława	C12 540 - centrala hydr. kom. ferm. nr 2 MC12 540B - wentylator	Rysunek 238
Opracował	inż. A. Krysiński		02-342 Warszawa Al. Jerozolimskie 162A		Schemat ideowy	z 411 rys.
Sprawdził	mgr. inż. B. Stachowiak					

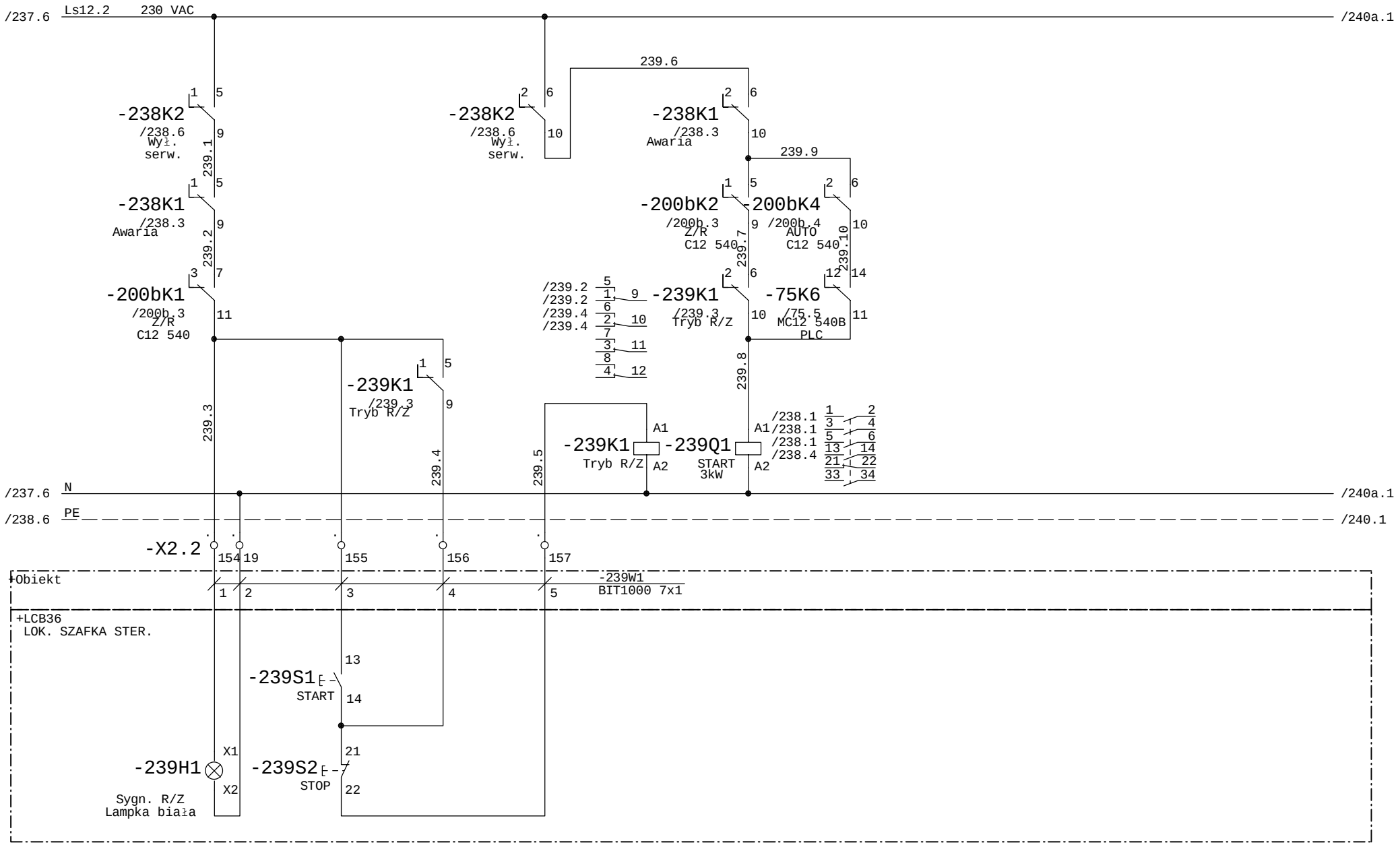

Faza Projektu	Proj. wykonawczy R8	Data 01.2014	Wykonawca	Obiekt	Nazwa rysunku	=SZAFA TGBT +
Numer Projektu	2013/10/GAĆ	Branża AKPiA	VINCI Environnement Polska	Modernizacja Zakładu Gospodarowania Odpadami ZGO Sp. z o.o. Gać 90, 55-200 Oława	C12 540 - centrala hydr. kom. ferm. nr 2 MC12 540B - wentylator	Rysunek 239
Opracował	inż. A. Krysiński		02-342 Warszawa Al. Jerozolimskie 162A		Schemat ideowy	z 411 rys.
Sprawdził	mgr. inż. B. Stachowiak					

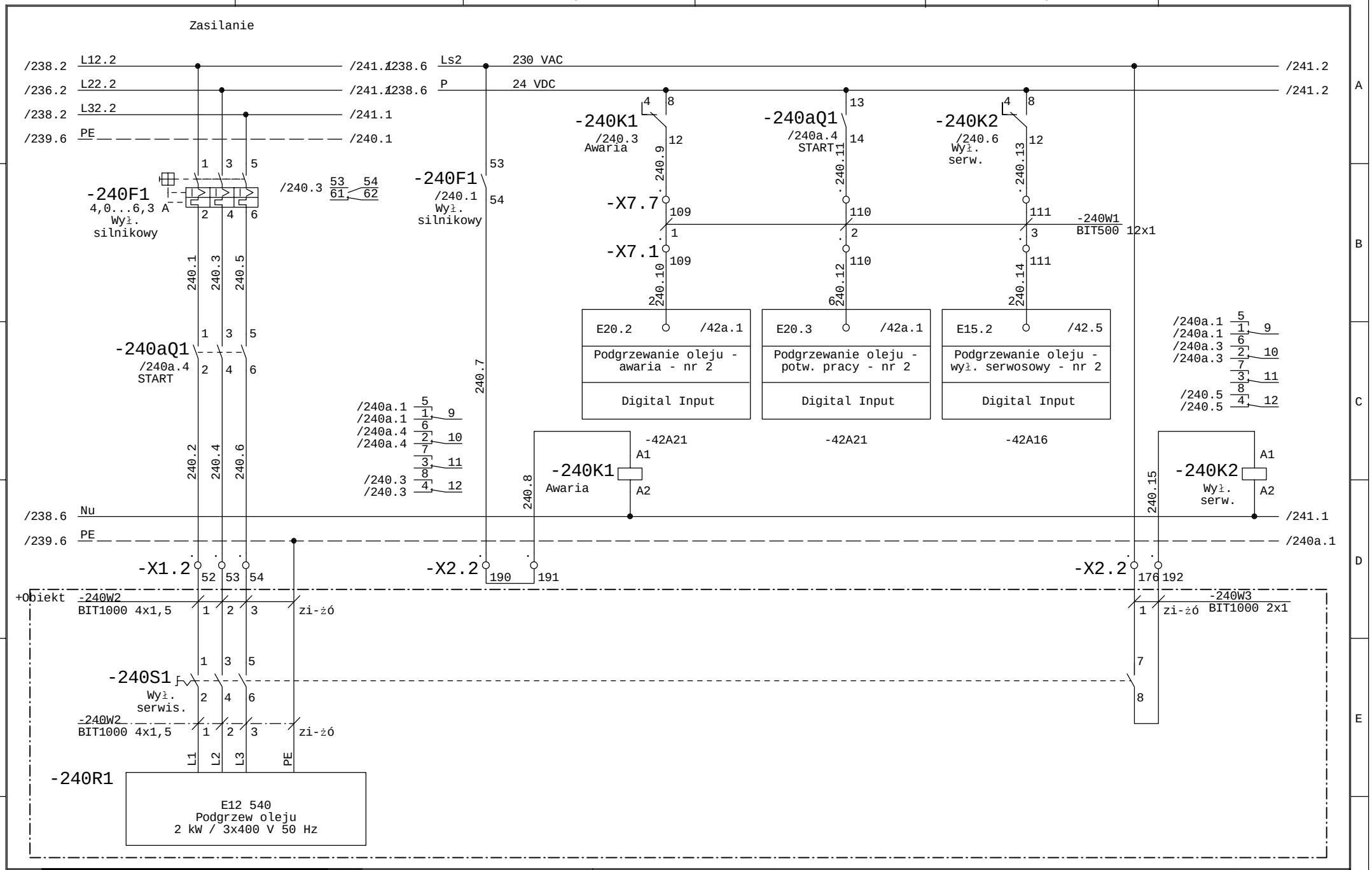

Faza Projektu	Proj. wykonawczy R8	Data 01.2014	Wykonawca	Obiekt	Nazwa rysunku	=SZAFA TGBT +
Numer Projektu	2013/10/GAĆ	Branża AKPiA	VINCI Environnement Polska	Modernizacja Zakładu Gospodarowania Odpadami ZGO Sp. z o.o. Gać 90, 55-200 Oława	C12 540 - centrala hydr. kom. ferm. nr 2 E12 540 podgrzewanie oleju	Rysunek 240
Opracował	inż. A. Krysiński		02-342 Warszawa Al. Jerozolimskie 162A		Schemat ideowy	z 411 rys.
Sprawdził	mgr. inż. B. Stachowiak					

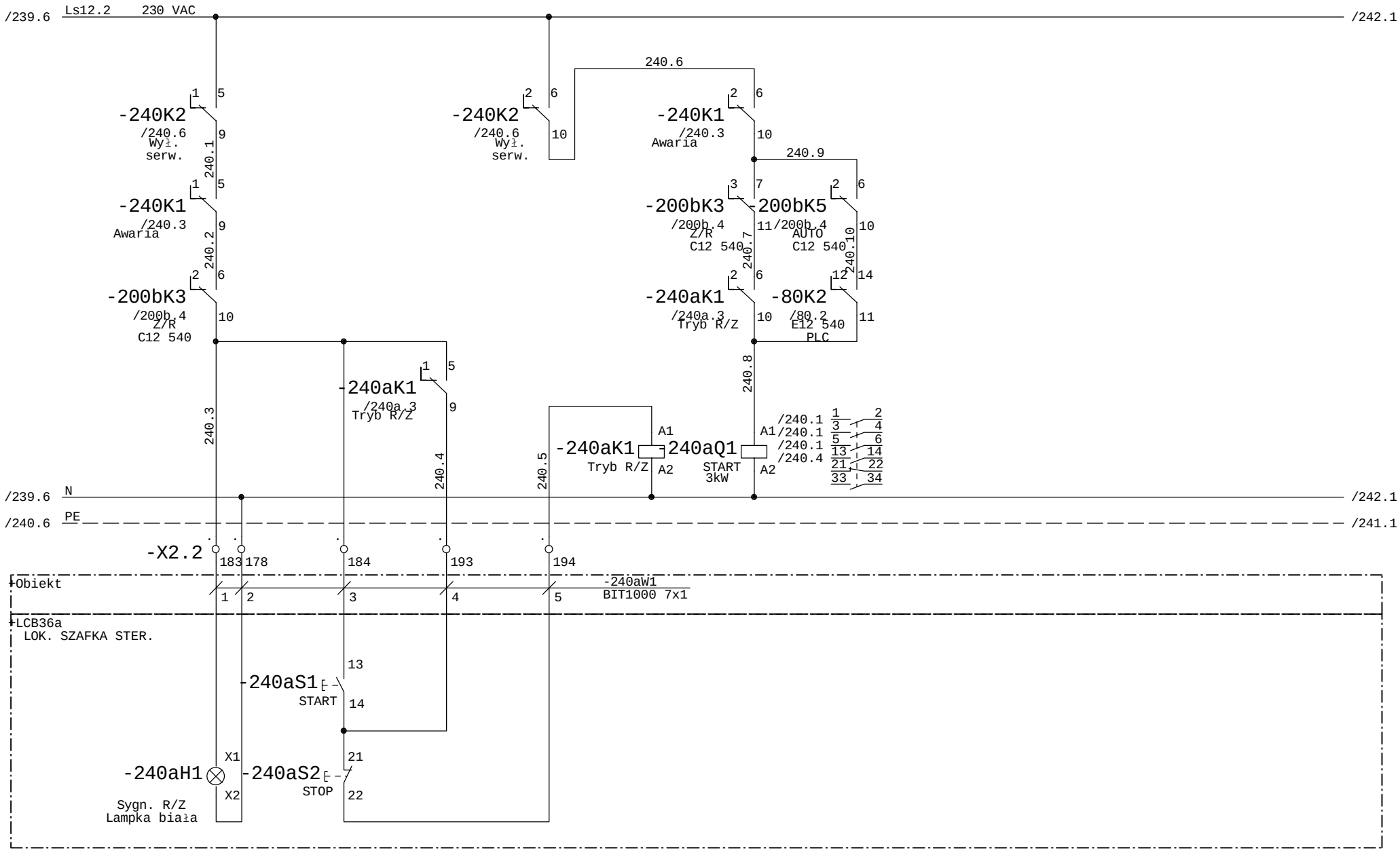

Faza Projektu	Proj. wykonawczy R8	Data 01.2014	Wykonawca	Obiekt	Nazwa rysunku	=SZAFA TGBT +
Numer Projektu	2013/10/GAĆ	Branża AKPiA	VINCI Environnement Polska	Modernizacja Zakładu Gospodarowania Odpadami ZGO Sp. z o.o. Gać 90, 55-200 Oława	C12 540 - centrala hydr. kom. ferm. nr 2 E12 540 podgrzewanie oleju	Rysunek 240a
Opracował	inż. A. Krysiński		02-342 Warszawa Al. Jerozolimskie 162A		Schemat ideowy	z 411 rys.
Sprawdził	mgr. inż. B. Stachowiak					

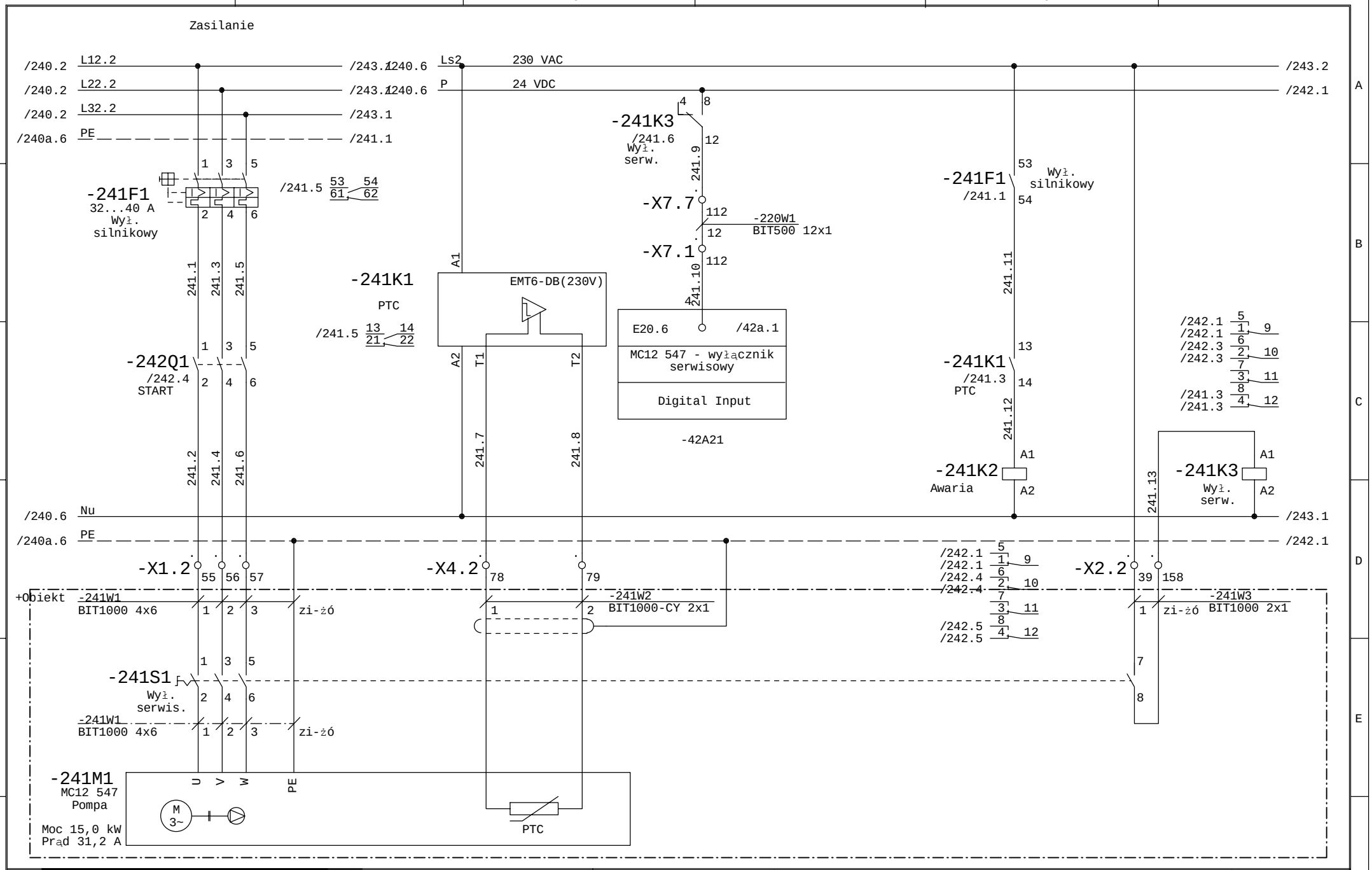

Faza Projektu	Proj. wykonawczy R8	Data 01.2014	Wykonawca	Obiekt	Nazwa rysunku	=SZAFA TGBT +
Numer Projektu	2013/10/GAĆ	Branża AKPiA	VINCI Environnement Polska	Modernizacja Zakładu Gospodarowania Odpadami ZGO Sp. z o.o.	C12 540 - centrala hydr. kom. ferm. nr 2 MC12 547 - pompa hydr. obw. inokulacji	Rysunek 241
Opracował	inż. A. Krysiński		02-342 Warszawa Al. Jerozolimskie 162A	Gać 90, 55-200 Oława	Schemat ideowy	z 411 rys.
Sprawdził	mgr. inż. B. Stachowiak					

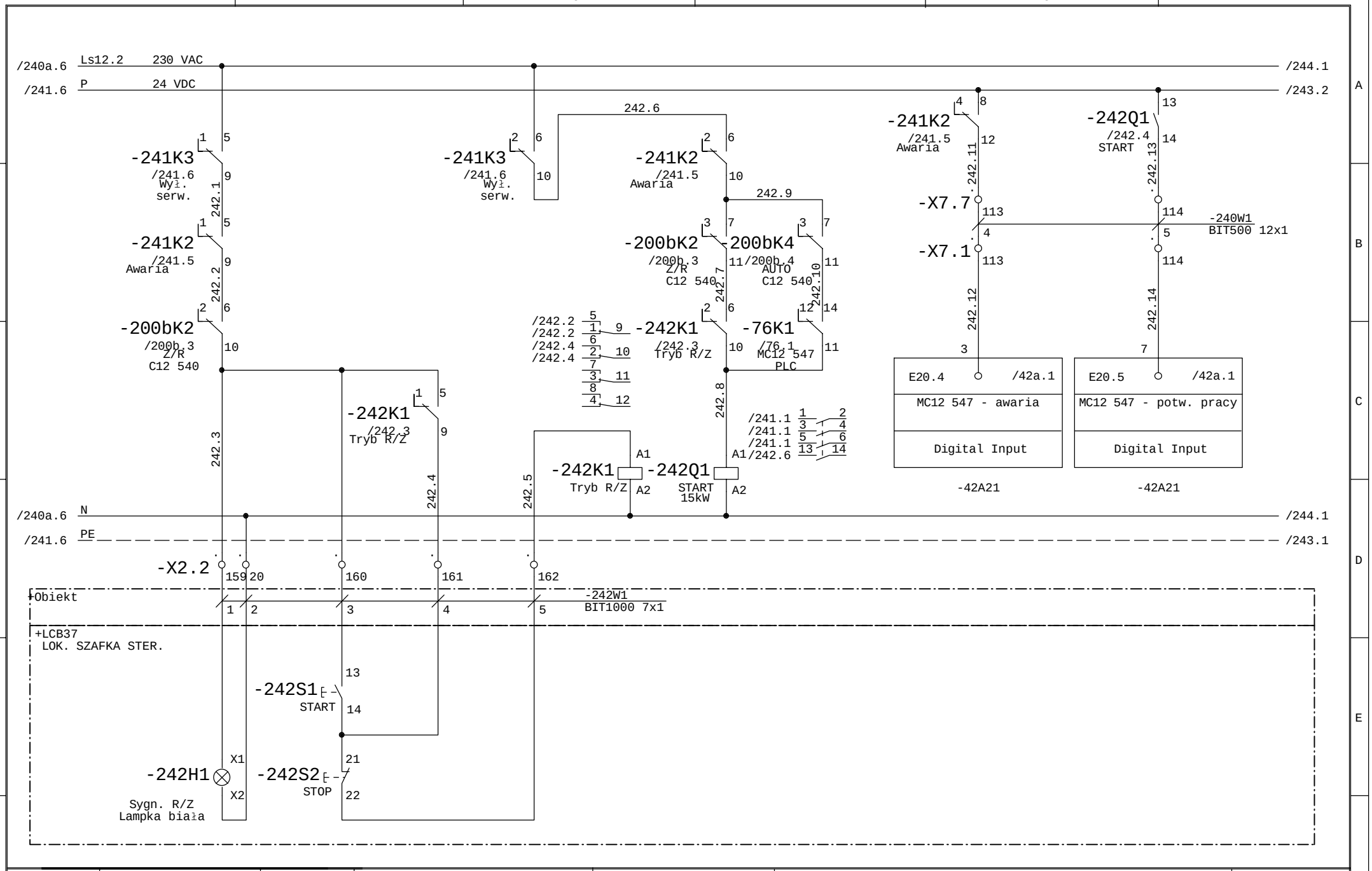

Faza Projektu	Proj. wykonawczy R8	Data 01.2014	Wykonawca	Obiekt	Nazwa rysunku	=SZAFA TGBT +
Numer Projektu	2013/10/GAĆ	Branża AKPiA	VINCI Environnement Polska	Modernizacja Zakładu Gospodarowania Odpadami ZGO Sp. z o.o. Gać 90, 55-200 Oława	C12 540 - centrala hydr. kom. ferm. nr 2 MC12 547 - pompa hydr. obw. inokulacji	Rysunek 242
Opracował	inż. A. Krysiński		02-342 Warszawa Al. Jerozolimskie 162A		Schemat ideowy	z 411 rys.
Sprawdził	mgr. inż. B. Stachowiak					

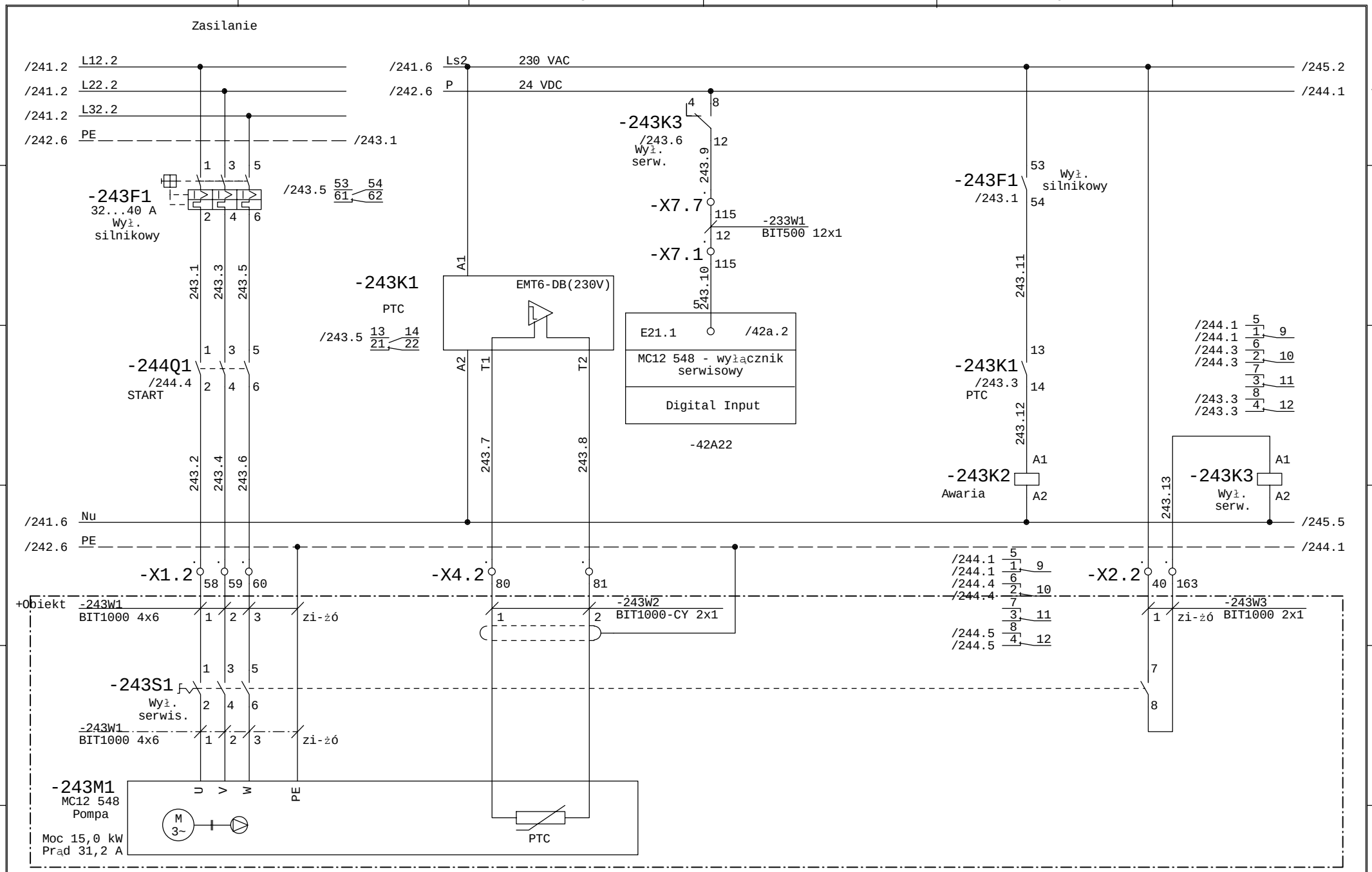

Faza Projektu	Proj. wykonawczy R8	Data 01.2014	Wykonawca	Obiekt	Nazwa rysunku	=SZAFA TGBT +
Numer Projektu	2013/10/GAĆ	Branża AKPiA	VINCI Environnement Polska	Modernizacja Zakładu Gospodarowania Odpadami ZGO Sp. z o.o.	C12 540 - centrala hydr. kom. ferm. nr 2 MC12 548 - pompa hydr. obw. ekstrakcji	Rysunek 243
Opracował	inż. A. Krysiński		02-342 Warszawa Al. Jerozolimskie 162A	Gać 90, 55-200 Oława	Schemat ideowy	z 411 rys.
Sprawdził	mgr. inż. B. Stachowiak					

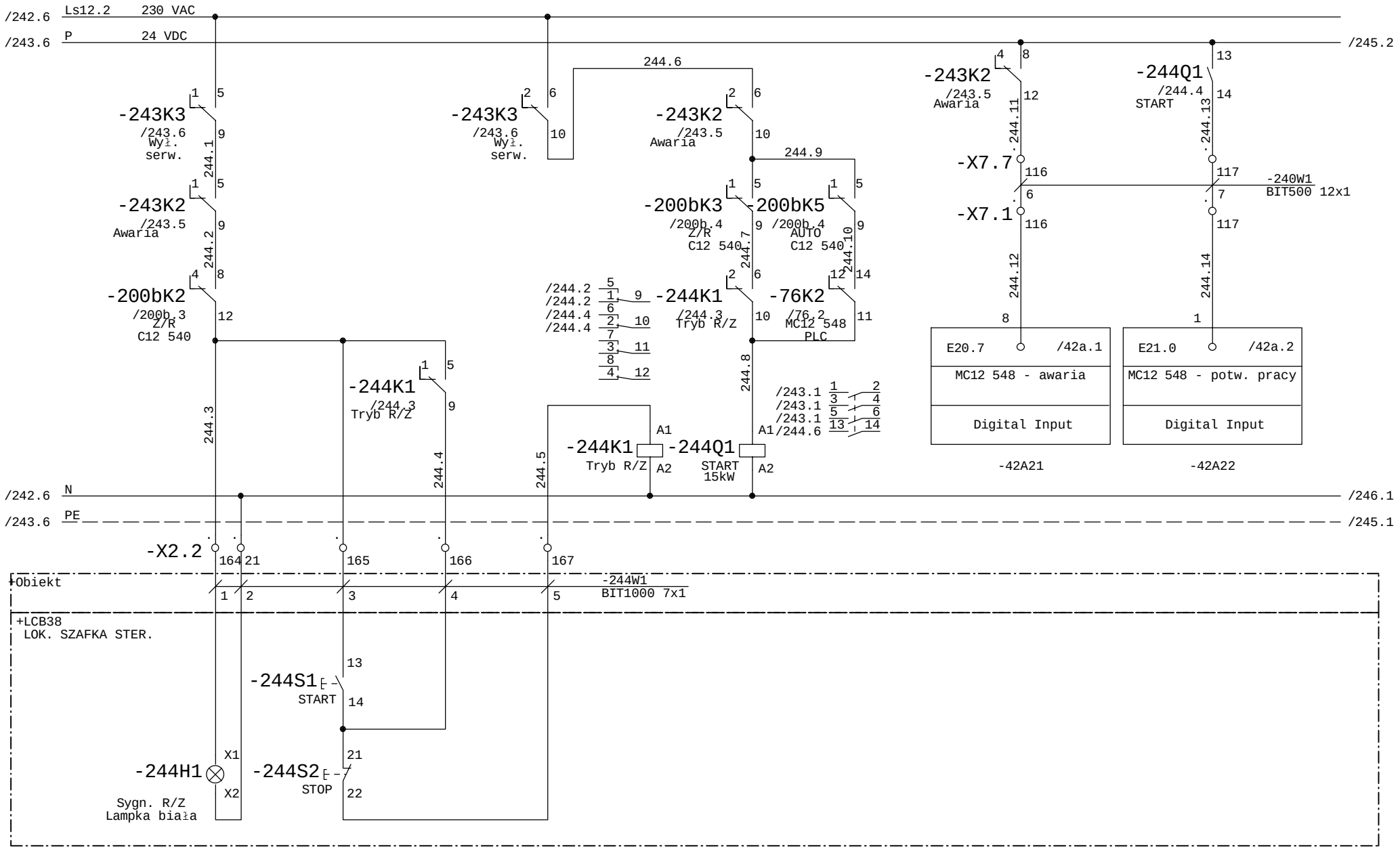

Faza Projektu	Proj. wykonawczy R8	Data 01.2014	Wykonawca	Obiekt	Nazwa rysunku
Numer Projektu	2013/10/GAĆ	Branża AKPiA	VINCI Environnement Polska	Modernizacja Zakładu Gospodarowania Odpadami ZGO Sp. z o.o. Gać 90, 55-200 Oława	C12 540 - centrala hydr. kom. ferm. nr 2 MC12 548 - pompa hydr. obw. ekstrakcji
Opracował	inż. A. Krysiński		02-342 Warszawa Al. Jerozolimskie 162A		Schemat ideowy
Sprawdził	mgr. inż. B. Stachowiak				

=SZAFA TGBT
+

Rysunek 244
z 411 rys.

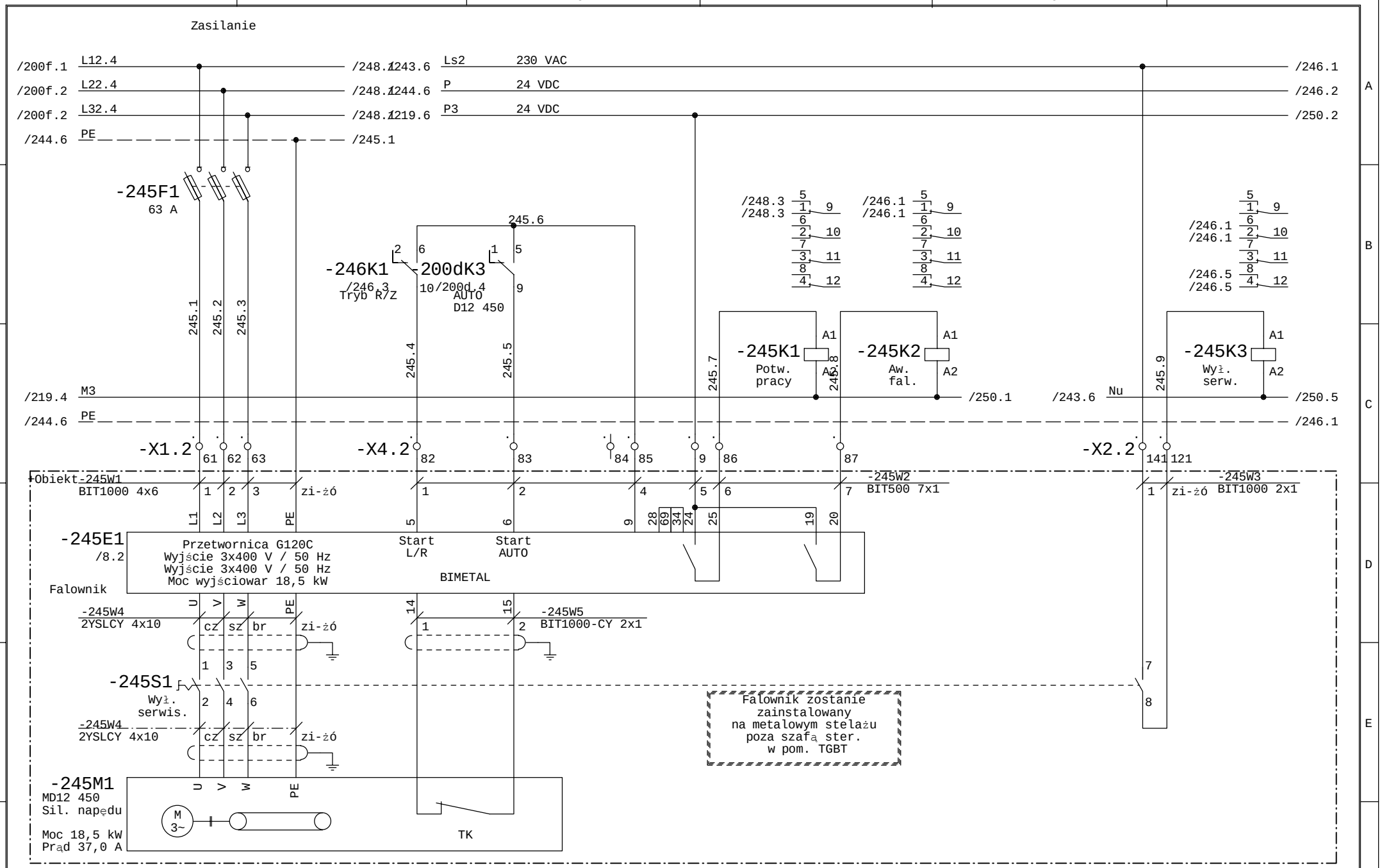

Faza Projektu	Proj. wykonawczy R8	Data 01.2014	Wykonawca	Obiekt	Nazwa rysunku	=SZAFA TGBT +
Numer Projektu	2013/10/GAĆ	Branża AKPiA	VINCI Environnement Polska	Modernizacja Zakładu Gospodarowania Odpadami ZGO Sp. z o.o.	D12 450 - wał komory ferm. nr 1	Rysunek 245
Opracował	inż. A. Krysiński		02-342 Warszawa Al. Jerozolimskie 162A	Gać 90, 55-200 Oława	MD12 450 - silnik	z 411 rys.
Sprawdził	mgr. inż. B. Stachowiak				Schemat ideowy	

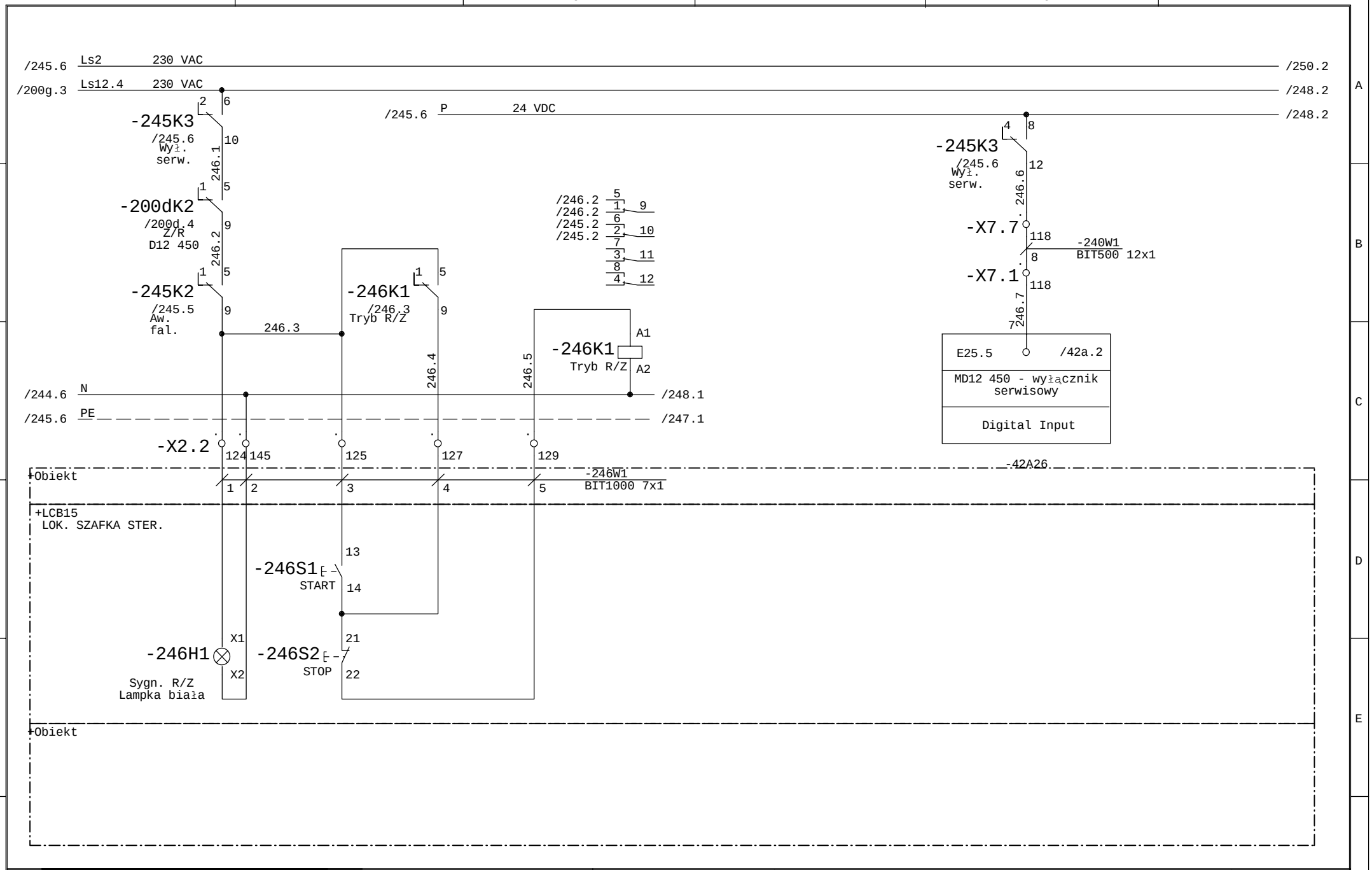

Faza Projektu	Proj. wykonawczy R8	Data 01.2014	Wykonawca	Obiekt	Nazwa rysunku	=SZAFA TGBT +
Numer Projektu	2013/10/GAĆ	Branża AKPiA	VINCI Environnement Polska	Modernizacja Zakładu Gospodarowania Odpadami ZGO Sp. z o.o.	D12 450 - wał komory ferm. nr 1	Rysunek 246
Opracował	inż. A. Krysiński		02-342 Warszawa Al. Jerozolimskie 162A	Gać 90, 55-200 Oława	MD12 450 - silnik	z 411 rys.
Sprawdził	mgr. inż. B. Stachowiak				Schemat ideowy	

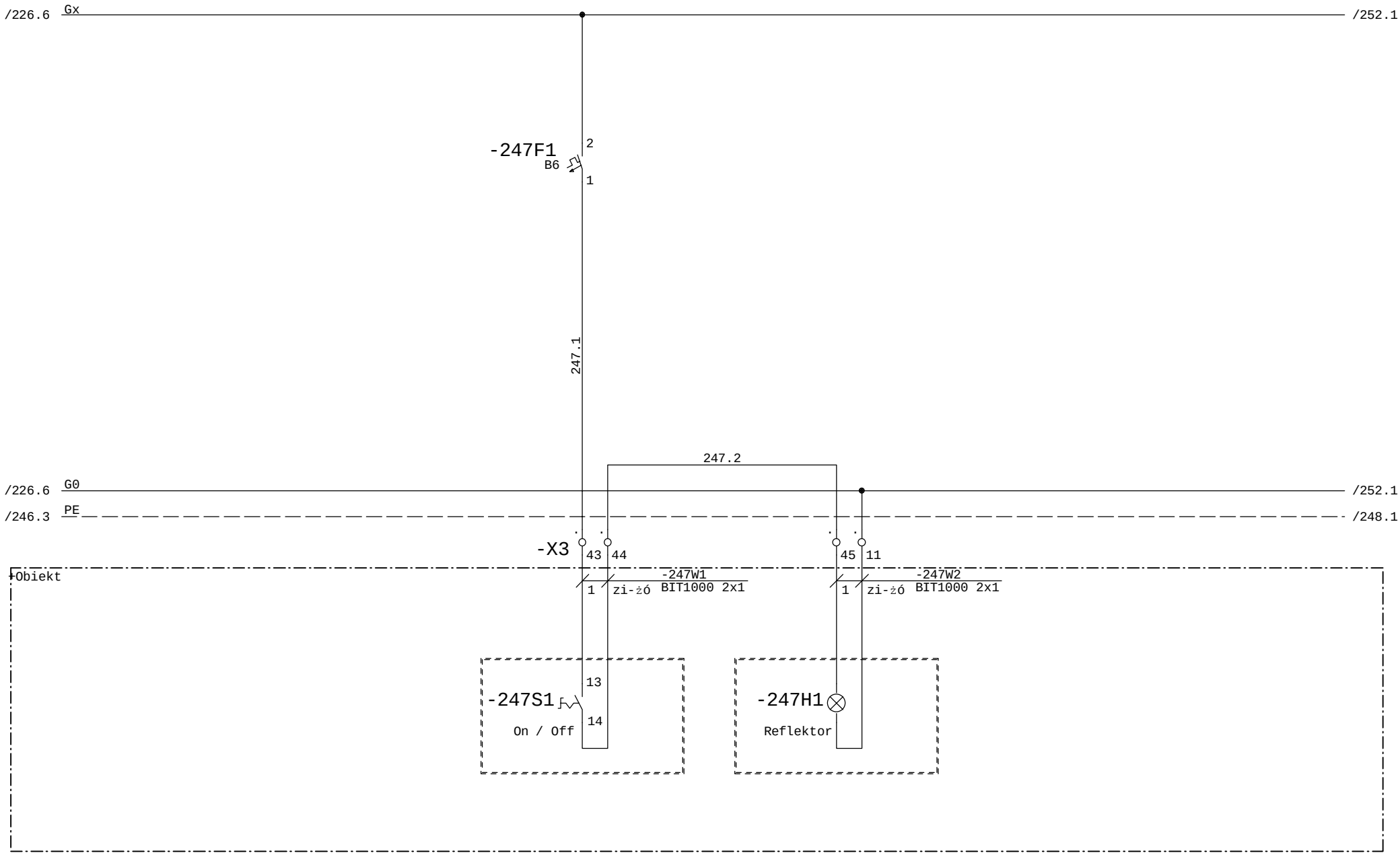

Faza Projektu	Proj. wykonawczy R8	Data 01.2014	Wykonawca	Obiekt	Nazwa rysunku	=SZAFA TGBT +
Numer Projektu	2013/10/GAĆ	Branża AKPiA	VINCI Environnement Polska	Modernizacja Zakładu Gospodarowania Odpadami ZGO Sp. z o.o.	HL12 450 - komora fermentacyjna nr 1 Reflektor oświetleniowy	Rysunek 247
Opracował	inż. A. Krysiński		02-342 Warszawa Al. Jerozolimskie 162A	Gać 90, 55-200 Oława	Schemat ideowy	z 411 rys.
Sprawdził	mgr. inż. B. Stachowiak					

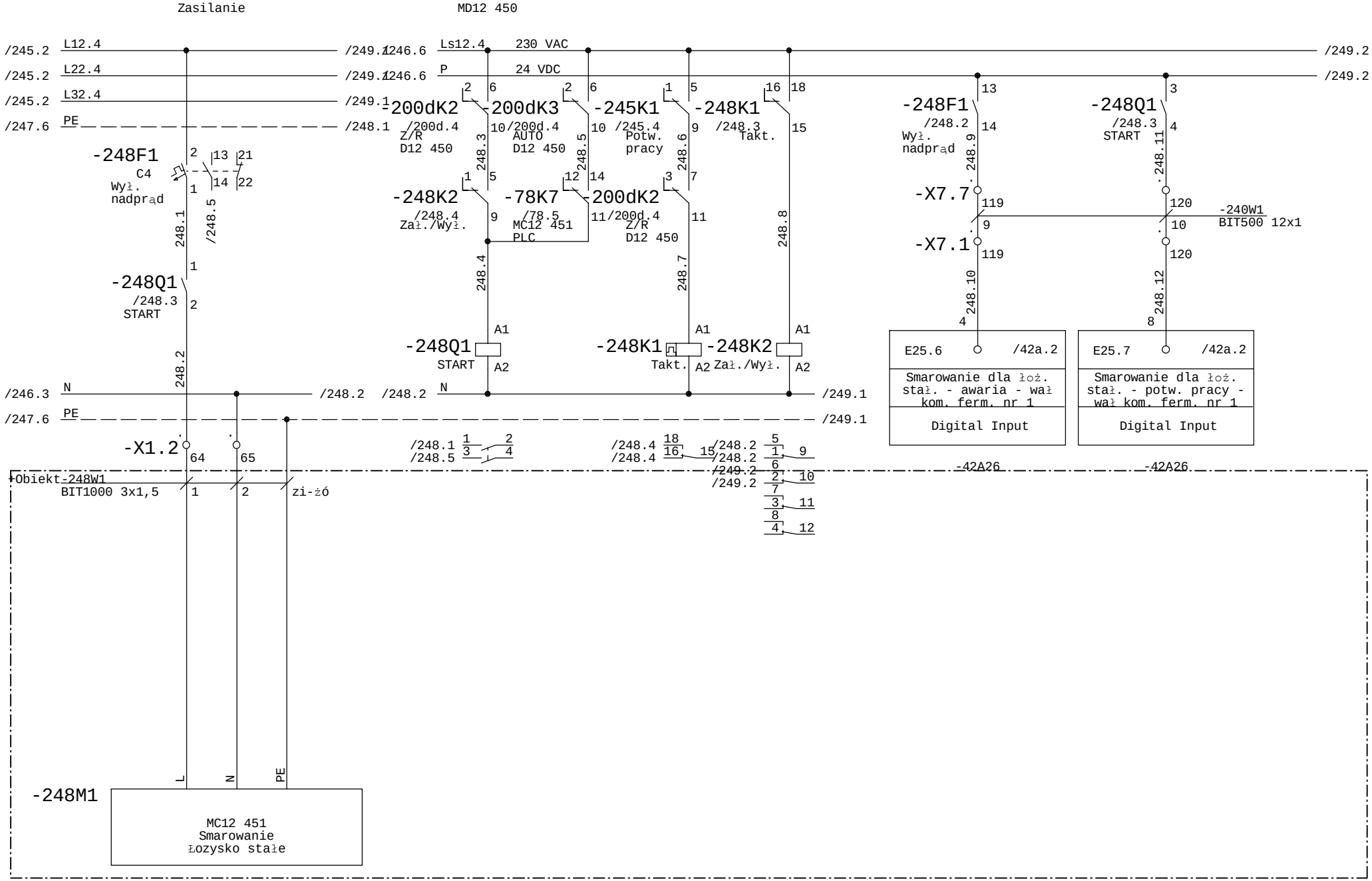

Faza Projektu	Proj. wykonawczy R8	Data 01.2014	Wykonawca	Obiekt	Nazwa rysunku
Numer Projektu	2013/10/GAĆ	Branża AKPiA	VINCI Environnement Polska	Modernizacja Zakładu Gospodarowania Odpadami ZGO Sp. z o.o. Gać 90, 55-200 Oława	MC12 451 - system smarowania dla łożyska stałego
Opracował	inż. A. Krysiński		02-342 Warszawa Al. Jerozolimskie 162A		Schemat ideowy
Sprawdził	mgr. inż. B. Stachowiak				=SZAFA TGBT +
					Rysunek 248 z 411 rys.

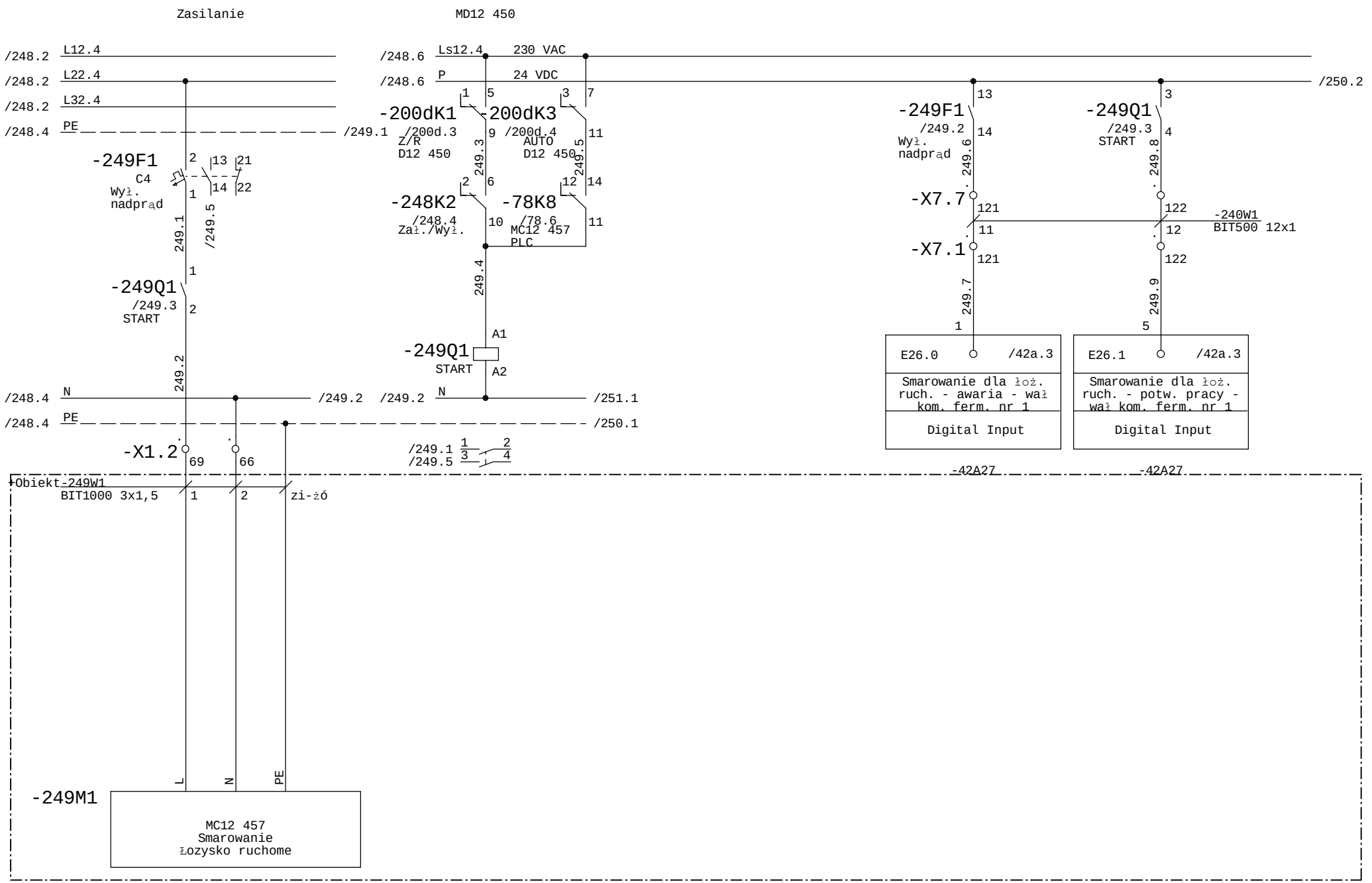

Faza Projektu	Proj. wykonawczy R8	Data 01.2014	Wykonawca	Obiekt	Nazwa rysunku	=SZAFA TGBT +
Numer Projektu	2013/10/GAĆ	Branża AKPiA	VINCI Environnement Polska	Modernizacja Zakładu Gospodarowania Odpadami ZGO Sp. z o.o.	MC12 457 - system smarowania dla łożyska ruchomego	Rysunek 249
Opracował	inż. A. Krysiński		02-342 Warszawa Al. Jerozolimskie 162A	Gać 90, 55-200 Oława	Schemat ideowy	z 411 rys.
Sprawdził	mgr. inż. B. Stachowiak					

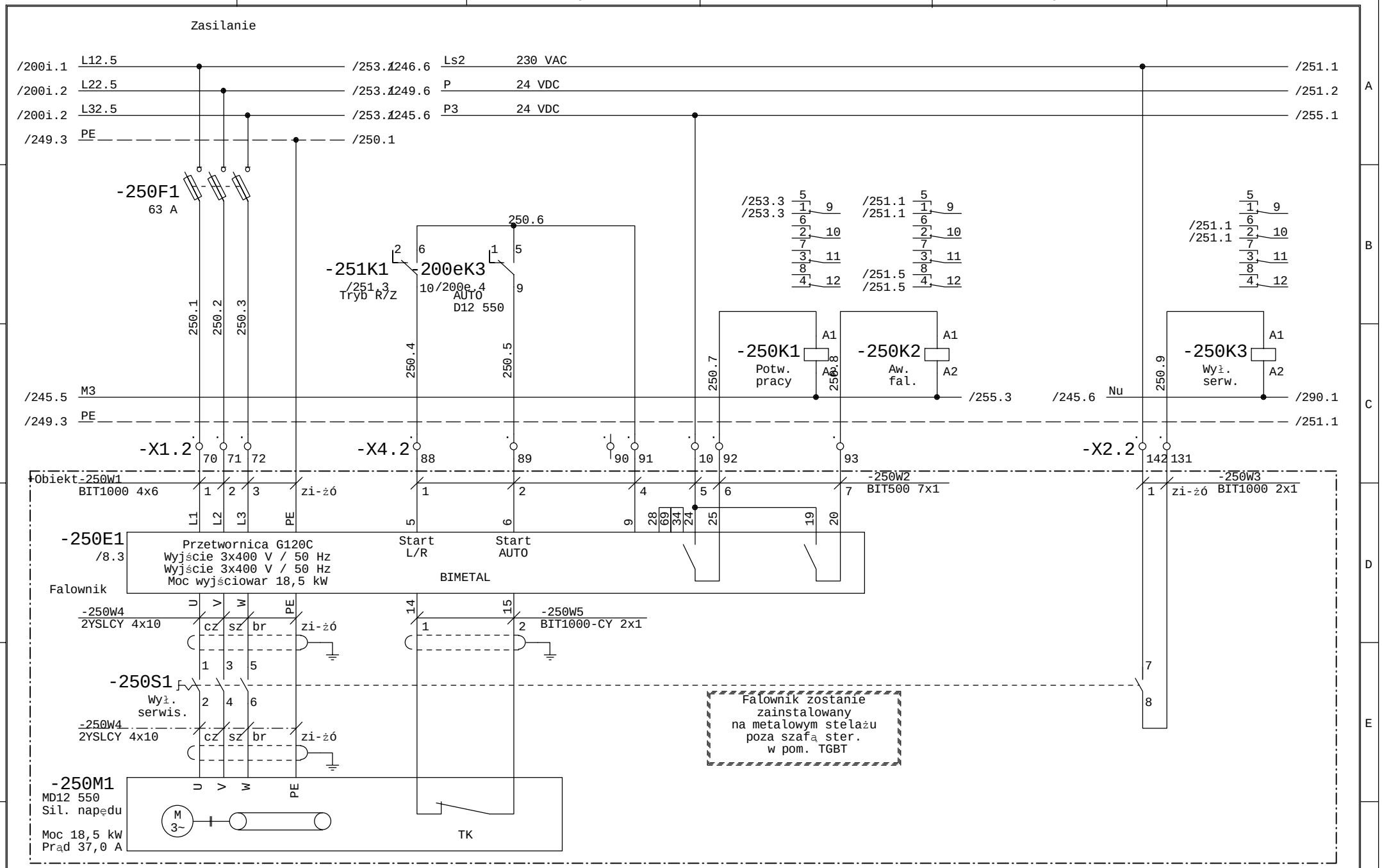

Faza Projektu	Proj. wykonawczy R8	Data 01.2014	Wykonawca	Obiekt	Nazwa rysunku	=SZAFA TGBT +
Numer Projektu	2013/10/GAĆ	Branża AKPiA	VINCI Environnement Polska	Modernizacja Zakładu Gospodarowania Odpadami ZGO Sp. z o.o.	D12 550 - wał komory ferm. nr 2	Rysunek 250
Opracował	inż. A. Krysiński		02-342 Warszawa Al. Jerozolimskie 162A	Gać 90, 55-200 Oława	MD12 550 - silnik	z 411 rys.
Sprawdził	mgr. inż. B. Stachowiak				Schemat ideowy	

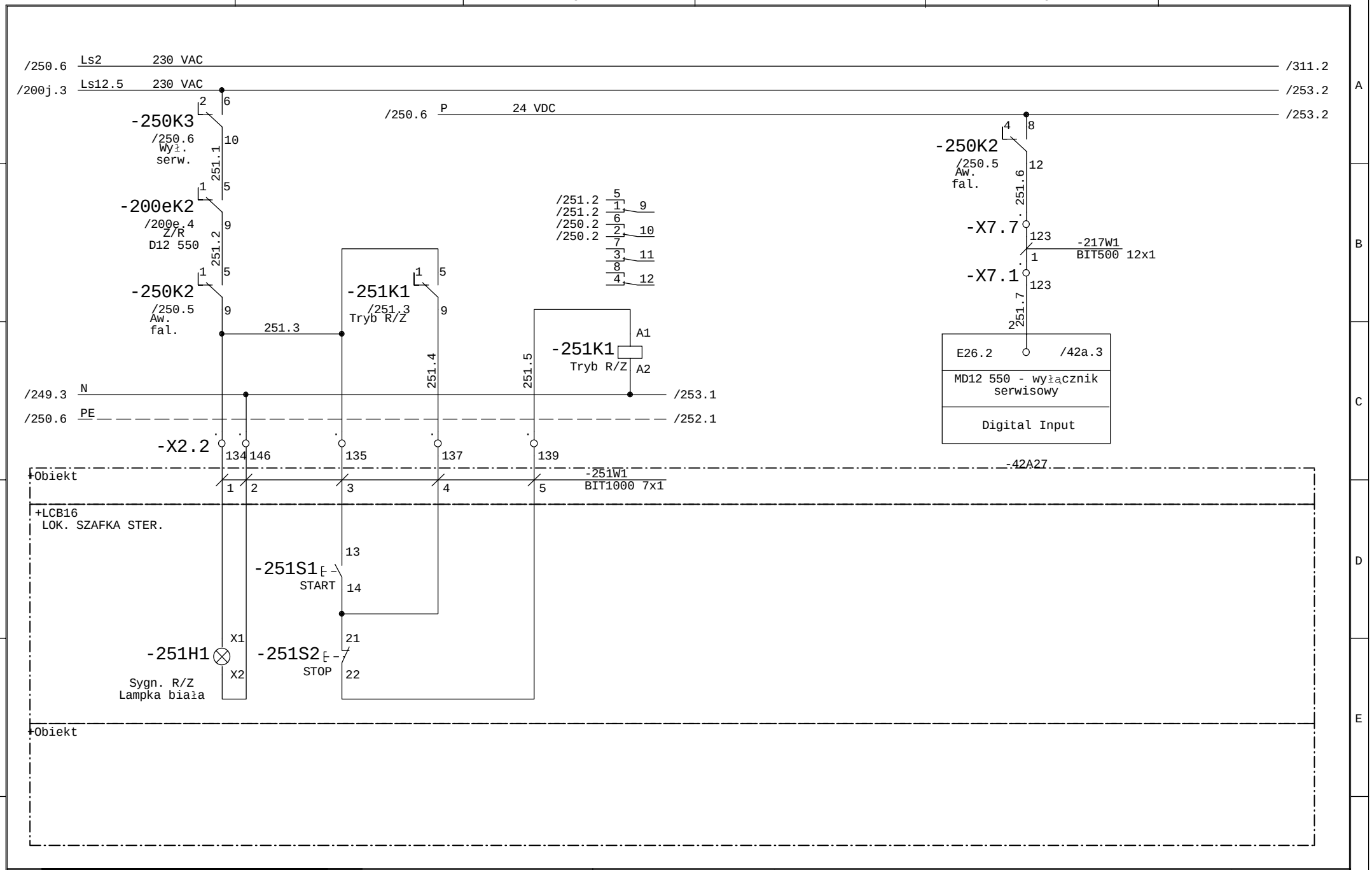

Faza Projektu	Proj. wykonawczy R8	Data 01.2014	Wykonawca	Obiekt	Nazwa rysunku	=SZAFA TGBT +
Numer Projektu	2013/10/GAĆ	Branża AKPiA	VINCI Environnement Polska	Modernizacja Zakładu Gospodarowania Odpadami ZGO Sp. z o.o. Gać 90, 55-200 Oława	D12 550 - wał komory ferm. nr 2 MD12 550 - silnik	Rysunek 251
Opracował	inż. A. Krysiński		02-342 Warszawa Al. Jerozolimskie 162A		Schemat ideowy	z 411 rys.
Sprawdził	mgr. inż. B. Stachowiak					

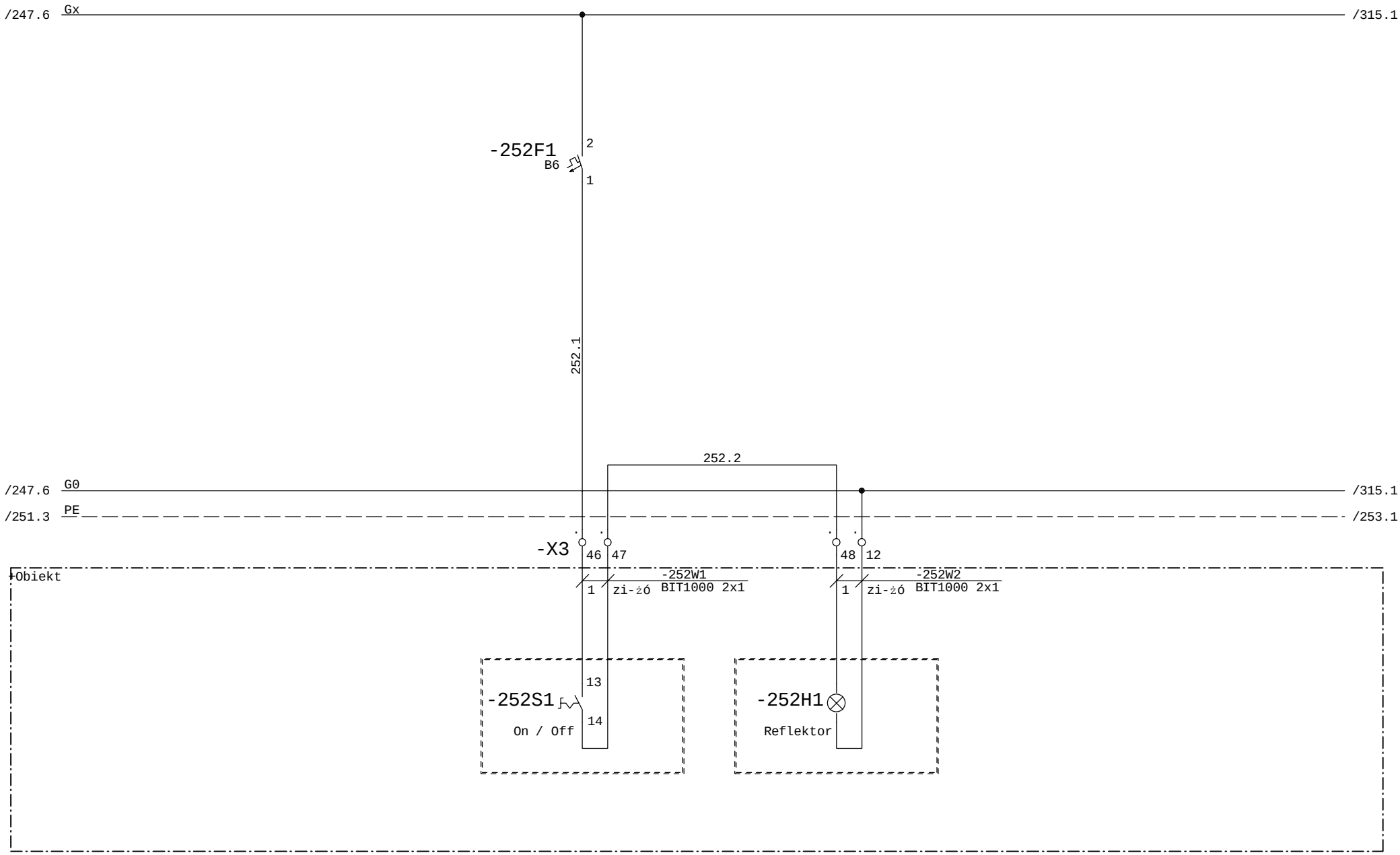

Faza Projektu	Proj. wykonawczy R8	Data 01.2014	Wykonawca	Obiekt	Nazwa rysunku	=SZAFA TGBT +
Numer Projektu	2013/10/GAĆ	Branża AKPiA	VINCI Environnement Polska	Modernizacja Zakładu Gospodarowania Odpadami ZGO Sp. z o.o. Gać 90, 55-200 Oława	HL12 550 - komora fermentacyjna nr 2 Reflektor oświetleniowy	Rysunek 252
Opracował	inż. A. Krysiński		02-342 Warszawa Al. Jerozolimskie 162A		Schemat ideowy	z 411 rys.
Sprawdził	mgr. inż. B. Stachowiak					

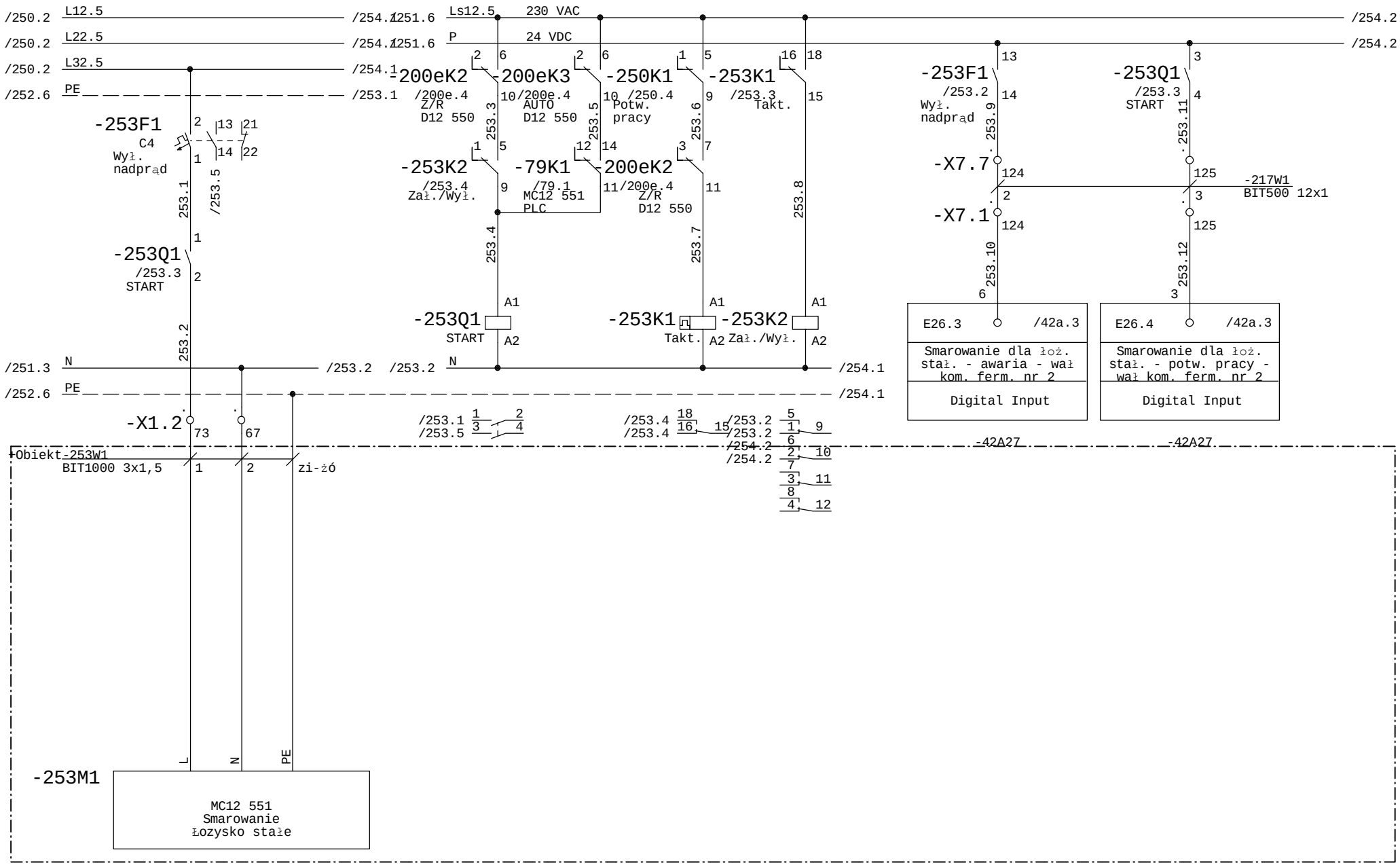

Faza Projektu	Proj. wykonawczy R8	Data 01.2014	Wykonawca	Obiekt	Nazwa rysunku
Numer Projektu	2013/10/GAĆ	Branża AKPiA	VINCI Environnement Polska	Modernizacja Zakładu Gospodarowania Odpadami ZGO Sp. z o.o. Gać 90, 55-200 Oława	MC12 551 - system smarowania dla łożyska stałego
Opracował	inż. A. Krysiński		02-342 Warszawa Al. Jerozolimskie 162A		Schemat ideowy
Sprawdził	mgr. inż. B. Stachowiak				=SZAFA TGBT +
					Rysunek 253 z 411 rys.

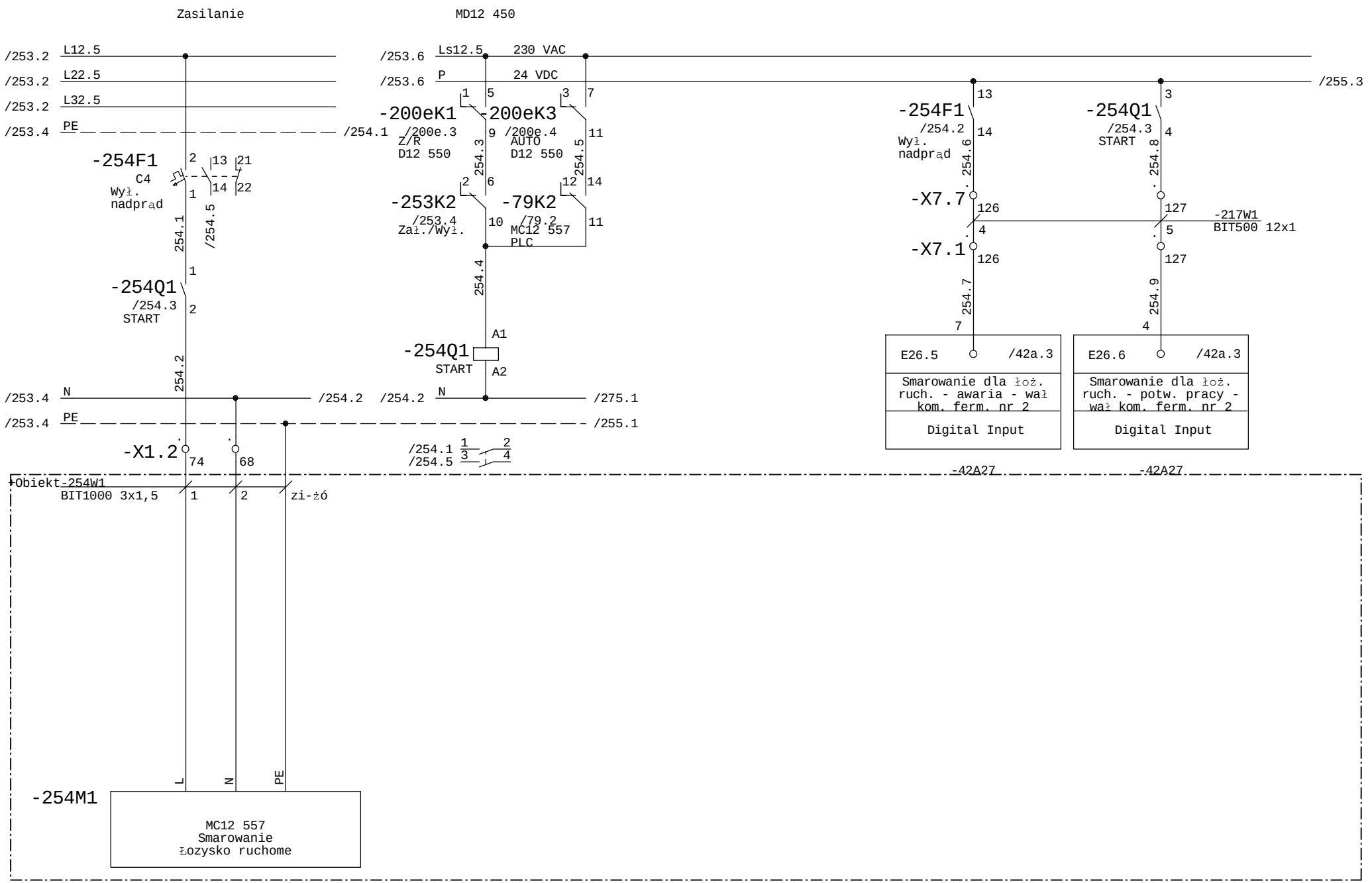

Faza Projektu	Proj. wykonawczy R8	Data 01.2014	Wykonawca	Obiekt	Nazwa rysunku	=SZAFA TGBT +
Numer Projektu	2013/10/GAĆ	Branża AKPiA	VINCI Environnement Polska	Modernizacja Zakładu Gospodarowania Odpadami ZGO Sp. z o.o.	MC12 557 - system smarowania dla łożyska ruchomego	Rysunek 254
Opracował	inż. A. Krysiński		02-342 Warszawa Al. Jerozolimskie 162A	Gać 90, 55-200 Oława	Schemat ideowy	z 411 rys.
Sprawdził	mgr. inż. B. Stachowiak					

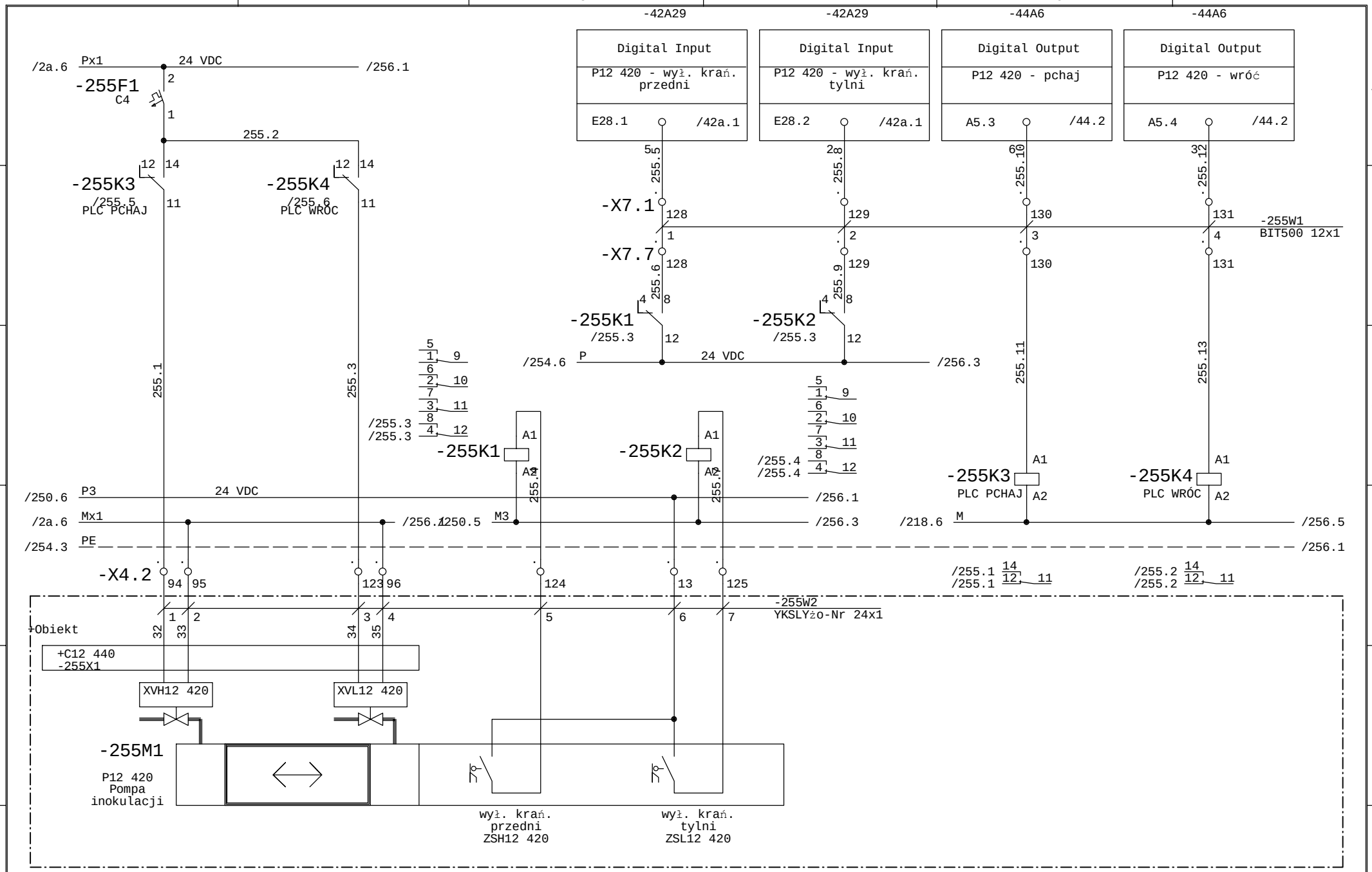

Faza Projektu	Proj. wykonawczy R8	Data 01.2014	Wykonawca	Obiekt	Nazwa rysunku	=SZAFA TGBT +
Numer Projektu	2013/10/GAĆ	Branża AKPiA	VINCI Environnement Polska	Modernizacja Zakładu Gospodarowania Odpadami ZGO Sp. z o.o. Gać 90, 55-200 Oława	P12 420 - pompa inokulacji - kom. ferm. nr 1 XVL / XVH 12 420 - pompa	Rysunek 255
Opracował	inż. A. Krysiński		02-342 Warszawa Al. Jerozolimskie 162A		Schemat ideowy	z 411 rys.
Sprawdził	mgr. inż. B. Stachowiak					

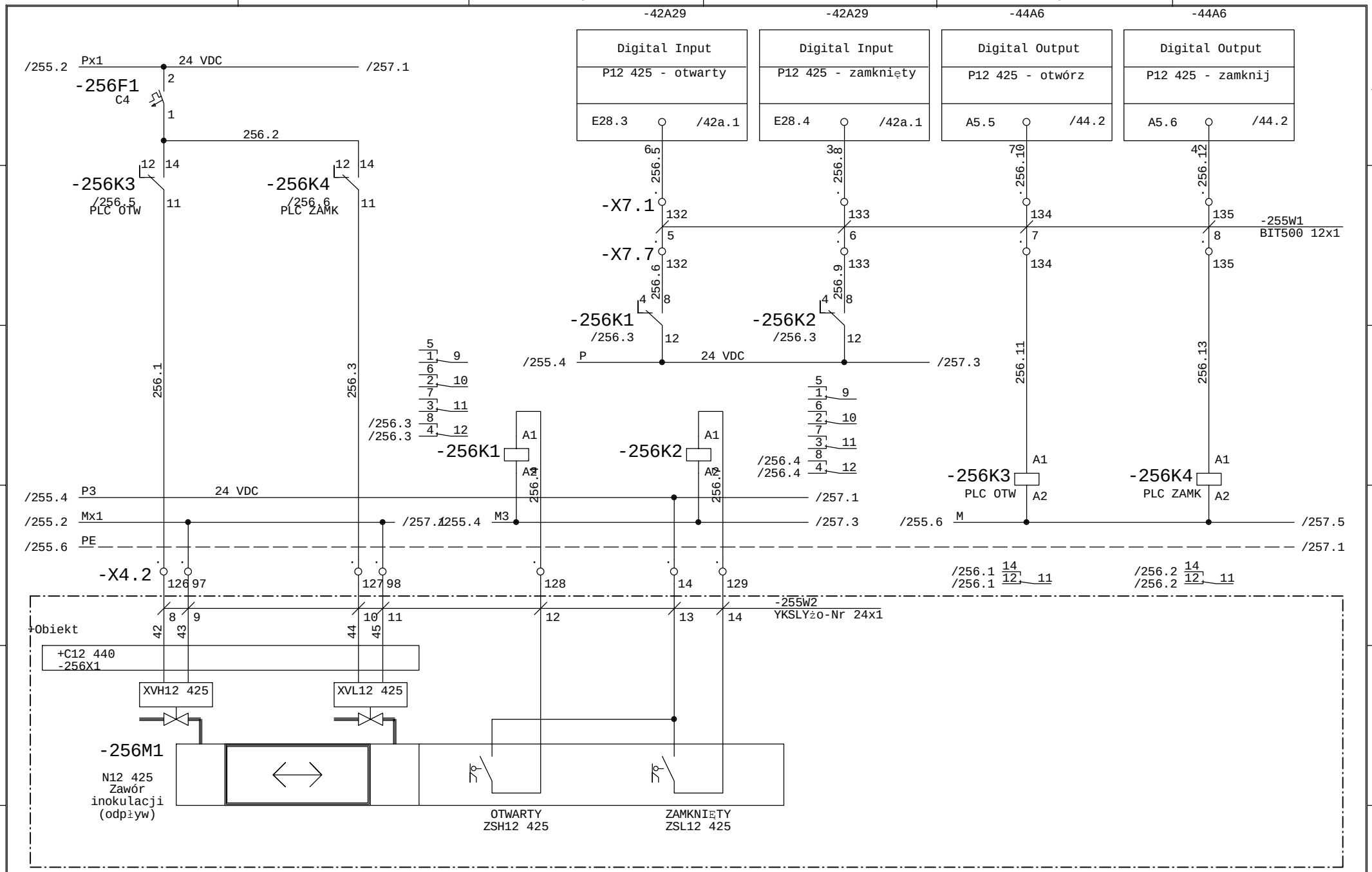

Faza Projektu	Proj. wykonawczy R8	Data 01.2014	Wykonawca	Obiekt	Nazwa rysunku	=SZAFA TGBT +
Numer Projektu	2013/10/GAĆ	Branża AKPiA	VINCI Environnement Polska	Modernizacja Zakładu Gospodarowania Odpadami ZGO Sp. z o.o. Gać 90, 55-200 Oława	N12 425 - zawór inokulacji - kom. ferm. nr 1 XVL / XVH 12 425 - siłownik (odpływ)	Rysunek 256
Opracował	inż. A. Krysiński		02-342 Warszawa Al. Jerozolimskie 162A		Schemat ideowy	z 411 rys.
Sprawdził	mgr. inż. B. Stachowiak					

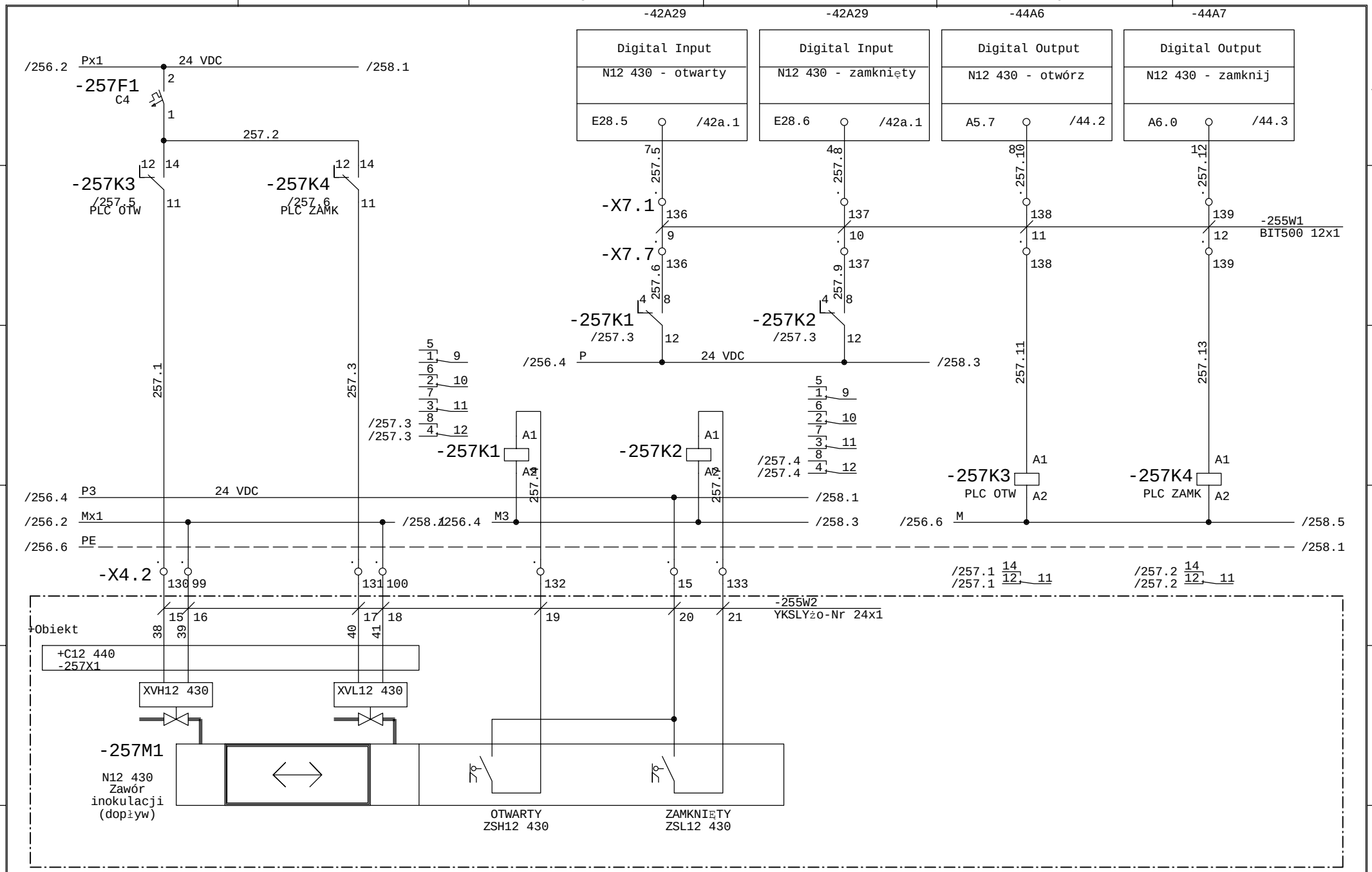

Faza Projektu	Proj. wykonawczy R8	Data 01.2014	Wykonawca	Obiekt	Nazwa rysunku	=SZAFA TGBT +
Numer Projektu	2013/10/GAĆ	Branża AKPiA	VINCI Environnement Polska	Modernizacja Zakładu Gospodarowania Odpadami ZGO Sp. z o.o. Gać 90, 55-200 Oława	N12 430 - zawór inokulacji - kom. ferm. nr 1 XVL / XVH 12 430 - siłownik (dopływ)	Rysunek 257
Opracował	inż. A. Krysiński		02-342 Warszawa Al. Jerozolimskie 162A		Schemat ideowy	z 411 rys.
Sprawdził	mgr. inż. B. Stachowiak					

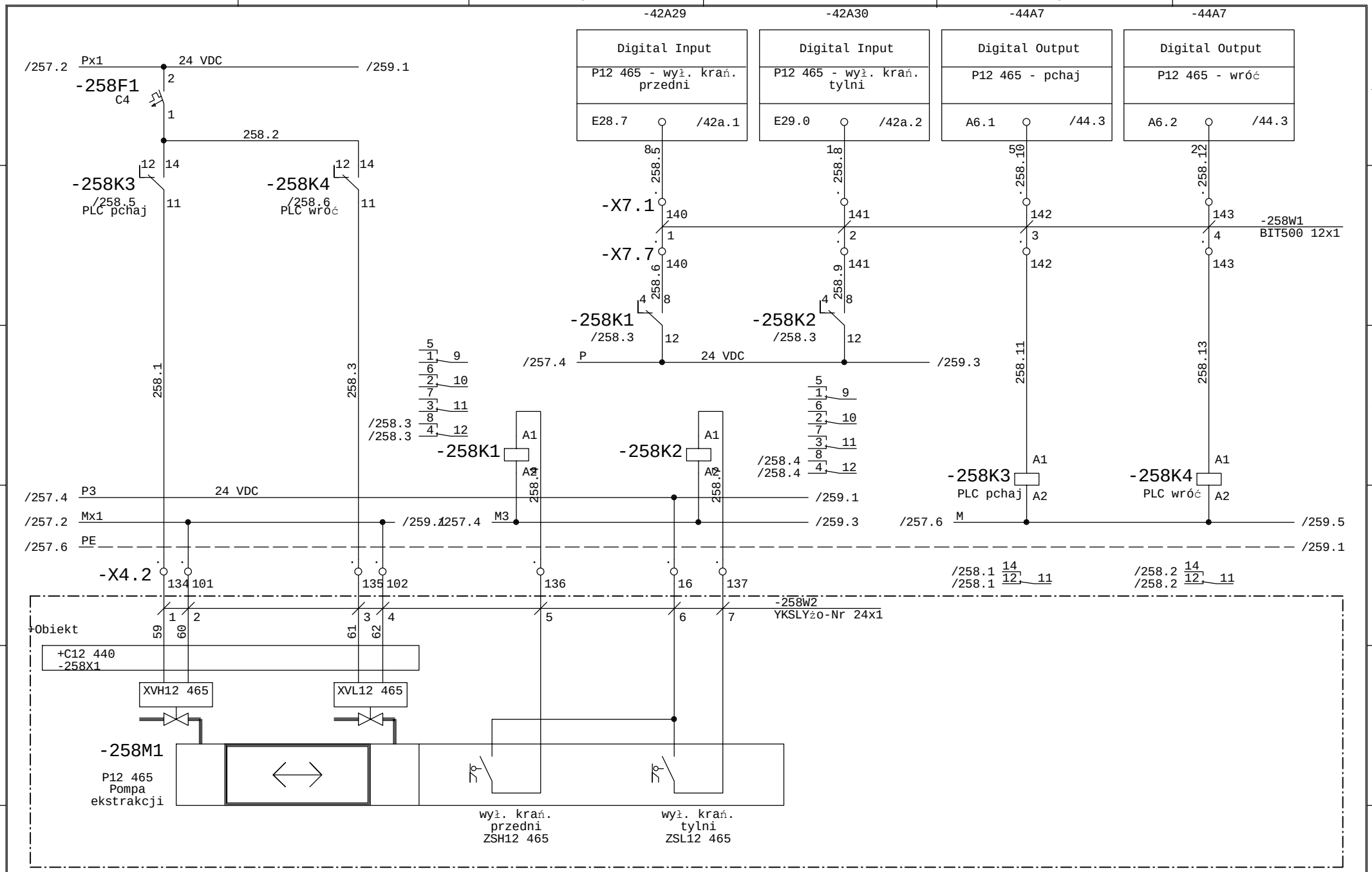

Faza Projektu	Proj. wykonawczy R8	Data 01.2014	Wykonawca	Obiekt	Nazwa rysunku	=SZAFA TGBT +
Numer Projektu	2013/10/GAĆ	Branża AKPiA	VINCI Environnement Polska	Modernizacja Zakładu Gospodarowania Odpadami ZGO Sp. z o.o. Gać 90, 55-200 Oława	P12 465 - pompa ekstrakcji - kom. ferm. nr 1 XVL / XVH 12 465 - pompa	Rysunek 258
Opracował	inż. A. Krysiński		02-342 Warszawa Al. Jerozolimskie 162A		Schemat ideowy	z 411 rys.
Sprawdził	mgr. inż. B. Stachowiak					

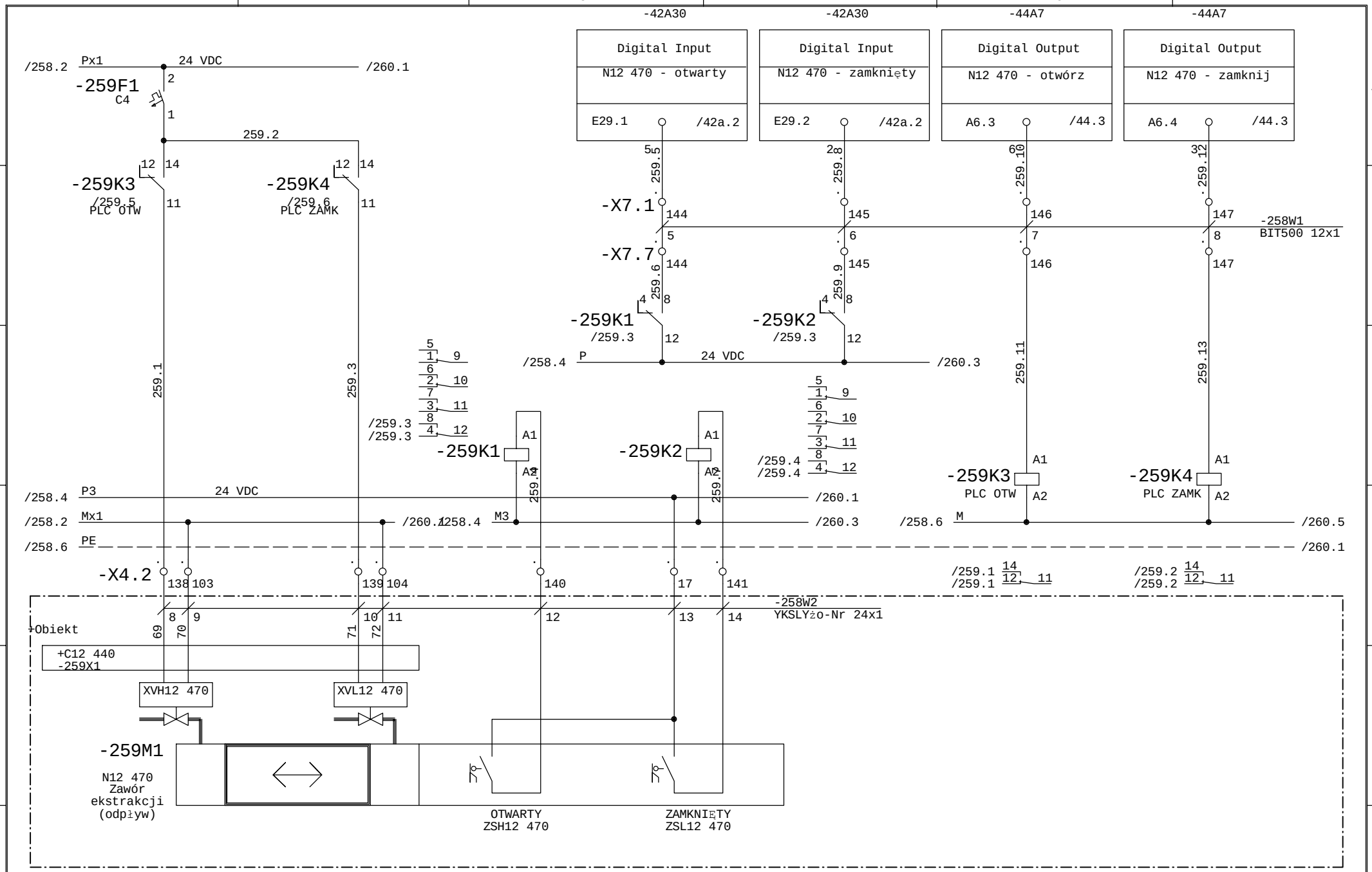

Faza Projektu	Proj. wykonawczy R8	Data 01.2014	Wykonawca	Obiekt	Nazwa rysunku	=SZAFA TGBT +
Numer Projektu	2013/10/GAĆ	Branża AKPiA	VINCI Environnement Polska	Modernizacja Zakładu Gospodarowania Odpadami ZGO Sp. z o.o. Gać 90, 55-200 Oława	N12 470 - zawór ekstrakcji - kom. ferm. nr 1 XVL / XVH 12 470 - siłownik (odpływ)	Rysunek 259
Opracował	inż. A. Krysiński		02-342 Warszawa Al. Jerozolimskie 162A		Schemat ideowy	z 411 rys.
Sprawdził	mgr. inż. B. Stachowiak					

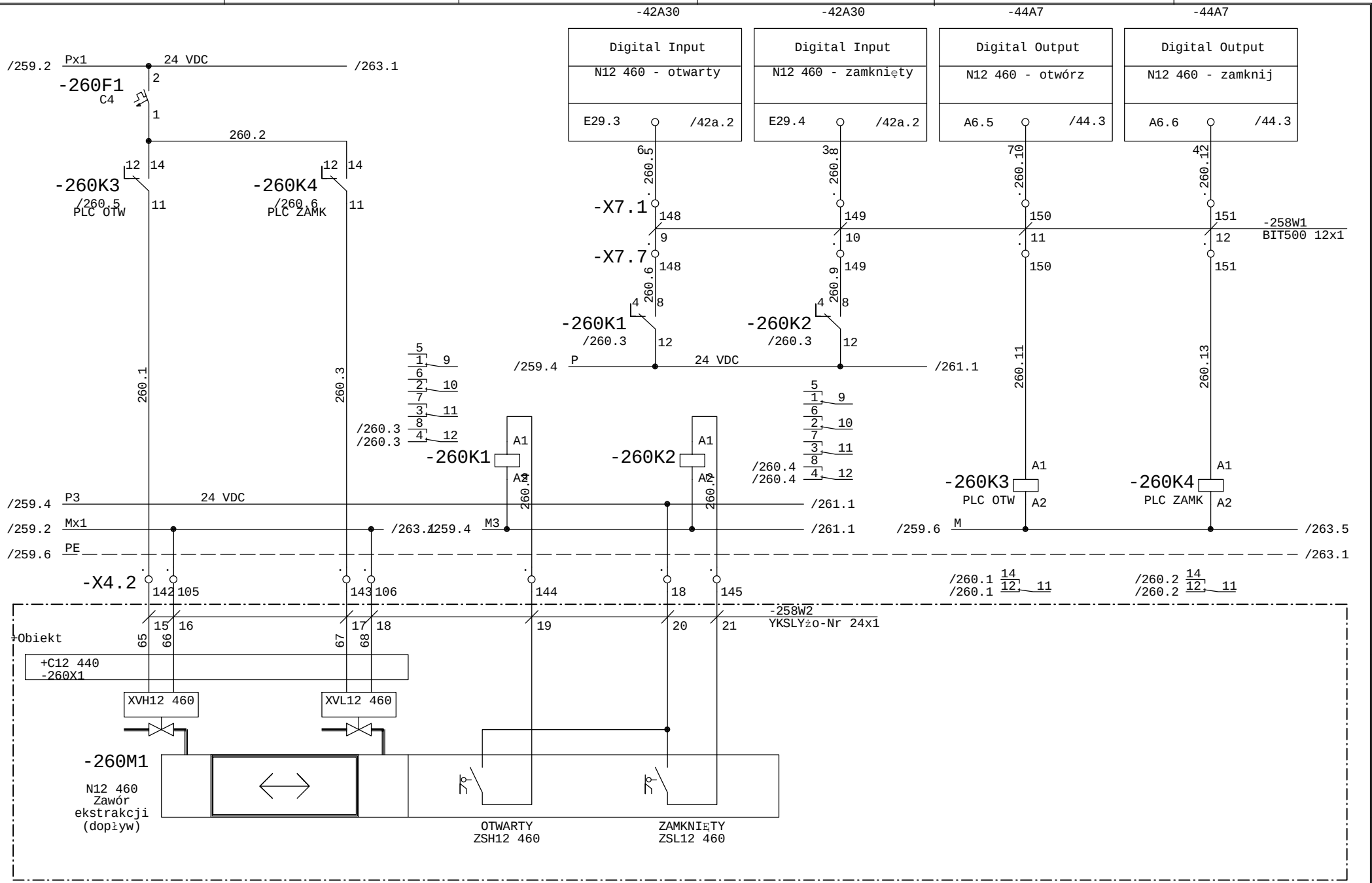

Faza Projektu	Proj. wykonawczy R8	Data 01.2014	Wykonawca	Obiekt	Nazwa rysunku	=SZAFA TGBT +
Numer Projektu	2013/10/GAĆ	Branża AKPiA	VINCI Environnement Polska	Modernizacja Zakładu Gospodarowania Odpadami ZGO Sp. z o.o. Gać 90, 55-200 Oława	N12 460 - zawór ekstrakcji - kom. ferm. nr 1 XVL / XVH 12 460 - siłownik (dopływ)	Rysunek 260
Opracował	inż. A. Krysiński		02-342 Warszawa Al. Jerozolimskie 162A		Schemat ideowy	z 411 rys.
Sprawdził	mgr. inż. B. Stachowiak					

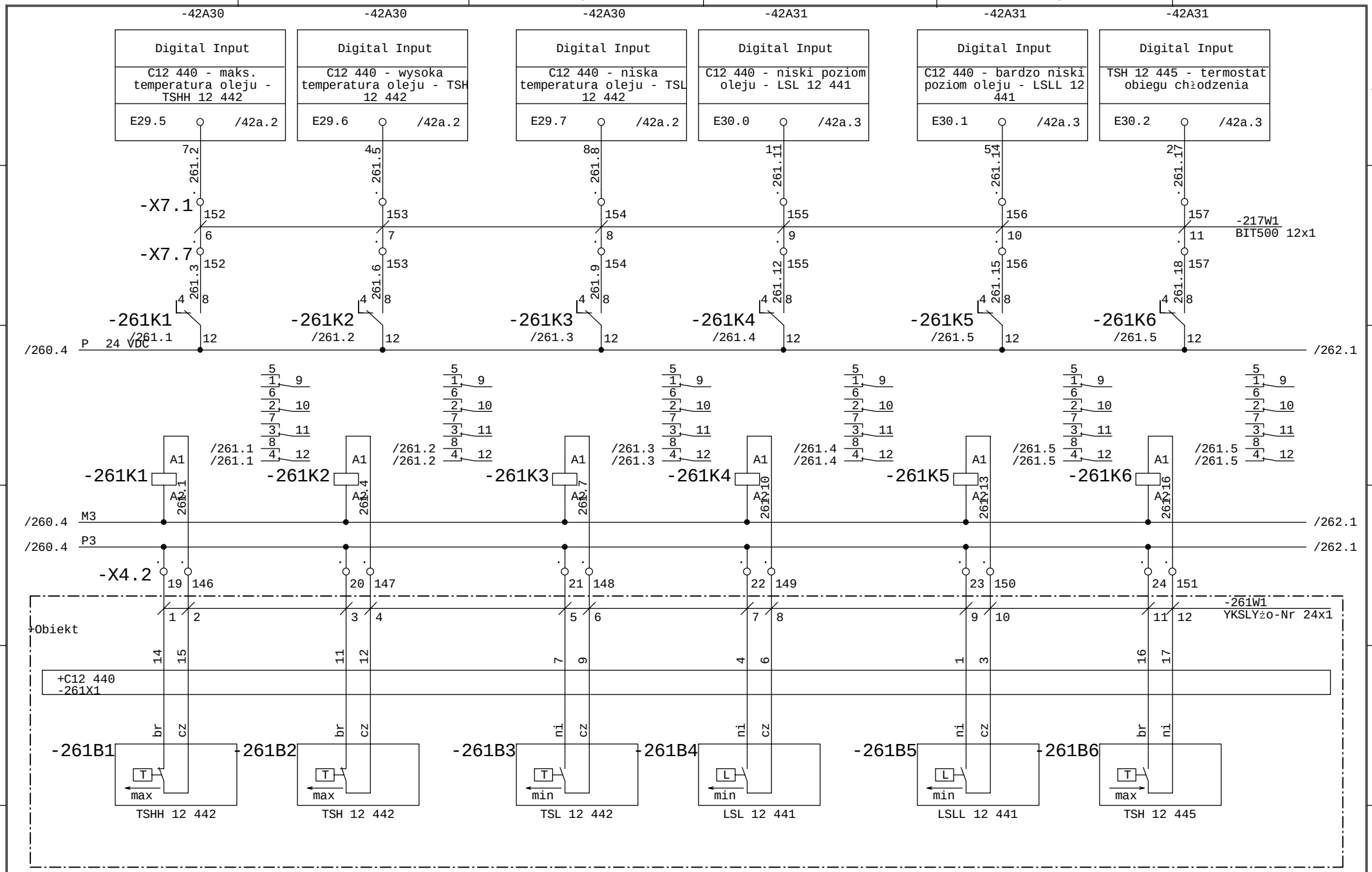

Faza Projektu	Proj. wykonawczy R8	Data 01.2014	Wykonawca	Obiekt	Nazwa rysunku	=SZAFA TGBT +
Numer Projektu	2013/10/GAĆ	Branża AKPiA	VINCI Environnement Polska	Modernizacja Zakładu Gospodarowania Odpadami ZGO Sp. z o.o. Gać 90, 55-200 Oława	C12 440 - stacja hydrauliczna komora nr 1 Aparatura	Rysunek 261
Opracował	inż. A. Krysiński		02-342 Warszawa Al. Jerozolimskie 162A		Schemat ideowy	z 411 rys.
Sprawdził	mgr. inż. B. Stachowiak					

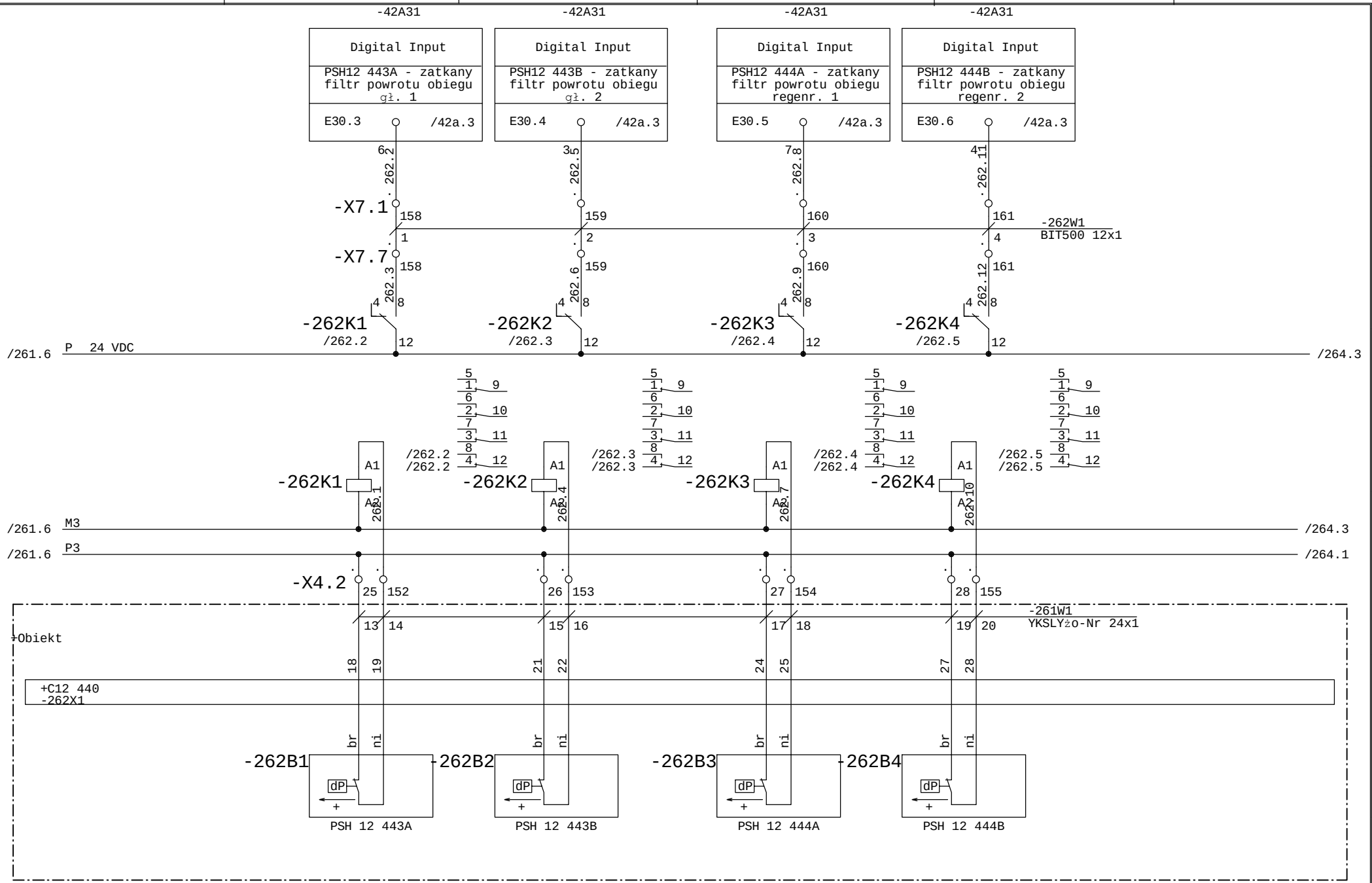

Faza Projektu	Proj. wykonawczy R8	Data 01.2014	Wykonawca	Obiekt	Nazwa rysunku
Numer Projektu	2013/10/GAĆ	Branża AKPiA	VINCI Environnement Polska	Modernizacja Zakładu Gospodarowania Odpadami ZGO Sp. z o.o. Gać 90, 55-200 Oława	C12 440 - stacja hydrauliczna komora nr 1 Aparatura
Opracował	inż. A. Krysiński		02-342 Warszawa Al. Jerozolimskie 162A		Schemat ideowy
Sprawdził	mgr. inż. B. Stachowiak				=SZAFA TGBT +
					Rysunek 262 z 411 rys.

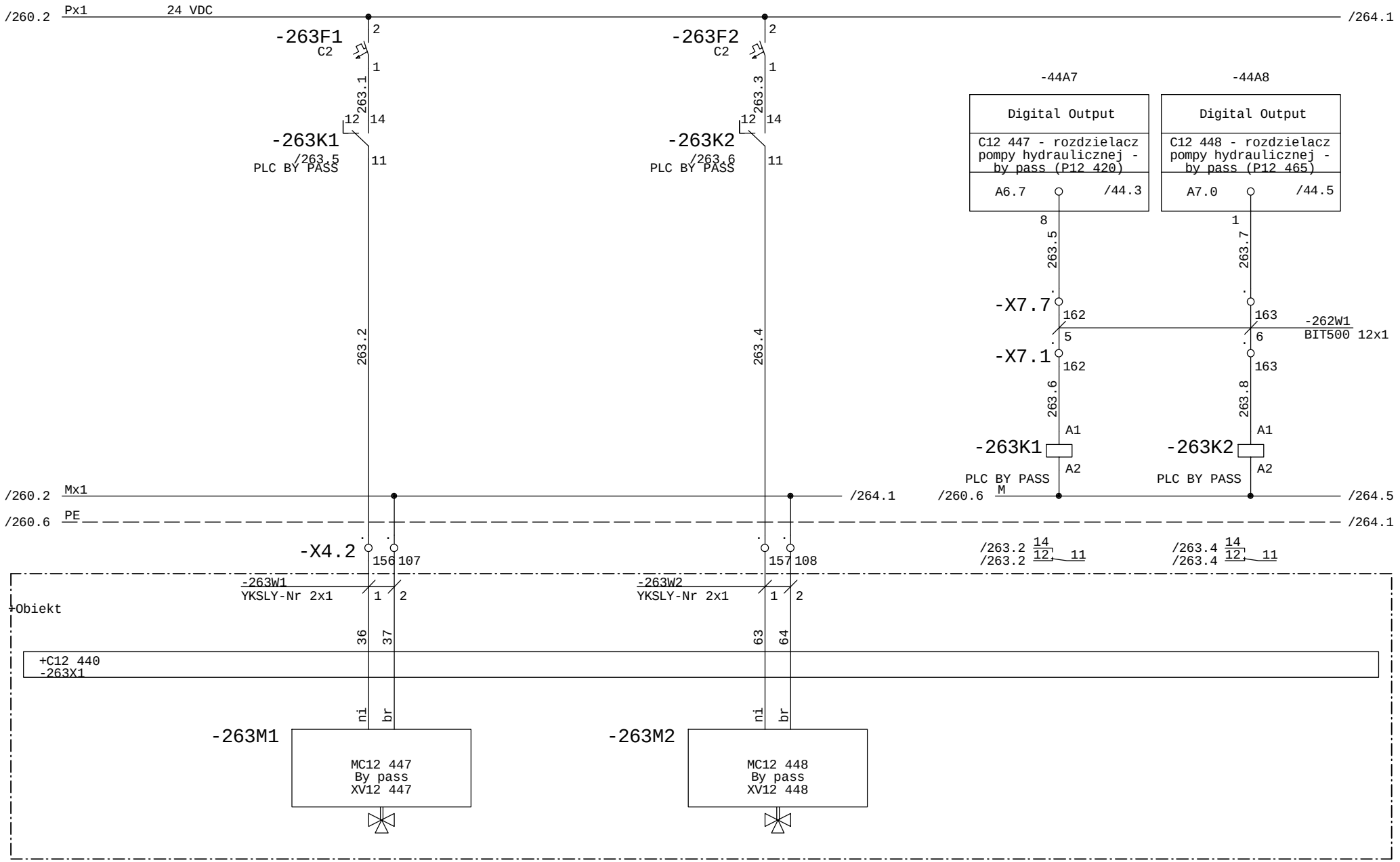

Faza Projektu	Proj. wykonawczy R8	Data 01.2014	Wykonawca	Obiekt	Nazwa rysunku	=SZAFA TGBT +
Numer Projektu	2013/10/GAĆ	Branża AKPiA	VINCI Environnement Polska	Modernizacja Zakładu Gospodarowania Odpadami ZGO Sp. z o.o. Gać 90, 55-200 Oława	C12 447 / C12 448 - pompa hydrauliczna Sterowanie by-pass'u - komora ferm. nr 1	Rysunek 263
Opracował	inż. A. Krysiński		02-342 Warszawa Al. Jerozolimskie 162A		Schemat ideowy	z 411 rys.
Sprawdził	mgr. inż. B. Stachowiak					

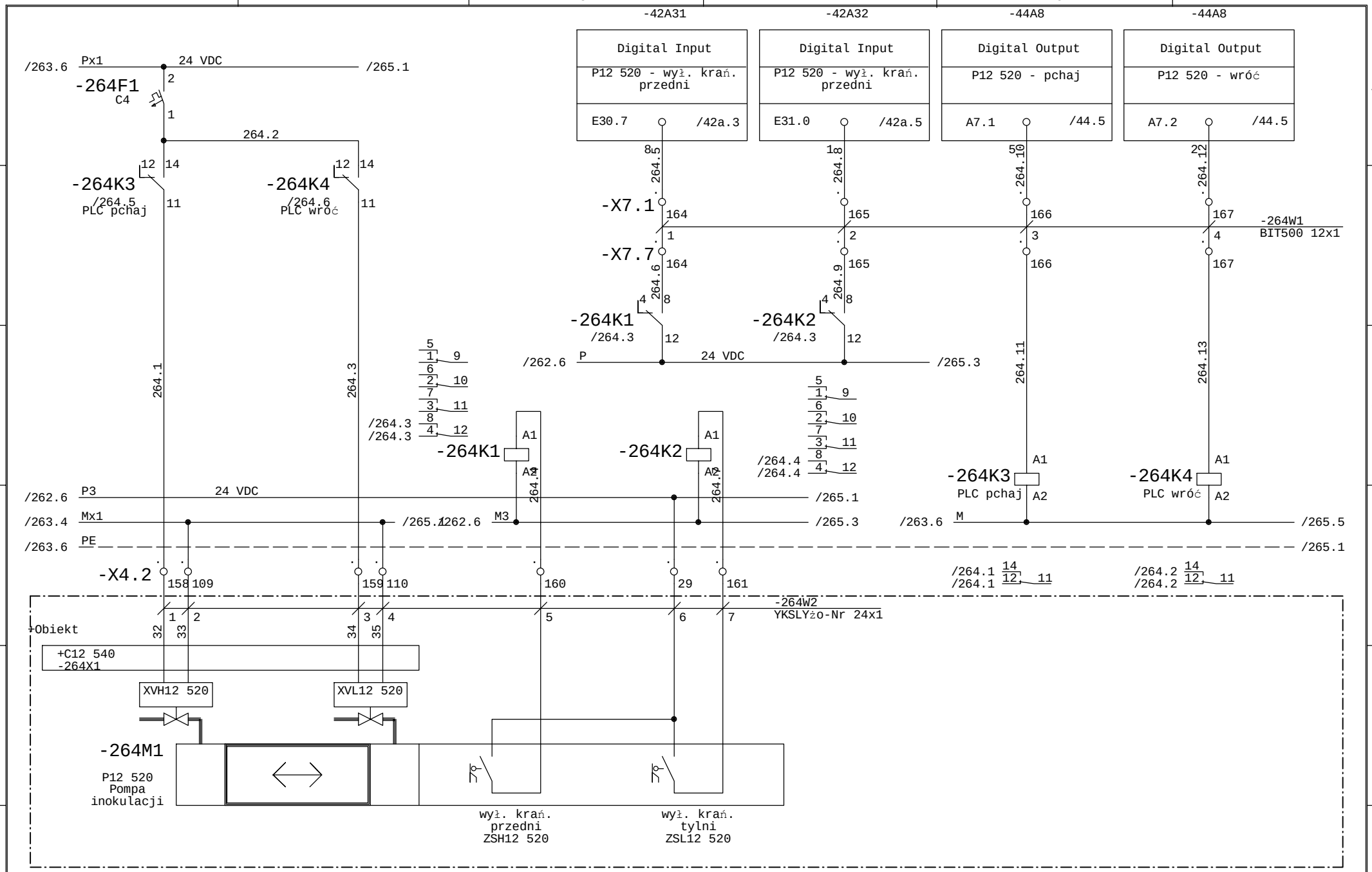

Faza Projektu	Proj. wykonawczy R8	Data 01.2014	Wykonawca	Obiekt	Nazwa rysunku	=SZAFA TGBT +
Numer Projektu	2013/10/GAĆ	Branża AKPiA	VINCI Environnement Polska	Modernizacja Zakładu Gospodarowania Odpadami ZGO Sp. z o.o. Gać 90, 55-200 Oława	P12 520 - pompa inokulacji - kom. ferm. nr 2 XVL / XVH 12 520 - pompa	Rysunek 264
Opracował	inż. A. Krysiński		02-342 Warszawa Al. Jerozolimskie 162A		Schemat ideowy	z 411 rys.
Sprawdził	mgr. inż. B. Stachowiak					

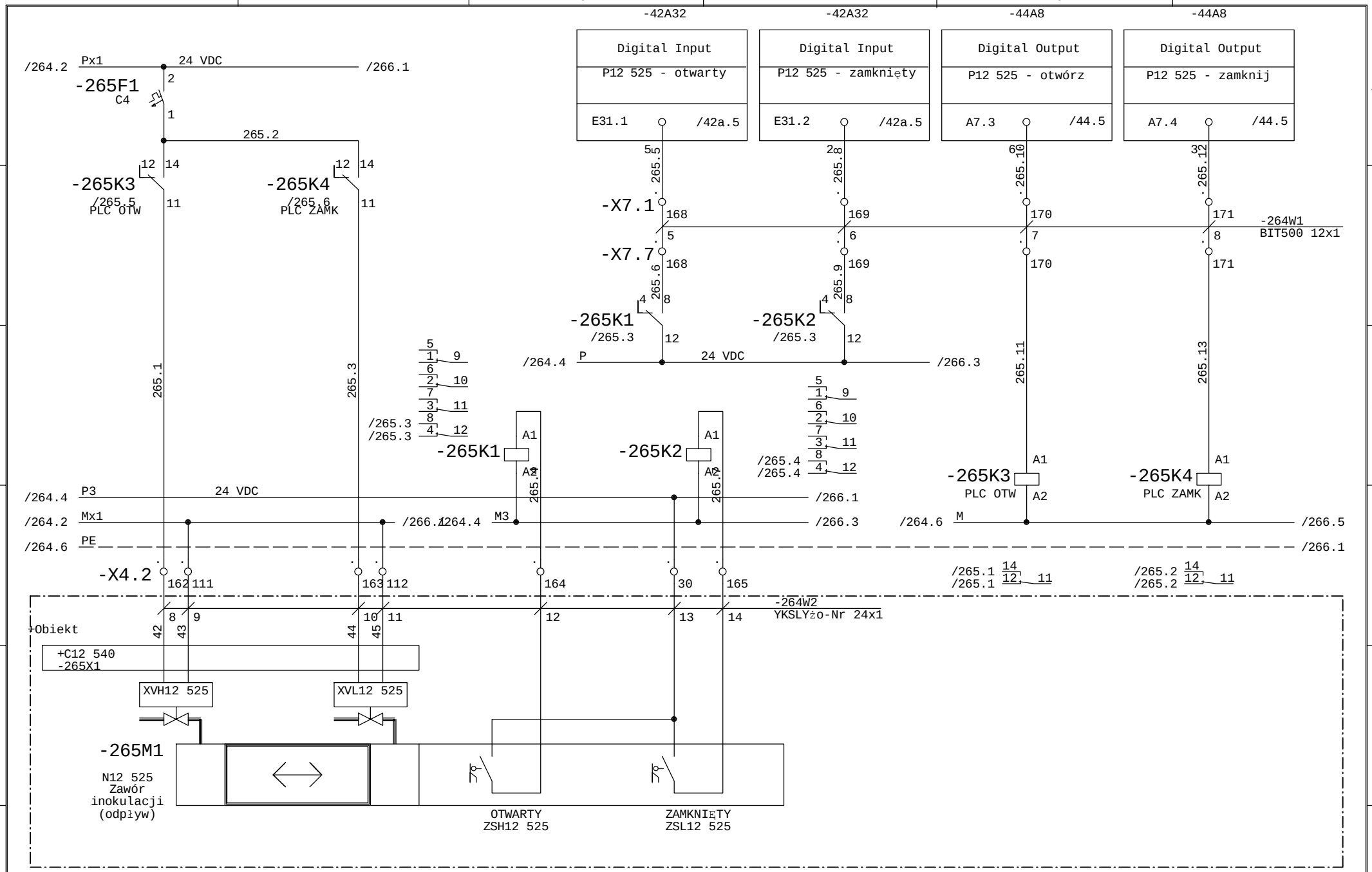

Faza Projektu	Proj. wykonawczy R8	Data 01.2014	Wykonawca	Obiekt	Nazwa rysunku	=SZAFA TGBT +
Numer Projektu	2013/10/GAĆ	Branża AKPiA	VINCI Environnement Polska	Modernizacja Zakładu Gospodarowania Odpadami ZGO Sp. z o.o. Gać 90, 55-200 Oława	N12 525 - zawór inokulacji - kom. ferm. nr 2 XVL / XVH 12 525 - siłownik (odpływ)	Rysunek 265
Opracował	inż. A. Krysiński		02-342 Warszawa Al. Jerozolimskie 162A		Schemat ideowy	z 411 rys.
Sprawdził	mgr. inż. B. Stachowiak					

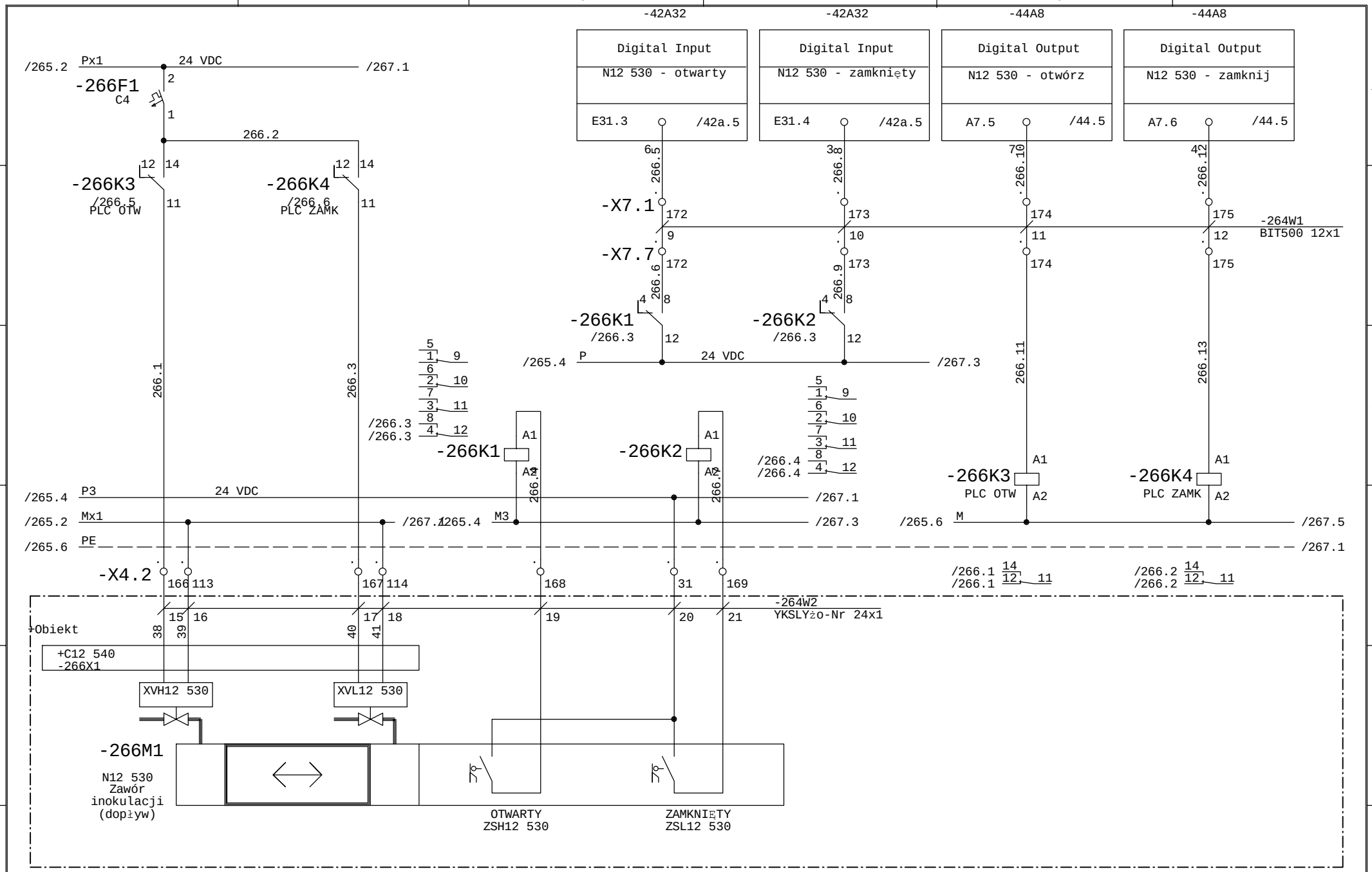

Faza Projektu	Proj. wykonawczy R8	Data 01.2014	Wykonawca	Obiekt	Nazwa rysunku	=SZAFA TGBT +
Numer Projektu	2013/10/GAĆ	Branża AKPiA	VINCI Environnement Polska	Modernizacja Zakładu Gospodarowania Odpadami ZGO Sp. z o.o. Gać 90, 55-200 Oława	N12 530 - zawór inokulacji - kom. ferm. nr 2 XVL / XVH 12 530 - siłownik (dopływ)	Rysunek 266
Opracował	inż. A. Krysiński		02-342 Warszawa Al. Jerozolimskie 162A		Schemat ideowy	z 411 rys.
Sprawdził	mgr. inż. B. Stachowiak					

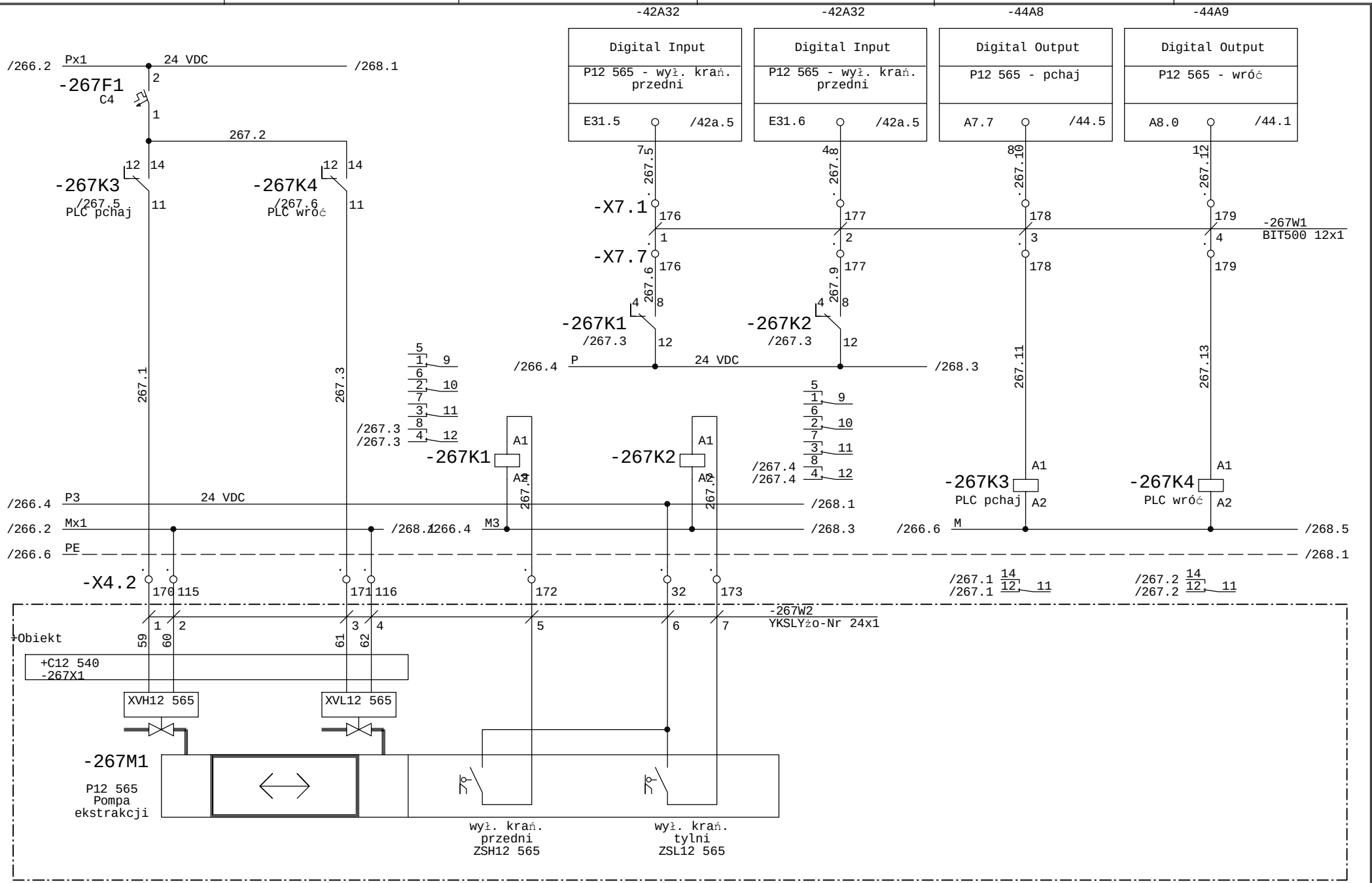

Faza Projektu	Proj. wykonawczy R8	Data 01.2014	Wykonawca	Obiekt	Nazwa rysunku	=SZAFA TGBT +
Numer Projektu	2013/10/GAĆ	Branża AKPiA	VINCI Environnement Polska	Modernizacja Zakładu Gospodarowania Odpadami ZGO Sp. z o.o. Gać 90, 55-200 Oława	P12 565 - pompa ekstrakcji - kom. ferm. nr 2 XVL / XVH 12 565 - pompa	Rysunek 267
Opracował	inż. A. Krysiński		02-342 Warszawa Al. Jerozolimskie 162A		Schemat ideowy	z 411 rys.
Sprawdził	mgr. inż. B. Stachowiak					

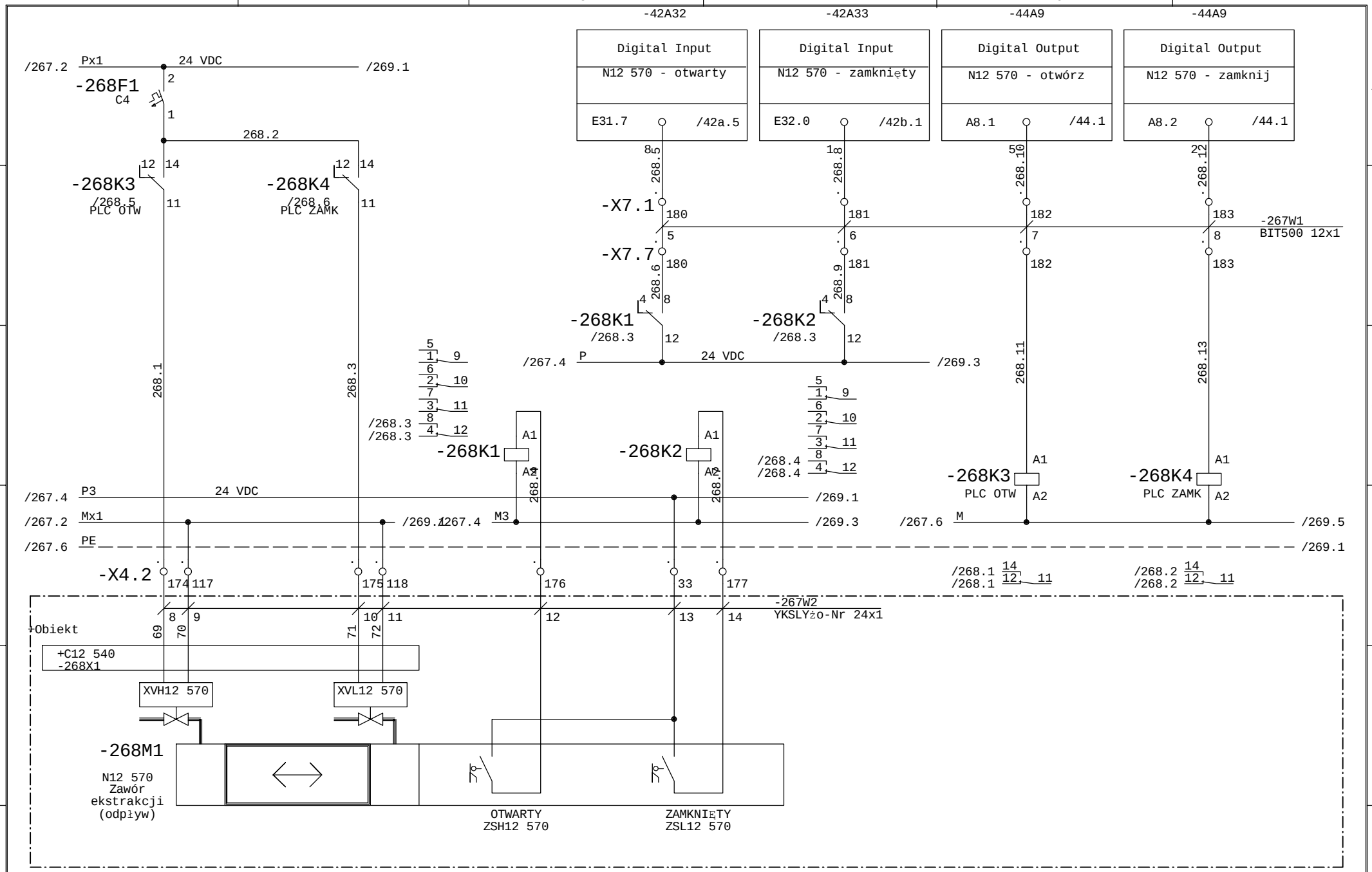

Faza Projektu	Proj. wykonawczy R8	Data 01.2014	Wykonawca	Obiekt	Nazwa rysunku	=SZAFA TGBT +
Numer Projektu	2013/10/GAĆ	Branża AKPiA	VINCI Environnement Polska	Modernizacja Zakładu Gospodarowania Odpadami ZGO Sp. z o.o. Gać 90, 55-200 Oława	N12 570 - zawór ekstrakcji - kom. ferm. nr 2 XVL / XVH 12 570 - siłownik (odpływ)	Rysunek 268
Opracował	inż. A. Krysiński		02-342 Warszawa Al. Jerozolimskie 162A		Schemat ideowy	z 411 rys.
Sprawdził	mgr. inż. B. Stachowiak					

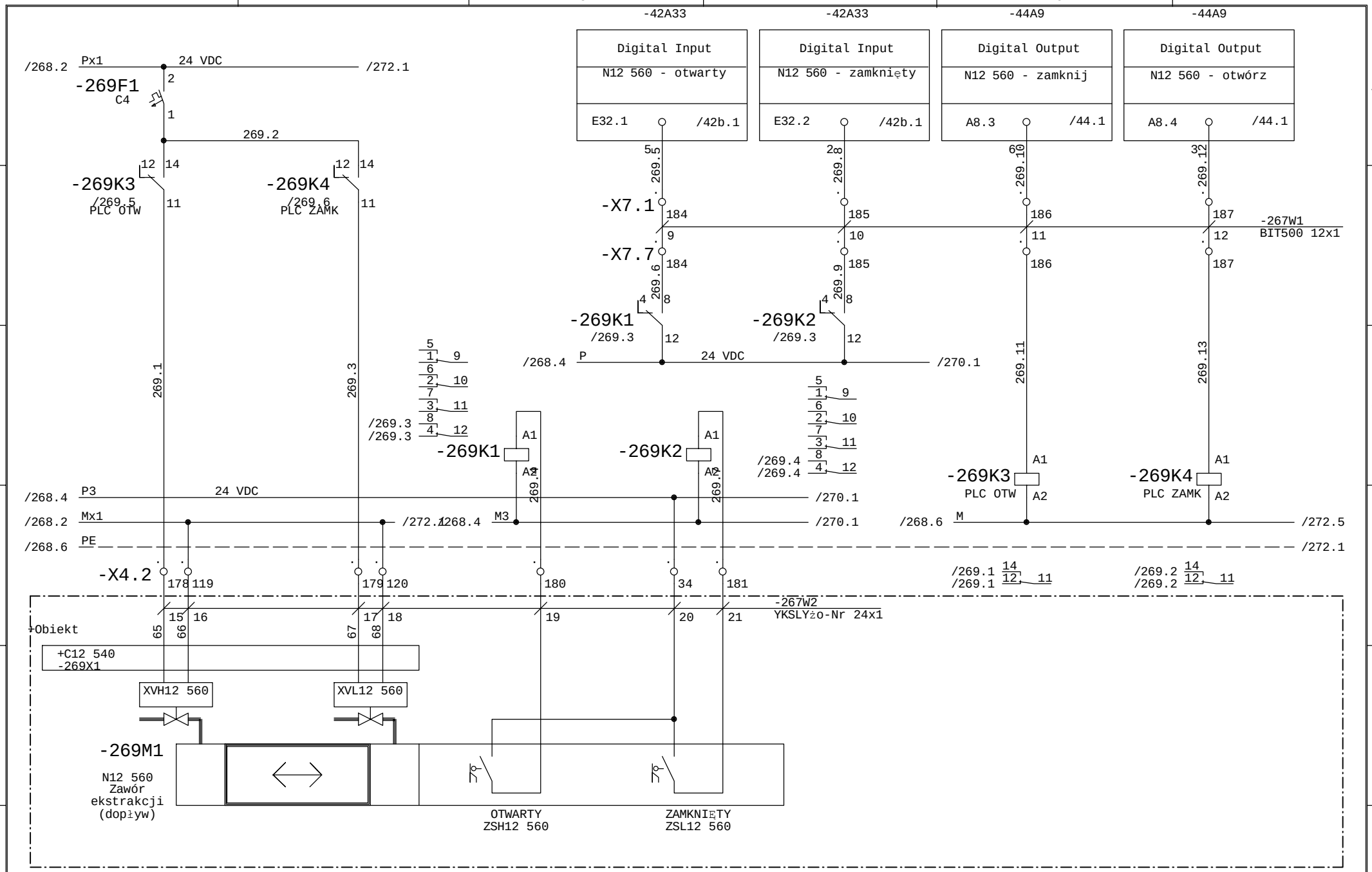

Faza Projektu	Proj. wykonawczy R8	Data 01.2014	Wykonawca	Obiekt	Nazwa rysunku	=SZAFA TGBT +
Numer Projektu	2013/10/GAĆ	Branża AKPiA	VINCI Environnement Polska	Modernizacja Zakładu Gospodarowania Odpadami ZGO Sp. z o.o. Gać 90, 55-200 Oława	N12 560 - zawór ekstrakcji - kom. ferm. nr 2 XVL / XVH 12 560 - siłownik (dopływ)	Rysunek 269
Opracował	inż. A. Krysiński		02-342 Warszawa Al. Jerozolimskie 162A		Schemat ideowy	z 411 rys.
Sprawdził	mgr. inż. B. Stachowiak					

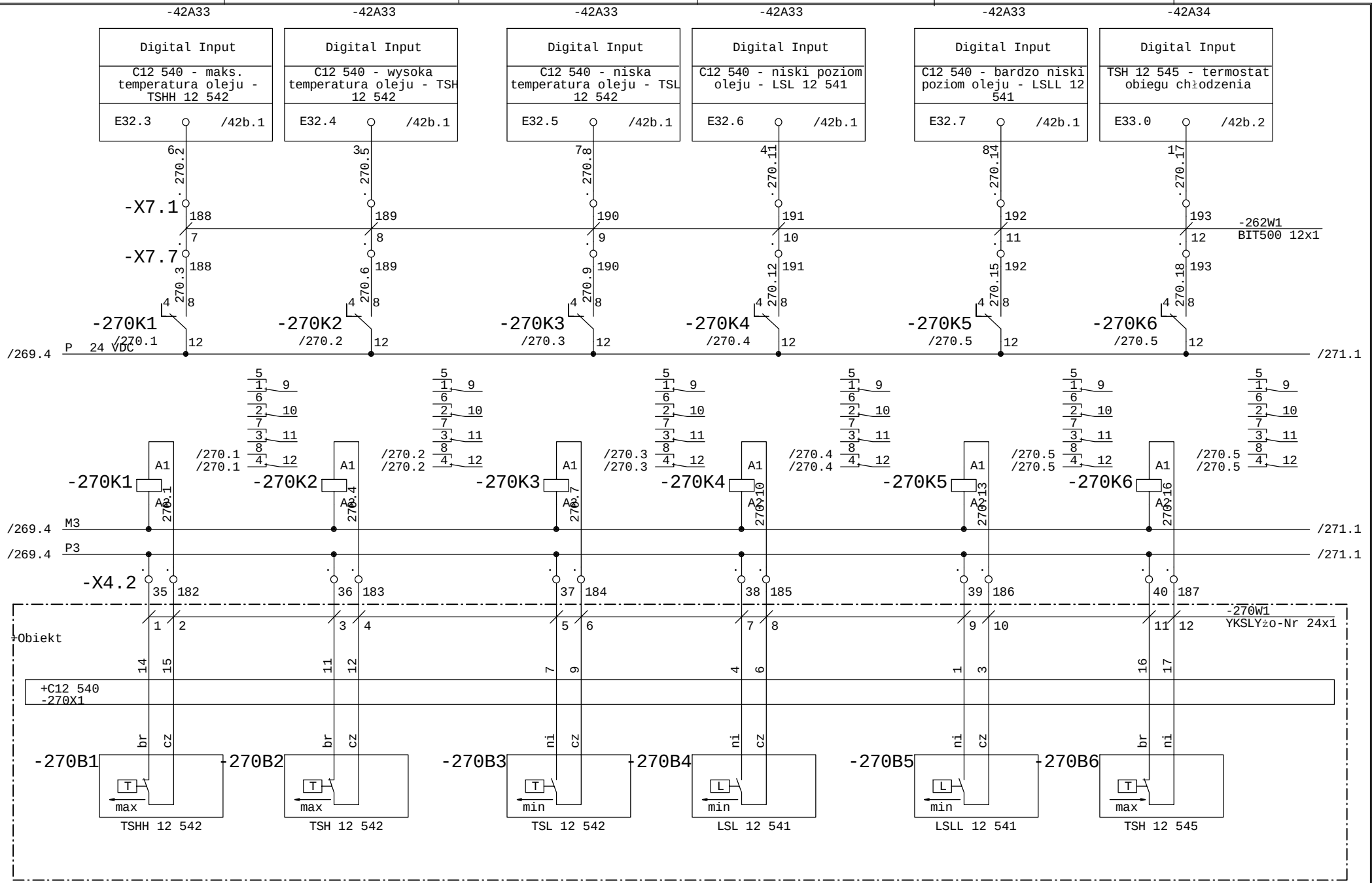

Faza Projektu	Proj. wykonawczy R8	Data 01.2014	Wykonawca	Obiekt	Nazwa rysunku	=SZAFA TGBT +
Numer Projektu	2013/10/GAĆ	Branża AKPiA	VINCI Environnement Polska	Modernizacja Zakładu Gospodarowania Odpadami ZGO Sp. z o.o. Gać 90, 55-200 Oława	C12 540 - stacja hydrauliczna komora nr 2 Aparatura	Rysunek 270
Opracował	inż. A. Krysiński		02-342 Warszawa Al. Jerozolimskie 162A		Schemat ideowy	z 411 rys.
Sprawdził	mgr. inż. B. Stachowiak					

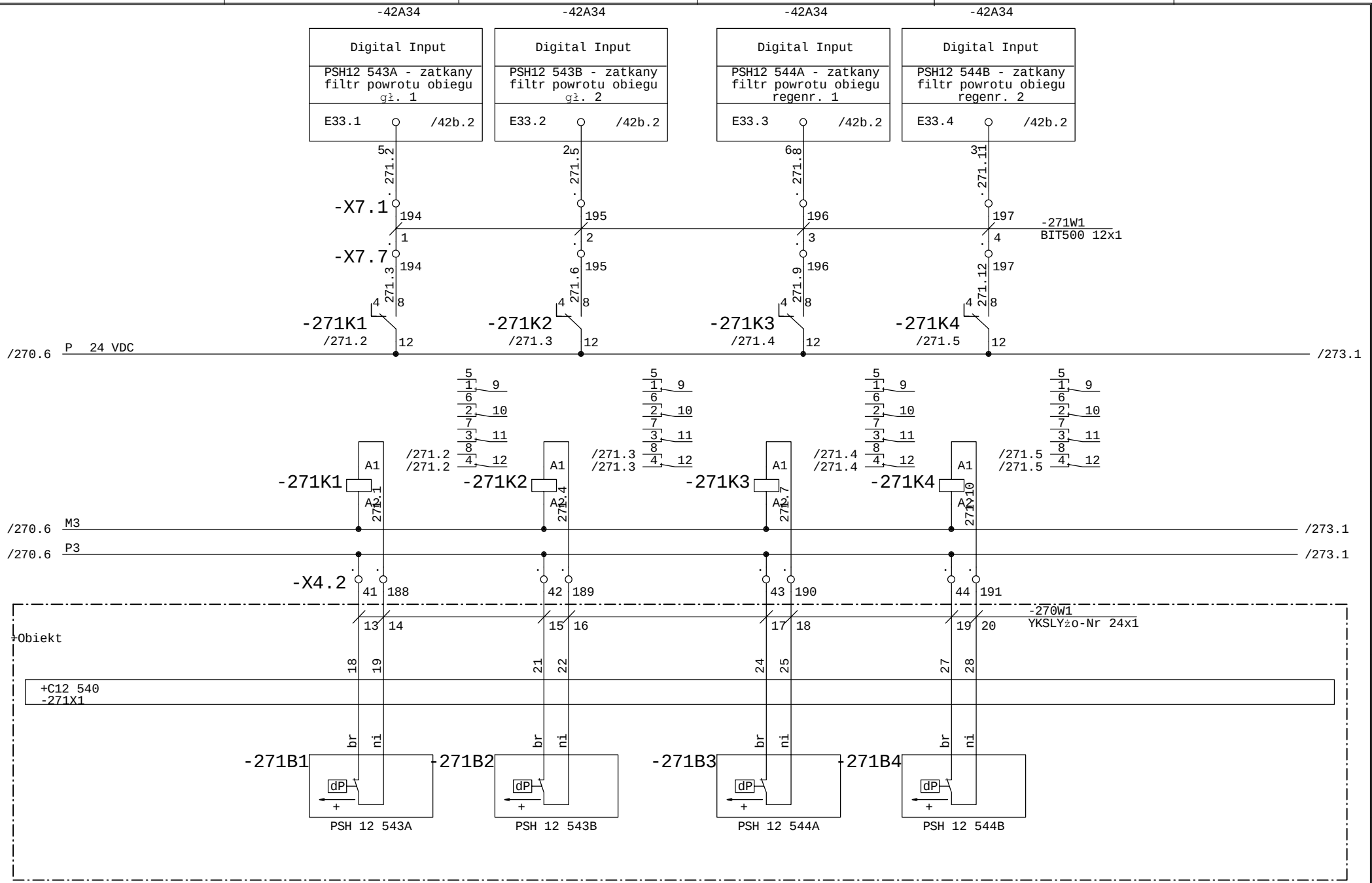

Faza Projektu	Proj. wykonawczy R8	Data 01.2014	Wykonawca	Obiekt	Nazwa rysunku
Numer Projektu	2013/10/GAĆ	Branża AKPiA	VINCI Environnement Polska	Modernizacja Zakładu Gospodarowania Odpadami ZGO Sp. z o.o. Gać 90, 55-200 Oława	C12 540 - stacja hydrauliczna komora nr 2 Aparatura
Opracował	inż. A. Krysiński		02-342 Warszawa Al. Jerozolimskie 162A		Schemat ideowy
Sprawdził	mgr. inż. B. Stachowiak				

=SZAFA TGBT
+

Rysunek 271
z 411 rys.

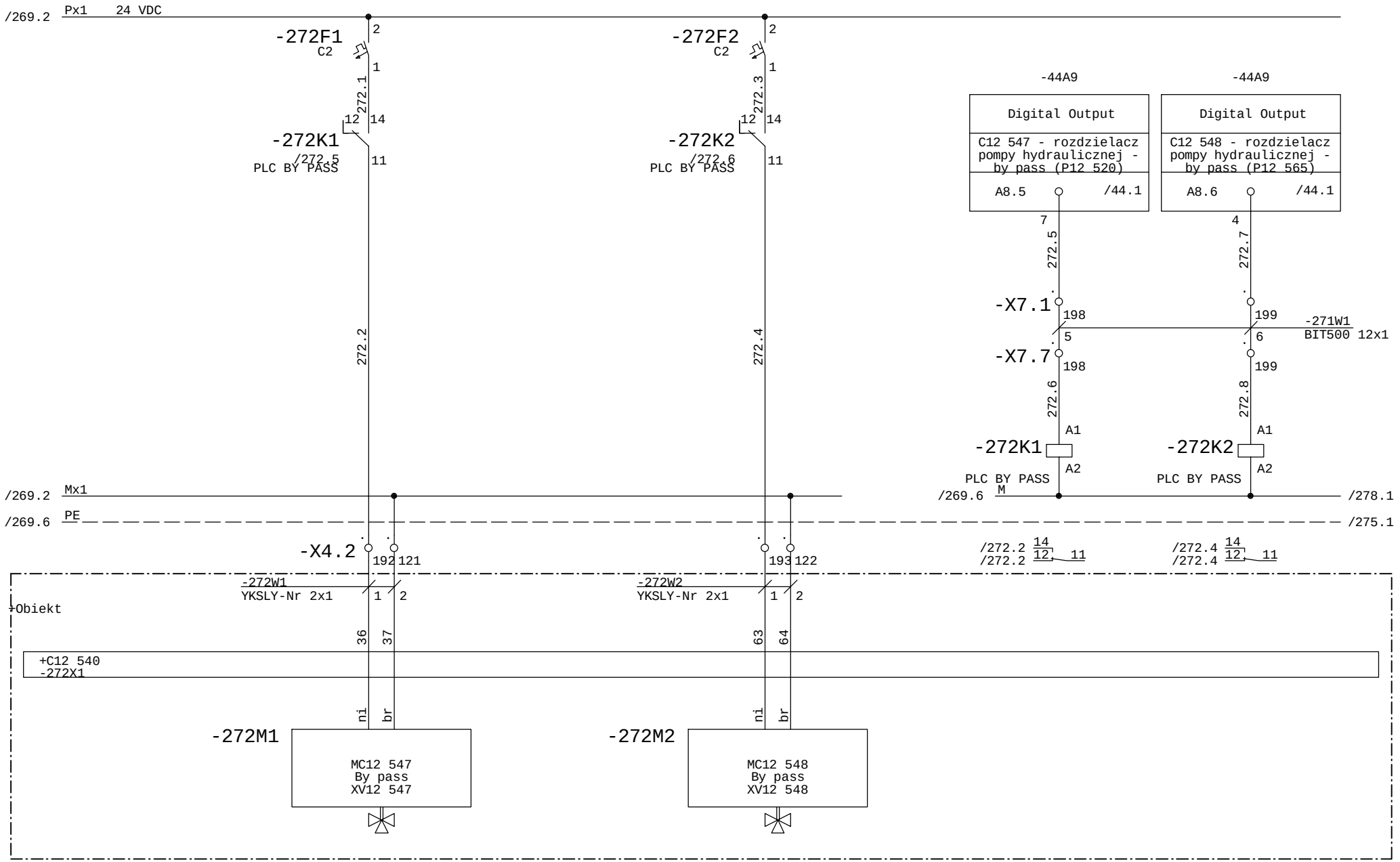

Faza Projektu	Proj. wykonawczy R8	Data 01.2014	Wykonawca	Obiekt	Nazwa rysunku
Numer Projektu	2013/10/GAĆ	Branża AKPiA	VINCI Environnement Polska	Modernizacja Zakładu Gospodarowania Odpadami ZGO Sp. z o.o. Gać 90, 55-200 Oława	C12 547 / C12 548 - pompa hydrauliczna Sterowanie by-pass'u - komora ferm. nr 2
Opracował	inż. A. Krysiński		02-342 Warszawa Al. Jerozolimskie 162A		Schemat ideowy
Sprawdził	mgr. inż. B. Stachowiak				=SZAFA TGBT +
					Rysunek 272 z 411 rys.

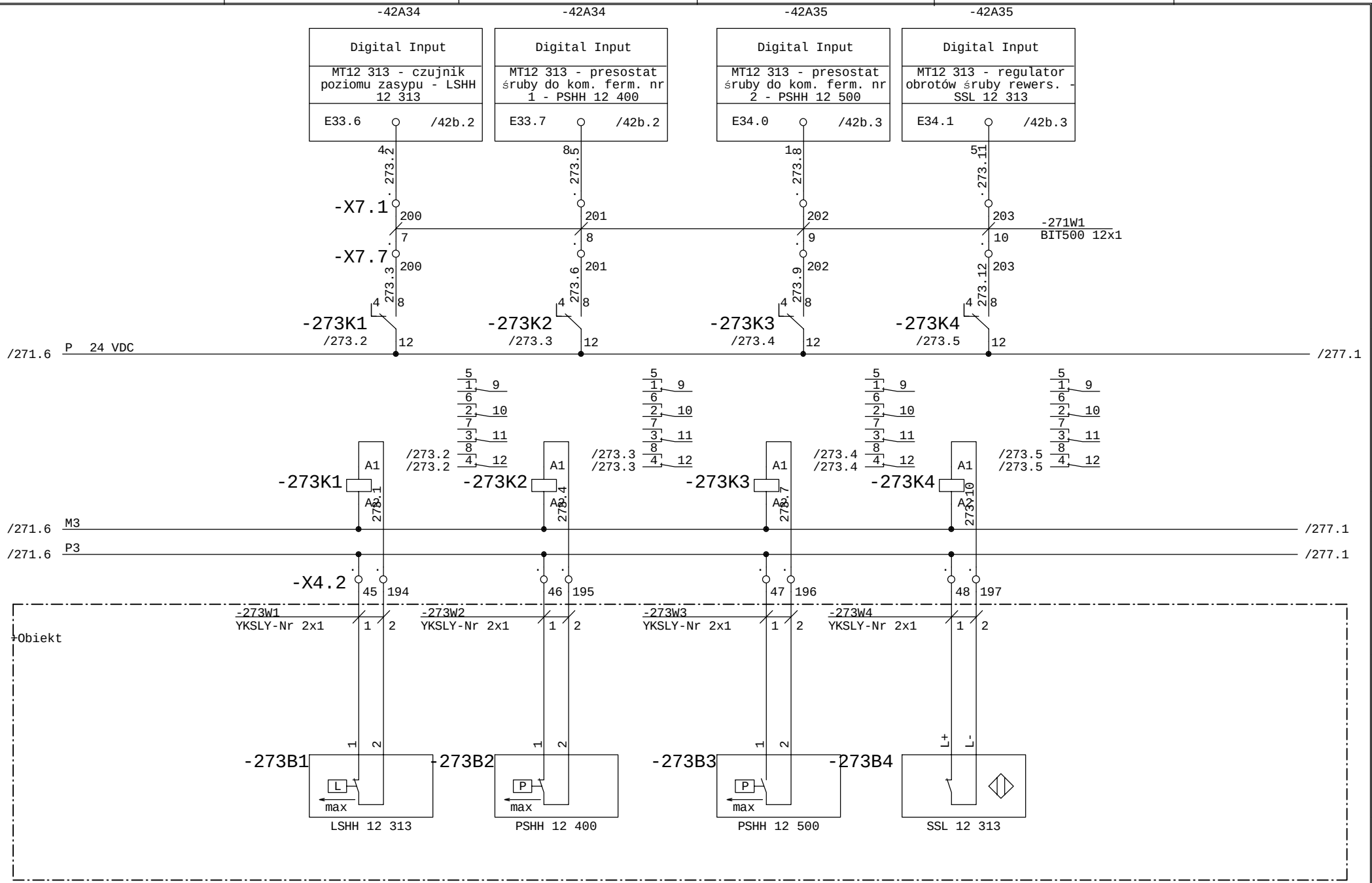

Faza Projektu	Proj. wykonawczy R8	Data 01.2014	Wykonawca	Obiekt	Nazwa rysunku	=SZAFA TGBT +
Numer Projektu	2013/10/GAĆ	Branża AKPiA	VINCI Environnement Polska	Modernizacja Zakładu Gospodarowania Odpadami ZGO Sp. z o.o.	MT12 313 - Śruba rewersyjna Aparatura	Rysunek 273
Opracował	inż. A. Krysiński		02-342 Warszawa Al. Jerozolimskie 162A	Gać 90, 55-200 Oława	Schemat ideowy	z 411 rys.
Sprawdził	mgr. inż. B. Stachowiak					

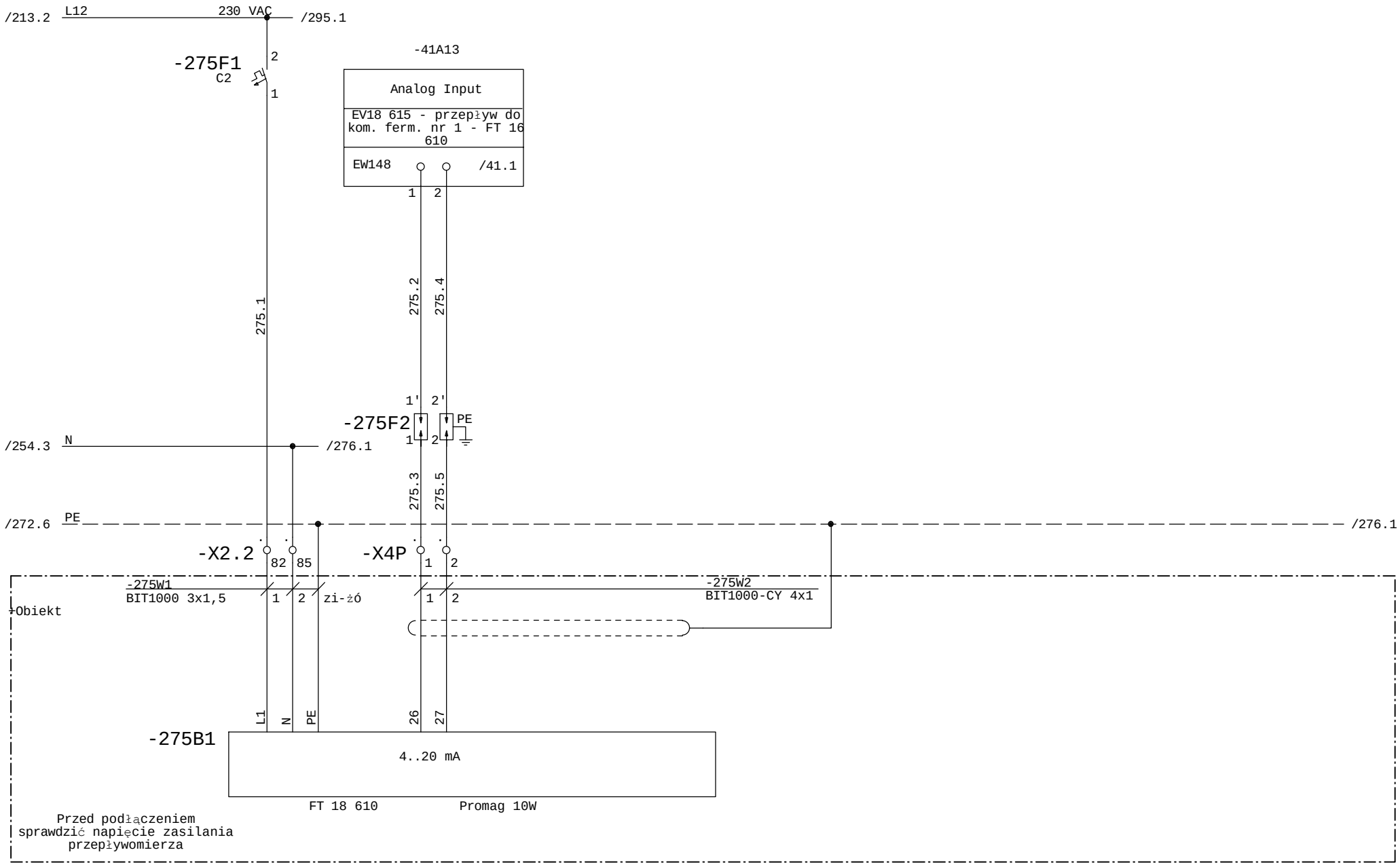

Faza Projektu	Proj. wykonawczy R8	Data 01.2014	Wykonawca	Obiekt	Nazwa rysunku	=SZAFA TGBT +
Numer Projektu	2013/10/GAĆ	Branża AKPiA	VINCI Environnement Polska	Modernizacja Zakładu Gospodarowania Odpadami ZGO Sp. z o.o.	Woda do komory nr 1	Rysunek 275
Opracował	inż. A. Krysiński		02-342 Warszawa Al. Jerozolimskie 162A	Gać 90, 55-200 Oława	Pomiar przepływu - FT 18 610	z 411 rys.
Sprawdził	mgr. inż. B. Stachowiak				Schemat ideowy	

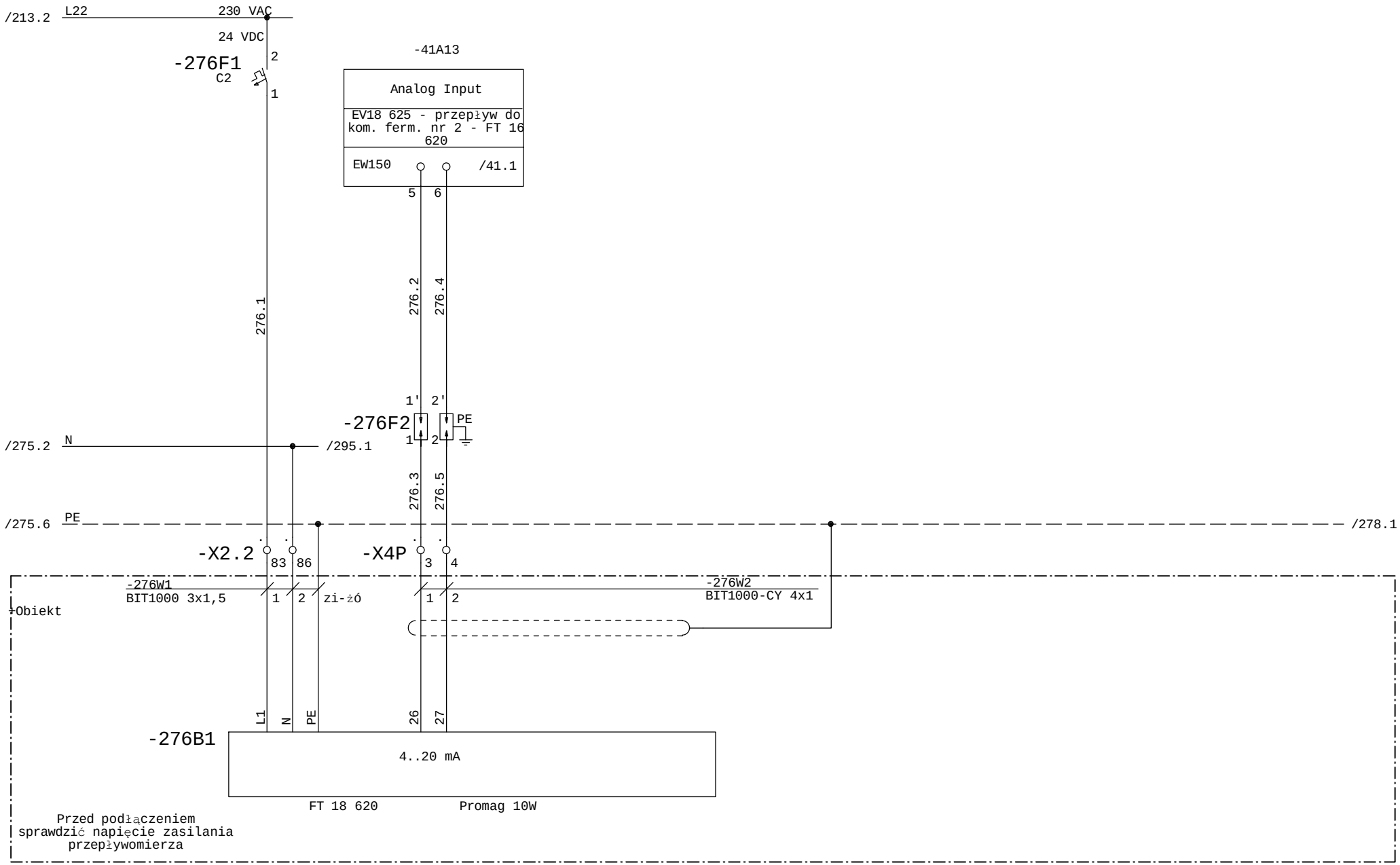

Faza Projektu	Proj. wykonawczy R8	Data 01.2014	Wykonawca	Obiekt	Nazwa rysunku	=SZAFA TGBT +
Numer Projektu	2013/10/GAĆ	Branża AKPiA	VINCI Environnement Polska	Modernizacja Zakładu Gospodarowania Odpadami ZGO Sp. z o.o.	Woda do komory nr 2	Rysunek 276
Opracował	inż. A. Krysiński		02-342 Warszawa Al. Jerozolimskie 162A	Gać 90, 55-200 Oława	Pomiar przepływu - FT 18 620	z 411 rys.
Sprawdził	mgr. inż. B. Stachowiak				Schemat ideowy	

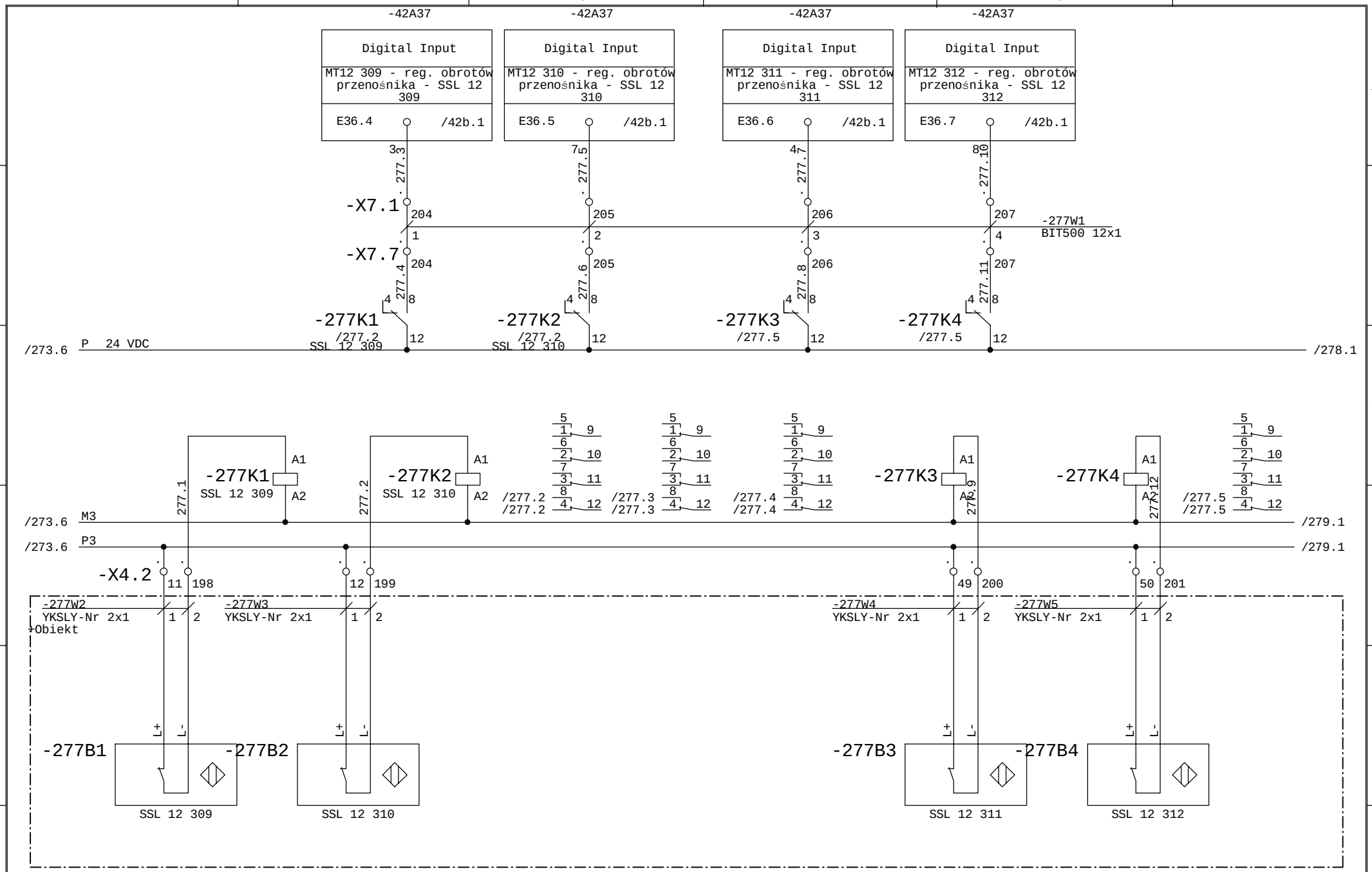

Faza Projektu	Proj. wykonawczy R8	Data 01.2014	Wykonawca	Obiekt	Nazwa rysunku
Numer Projektu	2013/10/GAĆ	Branża AKPiA	VINCI Environnement Polska	Modernizacja Zakładu Gospodarowania Odpadami ZGO Sp. z o.o.	Przenośniki zasilające metanizację Aparatura
Opracował	inż. A. Krysiński		02-342 Warszawa Al. Jerozolimskie 162A	Gać 90, 55-200 Oława	Schemat ideowy
Sprawdził	mgr. inż. B. Stachowiak				=SZAFA TGBT +
					Rysunek 277 z 411 rys.

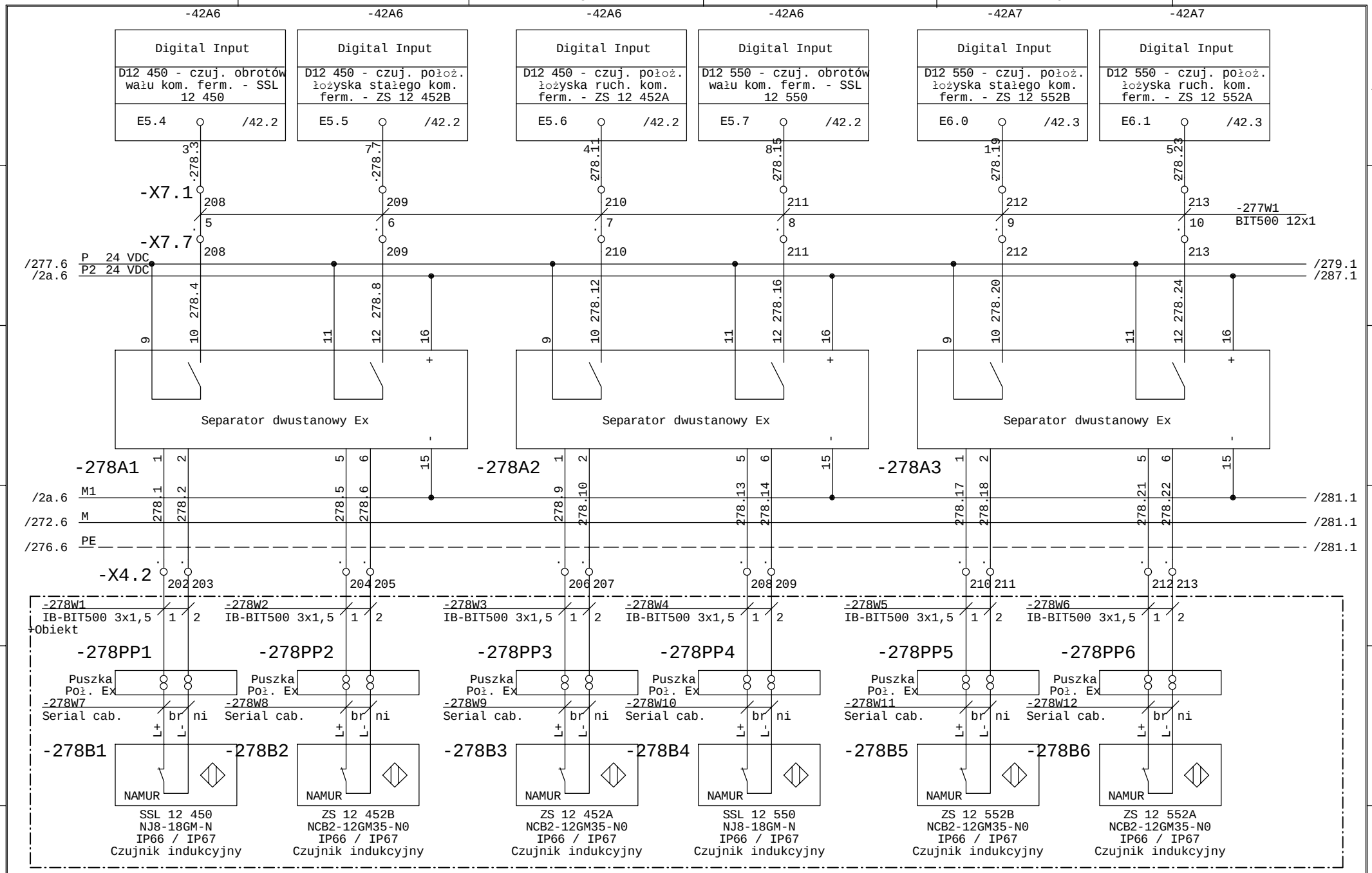

Faza Projektu	Proj. wykonawczy R8	Data 01.2014	Wykonawca	Obiekt	Nazwa rysunku	=SZAFA TGBT +
Numer Projektu	2013/10/GAĆ	Branża AKPiA	VINCI Environnement Polska	Modernizacja Zakładu Gospodarowania Odpadami ZGO Sp. z o.o. Gać 90, 55-200 Oława	D12 450 / 550 - wał kom. ferm. 1 / 2 Czuj. obr. wału. Sygn. poz. łożysk	Rysunek 278
Opracował	inż. A. Krysiński		02-342 Warszawa Al. Jerozolimskie 162A		Schemat ideowy	z 411 rys.
Sprawdził	mgr. inż. B. Stachowiak					

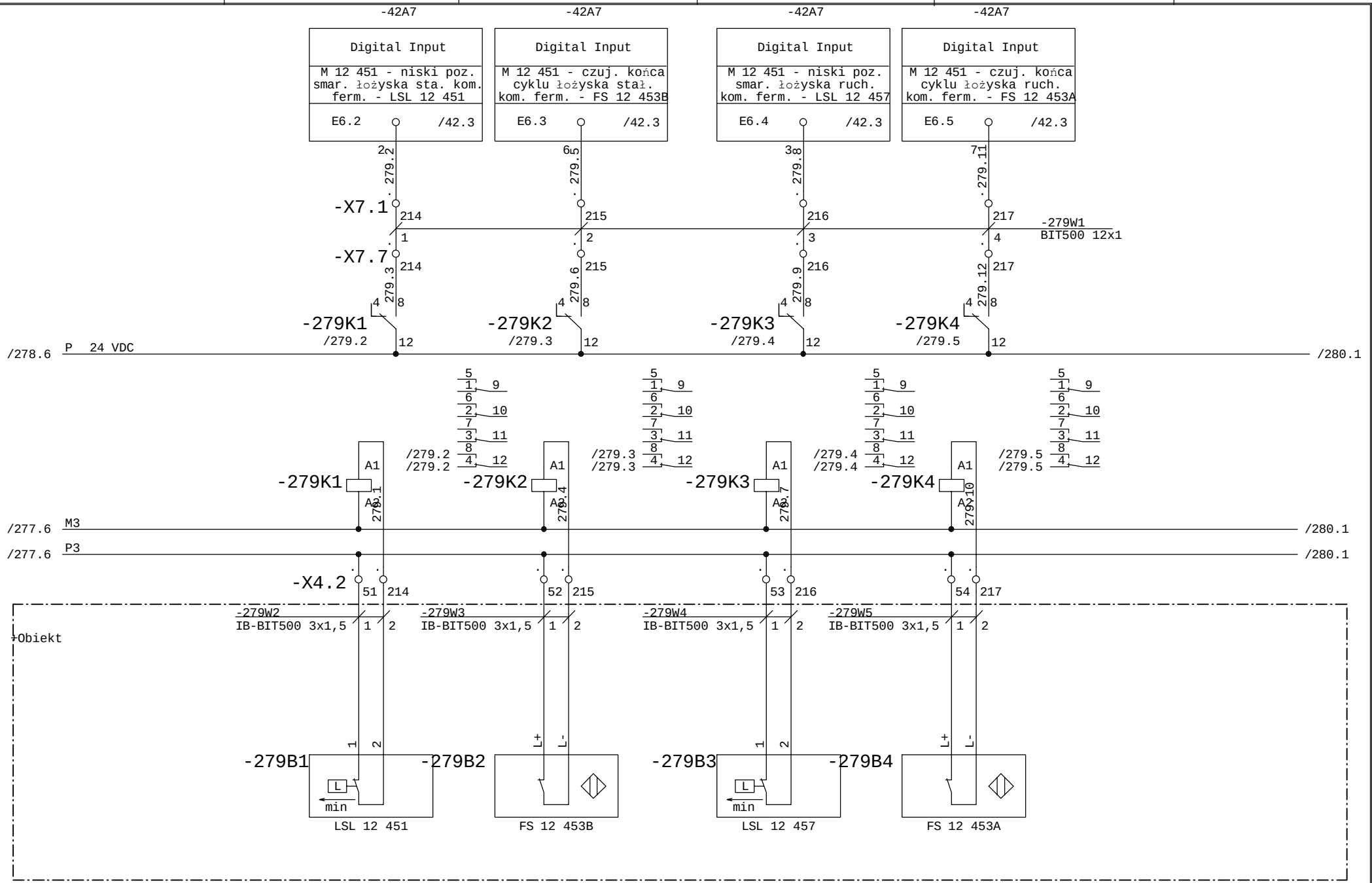

Faza Projektu	Proj. wykonawczy R8	Data 01.2014	Wykonawca	Obiekt	Nazwa rysunku	=SZAFA TGBT +
Numer Projektu	2013/10/GAĆ	Branża AKPiA	VINCI Environnement Polska	Modernizacja Zakładu Gospodarowania Odpadami ZGO Sp. z o.o.	MC12 551/557 - system smar. - kom. ferm 1	Rysunek 279
Opracował	inż. A. Krysiński		02-342 Warszawa	Gać 90, 55-200 Oława	Sygn. niskiego poz. i końca cyklu	z 411 rys.
Sprawdził	mgr. inż. B. Stachowiak		Al. Jerozolimskie 162A		Schemat ideowy	

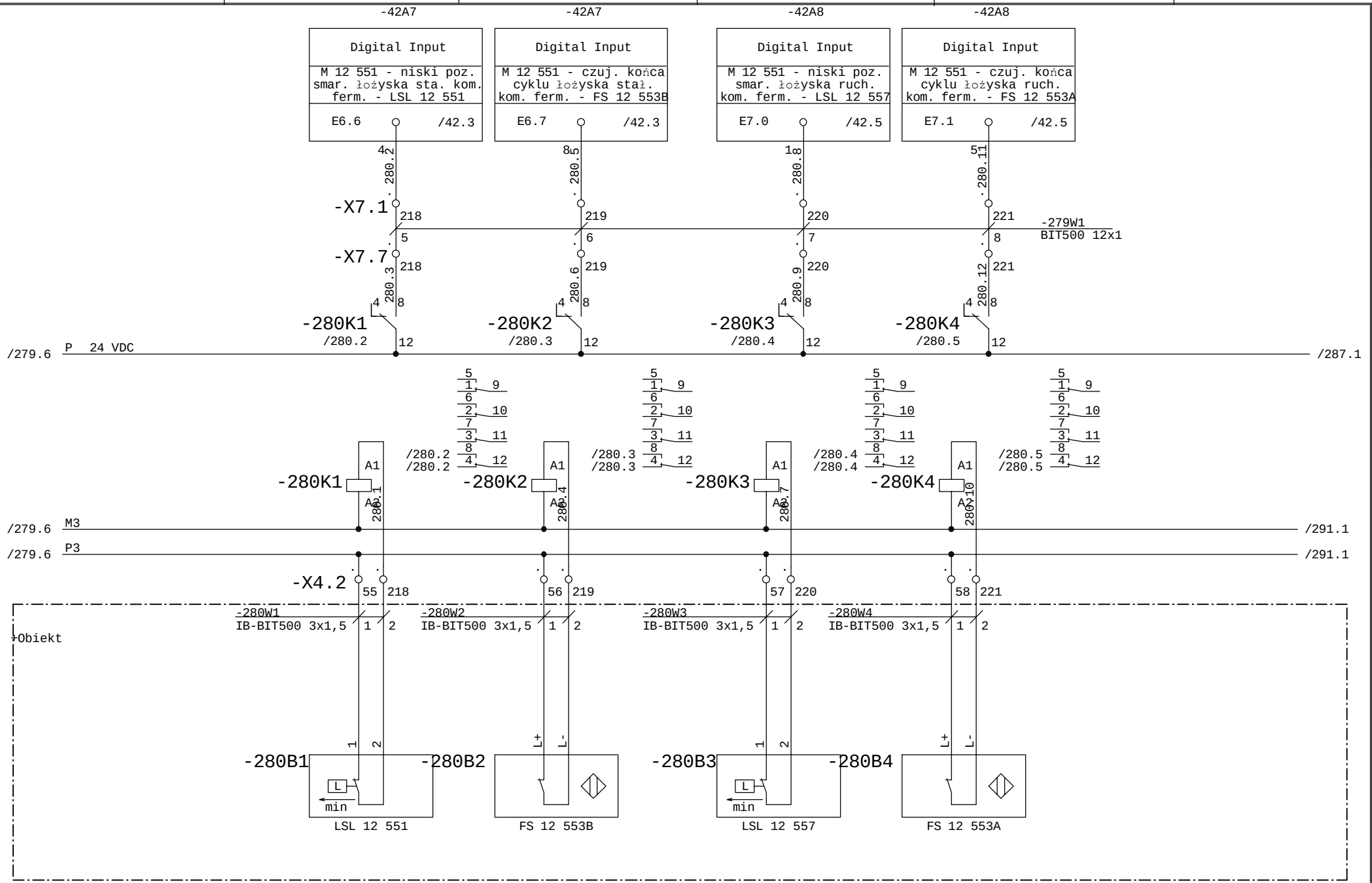

Faza Projektu	Proj. wykonawczy R8	Data 01.2014	Wykonawca	Obiekt	Nazwa rysunku	=SZAFA TGBT +
Numer Projektu	2013/10/GAĆ	Branża AKPiA	VINCI Environnement Polska	Modernizacja Zakładu Gospodarowania Odpadami ZGO Sp. z o.o. Gać 90, 55-200 Oława	MC12 551/557 - system smar. - kom. ferm 2 Sygn. niskiego poz. i końca cyklu	Rysunek 280
Opracował	inż. A. Krysiński		02-342 Warszawa Al. Jerozolimskie 162A		Schemat ideowy	z 411 rys.
Sprawdził	mgr. inż. B. Stachowiak					

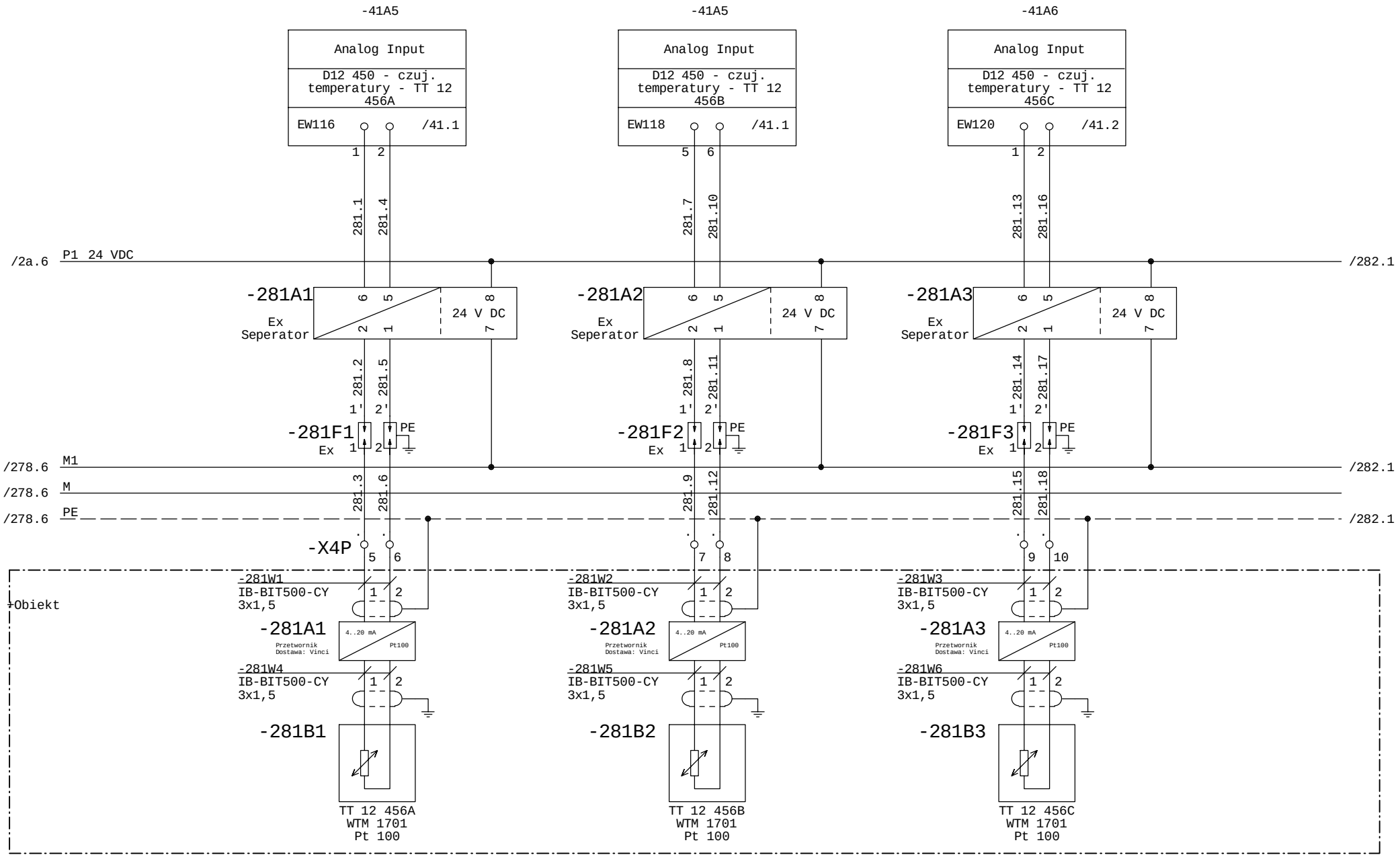

Faza Projektu	Proj. wykonawczy R8	Data 01.2014	Wykonawca	Obiekt	Nazwa rysunku	=SZAFA TGBT +
Numer Projektu	2013/10/GAĆ	Branża AKPiA	VINCI Environnement Polska	Modernizacja Zakładu Gospodarowania Odpadami ZGO Sp. z o.o. Gać 90, 55-200 Oława	D12 450 - komora ferm. nr 1 Czujniki temperatury	Rysunek 281
Opracował	inż. A. Krysiński		02-342 Warszawa Al. Jerozolimskie 162A		Schemat ideowy	z 411 rys.
Sprawdził	mgr. inż. B. Stachowiak					

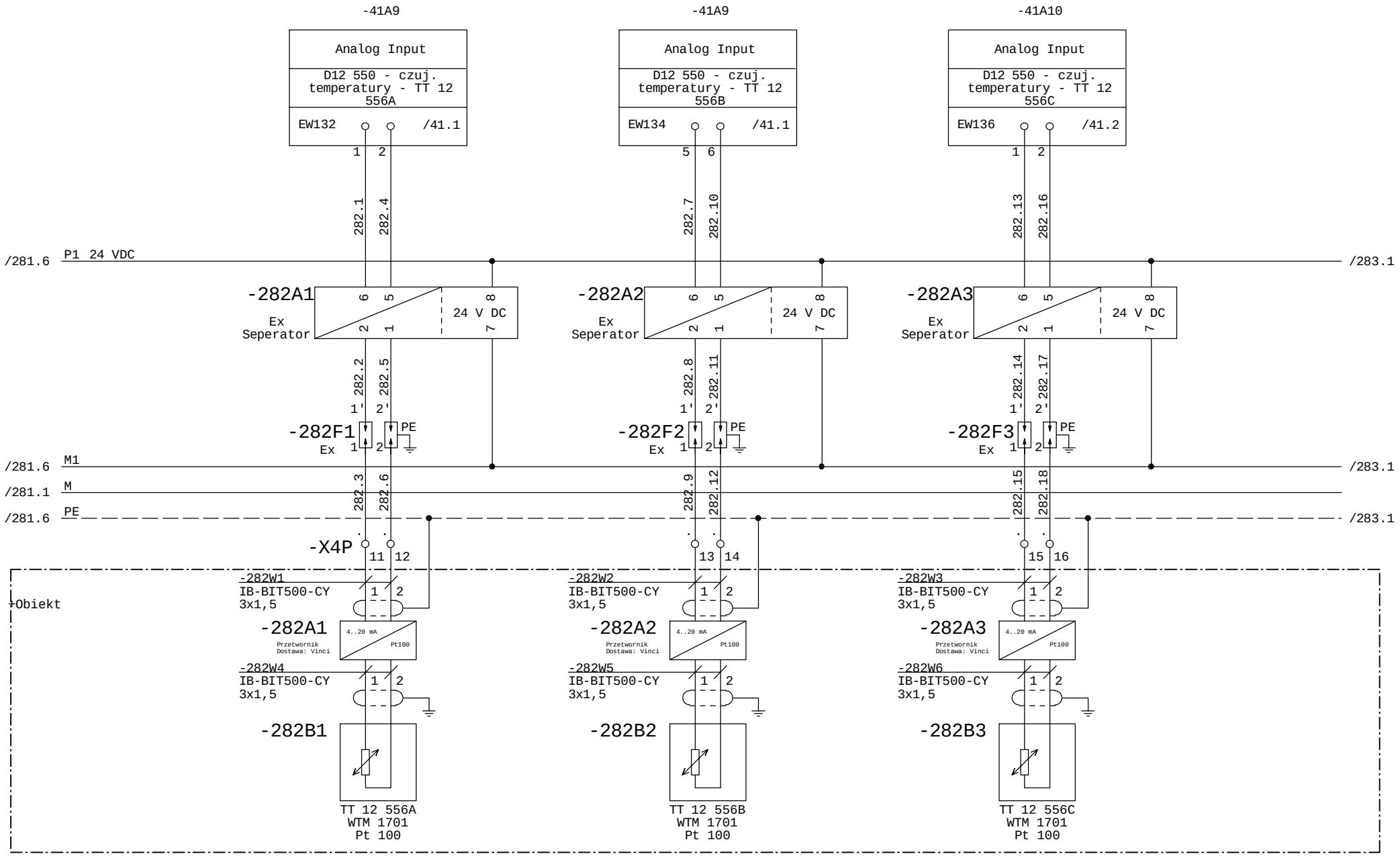

Faza Projektu	Proj. wykonawczy R8	Data 01.2014	Wykonawca	Obiekt	Nazwa rysunku	=SZAFA TGBT +
Numer Projektu	2013/10/GAĆ	Branża AKPiA	VINCI Environnement Polska	Modernizacja Zakładu Gospodarowania Odpadami ZGO Sp. z o.o. Gać 90, 55-200 Oława	D12 550 - komora ferm. nr 2 Czujniki temperatury	Rysunek 282
Opracował	inż. A. Krysiński		02-342 Warszawa Al. Jerozolimskie 162A		Schemat ideowy	z 411 rys.
Sprawdził	mgr. inż. B. Stachowiak					

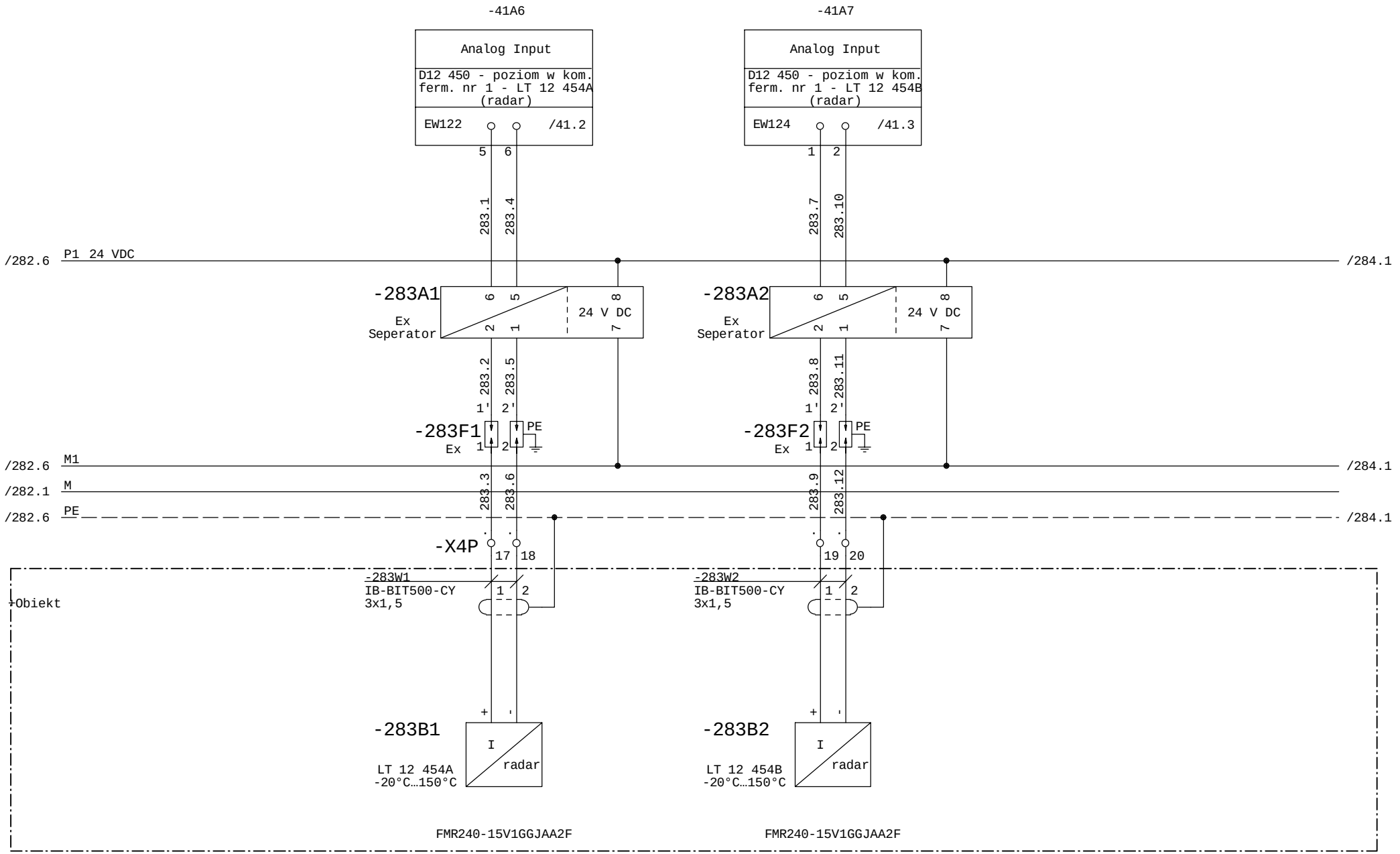

Faza Projektu	Proj. wykonawczy R8	Data 01.2014	Wykonawca	Obiekt	Nazwa rysunku	=SZAFA TGBT +
Numer Projektu	2013/10/GAĆ	Branża AKPiA	VINCI Environnement Polska	Modernizacja Zakładu Gospodarowania Odpadami ZGO Sp. z o.o. Gać 90, 55-200 Oława	D12 450 - komora ferm. nr 1 Czujniki poziomu (radarowe)	Rysunek 283
Opracował	inż. A. Krysiński		02-342 Warszawa Al. Jerozolimskie 162A		Schemat ideowy	z 411 rys.
Sprawdził	mgr. inż. B. Stachowiak					

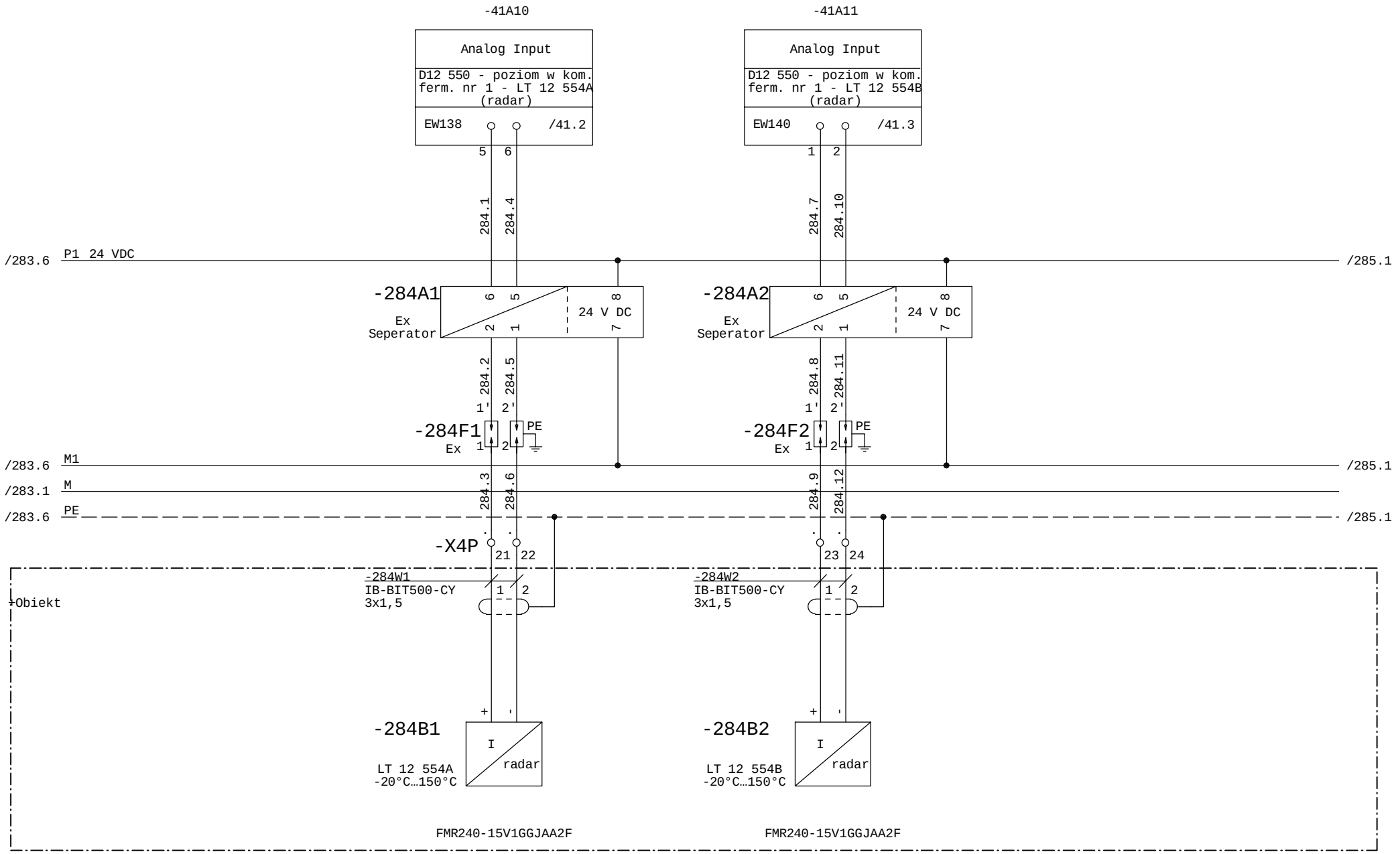

Faza Projektu	Proj. wykonawczy R8	Data 01.2014	Wykonawca	Obiekt	Nazwa rysunku	=SZAFA TGBT +
Numer Projektu	2013/10/GAĆ	Branża AKPiA	VINCI Environnement Polska	Modernizacja Zakładu Gospodarowania Odpadami ZGO Sp. z o.o. Gać 90, 55-200 Oława	D12 550 - komora ferm. nr 2 Czujniki poziomu (radarowe)	Rysunek 284
Opracował	inż. A. Krysiński		02-342 Warszawa Al. Jerozolimskie 162A		Schemat ideowy	z 411 rys.
Sprawdził	mgr. inż. B. Stachowiak					

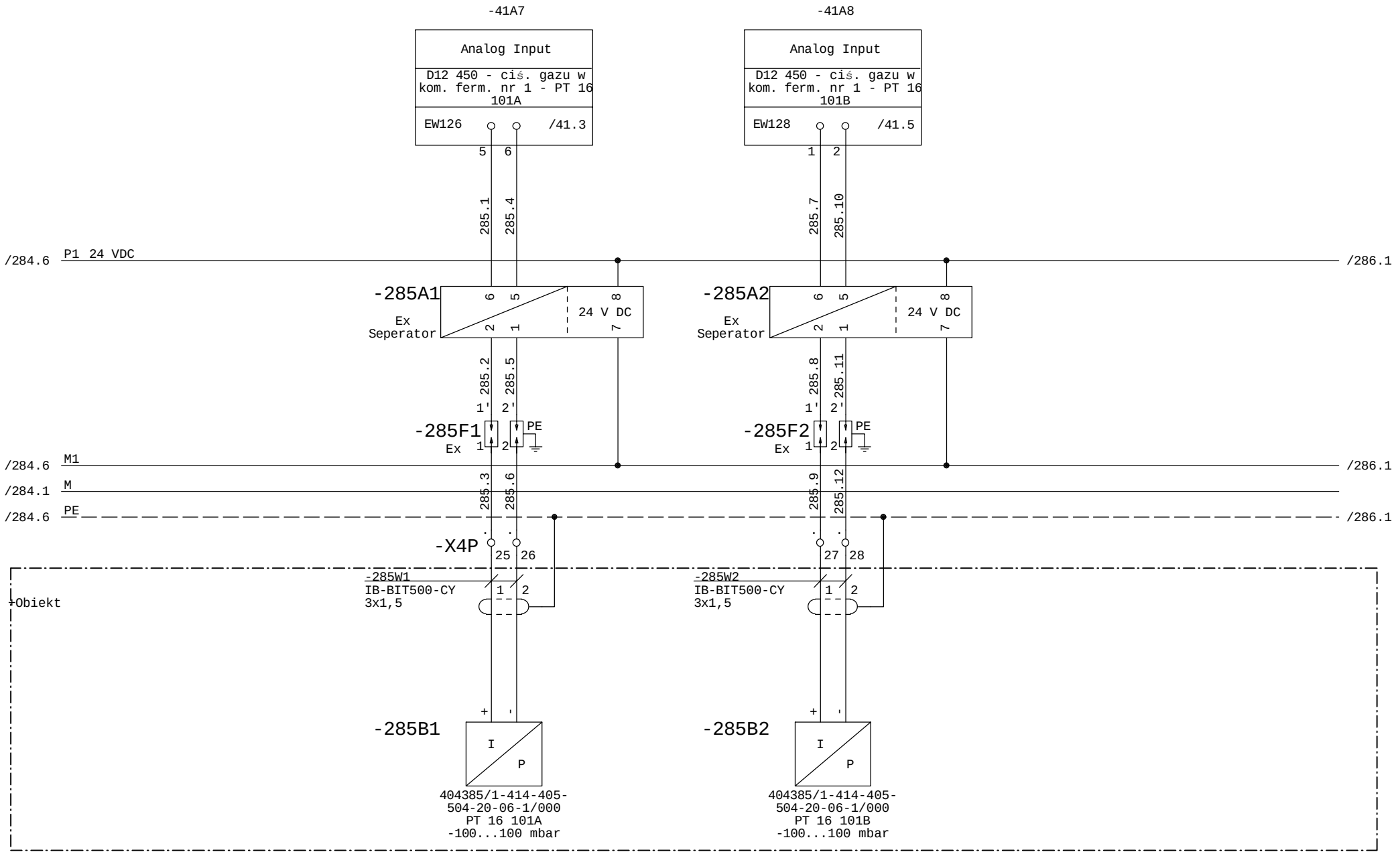

Faza Projektu	Proj. wykonawczy R8	Data 01.2014	Wykonawca	Obiekt	Nazwa rysunku
Numer Projektu	2013/10/GAĆ	Branża AKPiA	VINCI Environnement Polska	Modernizacja Zakładu Gospodarowania Odpadami ZGO Sp. z o.o. Gać 90, 55-200 Oława	D12 450 - komora ferm. nr 1 Czujniki ciśnienia gazu
Opracował	inż. A. Krysiński		02-342 Warszawa Al. Jerozolimskie 162A		Schemat ideowy
Sprawdził	mgr. inż. B. Stachowiak				

=SZAFA TGBT +

Rysunek 285 z 411 rys.

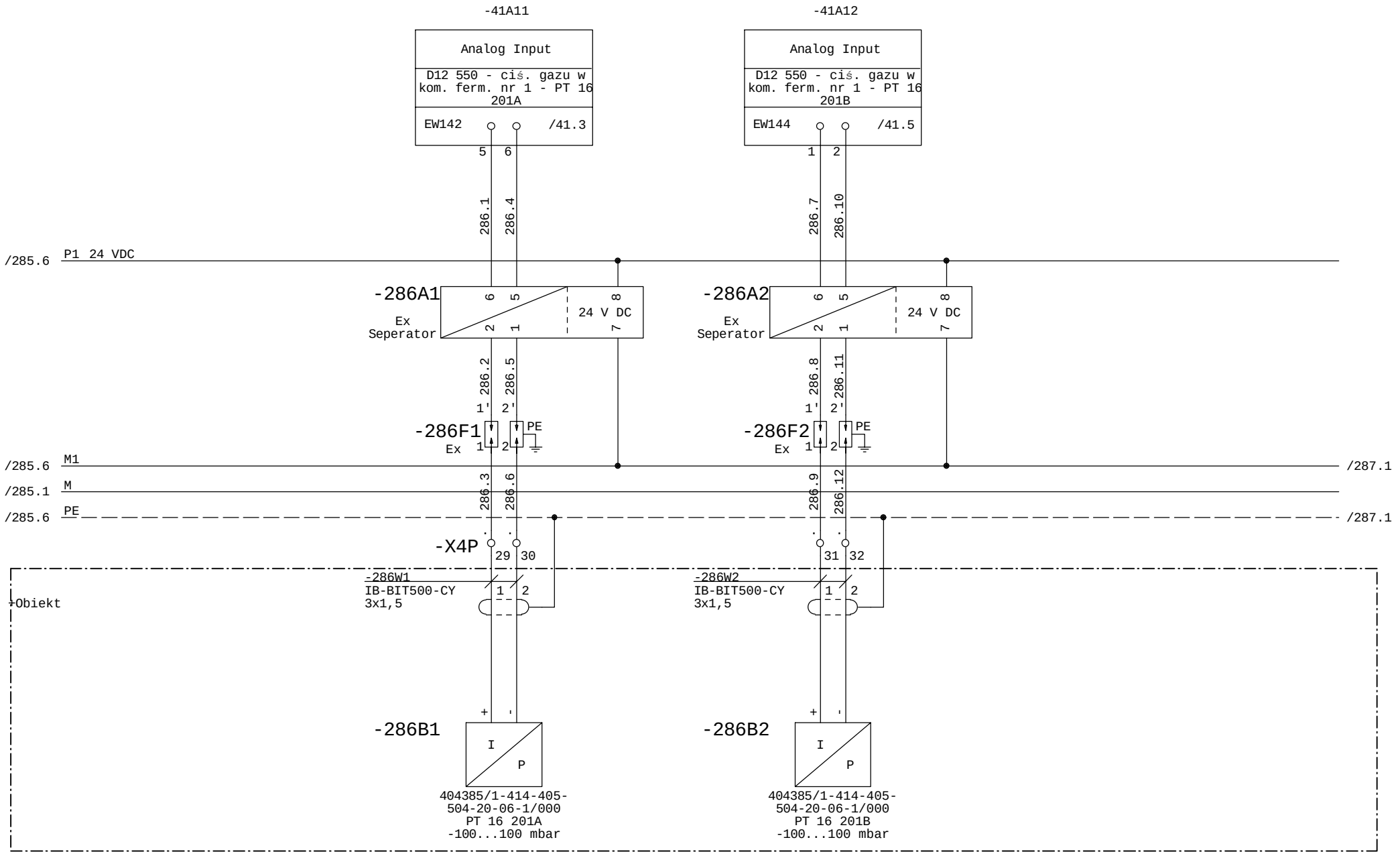

Faza Projektu	Proj. wykonawczy R8	Data 01.2014	Wykonawca	Obiekt	Nazwa rysunku	=SZAFA TGBT +
Numer Projektu	2013/10/GAĆ	Branża AKPiA	VINCI Environnement Polska	Modernizacja Zakładu Gospodarowania Odpadami ZGO Sp. z o.o. Gać 90, 55-200 Oława	D12 550 - komora ferm. nr 2 Czujniki ciśnienia gazu	Rysunek 286
Opracował	inż. A. Krysiński		02-342 Warszawa Al. Jerozolimskie 162A		Schemat ideowy	z 411 rys.
Sprawdził	mgr. inż. B. Stachowiak					

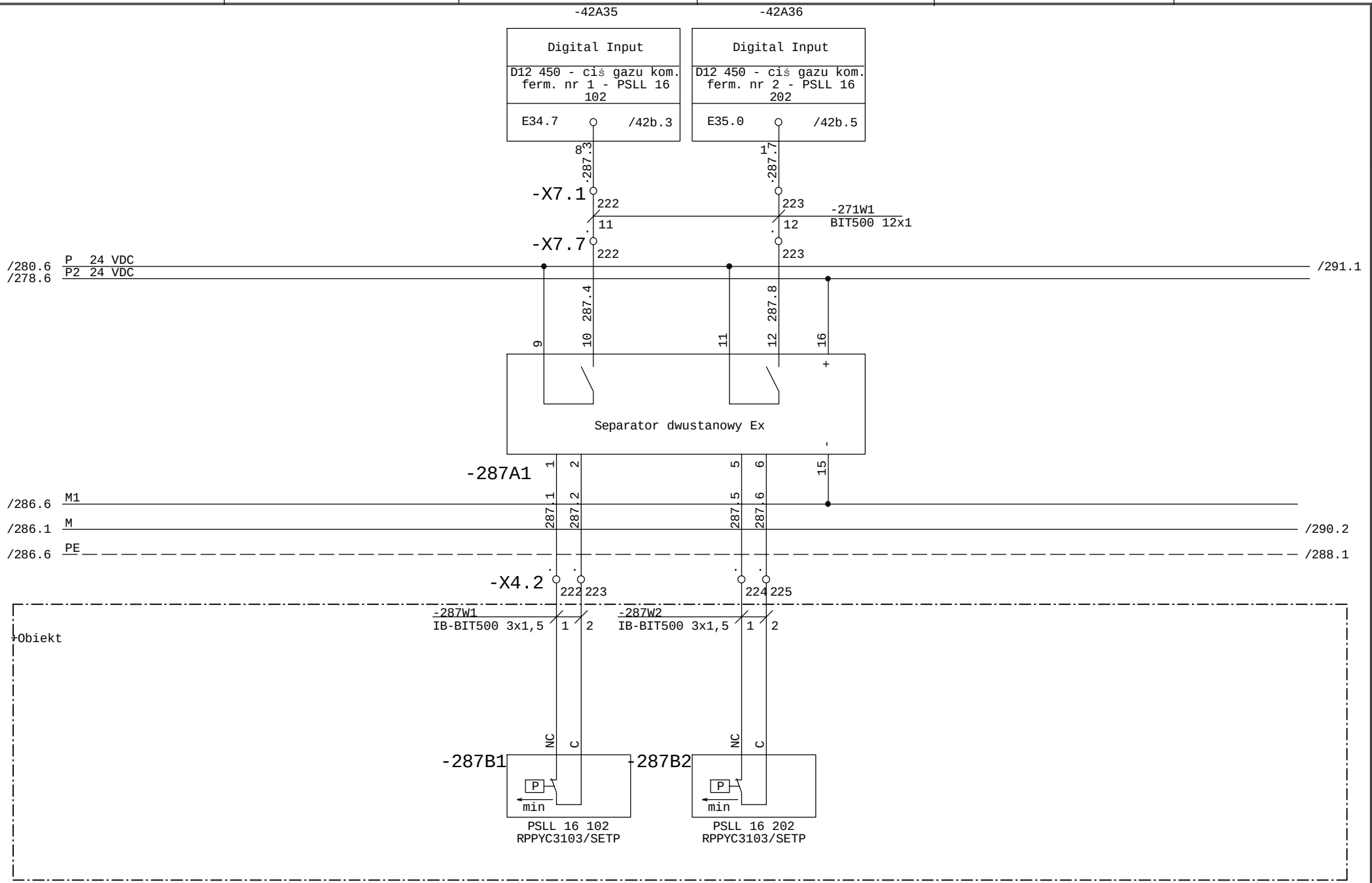

Faza Projektu	Proj. wykonawczy R8	Data 01.2014	Wykonawca	Obiekt	Nazwa rysunku	=SZAFA TGBT +
Numer Projektu	2013/10/GAĆ	Branża AKPiA	VINCI Environnement Polska	Modernizacja Zakładu Gospodarowania Odpadami ZGO Sp. z o.o. Gać 90, 55-200 Oława	D12 450 / 550 - komora ferm. nr 1 / 2 Sygn. niskiego ciśnienia gazu	Rysunek 287
Opracował	inż. A. Krysiński		02-342 Warszawa Al. Jerozolimskie 162A		Schemat ideowy	z 411 rys.
Sprawdził	mgr. inż. B. Stachowiak					

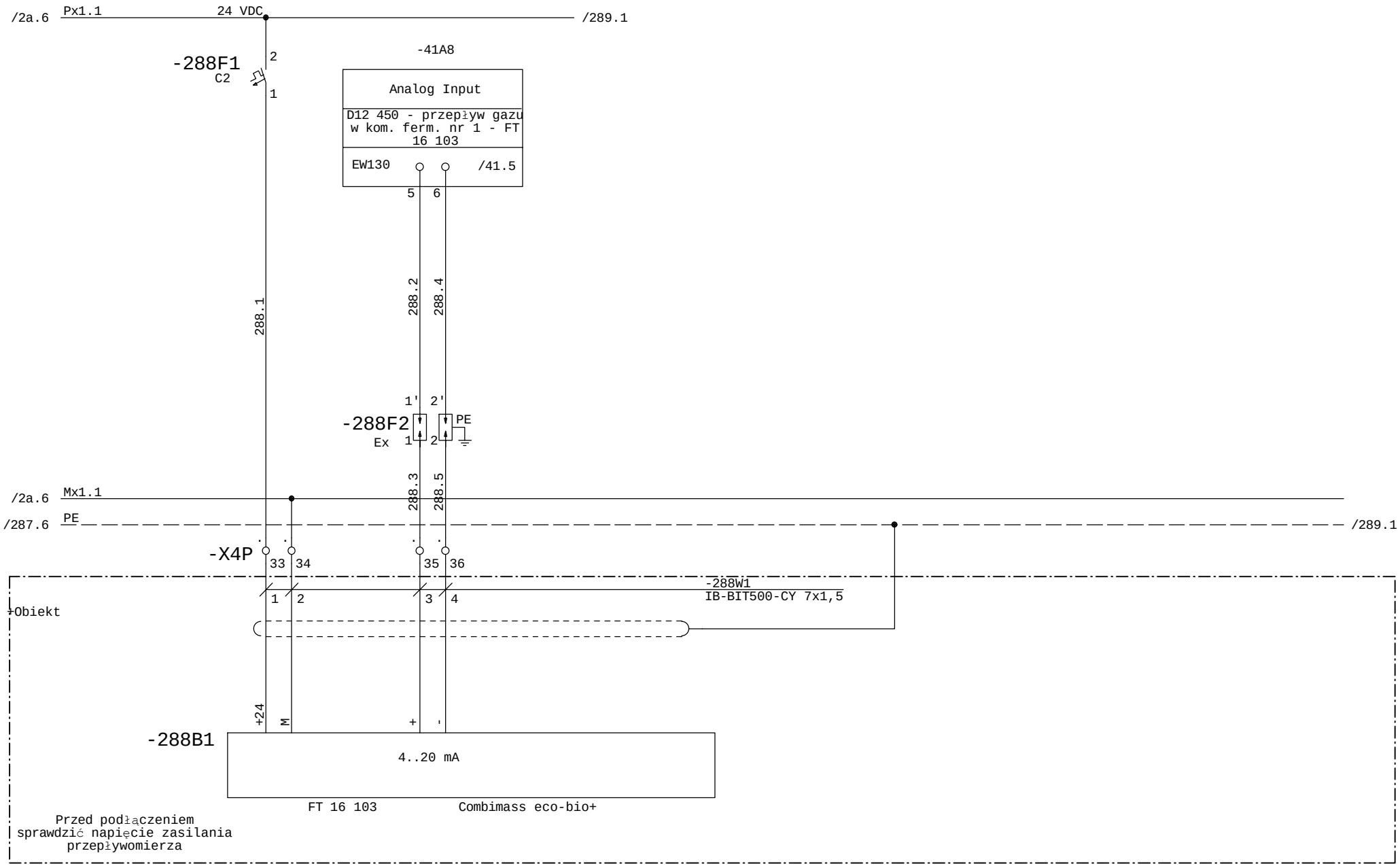

Faza Projektu	Proj. wykonawczy R8	Data 01.2014	Wykonawca	Obiekt	Nazwa rysunku	=SZAFA TGBT +
Numer Projektu	2013/10/GAĆ	Branża AKPiA	VINCI Environnement Polska	Modernizacja Zakładu Gospodarowania Odpadami ZGO Sp. z o.o. Gać 90, 55-200 Oława	D12 450 - komora ferm. nr 1 Pomiar przepływu gazu	Rysunek 288
Opracował	inż. A. Krysiński		02-342 Warszawa Al. Jerozolimskie 162A		Schemat ideowy	z 411 rys.
Sprawdził	mgr. inż. B. Stachowiak					

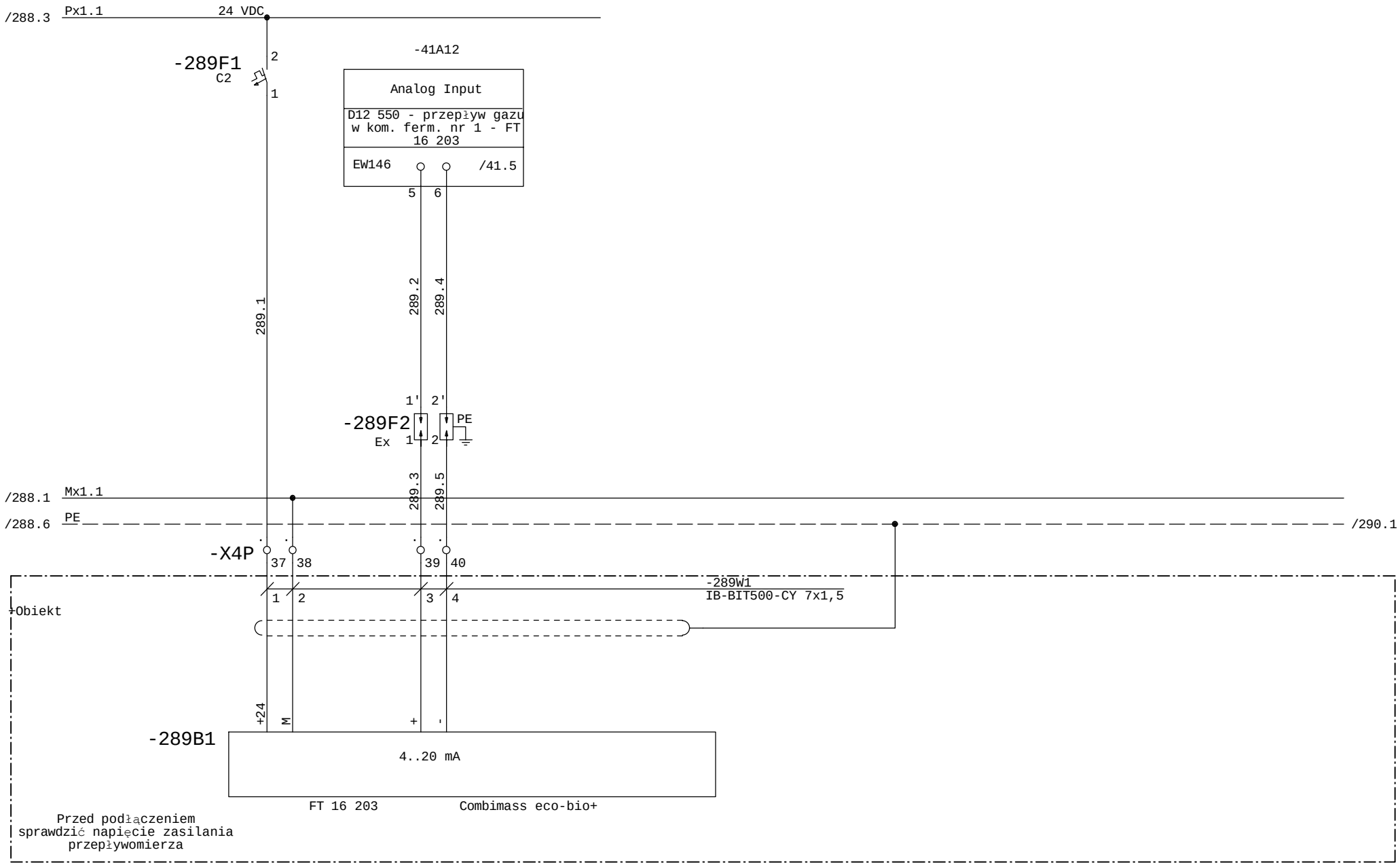

Faza Projektu	Proj. wykonawczy R8	Data 01.2014	Wykonawca	Obiekt	Nazwa rysunku	=SZAFA TGBT +
Numer Projektu	2013/10/GAĆ	Branża AKPiA	VINCI Environnement Polska	Modernizacja Zakładu Gospodarowania Odpadami ZGO Sp. z o.o. Gać 90, 55-200 Oława	D12 550 - komora ferm. nr 2 Pomiar przepływu gazu	Rysunek 289
Opracował	inż. A. Krysiński		02-342 Warszawa Al. Jerozolimskie 162A		Schemat ideowy	z 411 rys.
Sprawdził	mgr. inż. B. Stachowiak					

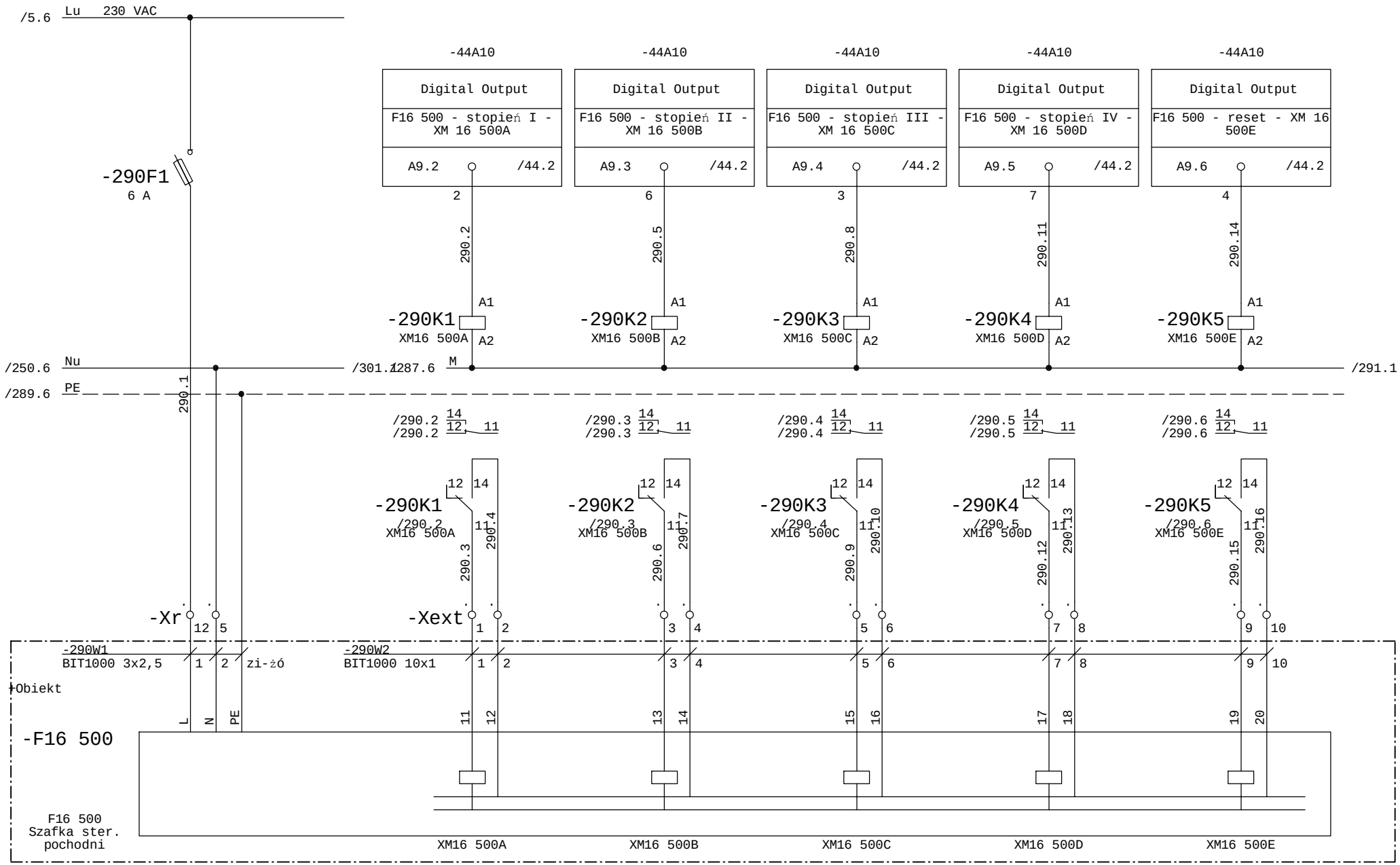

Faza Projektu	Proj. wykonawczy R8	Data 01.2014	Wykonawca	Obiekt	Nazwa rysunku
Numer Projektu	2013/10/GAĆ	Branża AKPiA	VINCI Environnement Polska	Modernizacja Zakładu Gospodarowania Odpadami ZGO Sp. z o.o.	F16 500 - Pochodnia
Opracował	inż. A. Krysiński		02-342 Warszawa Al. Jerozolimskie 162A	Gać 90, 55-200 Oława	Schemat ideowy
Sprawdził	mgr. inż. B. Stachowiak				

=SZAFA TGBT
+

Rysunek 290
z 411 rys.

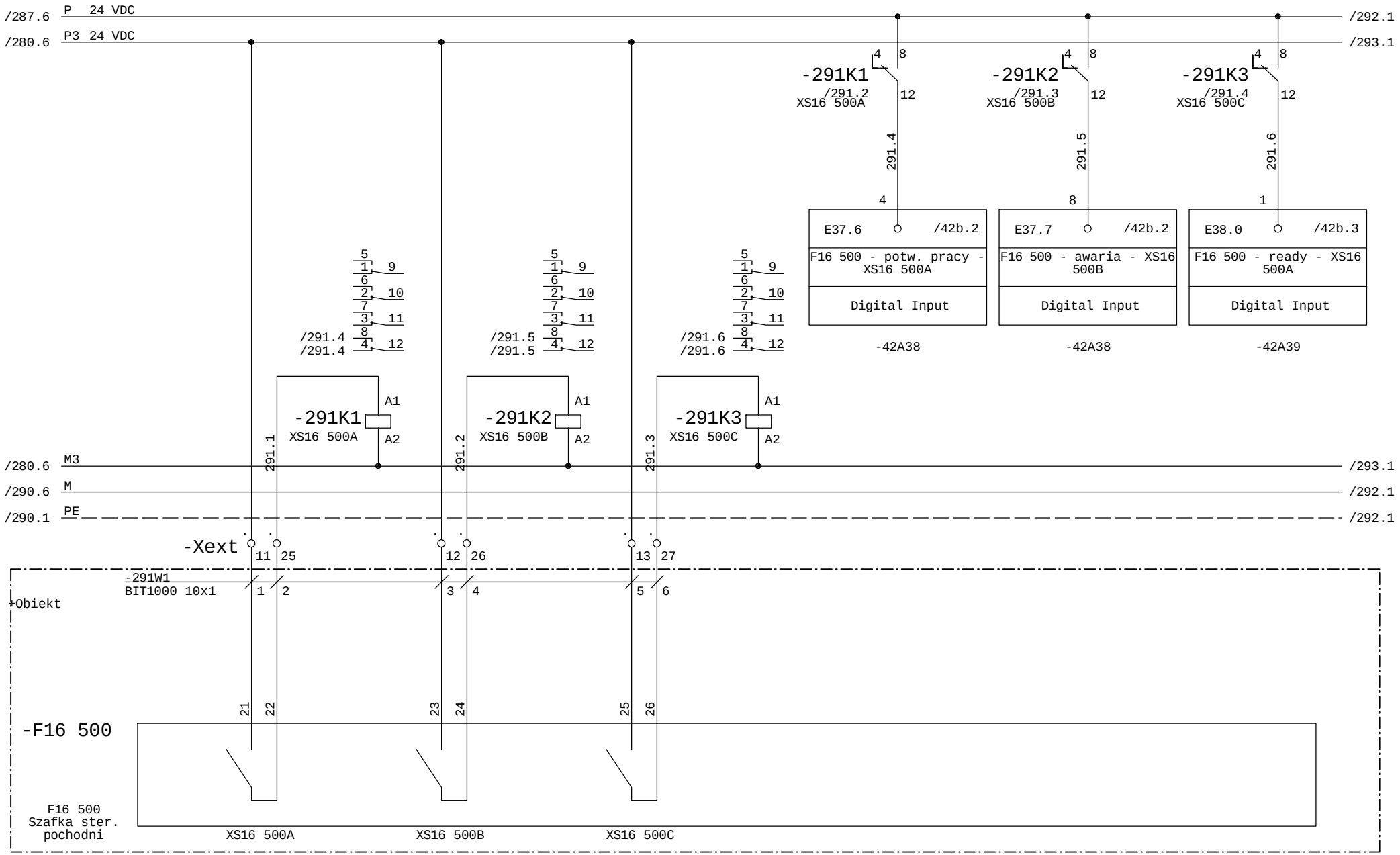

Faza Projektu	Proj. wykonawczy R8	Data 01.2014	Wykonawca	Obiekt	Nazwa rysunku	=SZAFA TGBT +
Numer Projektu	2013/10/GAĆ	Branża AKPiA	VINCI Environnement Polska	Modernizacja Zakładu Gospodarowania Odpadami ZGO Sp. z o.o.	F16 500 - Pochodnia	Rysunek 291
Opracował	inż. A. Krysiński		02-342 Warszawa Al. Jerozolimskie 162A	Gać 90, 55-200 Oława	Schemat ideowy	z 411 rys.
Sprawdził	mgr. inż. B. Stachowiak					

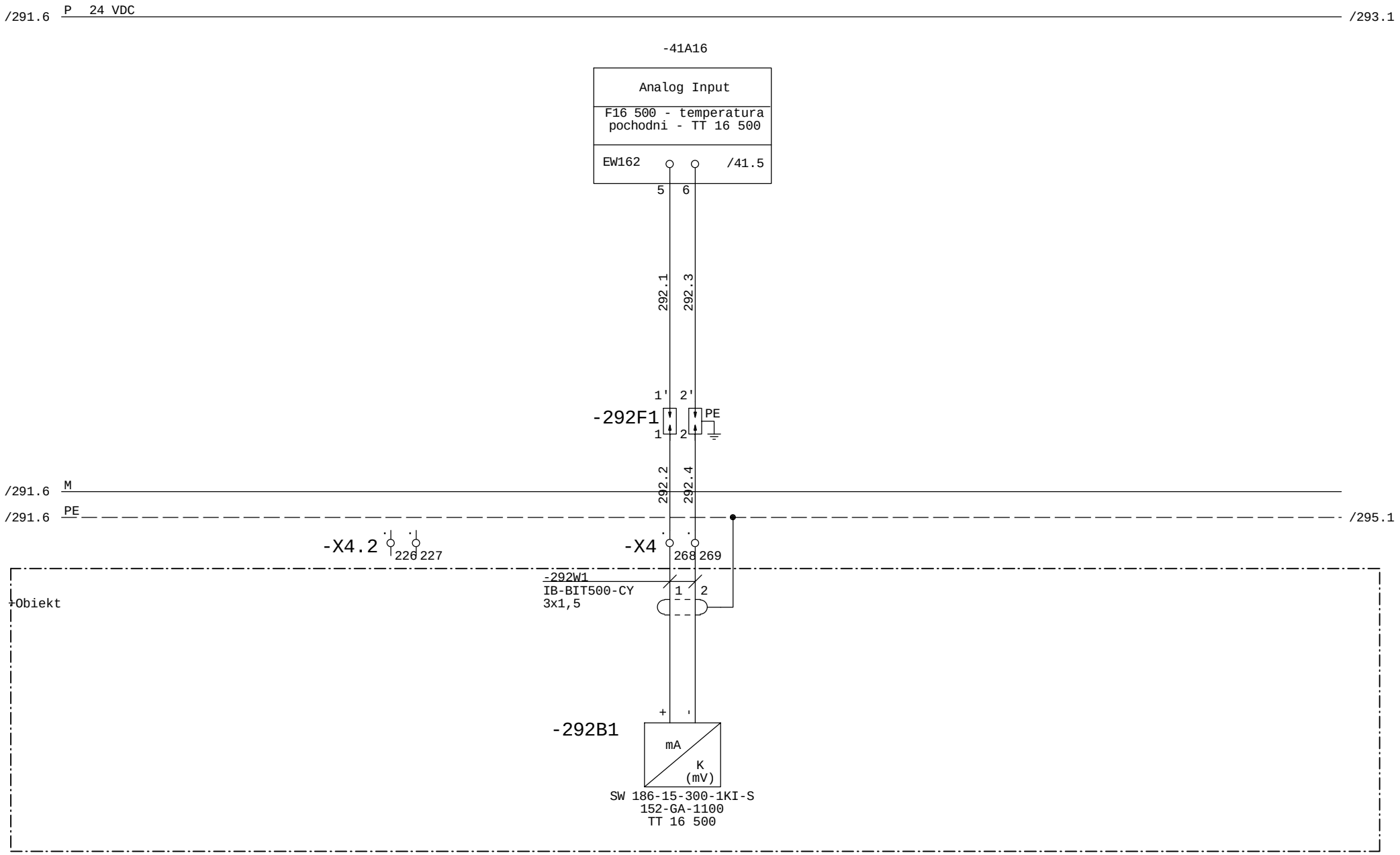

Faza Projektu	Proj. wykonawczy R8	Data 01.2014	Wykonawca	Obiekt	Nazwa rysunku	=SZAFA TGBT +
Numer Projektu	2013/10/GAĆ	Branża AKPiA	VINCI Environnement Polska	Modernizacja Zakładu Gospodarowania Odpadami ZGO Sp. z o.o.	F16 500 - Pochodnia	Rysunek 292
Opracował	inż. A. Krysiński		02-342 Warszawa Al. Jerozolimskie 162A	Gać 90, 55-200 Oława	Schemat ideowy	z 411 rys.
Sprawdził	mgr. inż. B. Stachowiak					

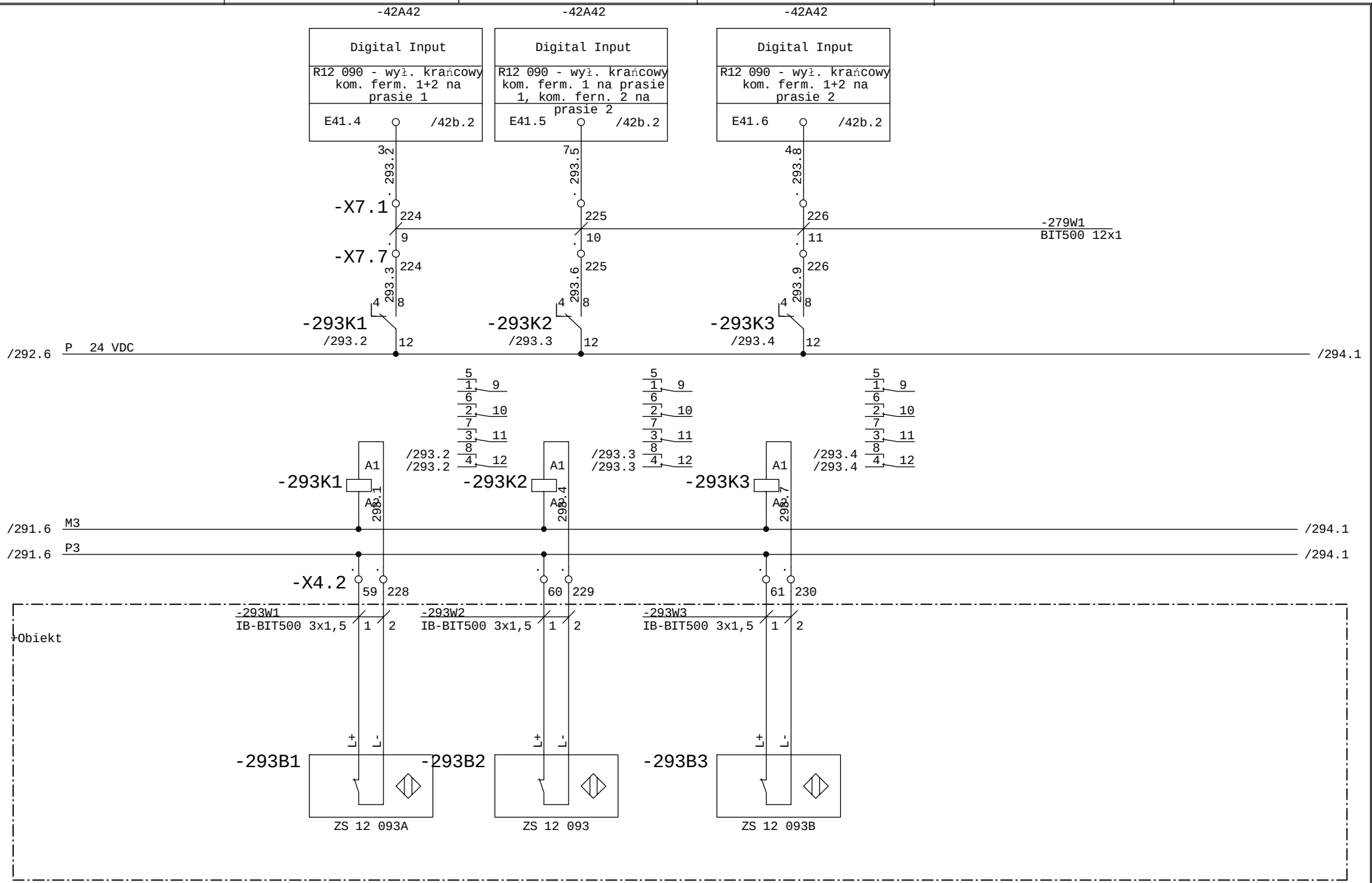

Faza Projektu	Proj. wykonawczy R8	Data 01.2014	Wykonawca	Obiekt	Nazwa rysunku
Numer Projektu	2013/10/GAĆ	Branża AKPiA	VINCI Environnement Polska	Modernizacja Zakładu Gospodarowania Odpadami ZGO Sp. z o.o. Gać 90, 55-200 Oława	R12 090 - nadawa Sygn. położenia krańcowego
Opracował	inż. A. Krysiński		02-342 Warszawa Al. Jerozolimskie 162A		Schemat ideowy
Sprawdził	mgr. inż. B. Stachowiak				=SZAFA TGBT +
					Rysunek 293 z 411 rys.

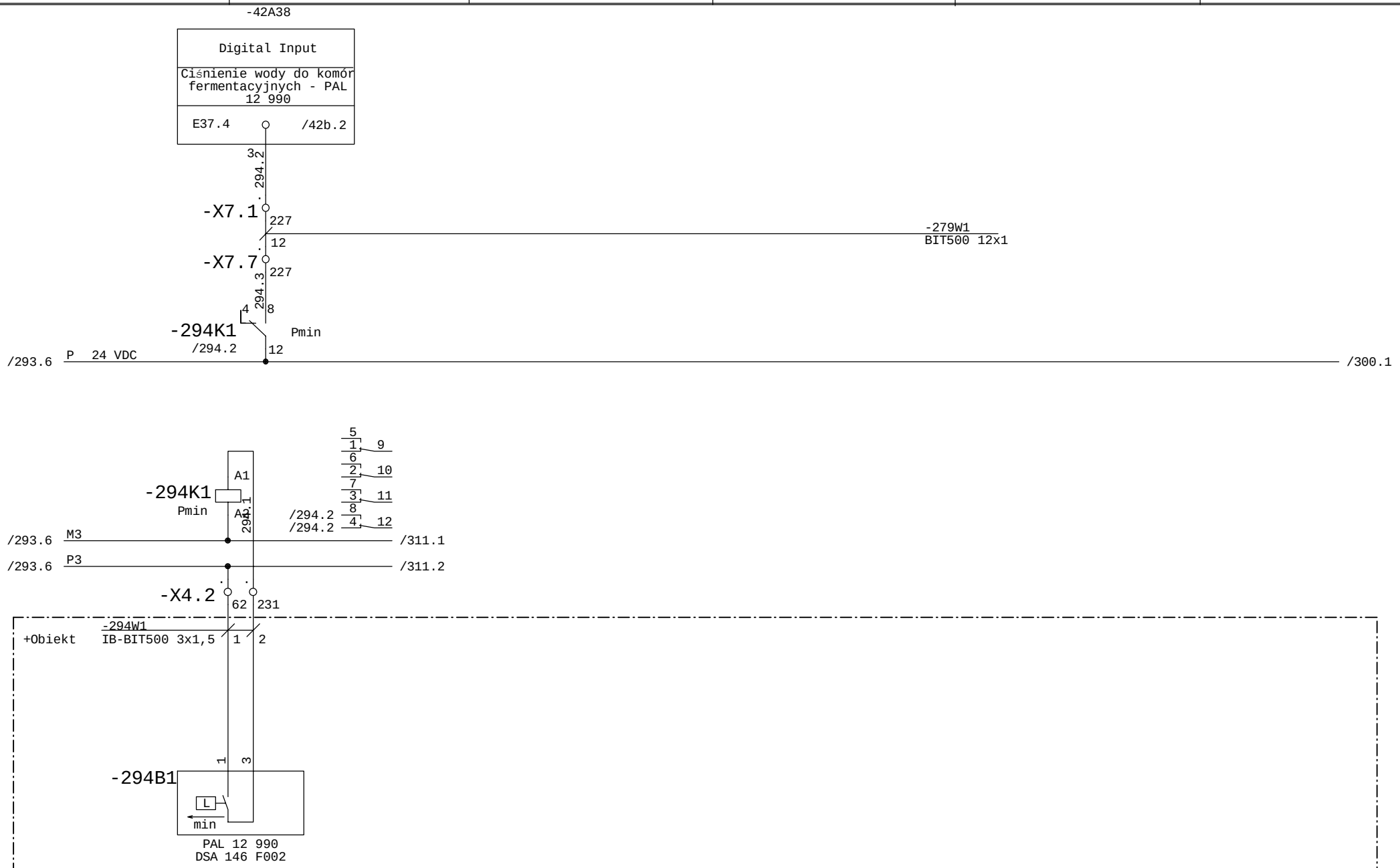

Faza Projektu	Proj. wykonawczy R8	Data 01.2014	Wykonawca	Obiekt	Nazwa rysunku
Numer Projektu	2013/10/GAĆ	Branża AKPiA	VINCI Environnement Polska	Modernizacja Zakładu Gospodarowania Odpadami ZGO Sp. z o.o. Gać 90, 55-200 Oława	Woda do komór fermentacyjnych Ciśnienie minimalne
Opracował	inż. A. Krysiński		02-342 Warszawa Al. Jerozolimskie 162A		Schemat ideowy
Sprawdził	mgr. inż. B. Stachowiak				

=SZAFA TGBT +

Rysunek 294 z 411 rys.

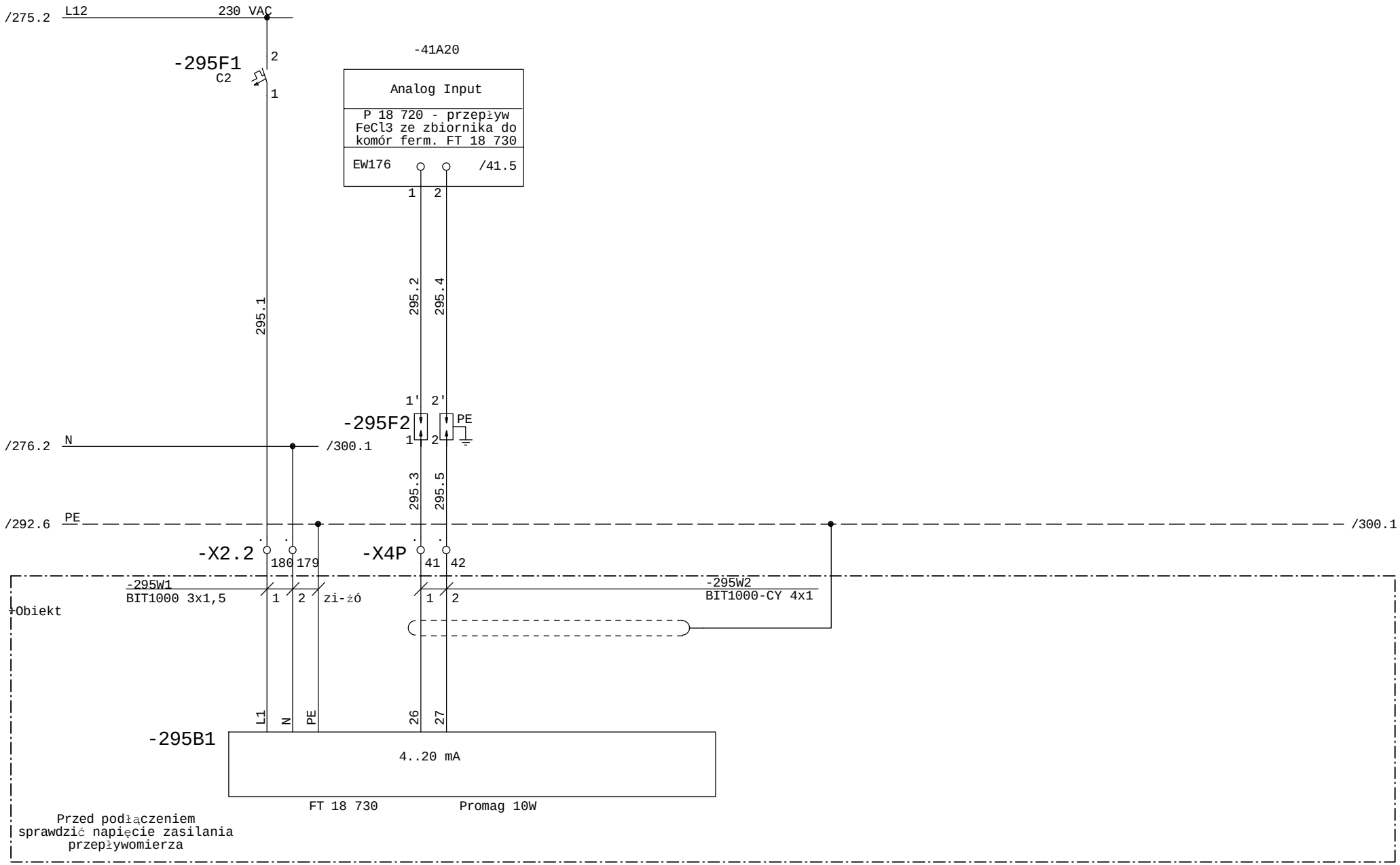

Faza Projektu	Proj. wykonawczy R8	Data 01.2014	Wykonawca	Obiekt	Nazwa rysunku	=SZAFA TGBT +
Numer Projektu	2013/10/GAĆ	Branża AKPiA	VINCI Environnement Polska	Modernizacja Zakładu Gospodarowania Odpadami ZGO Sp. z o.o.	Zbiornik chlorku żelaza FeCl3 Pomiar przepływu - FT 18 730	Rysunek 295
Opracował	inż. A. Krysiński		02-342 Warszawa Al. Jerozolimskie 162A	Gać 90, 55-200 Oława	Schemat ideowy	z 411 rys.
Sprawdził	mgr. inż. B. Stachowiak					

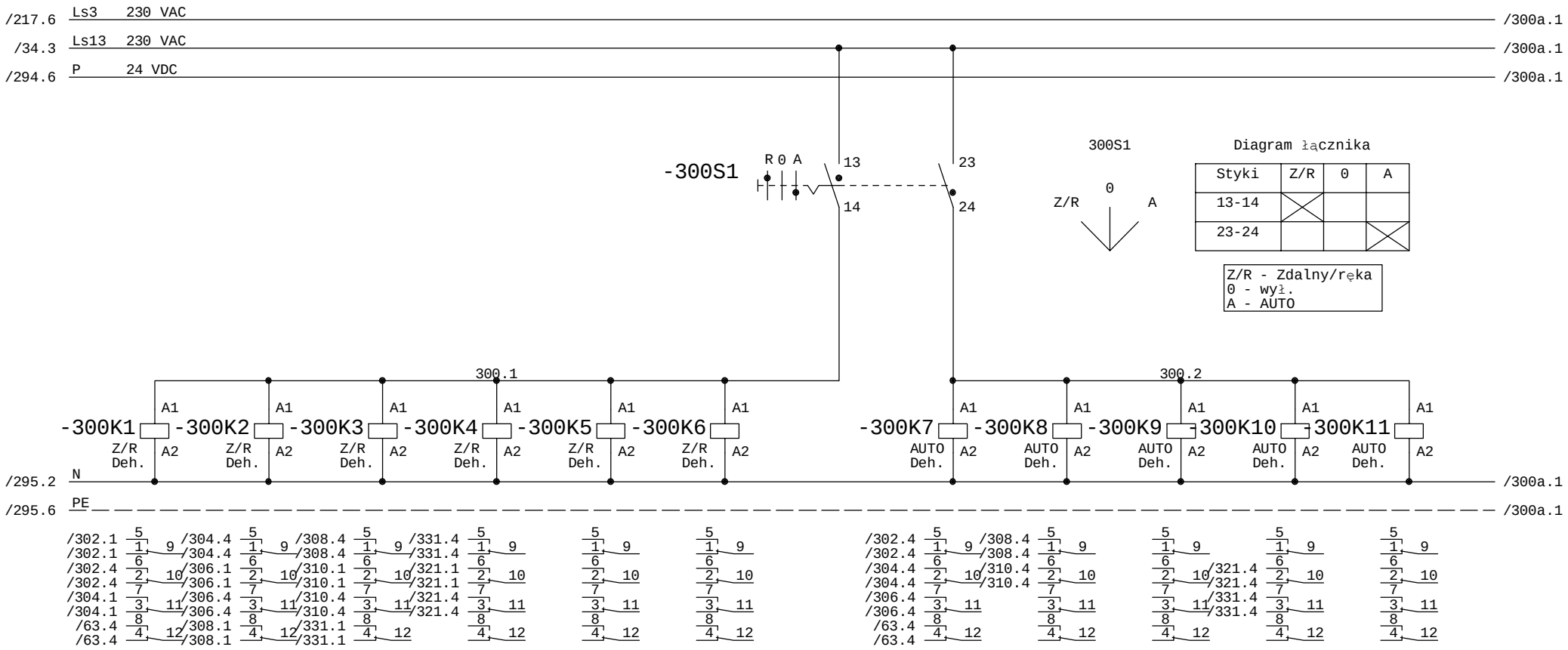

Faza Projektu	Proj. wykonawczy R8	Data 01.2014	Wykonawca	Obiekt	Nazwa rysunku
Numer Projektu	2013/10/GAĆ	Branża AKPiA	VINCI Environnement Polska	Modernizacja Zakładu Gospodarowania Odpadami ZGO Sp. z o.o. Gać 90, 55-200 Oława	Grupa napędów 3 - strefa dehydracji Przełącznik ZDALNY/RĘKA - WYŁ. - AUTO
Opracował	inż. A. Krysiński		02-342 Warszawa Al. Jerozolimskie 162A		Schemat ideowy
Sprawdził	mgr. inż. B. Stachowiak				

=SZAFA TGBT
+

Rysunek 300
z 411 rys.

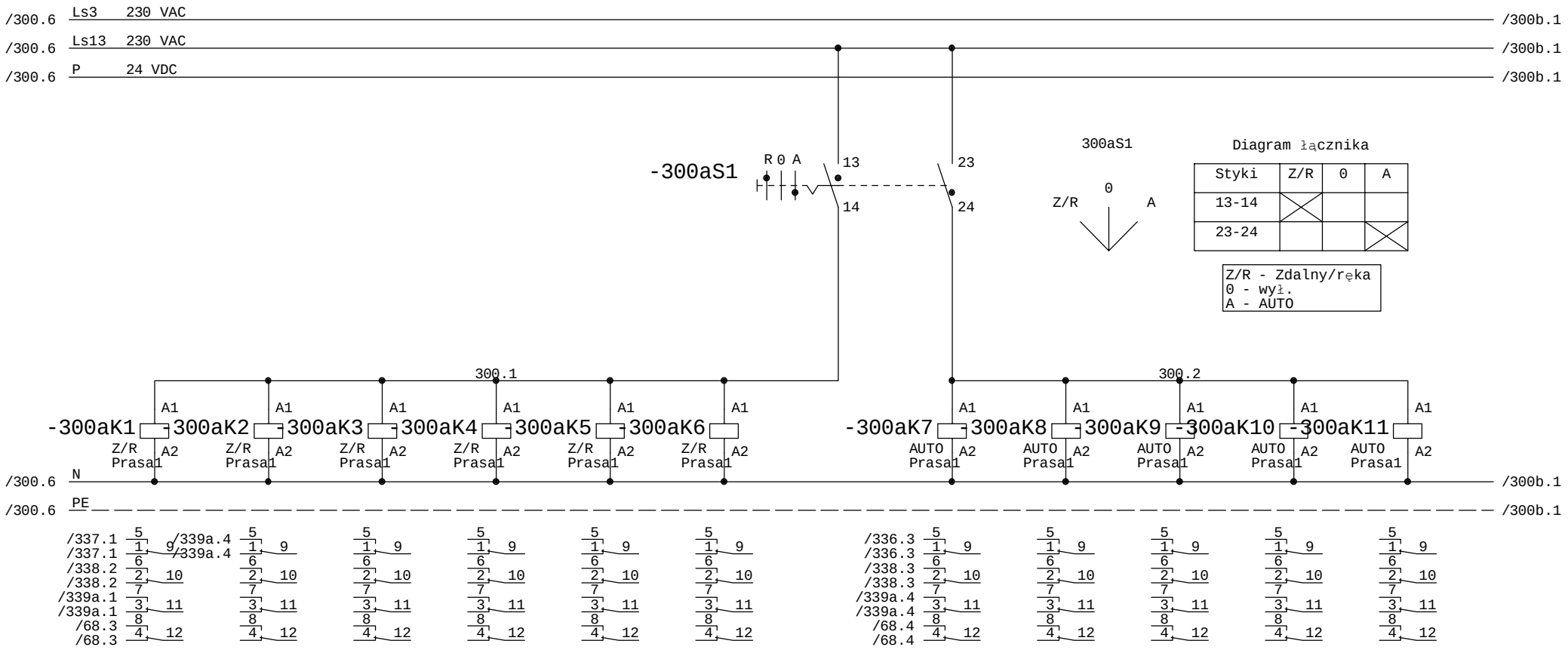

Faza Projektu	Proj. wykonawczy R8	Data 01.2014	Wykonawca	Obiekt	Nazwa rysunku	=SZAFA TGBT +
Numer Projektu	2013/10/GAĆ	Branża AKPiA	VINCI Environnement Polska	Modernizacja Zakładu Gospodarowania Odpadami ZGO Sp. z o.o.	Grupa napędów 3.1 - prasa nr 1	Rysunek 300a
Opracował	inż. A. Krysiński		02-342 Warszawa Al. Jerozolimskie 162A	Gać 90, 55-200 Oława	Przełącznik ZDALNY/RĘKA - WYŁ. - AUTO	z 411 rys.
Sprawdził	mgr. inż. B. Stachowiak				Schemat ideowy	

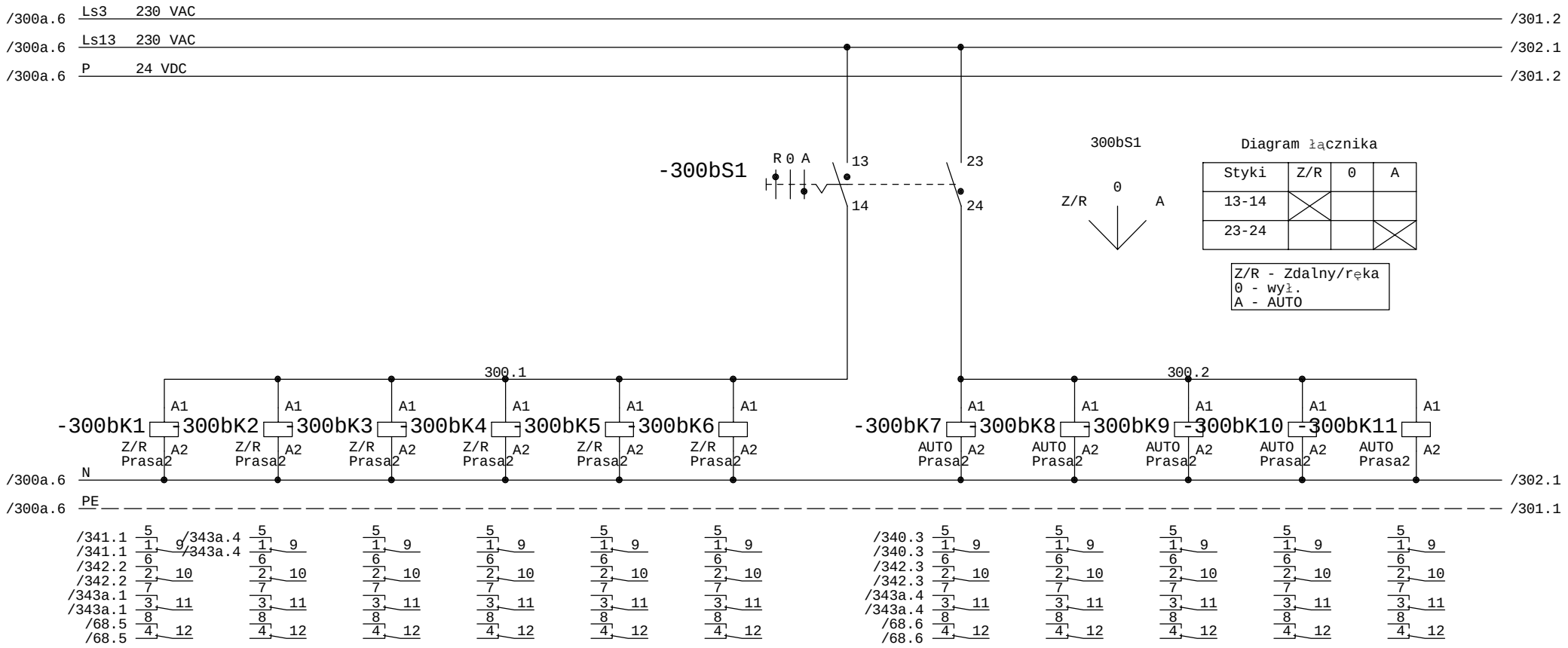

Faza Projektu	Proj. wykonawczy R8	Data 01.2014	Wykonawca	Obiekt	Nazwa rysunku	=SZAFA TGBT +
Numer Projektu	2013/10/GAĆ	Branża AKPiA	VINCI Environnement Polska	Modernizacja Zakładu Gospodarowania Odpadami ZGO Sp. z o.o. Gać 90, 55-200 Oława	Grupa napędów 3.2 - prasa nr 2 Przełącznik ZDALNY/RĘKA - WYŁ. - AUTO	Rysunek 300b
Opracował	inż. A. Krysiński		02-342 Warszawa Al. Jerozolimskie 162A		Schemat ideowy	z 411 rys.
Sprawdził	mgr. inż. B. Stachowiak					

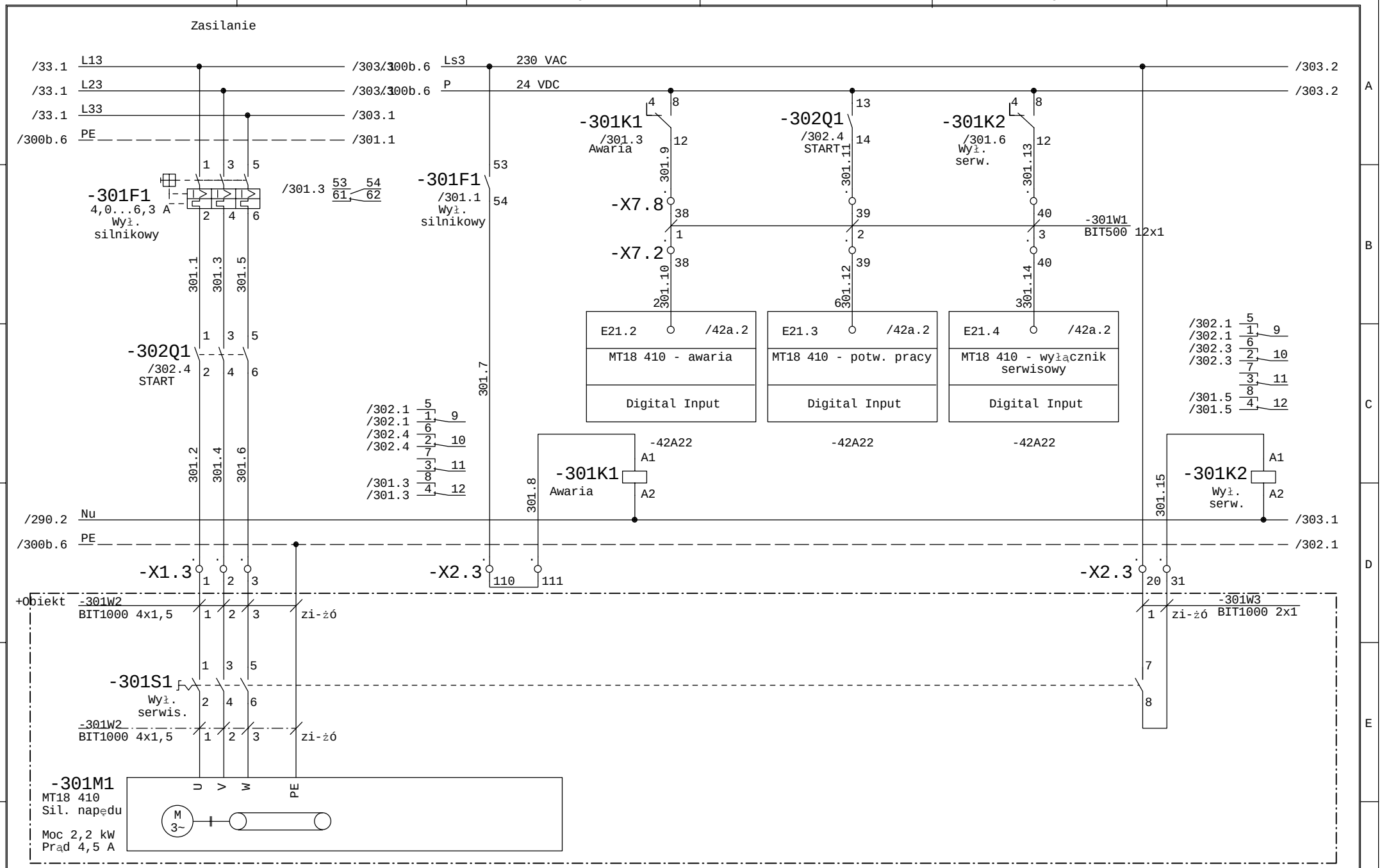

Faza Projektu	Proj. wykonawczy R8	Data 01.2014	Wykonawca	Obiekt	Nazwa rysunku
Numer Projektu	2013/10/GAĆ	Branża AKPiA	VINCI Environnement Polska	Modernizacja Zakładu Gospodarowania Odpadami ZGO Sp. z o.o. Gać 90, 55-200 Oława	T18 410 - przenośnik za prasami MT18 410 - silnik napędu
Opracował	inż. A. Krysiński		02-342 Warszawa Al. Jerozolimskie 162A		Schemat ideowy
Sprawdził	mgr. inż. B. Stachowiak				=SZAFA TGBT +
					Rysunek 301 z 411 rys.

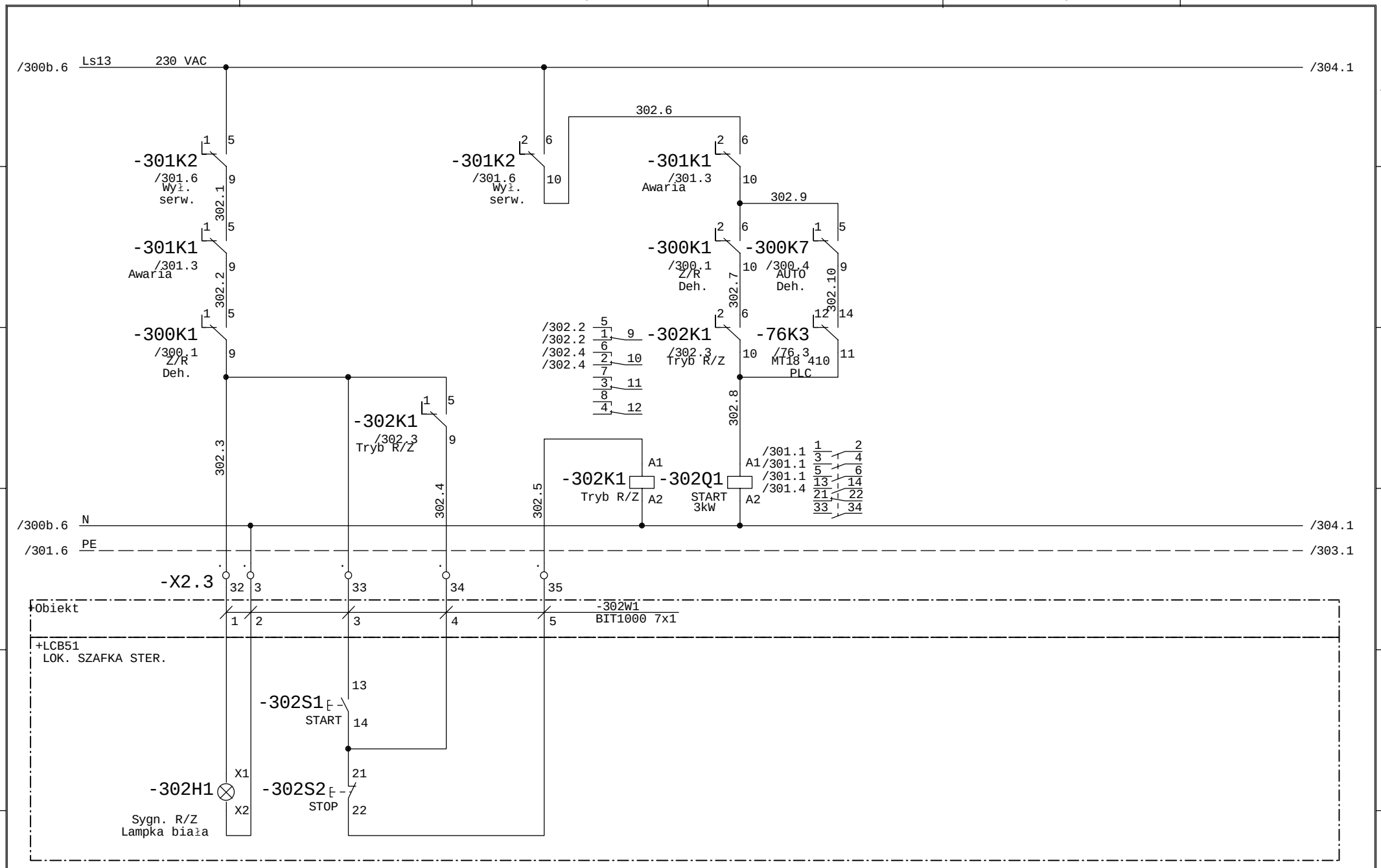

Faza Projektu	Proj. wykonawczy R8	Data 01.2014	Wykonawca	Obiekt	Nazwa rysunku	=SZAFA TGBT +
Numer Projektu	2013/10/GAĆ	Branża AKPiA	VINCI Environnement Polska	Modernizacja Zakładu Gospodarowania Odpadami ZGO Sp. z o.o.	T18 410 - przenośnik za prasami MT18 410 - silnik napędu	Rysunek 302
Opracował	inż. A. Krysiński		02-342 Warszawa Al. Jerozolimskie 162A	Gać 90, 55-200 Oława	Schemat ideowy	z 411 rys.
Sprawdził	mgr. inż. B. Stachowiak					

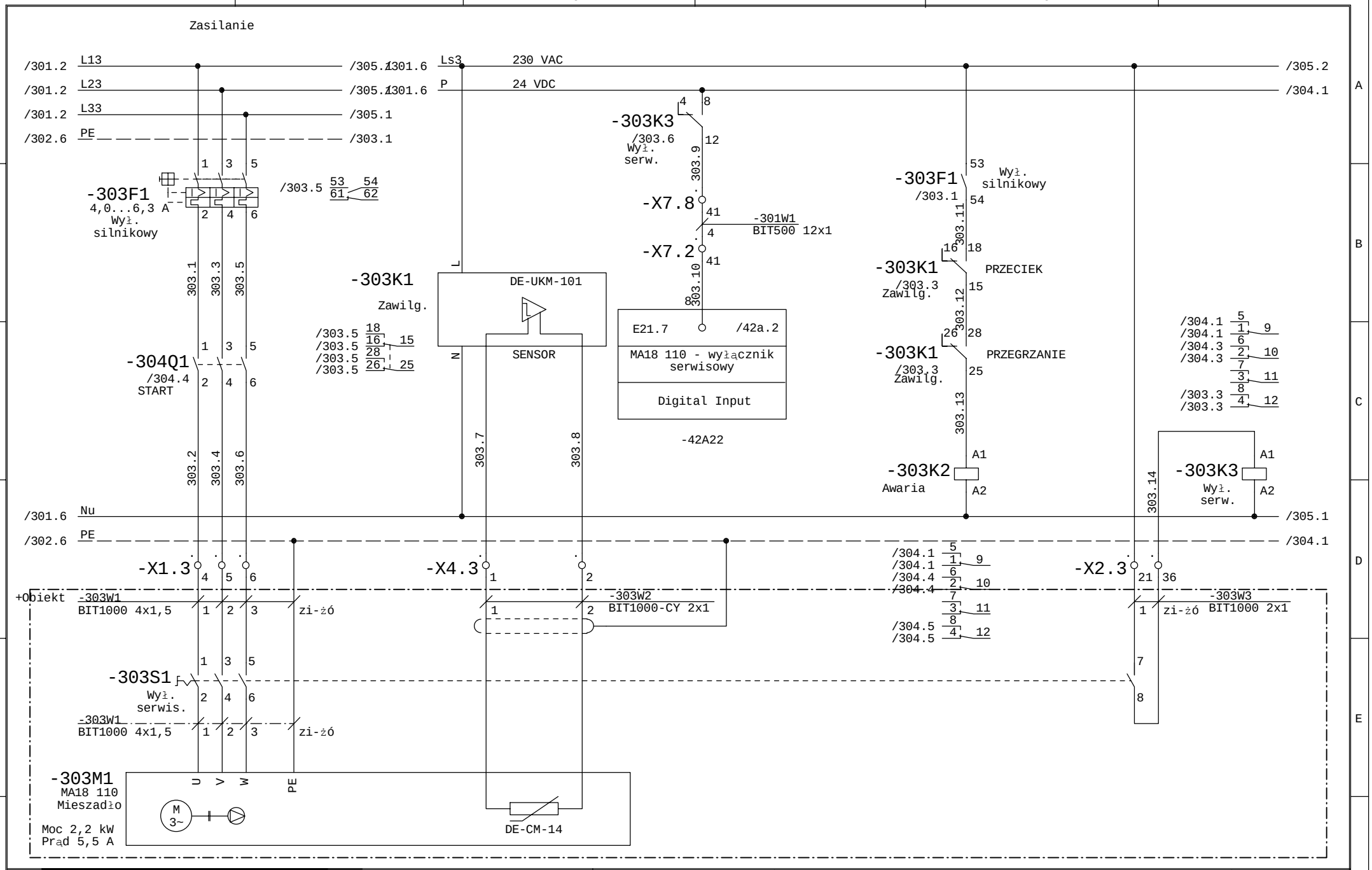

Faza Projektu	Proj. wykonawczy R8	Data 01.2014	Wykonawca	Obiekt	Nazwa rysunku	=SZAFA TGBT +
Numer Projektu	2013/10/GAĆ	Branża AKPiA	VINCI Environnement Polska	Modernizacja Zakładu Gospodarowania Odpadami ZGO Sp. z o.o.	A18 110 - mieszadło zbiornika odcisku z prasy MA18 110 - silnik napędu	Rysunek 303
Opracował	inż. A. Krysiński		02-342 Warszawa Al. Jerozolimskie 162A	Gać 90, 55-200 Oława	Schemat ideowy	z 411 rys.
Sprawdził	mgr. inż. B. Stachowiak					

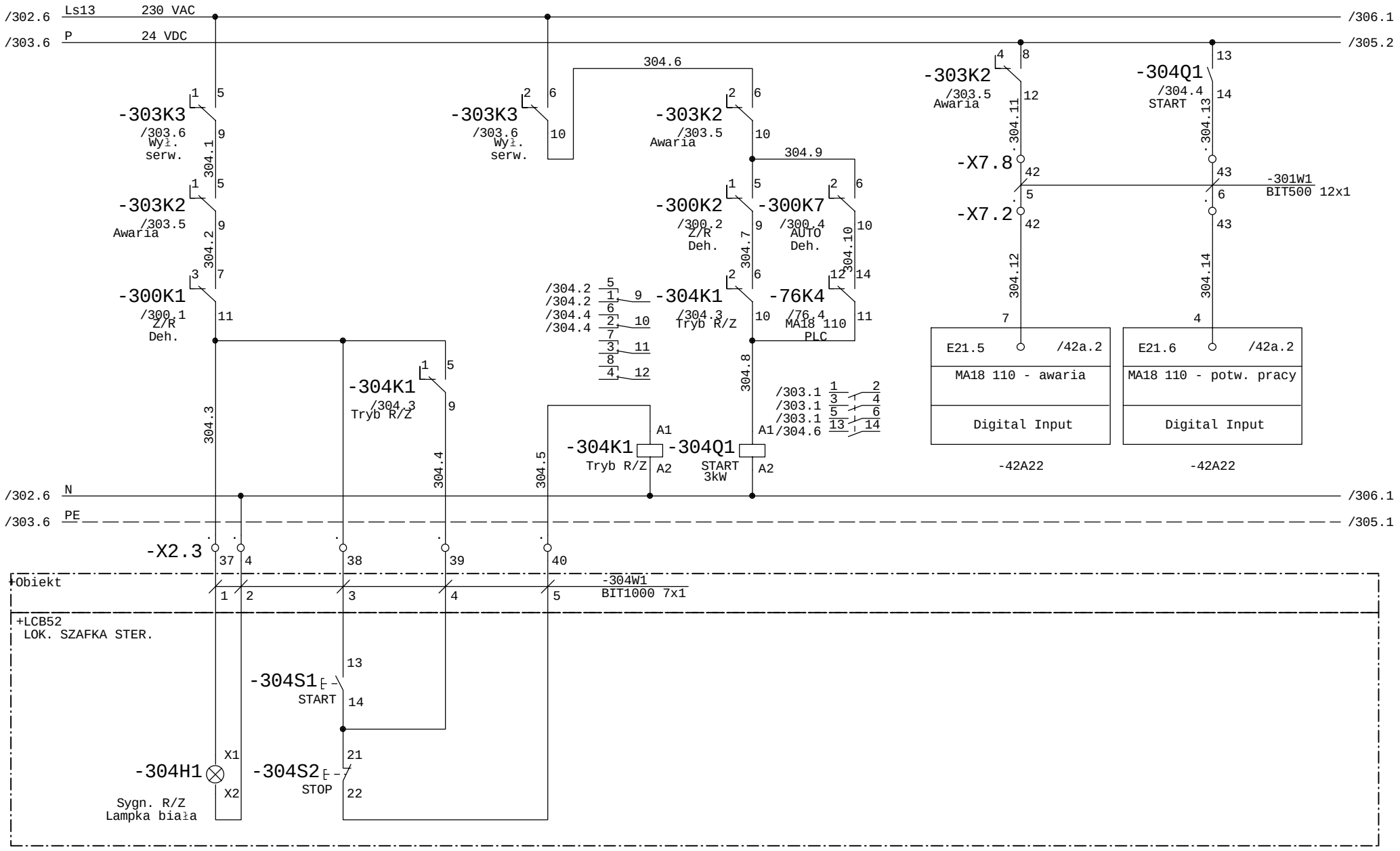

Faza Projektu	Proj. wykonawczy R8	Data 01.2014	Wykonawca	Obiekt	Nazwa rysunku	=SZAFA TGBT +
Numer Projektu	2013/10/GAĆ	Branża AKPiA	VINCI Environnement Polska	Modernizacja Zakładu Gospodarowania Odpadami ZGO Sp. z o.o. Gać 90, 55-200 Oława	A18 110 - mieszadło zbiornika odcisku z prasy MA18 110 - silnik napędu	Rysunek 304
Opracował	inż. A. Krysiński		02-342 Warszawa Al. Jerozolimskie 162A		Schemat ideowy	z 411 rys.
Sprawdził	mgr. inż. B. Stachowiak					

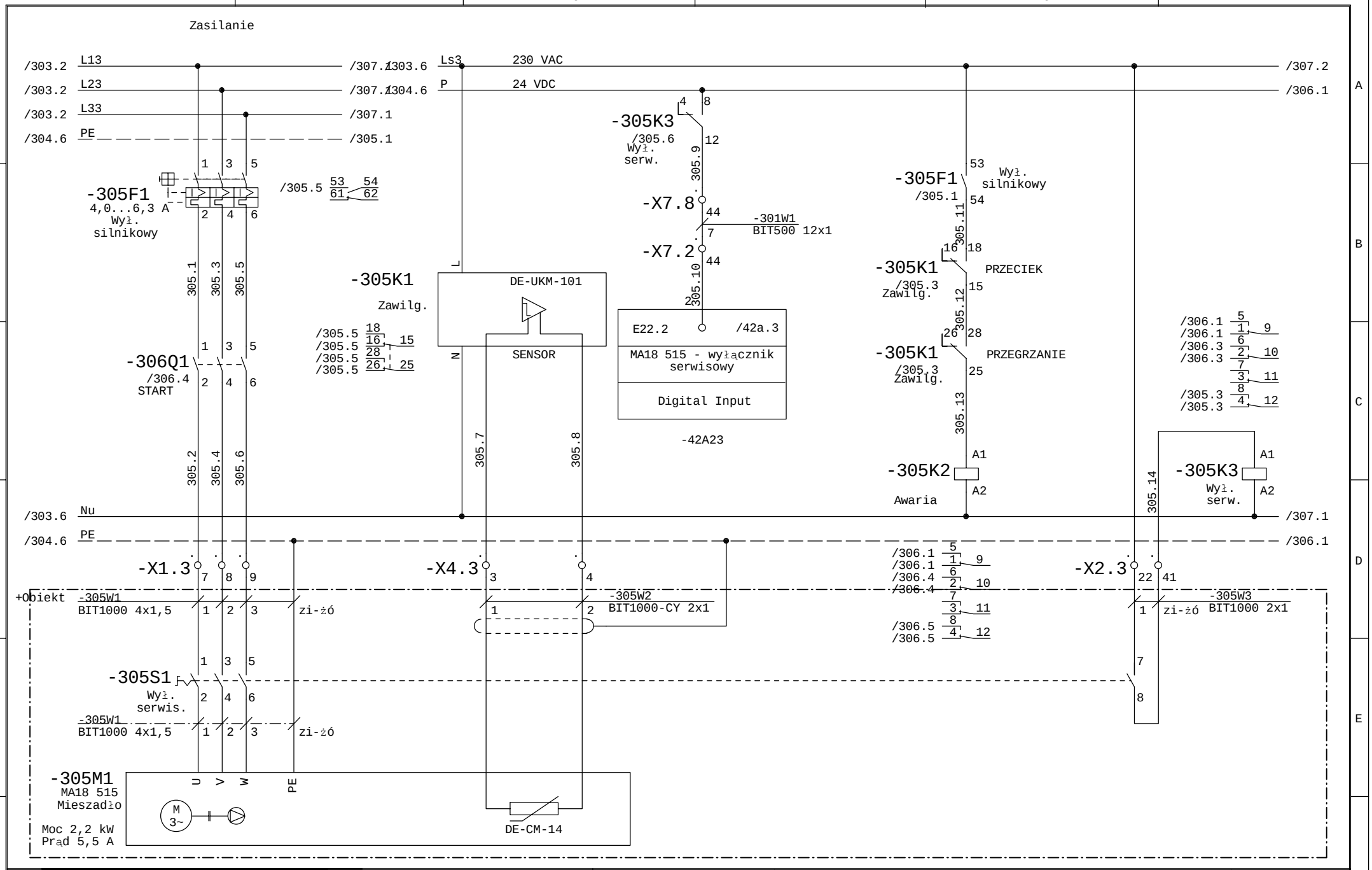

Faza Projektu	Proj. wykonawczy R8	Data 01.2014	Wykonawca	Obiekt	Nazwa rysunku	=SZAFA TGBT +
Numer Projektu	2013/10/GAĆ	Branża AKPiA	VINCI Environnement Polska	Modernizacja Zakładu Gospodarowania Odpadami ZGO Sp. z o.o.	A18 515 - mieszadło nr 1 zb. odwir. ścieków	Rysunek 305
Opracował	inż. A. Krysiński		02-342 Warszawa Al. Jerozolimskie 162A	Gać 90, 55-200 Oława	MA18 515 - silnik napędu	z 411 rys.
Sprawdził	mgr. inż. B. Stachowiak				Schemat ideowy	

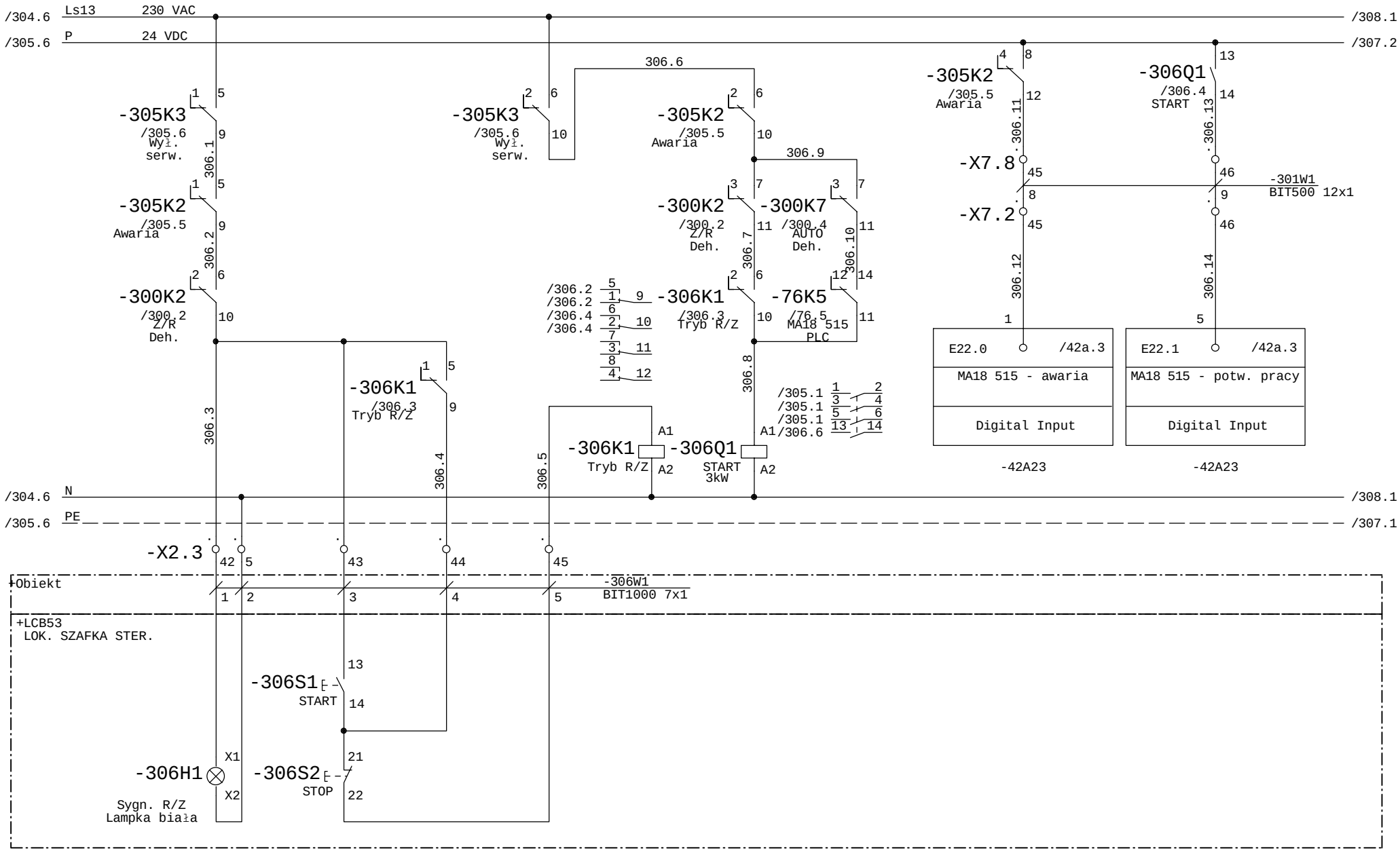

Faza Projektu	Proj. wykonawczy R8	Data 01.2014	Wykonawca	Obiekt	Nazwa rysunku	=SZAFA TGBT +
Numer Projektu	2013/10/GAĆ	Branża AKPiA	VINCI Environnement Polska	Modernizacja Zakładu Gospodarowania Odpadami ZGO Sp. z o.o. Gać 90, 55-200 Oława	A18 515 - mieszadło nr 1 zb. odwir. ścieków MA18 515 - silnik napędu	Rysunek 306
Opracował	inż. A. Krysiński		02-342 Warszawa Al. Jerozolimskie 162A		Schemat ideowy	z 411 rys.
Sprawdził	mgr. inż. B. Stachowiak					

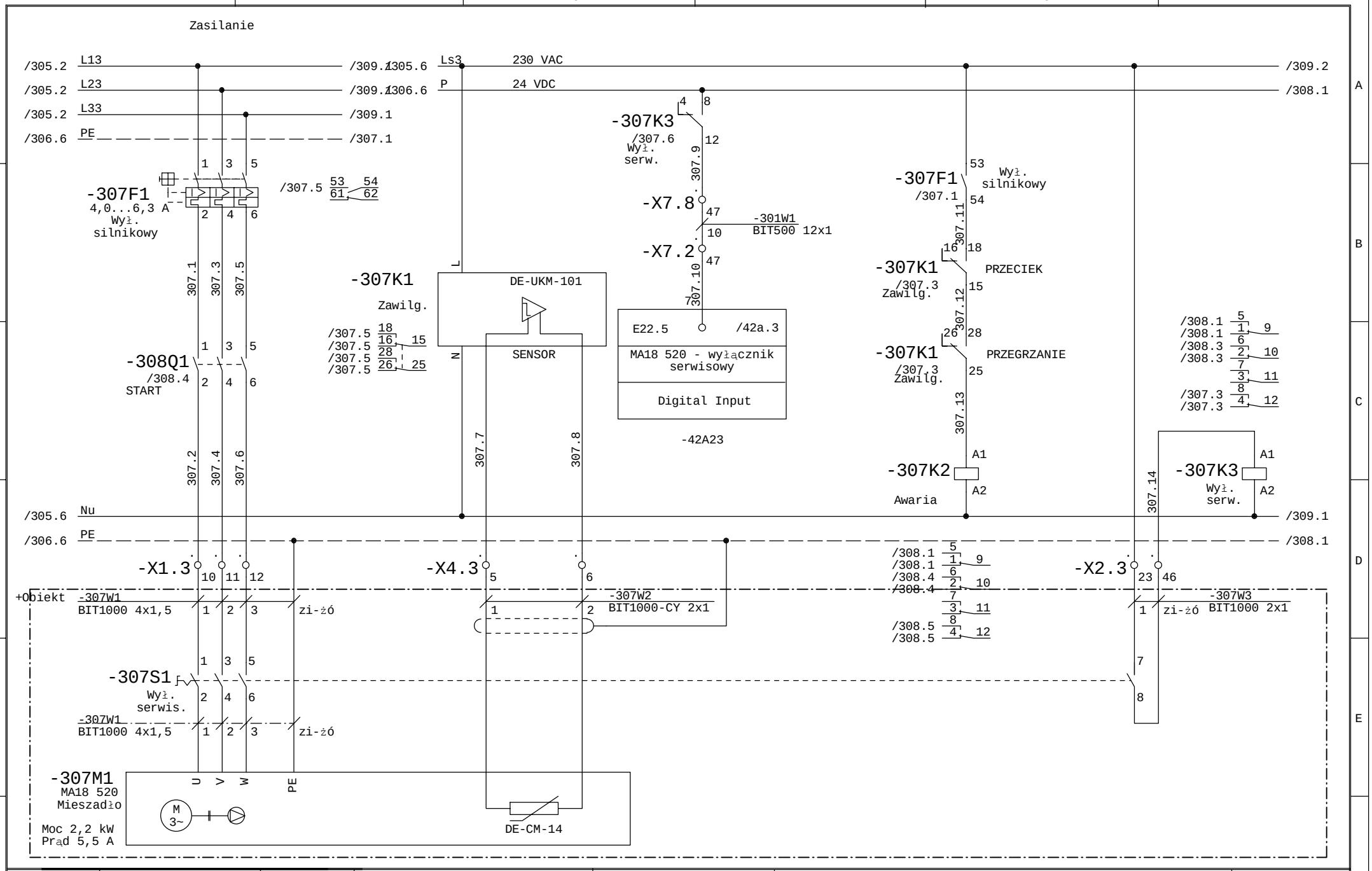

Faza Projektu	Proj. wykonawczy R8	Data 01.2014	Wykonawca	Obiekt	Nazwa rysunku	=SZAFA TGBT +
Numer Projektu	2013/10/GAĆ	Branża AKPiA	VINCI Environnement Polska	Modernizacja Zakładu Gospodarowania Odpadami ZGO Sp. z o.o.	A18 520 - mieszadło nr 2 zb. odwir. ścieków MA18 520 - silnik napędu	Rysunek 307
Opracował	inż. A. Krysiński		02-342 Warszawa Al. Jerozolimskie 162A	Gać 90, 55-200 Oława	Schemat ideowy	z 411 rys.
Sprawdził	mgr. inż. B. Stachowiak					

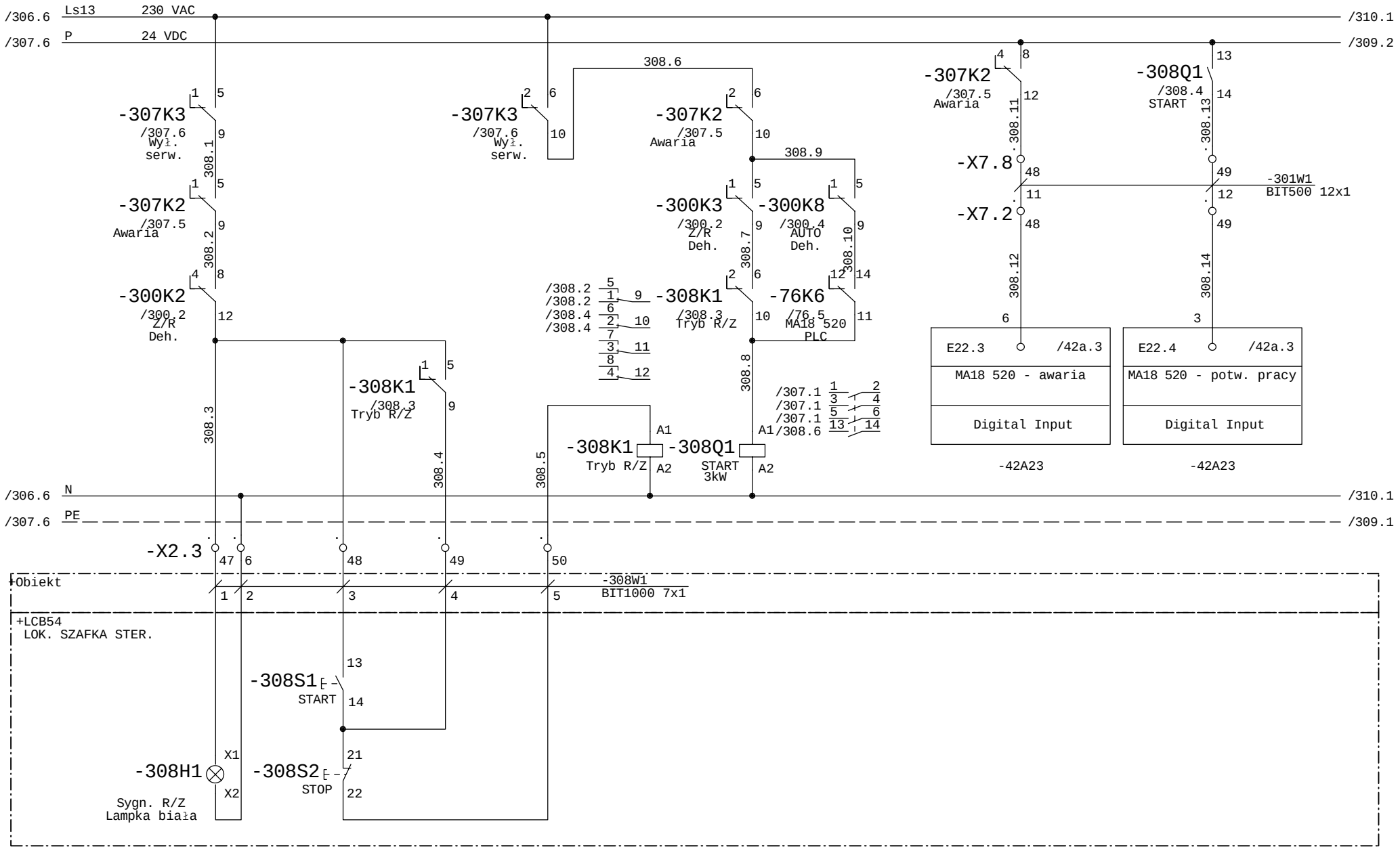

Faza Projektu	Proj. wykonawczy R8	Data 01.2014	Wykonawca	Obiekt	Nazwa rysunku
Numer Projektu	2013/10/GAĆ	Branża AKPiA	VINCI Environnement Polska	Modernizacja Zakładu Gospodarowania Odpadami ZGO Sp. z o.o. Gać 90, 55-200 Oława	A18 520 - mieszadło nr 2 zb. odwir. ścieków MA18 520 - silnik napędu
Opracował	inż. A. Krysiński		02-342 Warszawa Al. Jerozolimskie 162A		Schemat ideowy
Sprawdził	mgr. inż. B. Stachowiak				

=SZAFA TGBT +

Rysunek 308 z 411 rys.

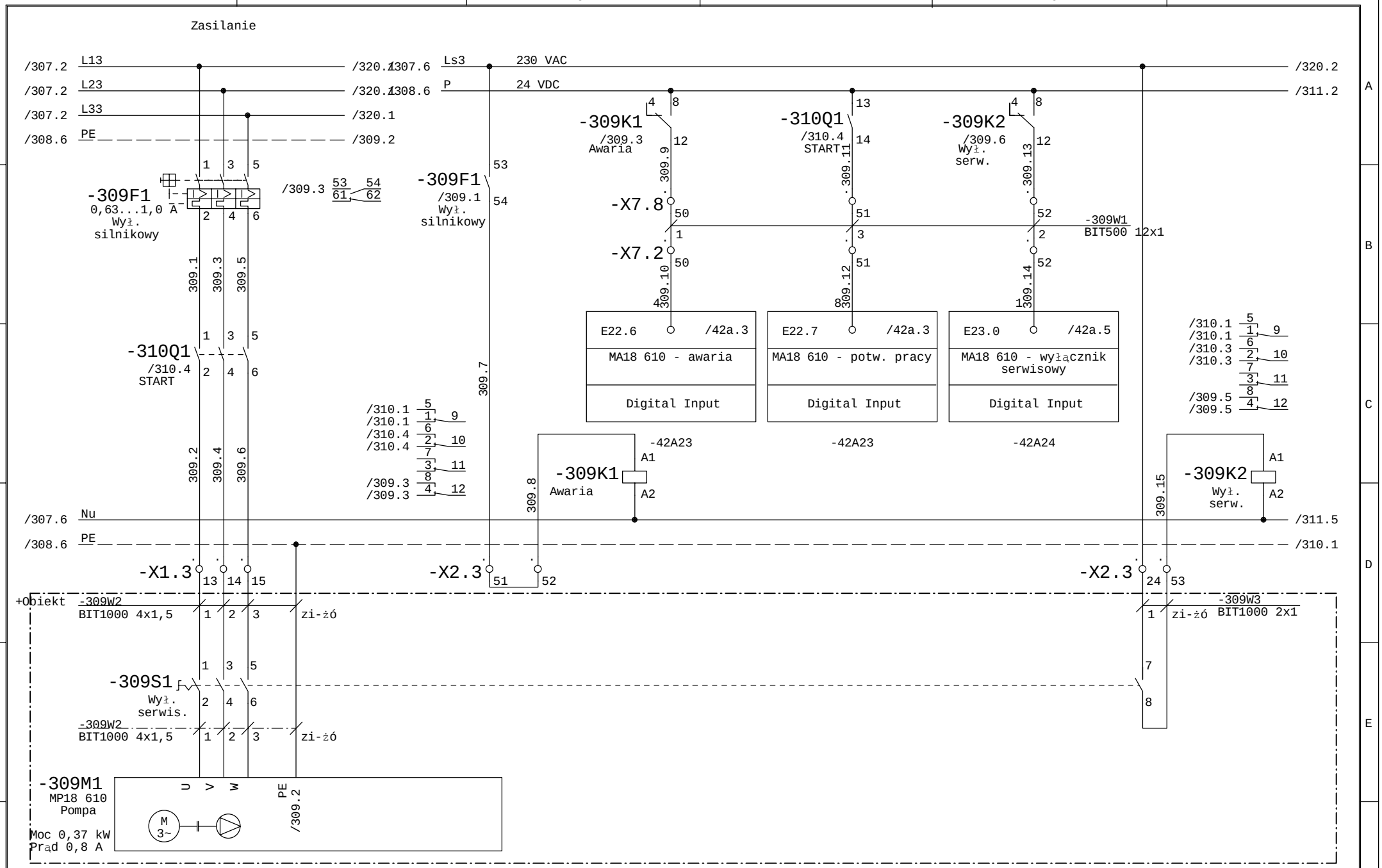

Faza Projektu	Proj. wykonawczy R8	Data 01.2014	Wykonawca	Obiekt	Nazwa rysunku	=SZAFA TGBT +
Numer Projektu	2013/10/GAĆ	Branża AKPiA	VINCI Environnement Polska	Modernizacja Zakładu Gospodarowania Odpadami ZGO Sp. z o.o.	P18 610 - pompa środka antypieniącego MP18 610 - pompa	Rysunek 309
Opracował	inż. A. Krysiński		02-342 Warszawa Al. Jerozolimskie 162A	Gać 90, 55-200 Oława	Schemat ideowy	z 411 rys.
Sprawdził	mgr. inż. B. Stachowiak					

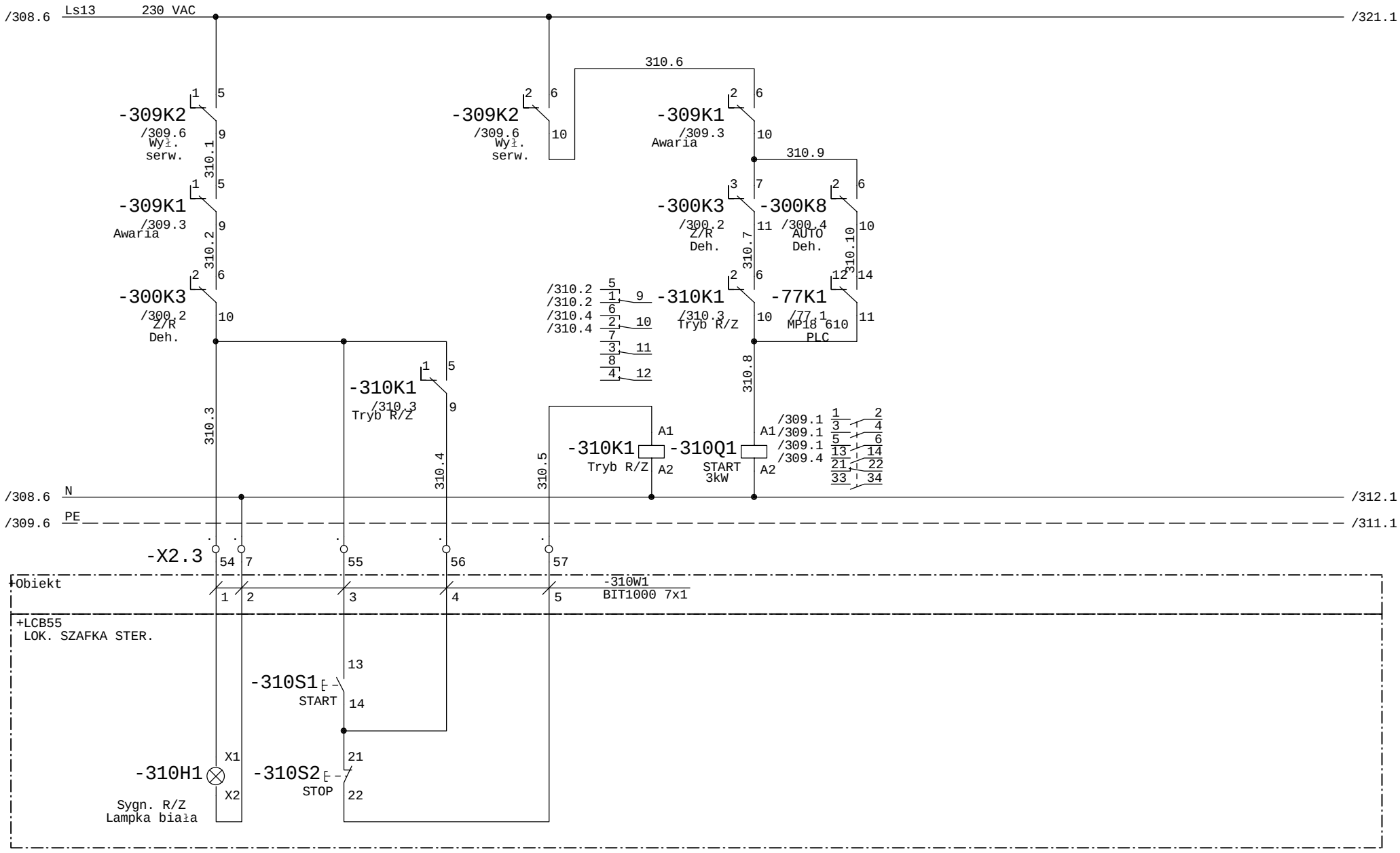

Faza Projektu	Proj. wykonawczy R8	Data 01.2014	Wykonawca	Obiekt	Nazwa rysunku	=SZAFA TGBT +
Numer Projektu	2013/10/GAĆ	Branża AKPiA	VINCI Environnement Polska	Modernizacja Zakładu Gospodarowania Odpadami ZGO Sp. z o.o.	P18 610 - pompa środka antypieniącego MP18 610 - pompa	Rysunek 310
Opracował	inż. A. Krysiński		02-342 Warszawa Al. Jerozolimskie 162A	Gać 90, 55-200 Oława	Schemat ideowy	z 411 rys.
Sprawdził	mgr. inż. B. Stachowiak					

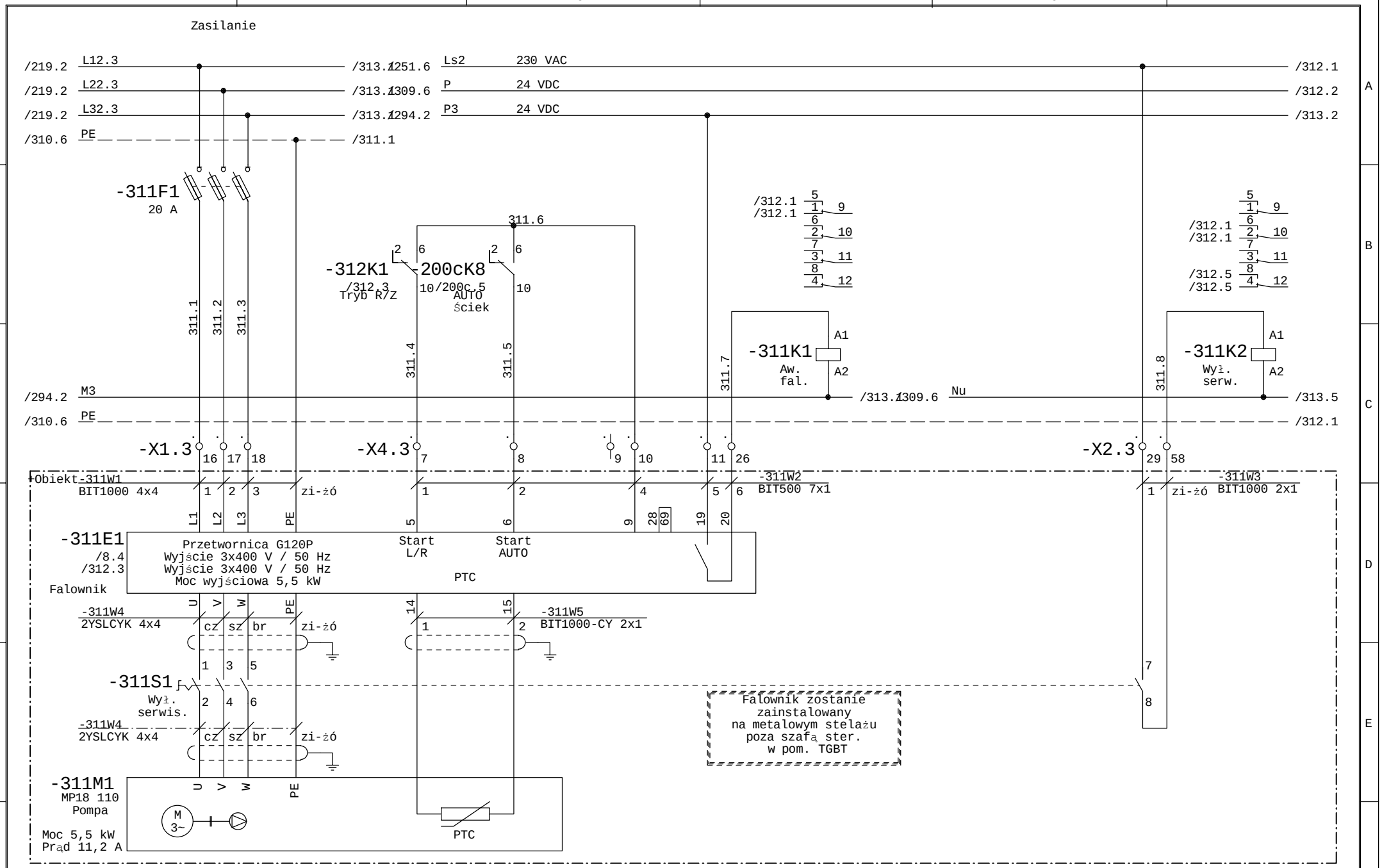

Faza Projektu	Proj. wykonawczy R8	Data 01.2014	Wykonawca	Obiekt	Nazwa rysunku	=SZAFA TGBT +
Numer Projektu	2013/10/GAĆ	Branża AKPiA	VINCI Environnement Polska	Modernizacja Zakładu Gospodarowania Odpadami ZGO Sp. z o.o.	P18 110 - pompa odcieku z pras	Rysunek 311
Opracował	inż. A. Krysiński		02-342 Warszawa Al. Jerozolimskie 162A	Gać 90, 55-200 Oława	MP18 110 - pompa	z 411 rys.
Sprawdził	mgr. inż. B. Stachowiak				Schemat ideowy	

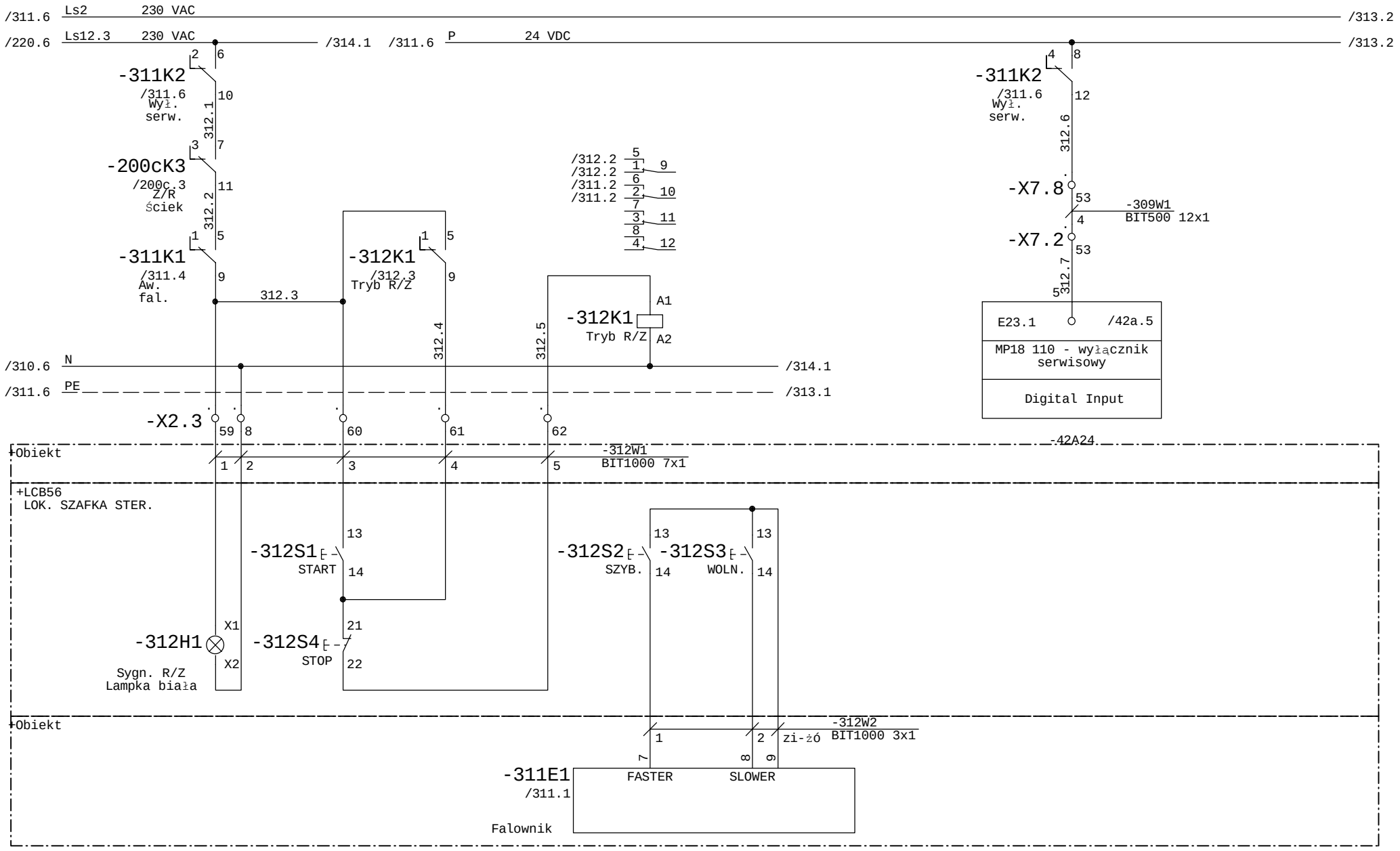

Faza Projektu	Proj. wykonawczy R8	Data 01.2014	Wykonawca	Obiekt	Nazwa rysunku	=SZAFA TGBT +
Numer Projektu	2013/10/GAĆ	Branża AKPiA	VINCI Environnement Polska	Modernizacja Zakładu Gospodarowania Odpadami ZGO Sp. z o.o. Gać 90, 55-200 Oława	P18 110 - pompa odcieku z pras MP18 110 - pompa	Rysunek 312
Opracował	inż. A. Krysiński		02-342 Warszawa Al. Jerozolimskie 162A		Schemat ideowy	z 411 rys.
Sprawdził	mgr. inż. B. Stachowiak					

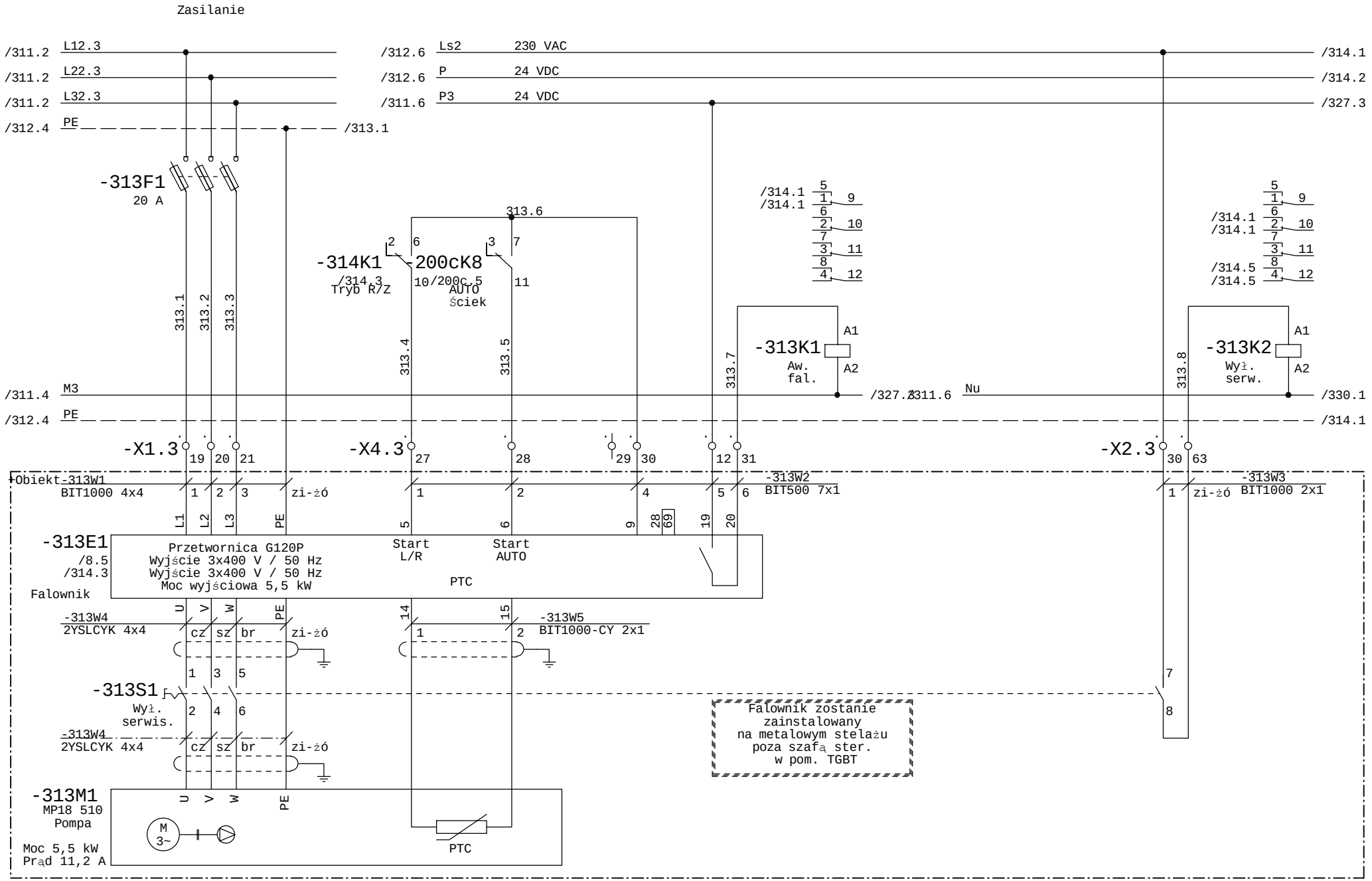

Faza Projektu	Proj. wykonawczy R8	Data 01.2014	Wykonawca	Obiekt	Nazwa rysunku	=SZAFA TGBT +
Numer Projektu	2013/10/GAĆ	Branża AKPiA	VINCI Environnement Polska	Modernizacja Zakładu Gospodarowania Odpadami ZGO Sp. z o.o.	P18 510 - pompa płukania wirówki i sita MP18 510 - pompa	Rysunek 313
Opracował	inż. A. Krysiński		02-342 Warszawa Al. Jerozolimskie 162A	Gać 90, 55-200 Oława	Schemat ideowy	z 411 rys.
Sprawdził	mgr. inż. B. Stachowiak					

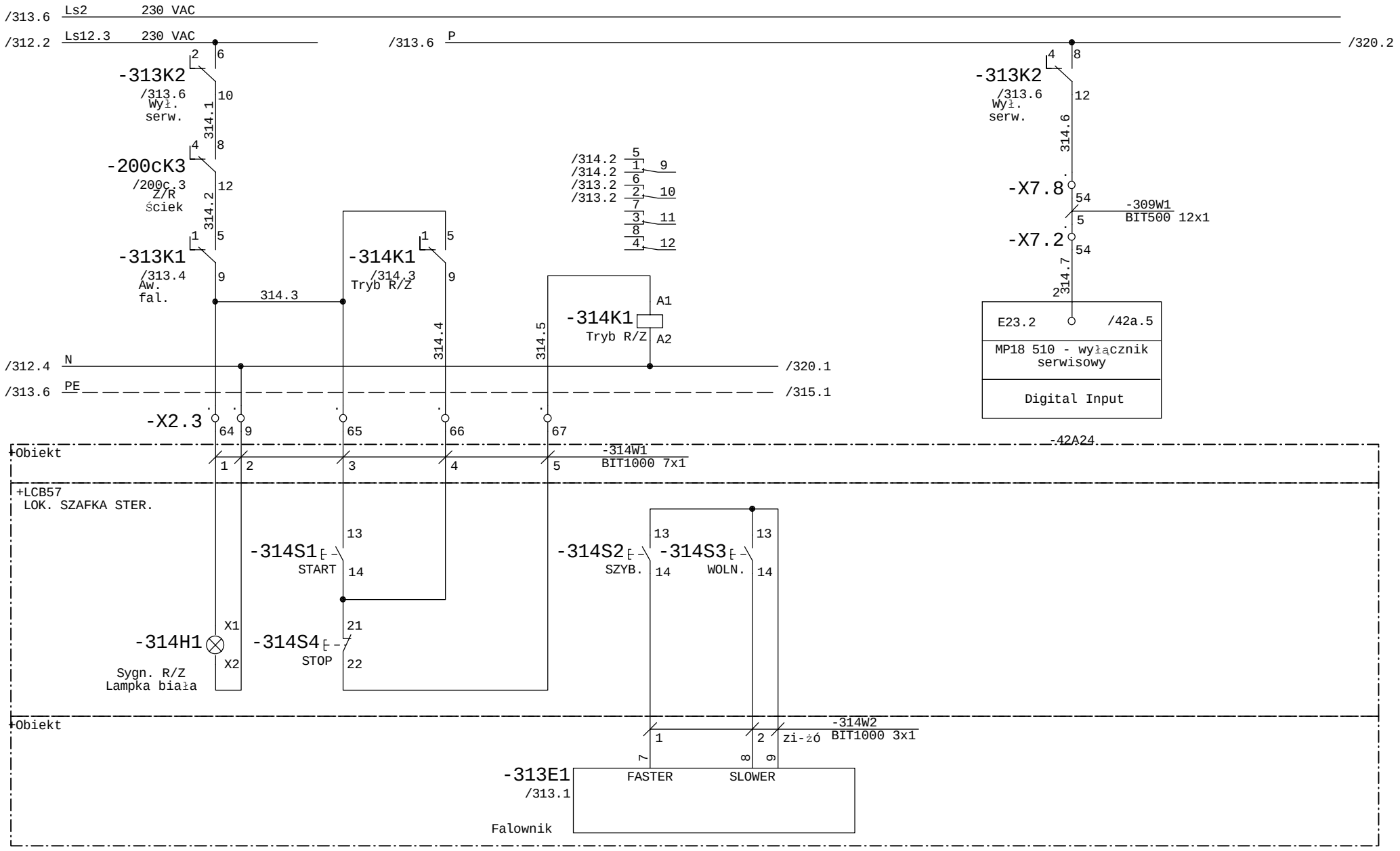

Faza Projektu	Proj. wykonawczy R8	Data 01.2014	Wykonawca	Obiekt	Nazwa rysunku
Numer Projektu	2013/10/GAĆ	Branża AKPiA	VINCI Environnement Polska	Modernizacja Zakładu Gospodarowania Odpadami ZGO Sp. z o.o.	P18 510 - pompa płukania wirówki i sita
Opracował	inż. A. Krysiński		02-342 Warszawa Al. Jerozolimskie 162A	Gać 90, 55-200 Oława	MP18 510 - pompa
Sprawdził	mgr. inż. B. Stachowiak				Schemat ideowy

=SZAFA TGBT
+

Rysunek 314
z 411 rys.

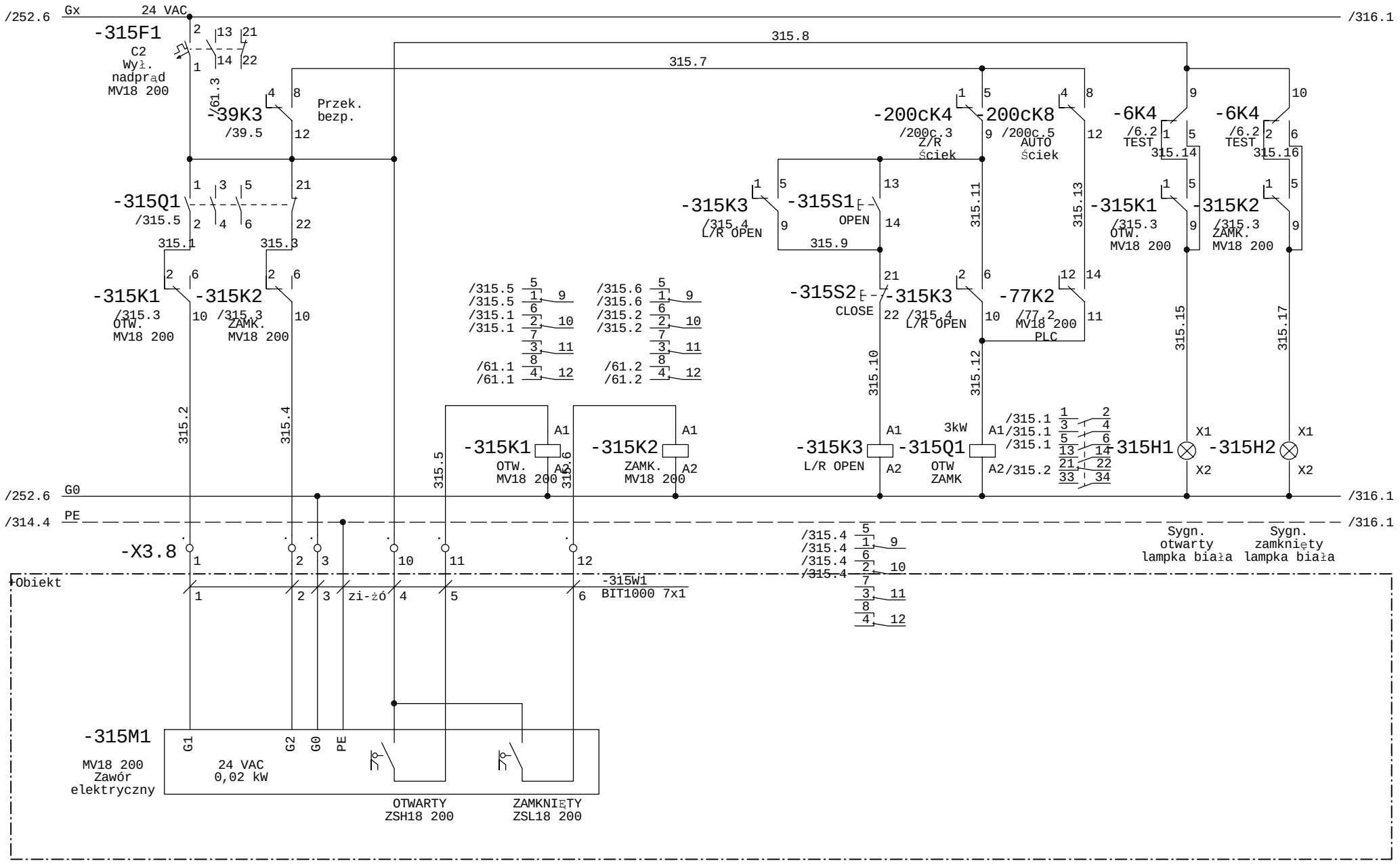

Faza Projektu	Proj. wykonawczy R8	Data 01.2014	Wykonawca	Obiekt	Nazwa rysunku	=SZAFA TGBT +
Numer Projektu	2013/10/GAĆ	Branża AKPiA	VINCI Environnement Polska	Modernizacja Zakładu Gospodarowania Odpadami ZGO Sp. z o.o. Gać 90, 55-200 Oława	EV18 200 - zawór ścieków z pras do wirówki MV18 200 - zawór elektryczny	Rysunek 315
Opracował	inż. A. Krysiński		02-342 Warszawa Al. Jerozolimskie 162A		Schemat ideowy	z 411 rys.
Sprawdził	mgr. inż. B. Stachowiak					

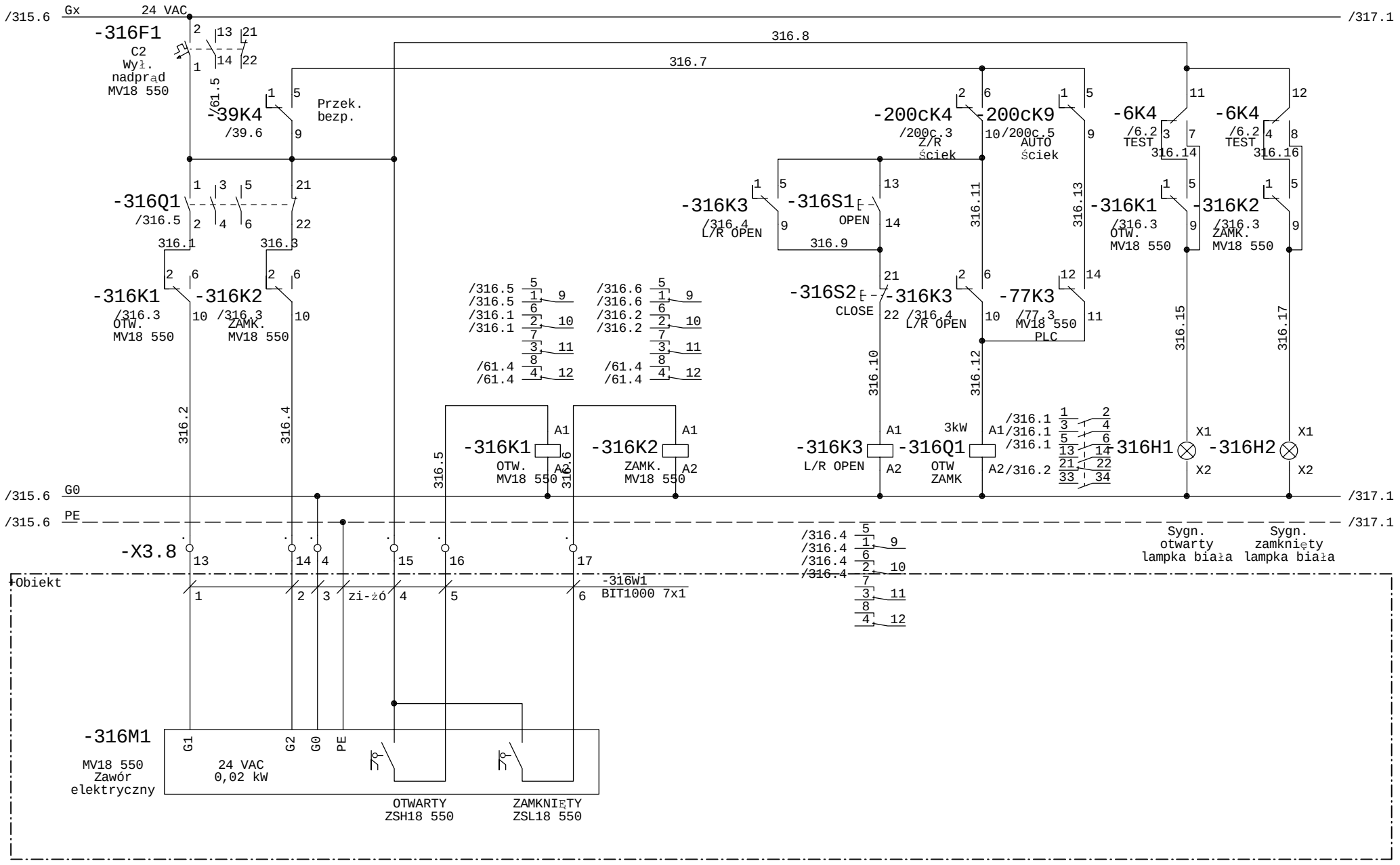

Faza Projektu	Proj. wykonawczy R8	Data 01.2014	Wykonawca	Obiekt	Nazwa rysunku
Numer Projektu	2013/10/GAĆ	Branża AKPiA	VINCI Environnement Polska	Modernizacja Zakładu Gospodarowania Odpadami ZGO Sp. z o.o. Gać 90, 55-200 Oława	EV18 550 - zawór odwir. ścieków do wirówki MV18 550 - zawór elektryczny
Opracował	inż. A. Krysiński		02-342 Warszawa Al. Jerozolimskie 162A		Schemat ideowy
Sprawdził	mgr. inż. B. Stachowiak				

=SZAFA TGBT
+

Rysunek 316
z 411 rys.

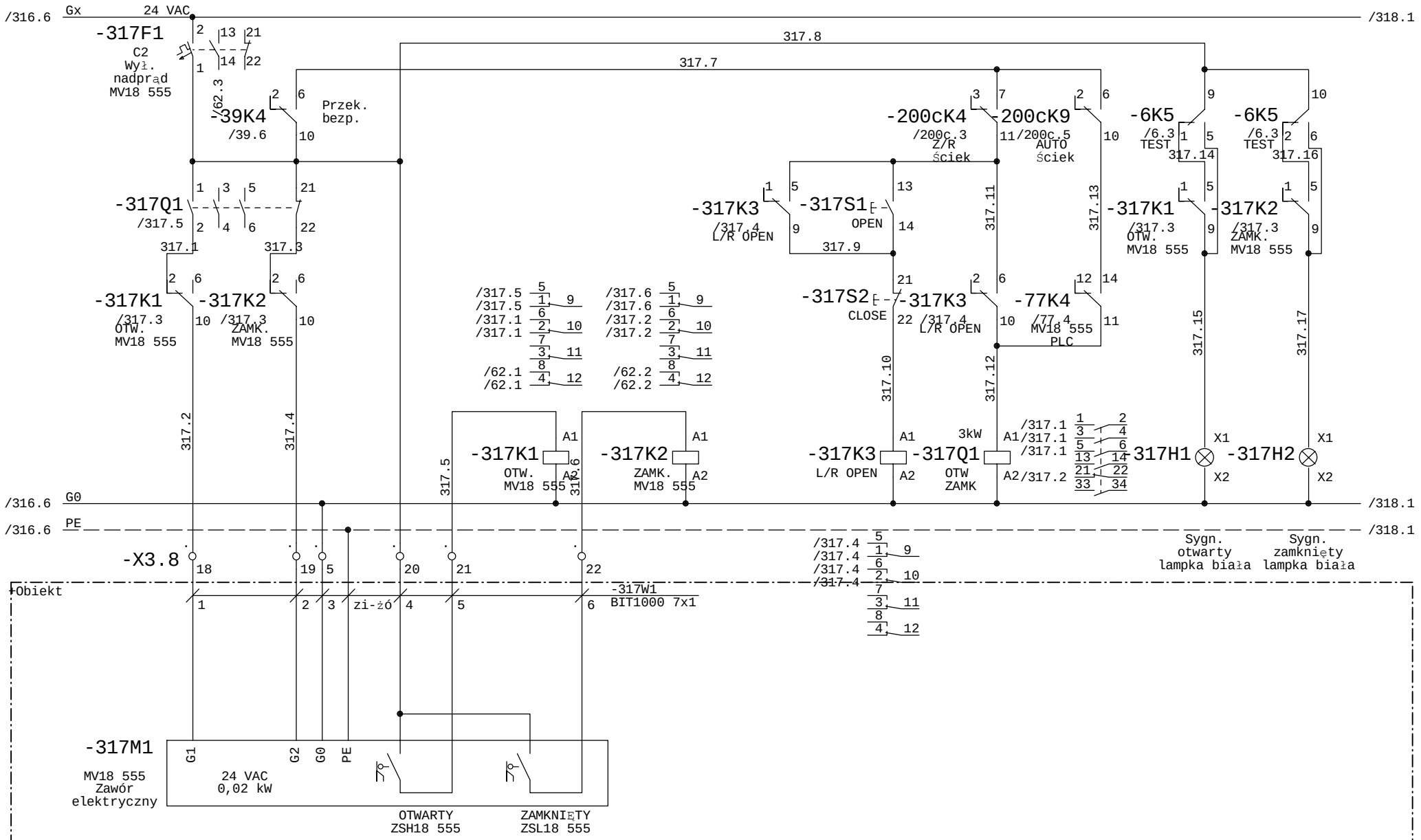

Faza Projektu	Proj. wykonawczy R8	Data 01.2014	Wykonawca	Obiekt	Nazwa rysunku	=SZAFA TGBT +
Numer Projektu	2013/10/GAĆ	Branża AKPiA	VINCI Environnement Polska	Modernizacja Zakładu Gospodarowania Odpadami ZGO Sp. z o.o. Gać 90, 55-200 Oława	EV18 555 - zawór wody przemysłowej do wirówki MV18 555 - zawór elektryczny	Rysunek 317
Opracował	inż. A. Krysiński		02-342 Warszawa Al. Jerozolimskie 162A		Schemat ideowy	z 411 rys.
Sprawdził	mgr. inż. B. Stachowiak					

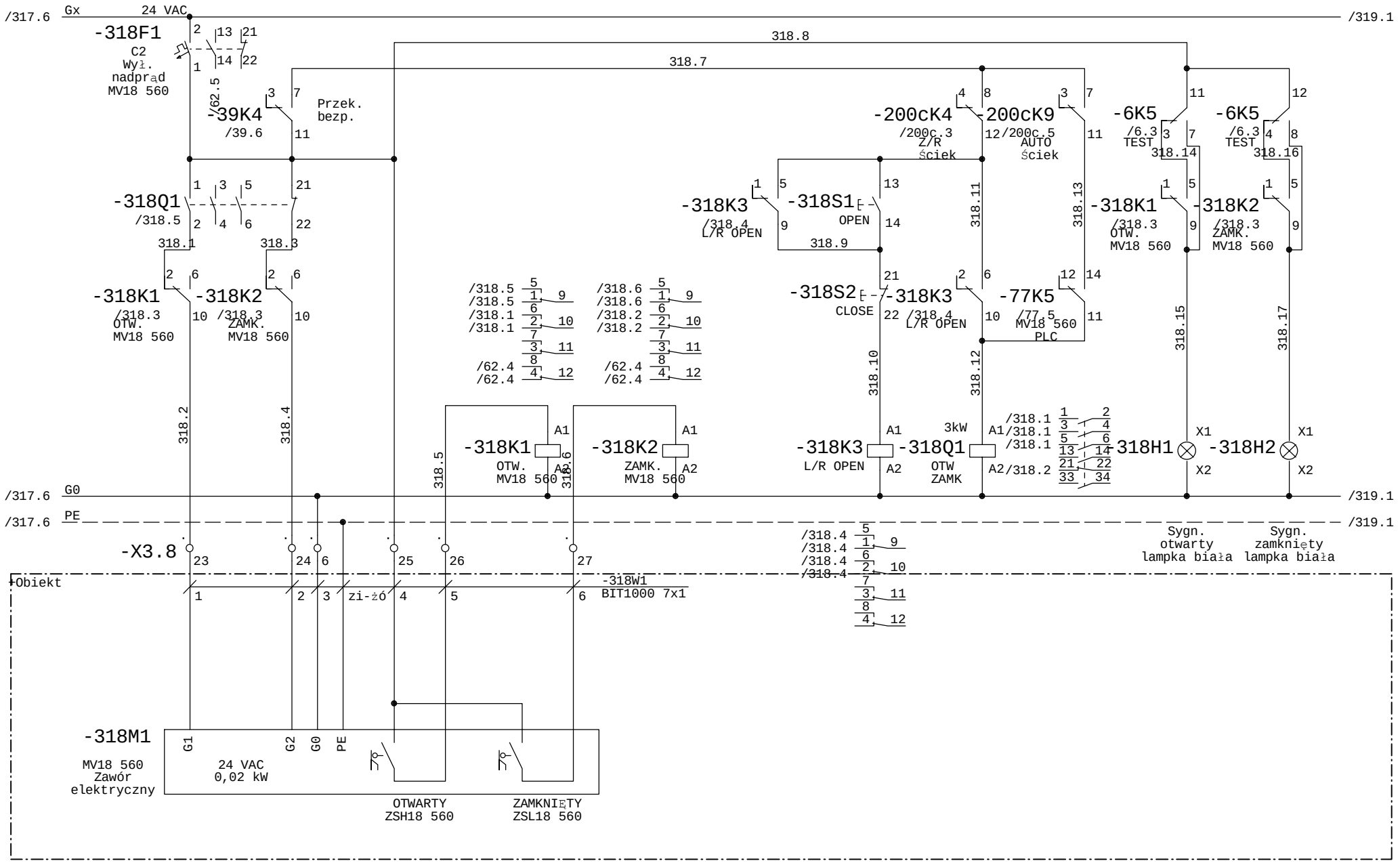

Faza Projektu	Proj. wykonawczy R8	Data 01.2014	Wykonawca	Obiekt	Nazwa rysunku	=SZAFA TGBT +
Numer Projektu	2013/10/GAĆ	Branża AKPiA	VINCI Environnement Polska	Modernizacja Zakładu Gospodarowania Odpadami ZGO Sp. z o.o. Gać 90, 55-200 Oława	EV18 560 - zawór odwirowanych ścieków do sita MV18 560 - zawór elektryczny	Rysunek 318
Opracował	inż. A. Krysiński		02-342 Warszawa Al. Jerozolimskie 162A		Schemat ideowy	z 411 rys.
Sprawdził	mgr. inż. B. Stachowiak					

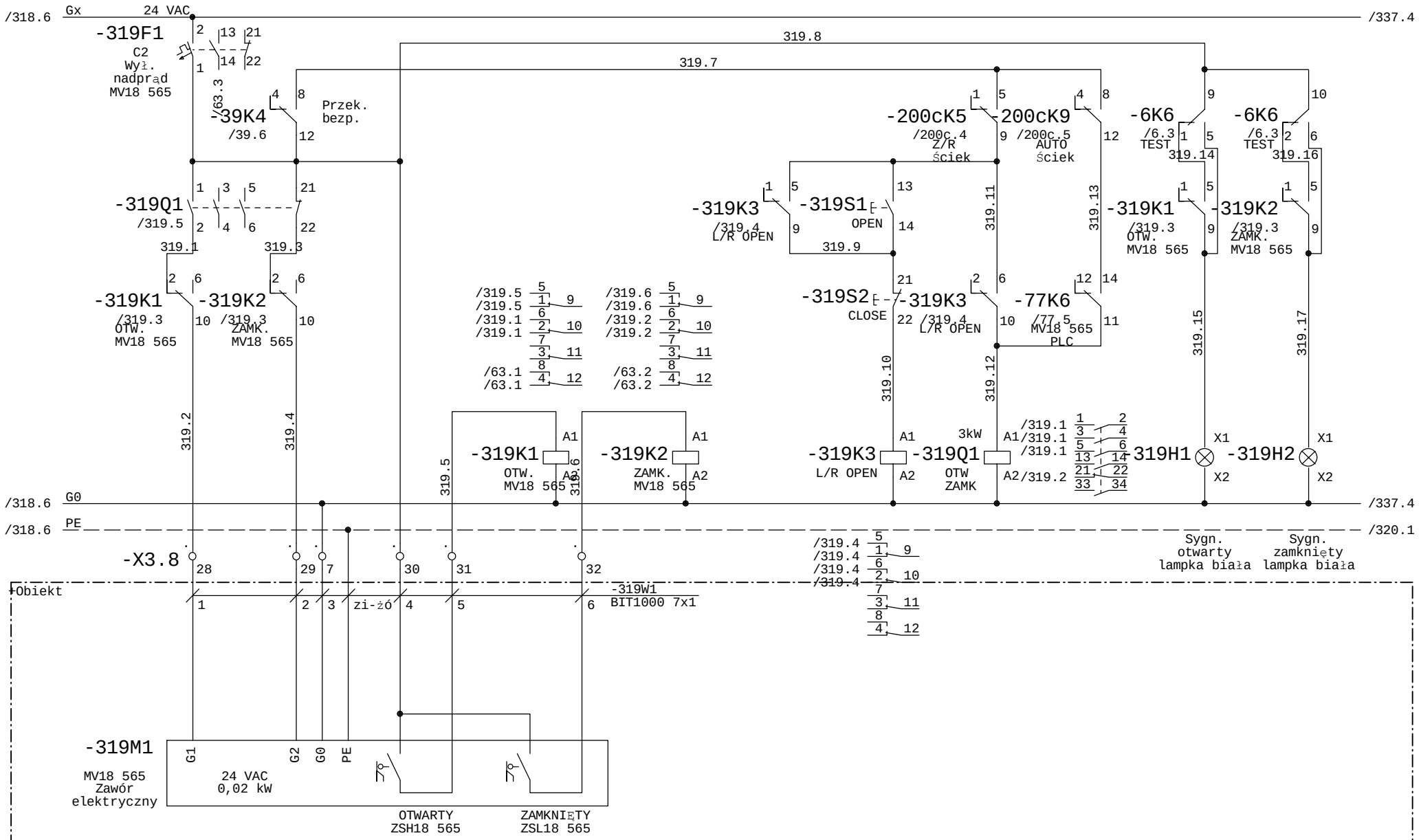

Faza Projektu	Proj. wykonawczy R8	Data 01.2014	Wykonawca	Obiekt	Nazwa rysunku
Numer Projektu	2013/10/GAĆ	Branża AKPiA	VINCI Environnement Polska	Modernizacja Zakładu Gospodarowania Odpadami ZGO Sp. z o.o. Gać 90, 55-200 Oława	EV18 565 - zawór wody przemysłowej do sita MV18 565 - zawór elektryczny
Opracował	inż. A. Krysiński		02-342 Warszawa Al. Jerozolimskie 162A		Schemat ideowy
Sprawdził	mgr. inż. B. Stachowiak				

=SZAFA TGBT
+

Rysunek 319
z 411 rys.

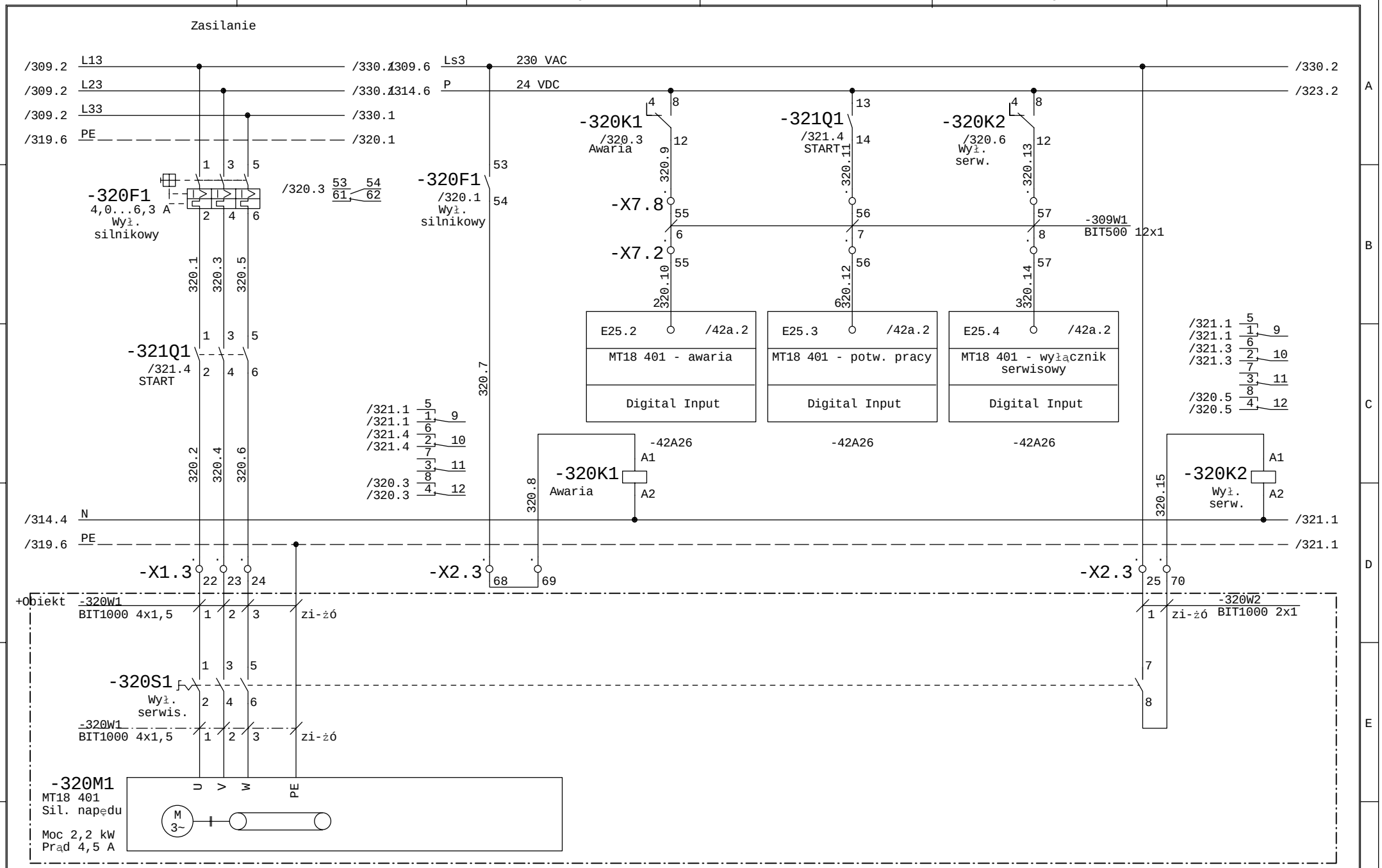

Faza Projektu	Proj. wykonawczy R8	Data 01.2014	Wykonawca	Obiekt	Nazwa rysunku	=SZAFA TGBT +
Numer Projektu	2013/10/GAĆ	Branża AKPiA	VINCI Environnement Polska	Modernizacja Zakładu Gospodarowania Odpadami ZGO Sp. z o.o.	T18 401 - śruba ekstrakcyjna MT18 401 - silnik napędu	Rysunek 320
Opracował	inż. A. Krysiński		02-342 Warszawa Al. Jerozolimskie 162A	Gać 90, 55-200 Oława	Schemat ideowy	z 411 rys.
Sprawdził	mgr. inż. B. Stachowiak					

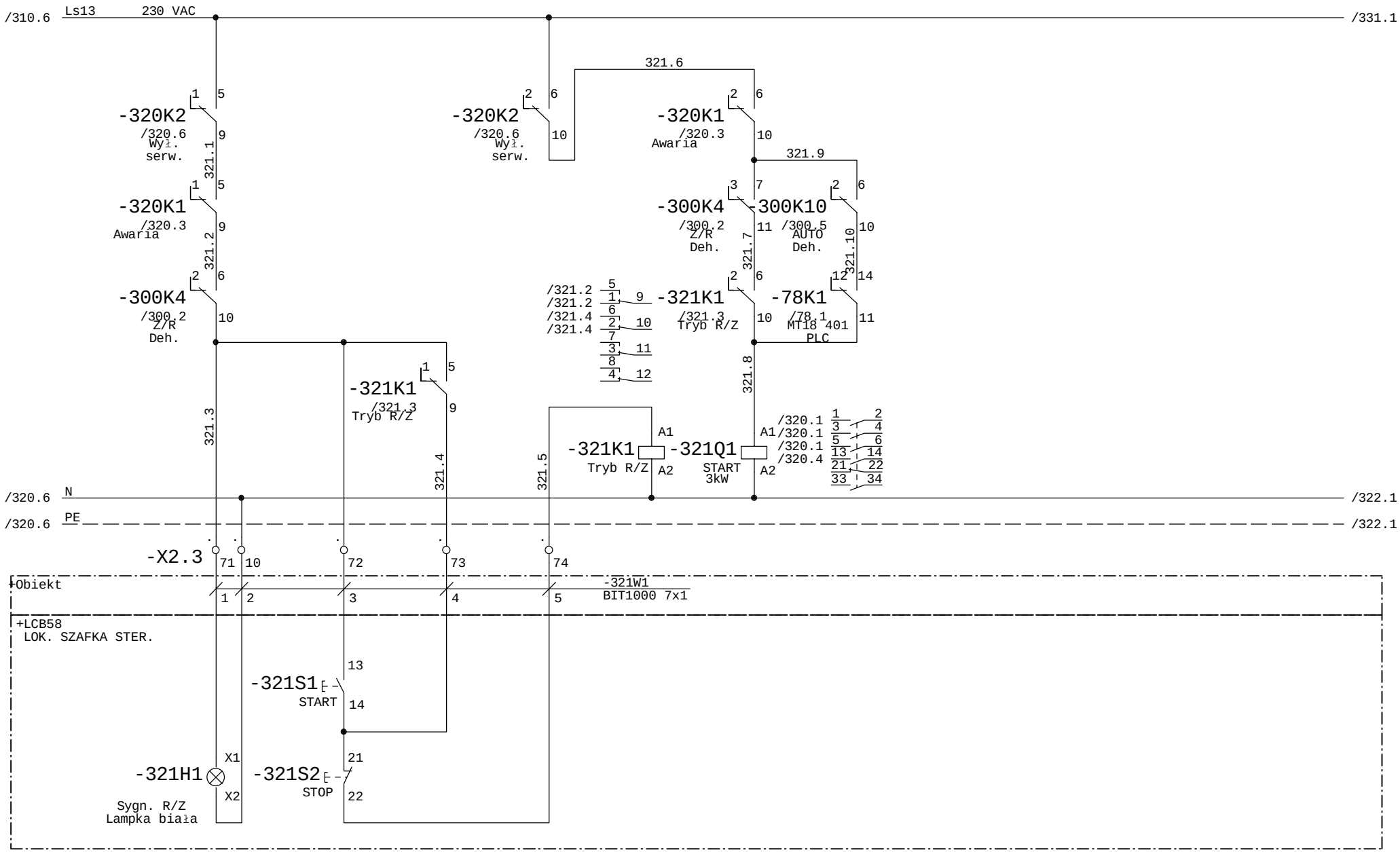

Faza Projektu	Proj. wykonawczy R8	Data 01.2014	Wykonawca	Obiekt	Nazwa rysunku	=SZAFA TGBT +
Numer Projektu	2013/10/GAĆ	Branża AKPiA	VINCI Environnement Polska	Modernizacja Zakładu Gospodarowania Odpadami ZGO Sp. z o.o.	T18 401 - śruba ekstrakcyjna MT18 401 - silnik napędu	Rysunek 321
Opracował	inż. A. Krysiński		02-342 Warszawa Al. Jerozolimskie 162A	Gać 90, 55-200 Oława	Schemat ideowy	z 411 rys.
Sprawdził	mgr. inż. B. Stachowiak					

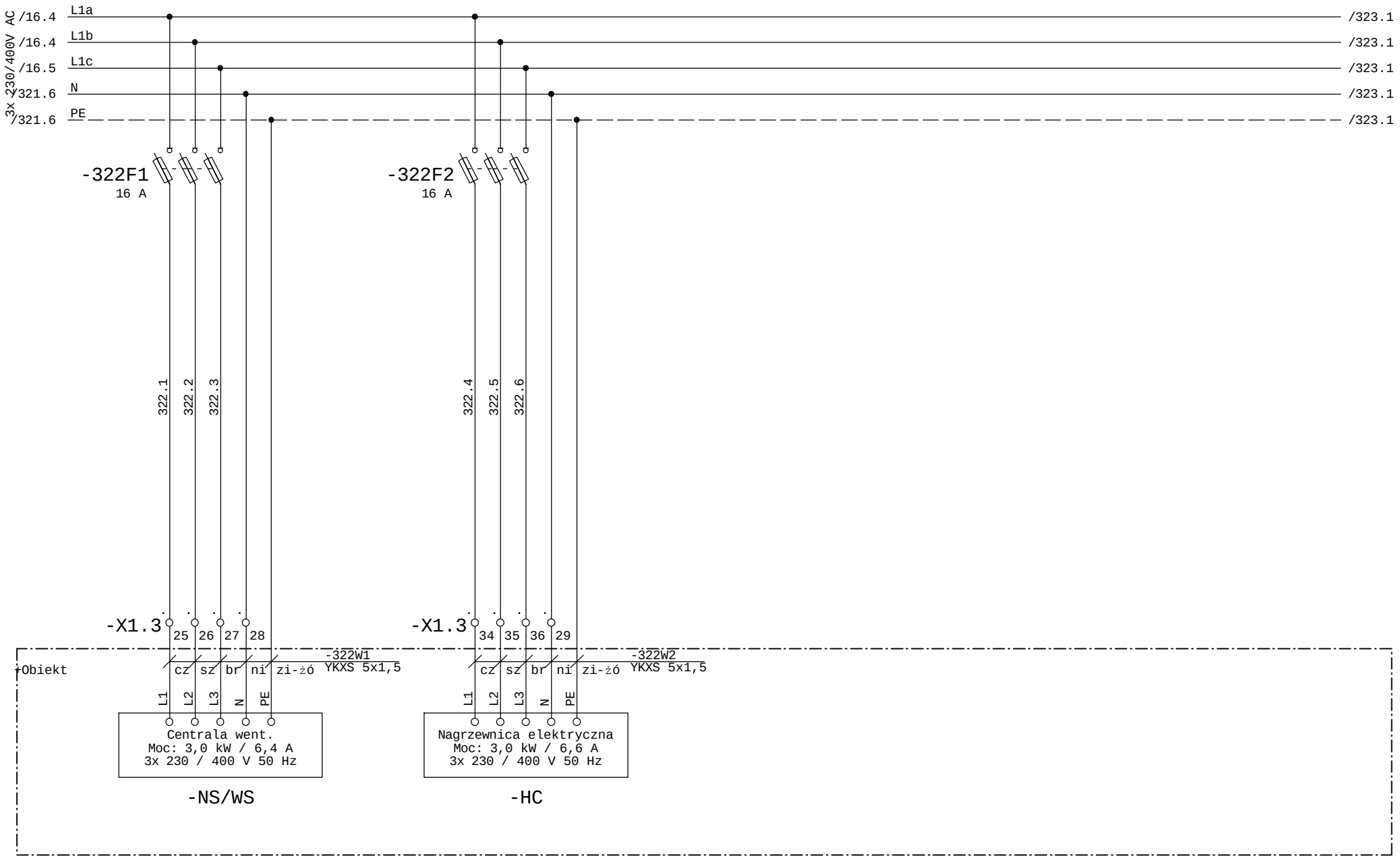

Faza Projektu	Proj. wykonawczy R8	Data 01.2014	Wykonawca	Obiekt	Nazwa rysunku	=SZAFA TGBT +
Numer Projektu	2013/10/GAĆ	Branża AKPiA	VINCI Environnement Polska	Modernizacja Zakładu Gospodarowania Odpadami ZGO Sp. z o.o. Gać 90, 55-200 Oława	Centrala went i nagrzewnica elektr. C17 115 - Zasilanie	Rysunek 322
Opracował	inż. A. Krysiński		02-342 Warszawa Al. Jerozolimskie 162A		Schemat ideowy	z 411 rys.
Sprawdził	mgr. inż. B. Stachowiak					

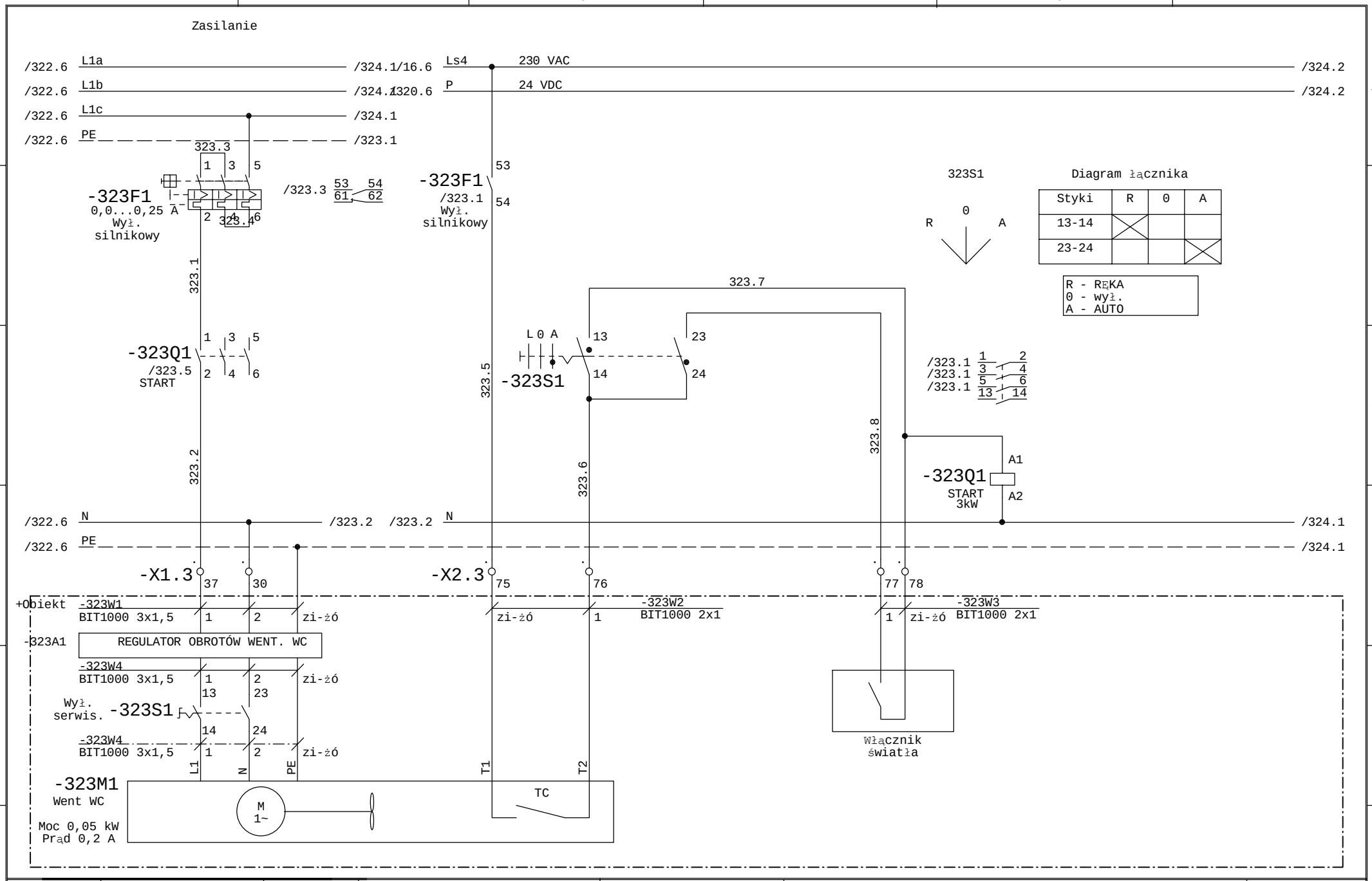

Faza Projektu	Proj. wykonawczy R8	Data 01.2014	Wykonawca	Obiekt	Nazwa rysunku	=SZAFA TGBT +
Numer Projektu	2013/10/GAĆ	Branża AKPiA	VINCI Environnement Polska	Modernizacja Zakładu Gospodarowania Odpadami ZGO Sp. z o.o. Gać 90, 55-200 Oława	Wentylator WC - C 17 100	Rysunek 323
Opracował	inż. A. Krysiński		02-342 Warszawa Al. Jerozolimskie 162A		Zasilanie	z 411 rys.
Sprawdził	mgr. inż. B. Stachowiak				Schemat ideowy	

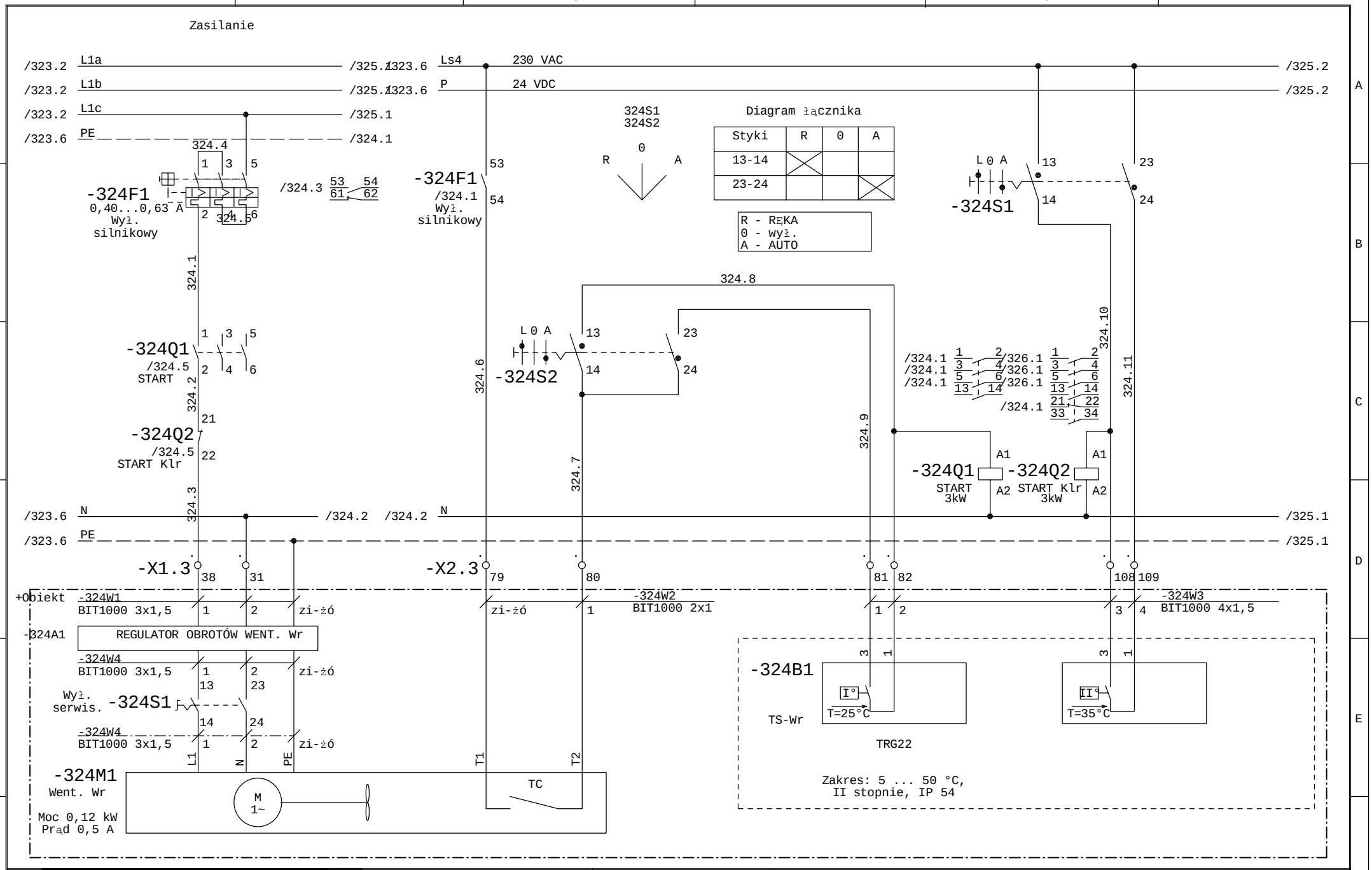

Faza Projektu	Proj. wykonawczy R8	Data 01.2014	Wykonawca	Obiekt	Nazwa rysunku
Numer Projektu	2013/10/GAĆ	Branża AKPiA	VINCI Environnement Polska	Modernizacja Zakładu Gospodarowania Odpadami ZGO Sp. z o.o.	Wentylator Wr - C 17 105
Opracował	inż. A. Krysiński		02-342 Warszawa	Gać 90, 55-200 Oława	Zasilanie
Sprawdził	mgr. inż. B. Stachowiak		Al. Jerozolimskie 162A		Schemat ideowy

=SZAFA TGBT
+

Rysunek 324
z 411 rys.

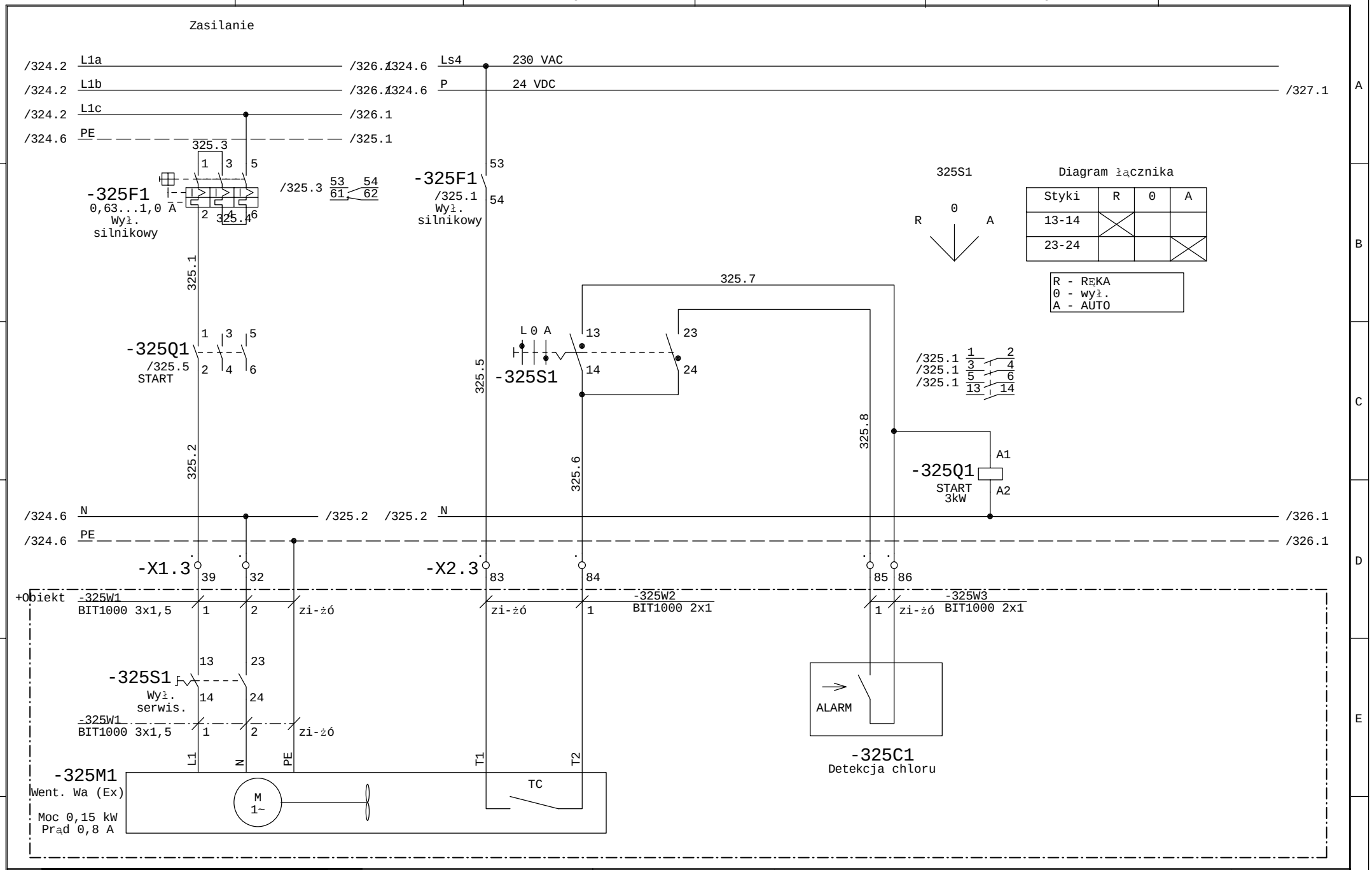

Faza Projektu	Proj. wykonawczy R8	Data 01.2014	Wykonawca	Obiekt	Nazwa rysunku	=SZAFA TGBT +
Numer Projektu	2013/10/GAĆ	Branża AKPiA	VINCI Environnement Polska	Modernizacja Zakładu Gospodarowania Odpadami ZGO Sp. z o.o. Gać 90, 55-200 Oława	Wentylator Wa (Ex) - C 17 110 Zasilanie	Rysunek 325
Opracował	inż. A. Krysiński		02-342 Warszawa Al. Jerozolimskie 162A		Schemat ideowy	z 411 rys.
Sprawdził	mgr. inż. B. Stachowiak					

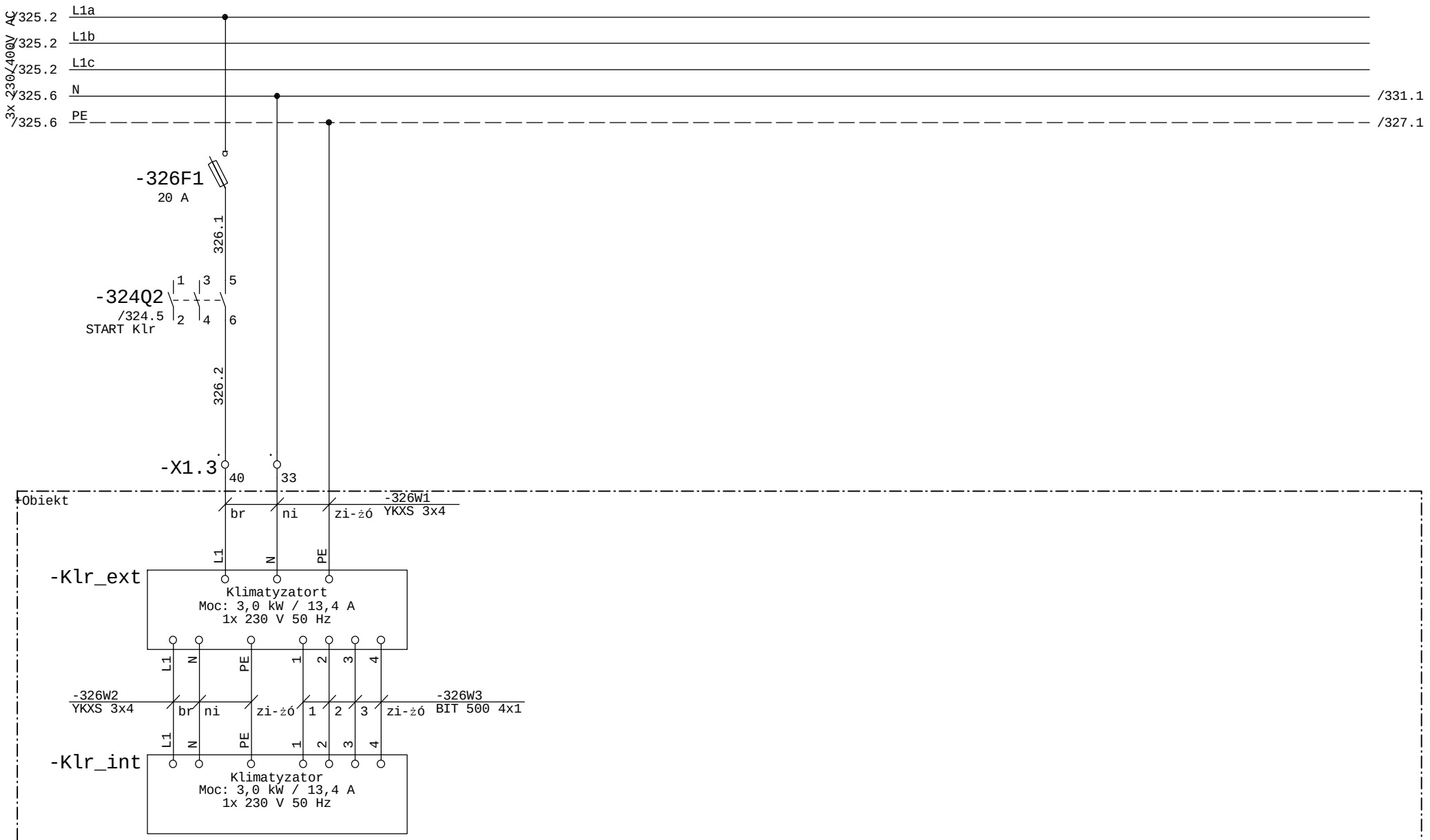

Faza Projektu	Proj. wykonawczy R8	Data 01.2014	Wykonawca	Obiekt	Nazwa rysunku	=SZAFA TGBT +
Numer Projektu	2013/10/GAĆ	Branża AKPiA	VINCI Environnement Polska	Modernizacja Zakładu Gospodarowania Odpadami ZGO Sp. z o.o.	Klimatyzator Klr Zasilanie	Rysunek 326
Opracował	inż. A. Krysiński		02-342 Warszawa Al. Jerozolimskie 162A	Gać 90, 55-200 Oława	Schemat ideowy	z 411 rys.
Sprawdził	mgr. inż. B. Stachowiak					

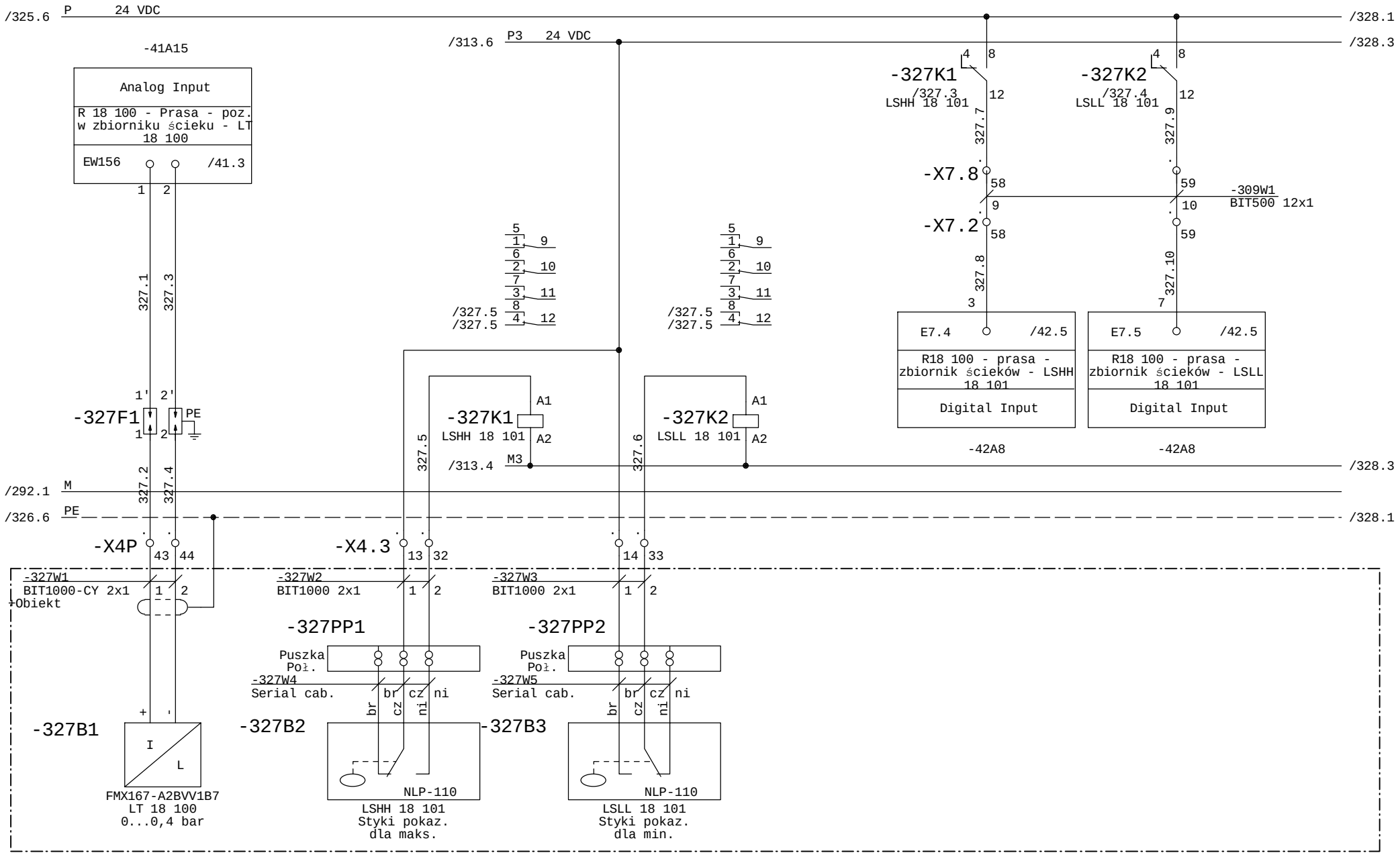

Faza Projektu	Proj. wykonawczy R8	Data 01.2014	Wykonawca	Obiekt	Nazwa rysunku	=SZAFA TGBT +
Numer Projektu	2013/10/GAĆ	Branża AKPiA	VINCI Environnement Polska	Modernizacja Zakładu Gospodarowania Odpadami ZGO Sp. z o.o. Gać 90, 55-200 Oława	R18 110 zbiornik odcieku z prasy Pomiar i sygn. poziomu w zbiorniku	Rysunek 327
Opracował	inż. A. Krysiński		02-342 Warszawa Al. Jerozolimskie 162A		Schemat ideowy	z 411 rys.
Sprawdził	mgr. inż. B. Stachowiak					

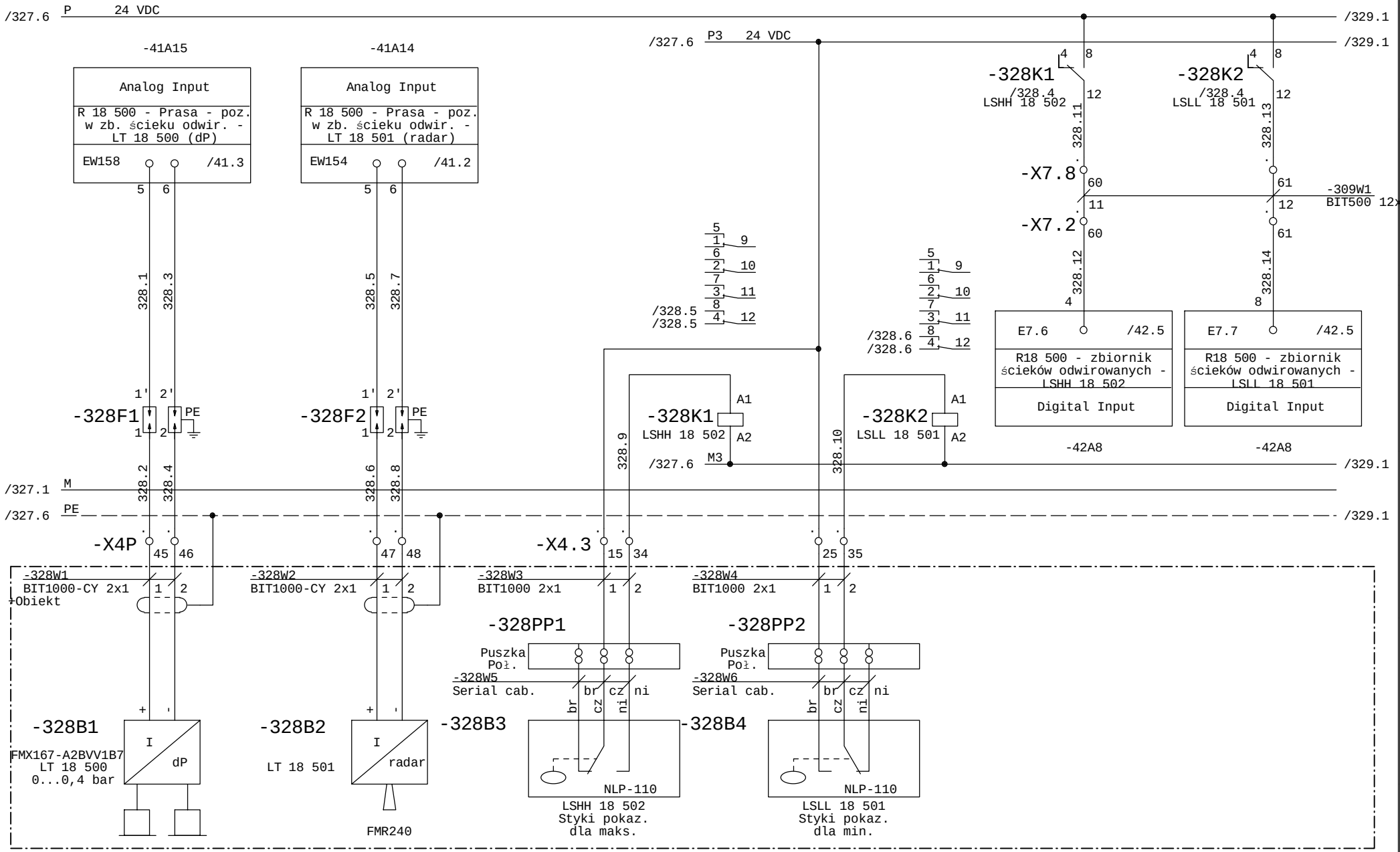

Faza Projektu	Proj. wykonawczy R8	Data 01.2014	Wykonawca	Obiekt	Nazwa rysunku	=SZAFA TGBT +
Numer Projektu	2013/10/GAĆ	Branża AKPiA	VINCI Environnement Polska	Modernizacja Zakładu Gospodarowania Odpadami ZGO Sp. z o.o. Gać 90, 55-200 Oława	R18 500 zbiornik odcieku odwirowanego Pomiar i sygn. poziomu w zbiorniku	Rysunek 328
Opracował	inż. A. Krysiński		02-342 Warszawa Al. Jerozolimskie 162A		Schemat ideowy	z 411 rys.
Sprawdził	mgr. inż. B. Stachowiak					

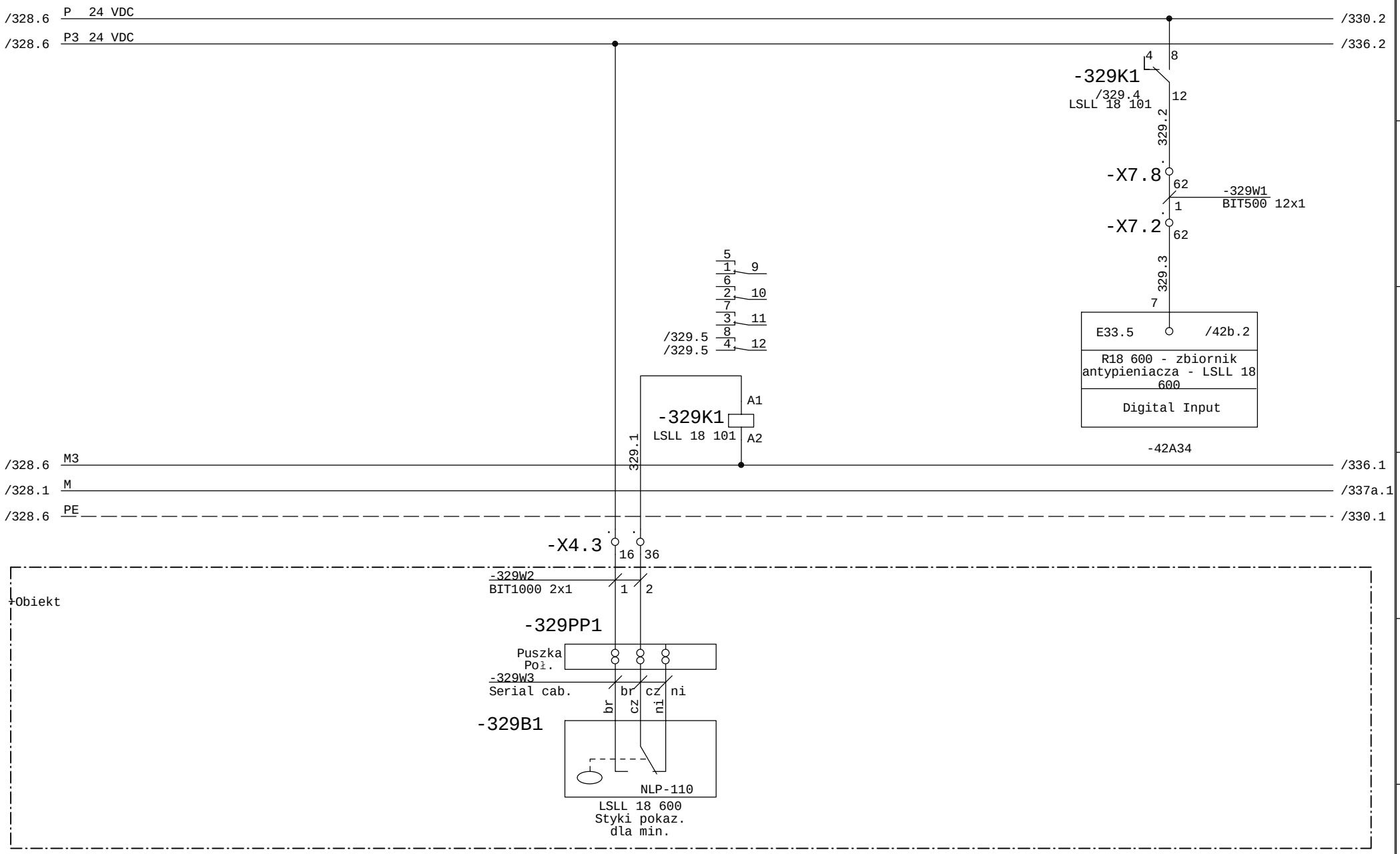

Faza Projektu	Proj. wykonawczy R8	Data 01.2014	Wykonawca	Obiekt	Nazwa rysunku	=SZAFA TGBT +
Numer Projektu	2013/10/GAĆ	Branża AKPiA	VINCI Environnement Polska	Modernizacja Zakładu Gospodarowania Odpadami ZGO Sp. z o.o.	R18 600 zbiornik środka antypieniącego Pomiar poziomu w zbiorniku	Rysunek 329
Opracował	inż. A. Krysiński		02-342 Warszawa Al. Jerozolimskie 162A	Gać 90, 55-200 Oława	Schemat ideowy	z 411 rys.
Sprawdził	mgr. inż. B. Stachowiak					

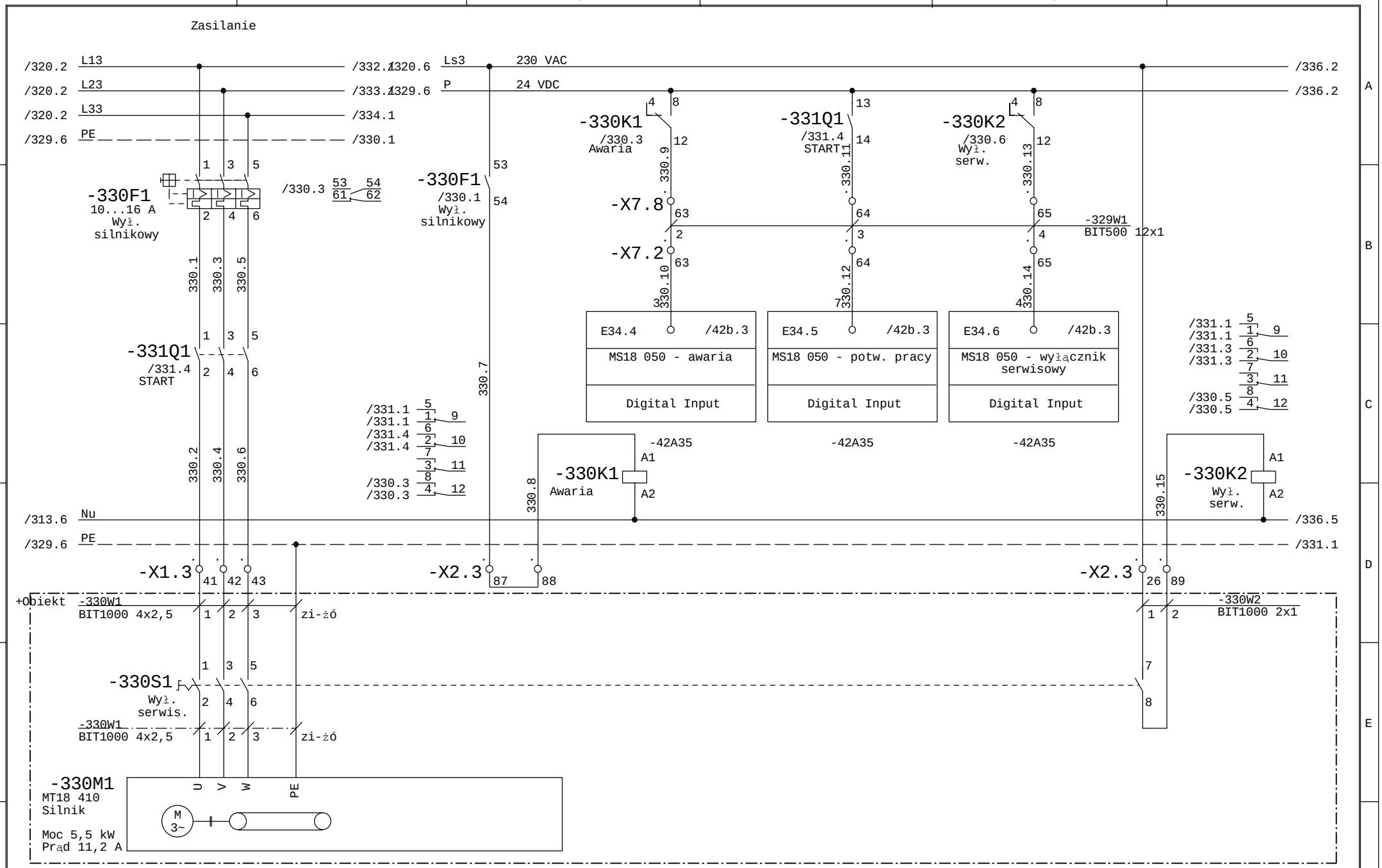

Faza Projektu	Proj. wykonawczy R8	Data 01.2014	Wykonawca	Obiekt	Nazwa rysunku	=SZAFA TGBT +
Numer Projektu	2013/10/GAĆ	Branża AKPiA	VINCI Environnement Polska	Modernizacja Zakładu Gospodarowania Odpadami ZGO Sp. z o.o.	S18 050 - sito wibracyjne odcieku z pras MS18 050 - silnik napędu	Rysunek 330
Opracował	inż. A. Krysiński		02-342 Warszawa Al. Jerozolimskie 162A	Gać 90, 55-200 Oława	Schemat ideowy	z 411 rys.
Sprawdził	mgr. inż. B. Stachowiak					

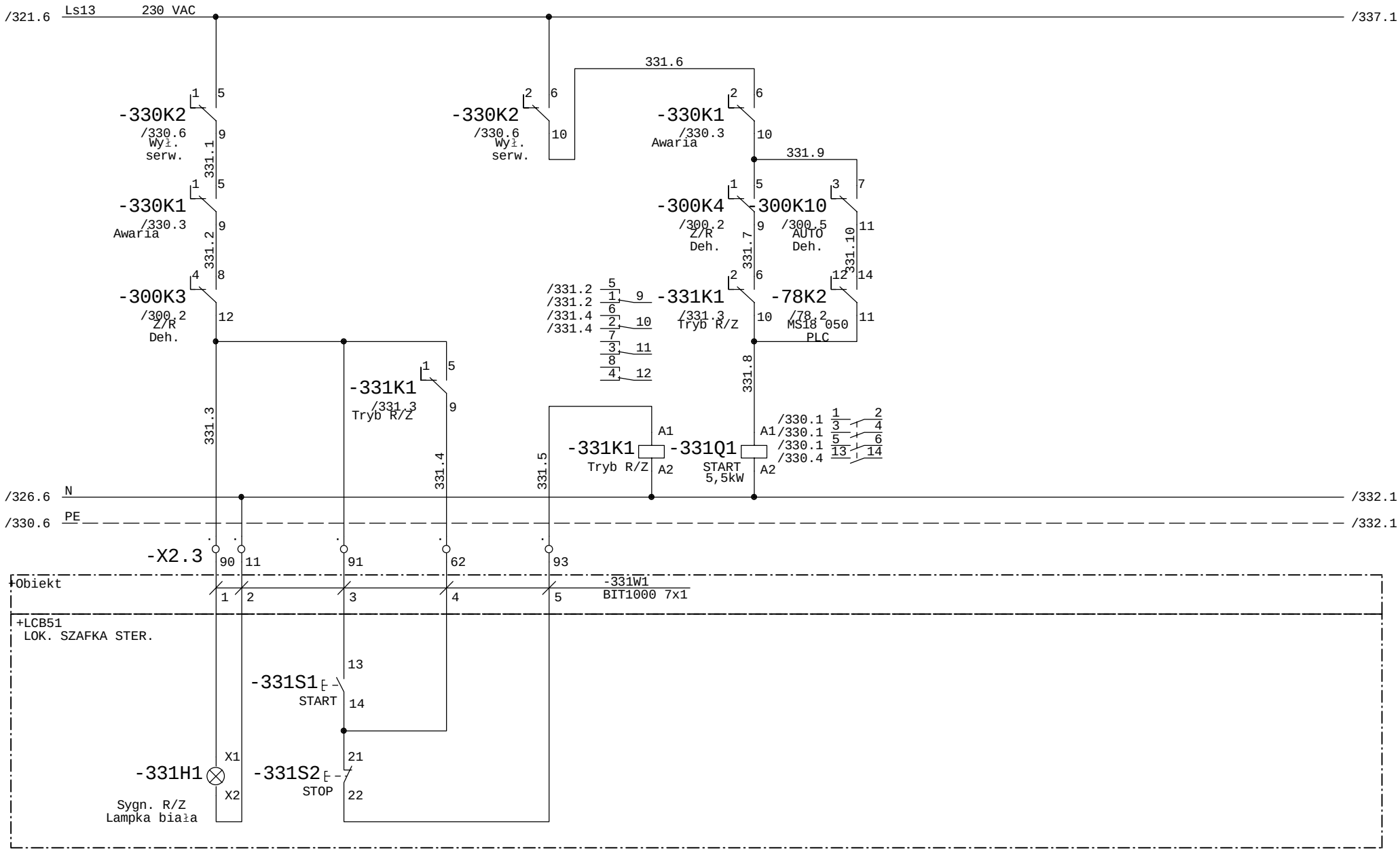

Faza Projektu	Proj. wykonawczy R8	Data 01.2014	Wykonawca	Obiekt	Nazwa rysunku	=SZAFA TGBT +
Numer Projektu	2013/10/GAĆ	Branża AKPiA	VINCI Environnement Polska	Modernizacja Zakładu Gospodarowania Odpadami ZGO Sp. z o.o. Gać 90, 55-200 Oława	S18 050 - sito wibracyjne odcieku z pras MS18 050 - silnik napędu	Rysunek 331
Opracował	inż. A. Krysiński		02-342 Warszawa Al. Jerozolimskie 162A		Schemat ideowy	z 411 rys.
Sprawdził	mgr. inż. B. Stachowiak					

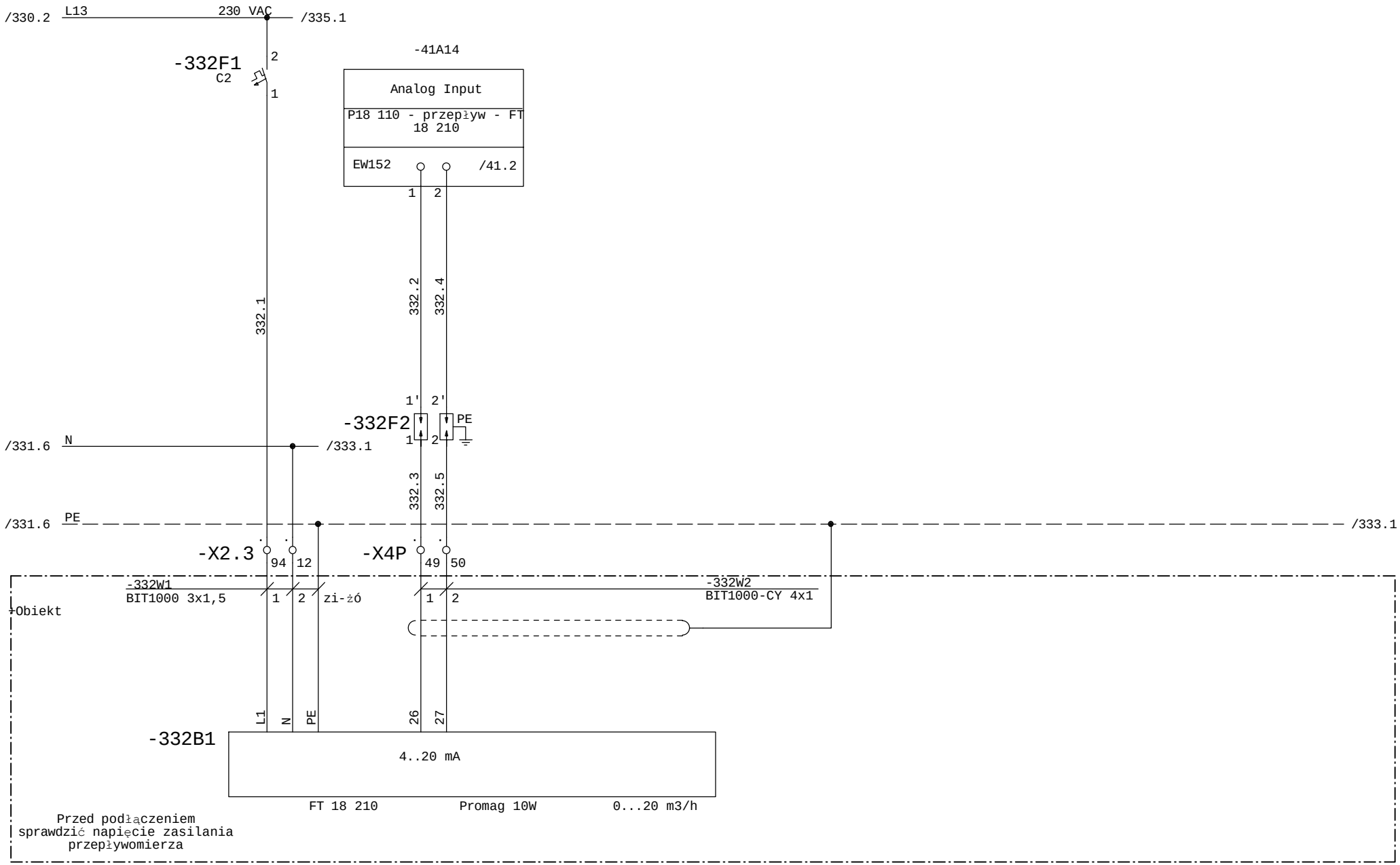

Faza Projektu	Proj. wykonawczy R8	Data 01.2014	Wykonawca	Obiekt	Nazwa rysunku	=SZAFA TGBT +
Numer Projektu	2013/10/GAĆ	Branża AKPiA	VINCI Environnement Polska	Modernizacja Zakładu Gospodarowania Odpadami ZGO Sp. z o.o.	P18 110 - pompa odcieku z pras do wirówki Pomiar przepływu - FT 18 210	Rysunek 332
Opracował	inż. A. Krysiński		02-342 Warszawa Al. Jerozolimskie 162A	Gać 90, 55-200 Oława	Schemat ideowy	z 411 rys.
Sprawdził	mgr. inż. B. Stachowiak					

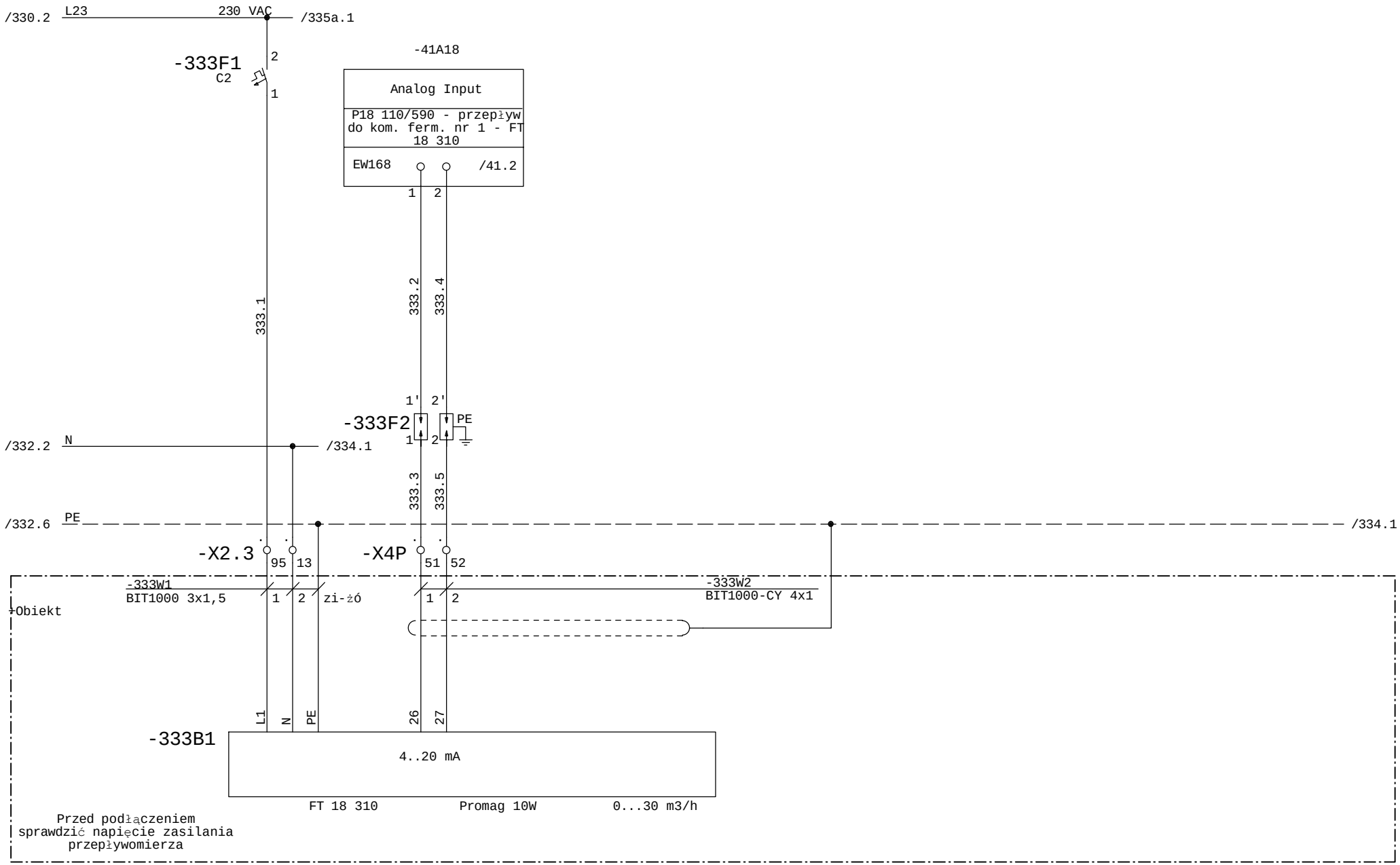

Faza Projektu	Proj. wykonawczy R8	Data 01.2014	Wykonawca	Obiekt	Nazwa rysunku
Numer Projektu	2013/10/GAĆ	Branża AKPiA	VINCI Environnement Polska	Modernizacja Zakładu Gospodarowania Odpadami ZGO Sp. z o.o.	P18 110 / P18 590 - Pomiar przepływu Odciek do kom. ferm. nr 1 - FT 18 310
Opracował	inż. A. Krysiński		02-342 Warszawa Al. Jerozolimskie 162A	Gać 90, 55-200 Oława	Schemat ideowy
Sprawdził	mgr. inż. B. Stachowiak				

=SZAFA TGBT +

Rysunek 333 z 411 rys.

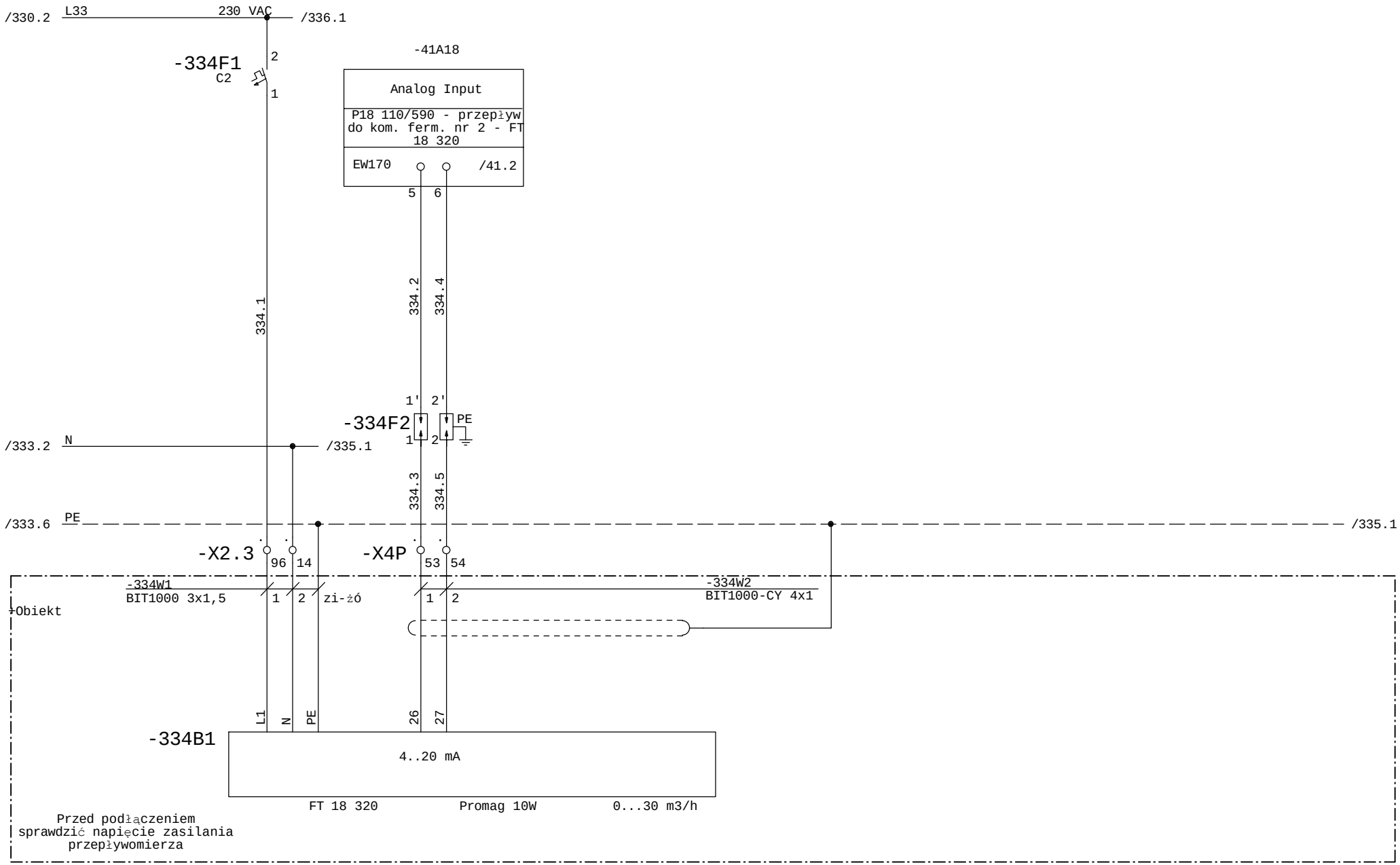

Faza Projektu	Proj. wykonawczy R8	Data 01.2014	Wykonawca	Obiekt	Nazwa rysunku
Numer Projektu	2013/10/GAĆ	Branża AKPiA	VINCI Environnement Polska	Modernizacja Zakładu Gospodarowania Odpadami ZGO Sp. z o.o.	P18 110 / P18 590 - Pomiar przepływu Odciek do kom. ferm. nr 2 - FT 18 320
Opracował	inż. A. Krysiński		02-342 Warszawa Al. Jerozolimskie 162A	Gać 90, 55-200 Oława	Schemat ideowy
Sprawdził	mgr. inż. B. Stachowiak				=SZAFA TGBT +
					Rysunek 334 z 411 rys.

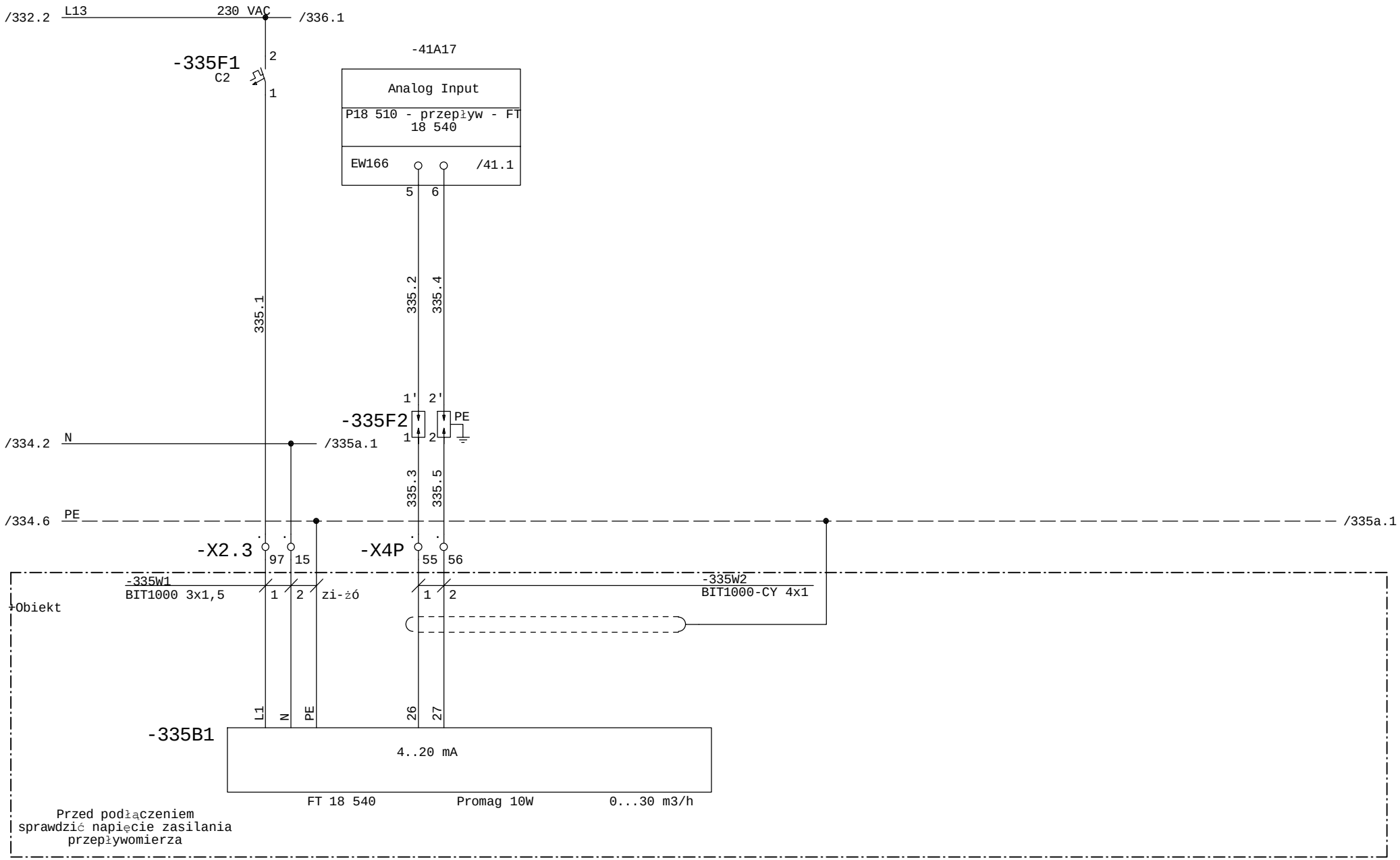

Faza Projektu	Proj. wykonawczy R8	Data 01.2014	Wykonawca	Obiekt	Nazwa rysunku	=SZAFA TGBT +
Numer Projektu	2013/10/GAĆ	Branża AKPiA	VINCI Environnement Polska	Modernizacja Zakładu Gospodarowania Odpadami ZGO Sp. z o.o.	P18 510 - pompa płukania wirówki i sita	Rysunek 335
Opracował	inż. A. Krysiński		02-342 Warszawa Al. Jerozolimskie 162A	Gać 90, 55-200 Oława	Pomiar przepływu płuk. z odw. ściek - FT 18 540	z 411 rys.
Sprawdził	mgr. inż. B. Stachowiak				Schemat ideowy	

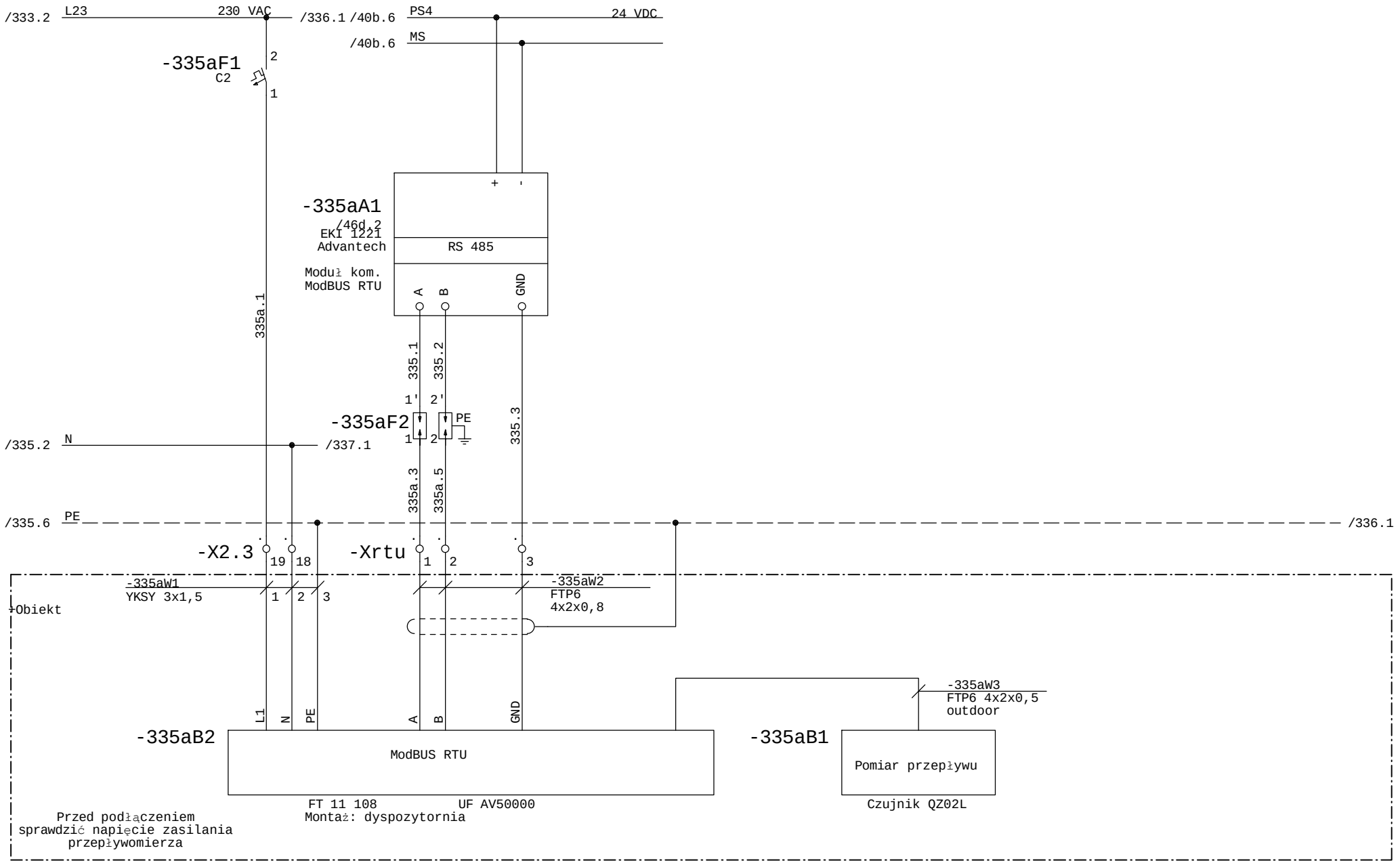

Faza Projektu	Proj. wykonawczy R8	Data 01.2014	Wykonawca	Obiekt	Nazwa rysunku	=SZAFA TGBT +
Numer Projektu	2013/10/GAĆ	Branża AKPiA	VINCI Environnement Polska	Modernizacja Zakładu Gospodarowania Odpadami ZGO Sp. z o.o.	Przepływomierz ciekłych odpadów Pomiar przepływu na odciekach - FT 11 108	
Opracował	inż. A. Krysiński		02-342 Warszawa Al. Jerozolimskie 162A	Gać 90, 55-200 Oława	Schemat ideowy	Rysunek 335a
Sprawdził	mgr. inż. B. Stachowiak					z 411 rys.

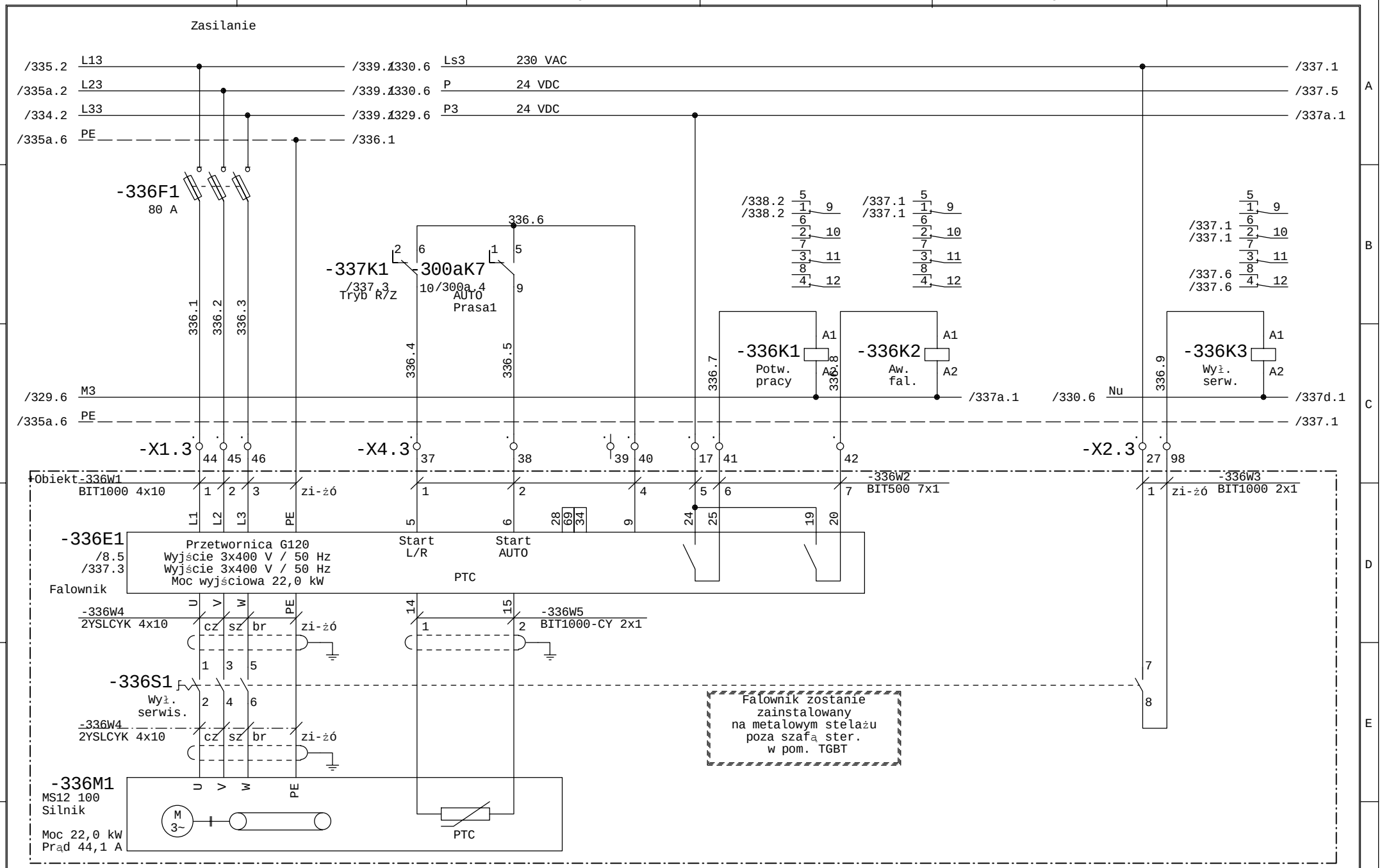

Faza Projektu	Proj. wykonawczy R8	Data 01.2014	Wykonawca	Obiekt	Nazwa rysunku
Numer Projektu	2013/10/GAĆ	Branża AKPiA	VINCI Environnement Polska	Modernizacja Zakładu Gospodarowania Odpadami ZGO Sp. z o.o. Gać 90, 55-200 Oława	MS12 100 - prasa nr 1 MS12 100 - silnik napędu
Opracował	inż. A. Krysiński		02-342 Warszawa Al. Jerozolimskie 162A		Schemat ideowy
Sprawdził	mgr. inż. B. Stachowiak				

=SZAFA TGBT
+

Rysunek 336
z 411 rys.

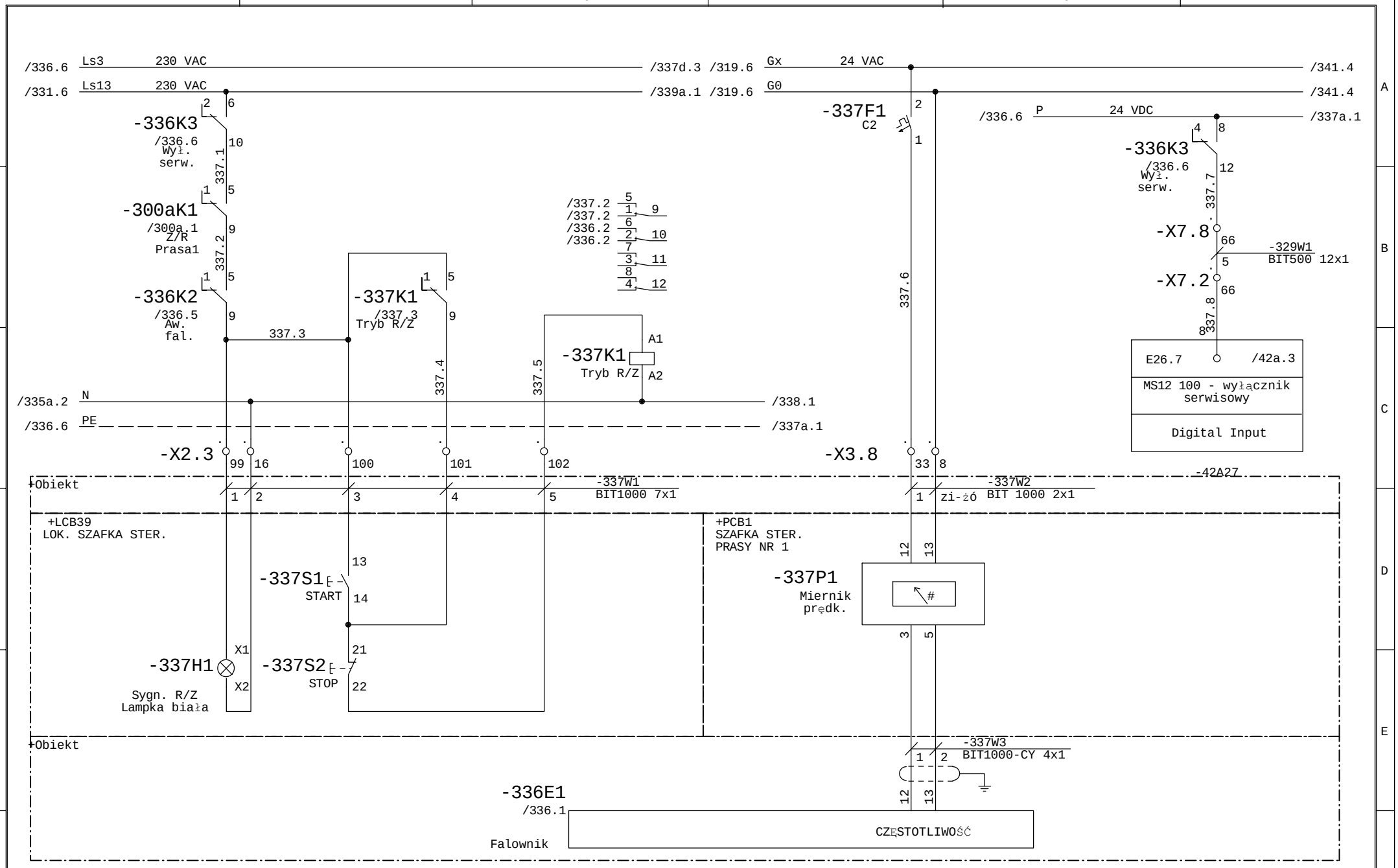

Faza Projektu	Proj. wykonawczy R8	Data 01.2014	Wykonawca	Obiekt	Nazwa rysunku	=SZAFA TGBT +
Numer Projektu	2013/10/GAĆ	Branża AKPiA	VINCI Environnement Polska	Modernizacja Zakładu Gospodarowania Odpadami ZGO Sp. z o.o. Gać 90, 55-200 Oława	MS12 100 - prasa nr 1 MS12 100 - silnik napędu	Rysunek 337
Opracował	inż. A. Krysiński		02-342 Warszawa Al. Jerozolimskie 162A		Schemat ideowy	z 411 rys.
Sprawdził	mgr. inż. B. Stachowiak					

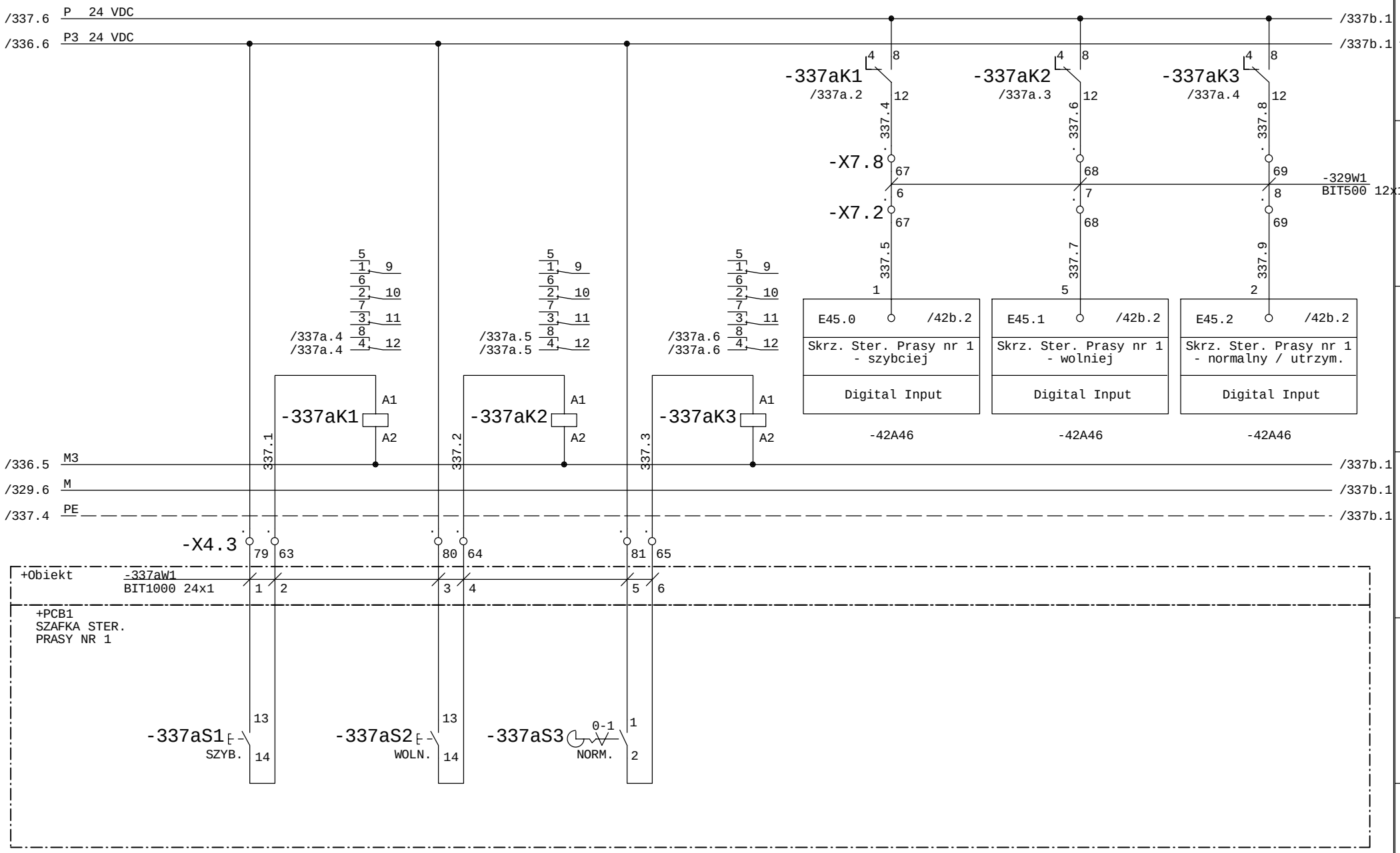

Faza Projektu	Proj. wykonawczy R8	Data 01.2014	Wykonawca	Obiekt	Nazwa rysunku
Numer Projektu	2013/10/GAĆ	Branża AKPiA	VINCI Environnement Polska	Modernizacja Zakładu Gospodarowania Odpadami ZGO Sp. z o.o.	MS12 100 - prasa nr 1 Sterowanie
Opracował	inż. A. Krysiński		02-342 Warszawa Al. Jerozolimskie 162A	Gać 90, 55-200 Oława	Schemat ideowy
Sprawdził	mgr. inż. B. Stachowiak				

=SZAFA TGBT +

Rysunek 337a z 411 rys.

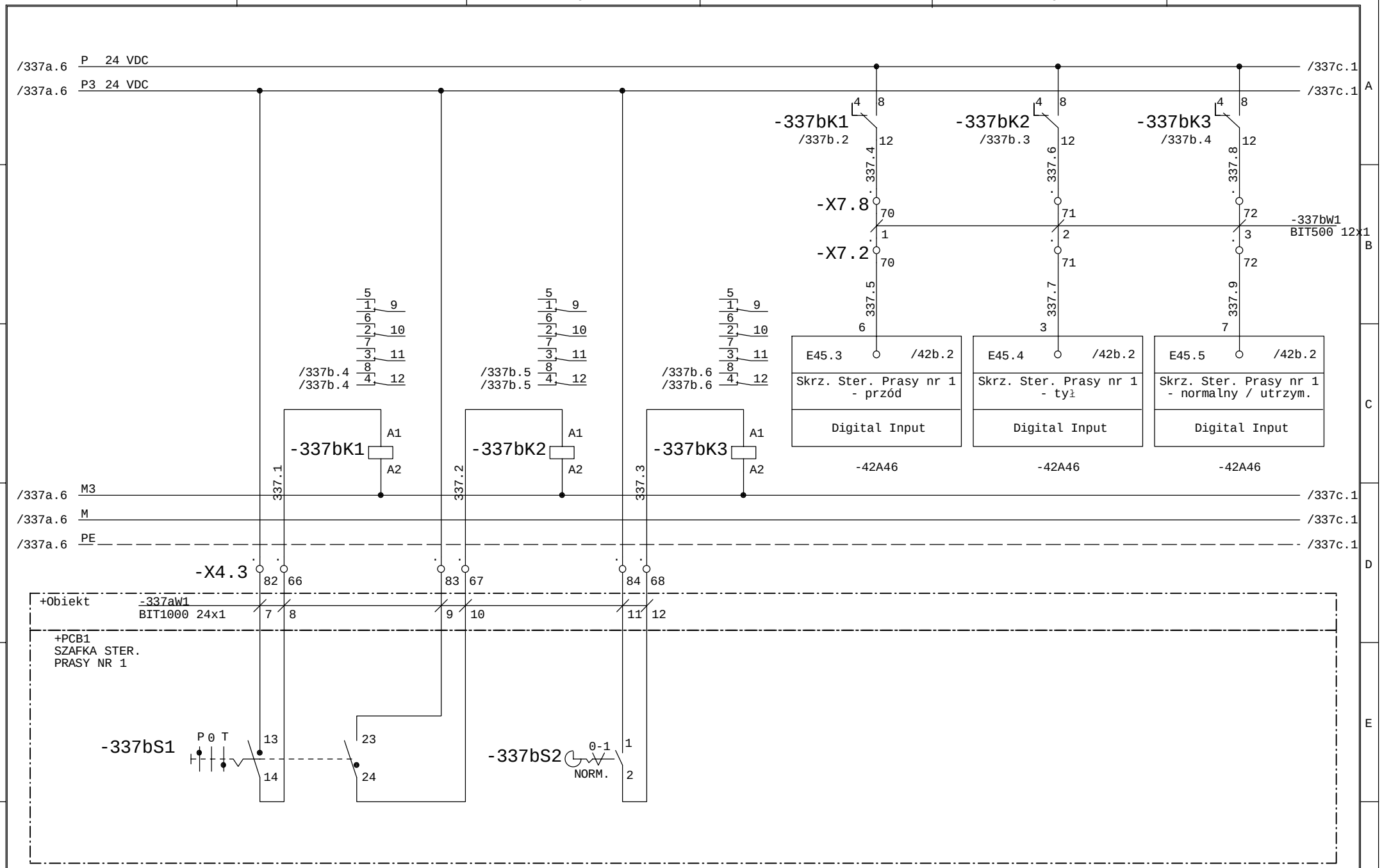

Faza Projektu	Proj. wykonawczy R8	Data 01.2014	Wykonawca	Obiekt	Nazwa rysunku
Numer Projektu	2013/10/GAĆ	Branża AKPiA	VINCI Environnement Polska	Modernizacja Zakładu Gospodarowania Odpadami ZGO Sp. z o.o. Gać 90, 55-200 Oława	MS12 100 - prasa nr 1 Sterowanie
Opracował	inż. A. Krysiński		02-342 Warszawa Al. Jerozolimskie 162A		Schemat ideowy
Sprawdził	mgr. inż. B. Stachowiak				

=SZAFA TGBT +

Rysunek 337b z 411 rys.

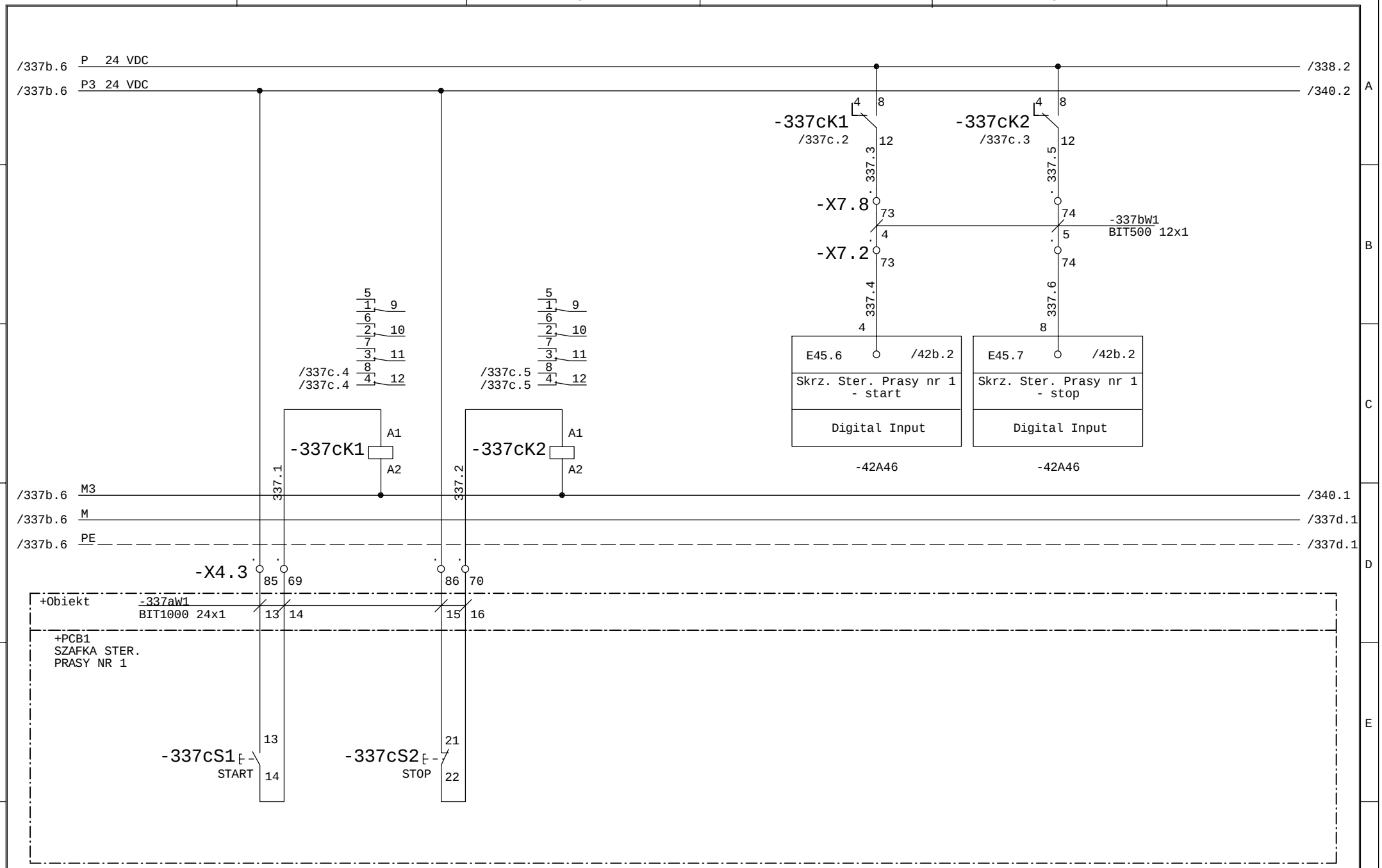

Faza Projektu	Proj. wykonawczy R8	Data 01.2014	Wykonawca	Obiekt	Nazwa rysunku	=SZAFA TGBT +
Numer Projektu	2013/10/GAĆ	Branża AKPiA	VINCI Environnement Polska	Modernizacja Zakładu Gospodarowania Odpadami ZGO Sp. z o.o.	MS12 100 - prasa nr 1 Sterowanie	Rysunek 337c
Opracował	inż. A. Krysiński		02-342 Warszawa Al. Jerozolimskie 162A	Gać 90, 55-200 Oława	Schemat ideowy	z 411 rys.
Sprawdził	mgr. inż. B. Stachowiak					

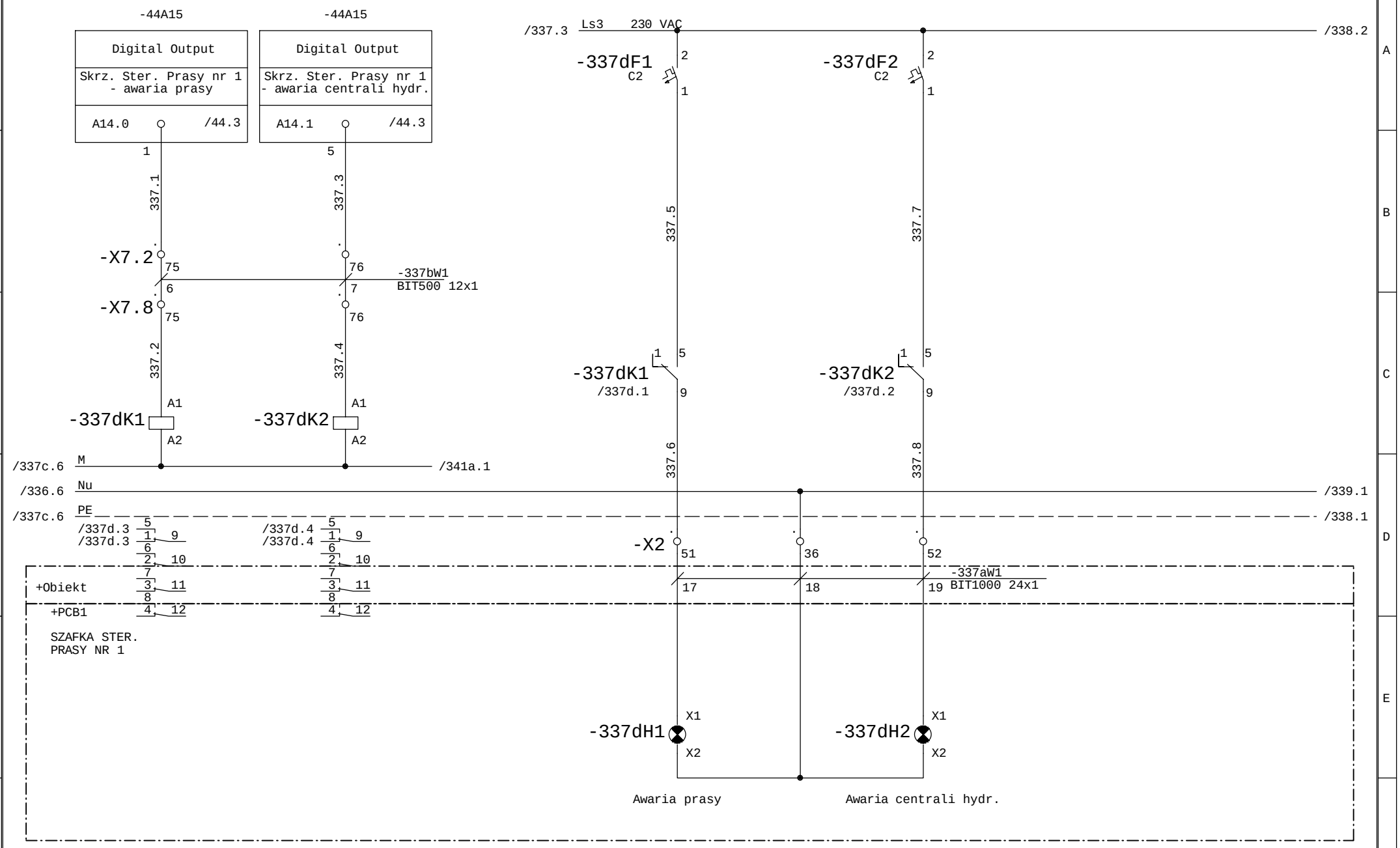

Faza Projektu	Proj. wykonawczy R8	Data 01.2014	Wykonawca	Obiekt	Nazwa rysunku	=SZAFA TGBT +
Numer Projektu	2013/10/GAĆ	Branża AKPiA	VINCI Environnement Polska	Modernizacja Zakładu Gospodarowania Odpadami ZGO Sp. z o.o. Gać 90, 55-200 Oława	MS12 100 - prasa nr 1 Sterowanie	Rysunek 337d
Opracował	inż. A. Krysiński		02-342 Warszawa Al. Jerozolimskie 162A		Schemat ideowy	z 411 rys.
Sprawdził	mgr. inż. B. Stachowiak					

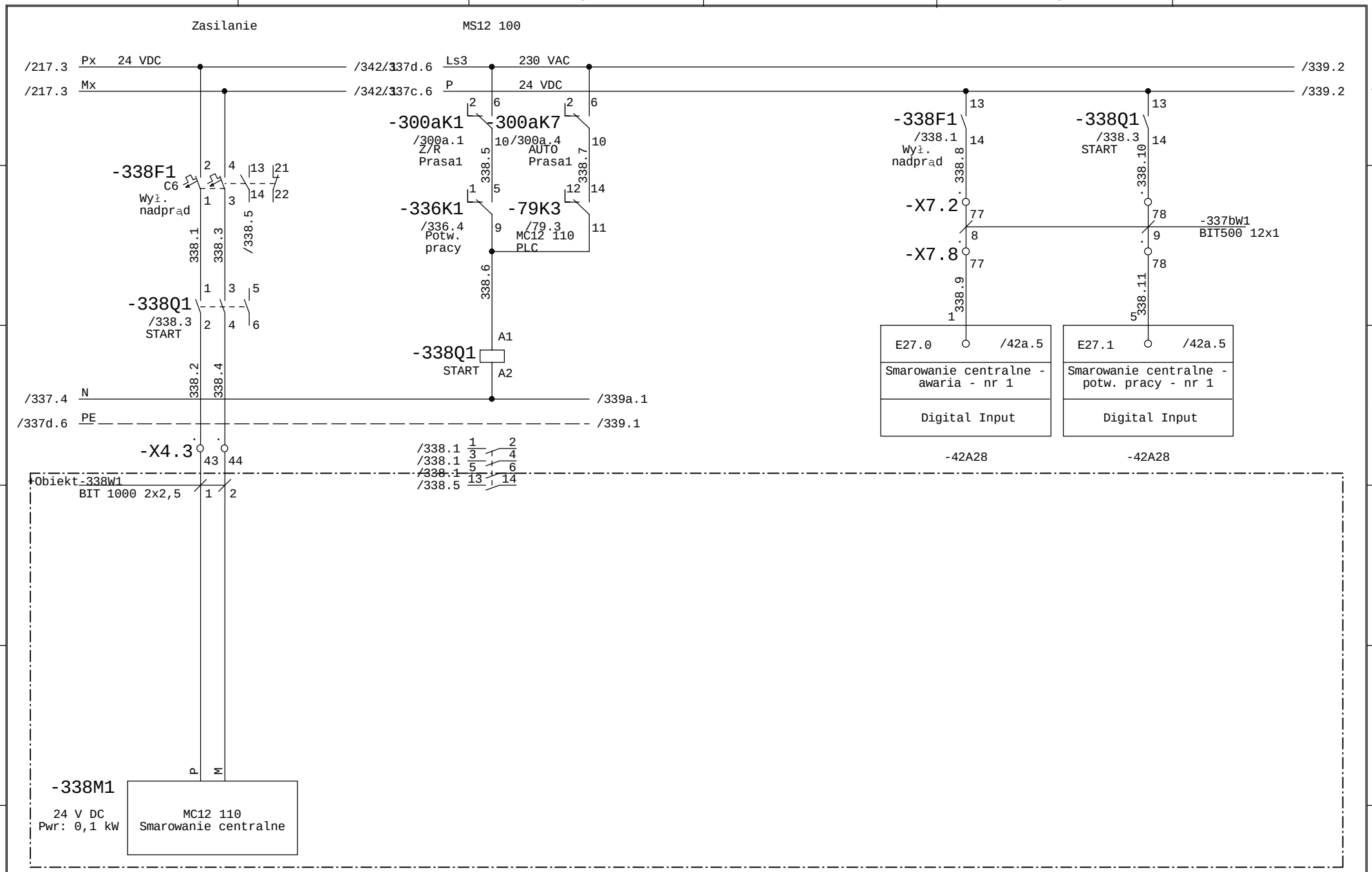

Faza Projektu	Proj. wykonawczy R8	Data 01.2014	Wykonawca	Obiekt	Nazwa rysunku
Numer Projektu	2013/10/GAĆ	Branża AKPiA	VINCI Environnement Polska	Modernizacja Zakładu Gospodarowania Odpadami ZGO Sp. z o.o. Gać 90, 55-200 Oława	MC12 110 - stacja smarowania Prasa nr 1
Opracował	inż. A. Krysiński		02-342 Warszawa Al. Jerozolimskie 162A		Schemat ideowy
Sprawdził	mgr. inż. B. Stachowiak				

=SZAFA TGBT
+

Rysunek 338
z 411 rys.

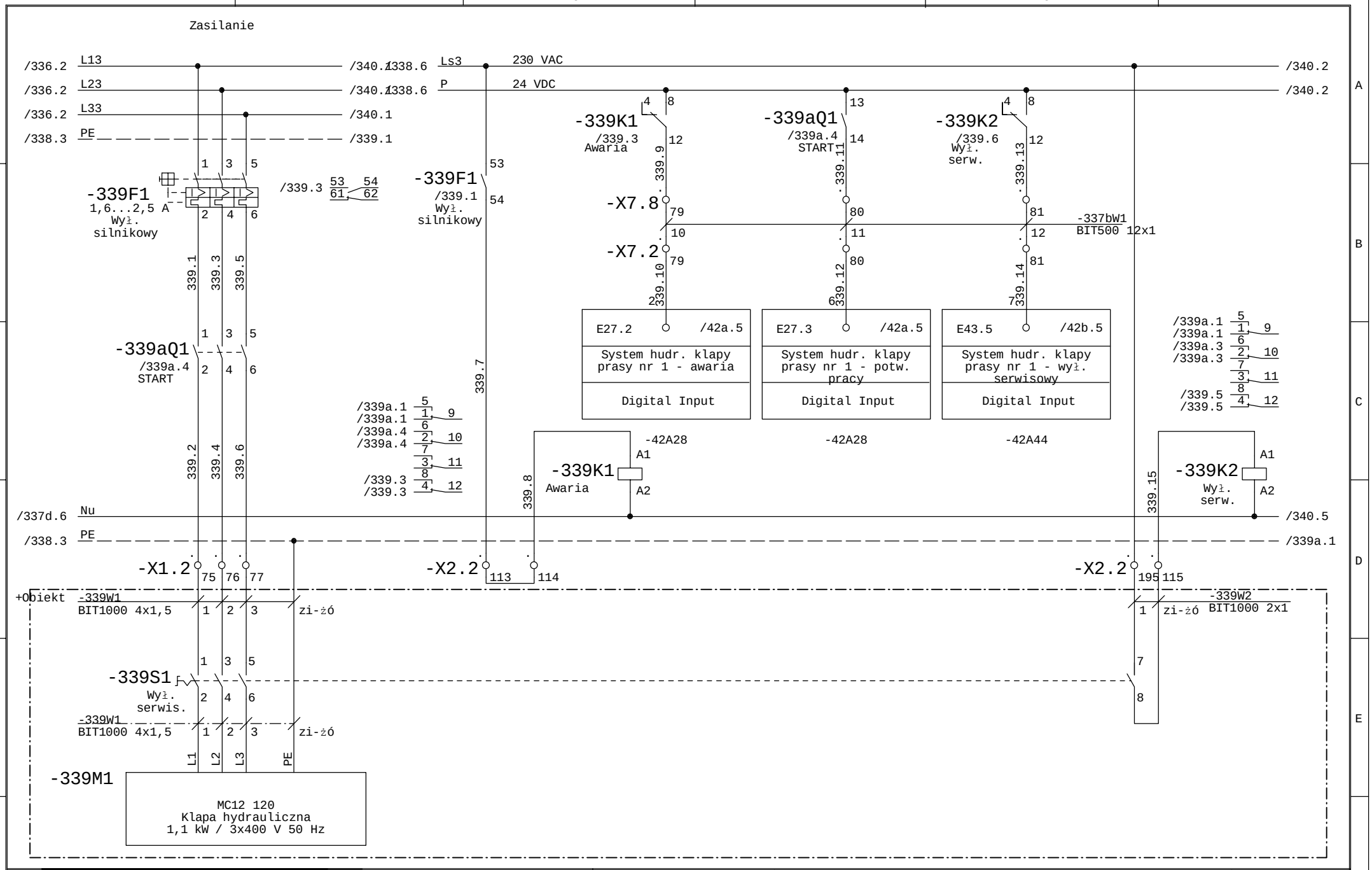

Faza Projektu	Proj. wykonawczy R8	Data 01.2014	Wykonawca	Obiekt	Nazwa rysunku	=SZAFA TGBT +
Numer Projektu	2013/10/GAĆ	Branża AKPiA	VINCI Environnement Polska	Modernizacja Zakładu Gospodarowania Odpadami ZGO Sp. z o.o.	MC12 120 - system hydrauliczny klapy prasy Prasa nr 1	Rysunek 339
Opracował	inż. A. Krysiński		02-342 Warszawa Al. Jerozolimskie 162A	Gać 90, 55-200 Oława	Schemat ideowy	z 411 rys.
Sprawdził	mgr. inż. B. Stachowiak					

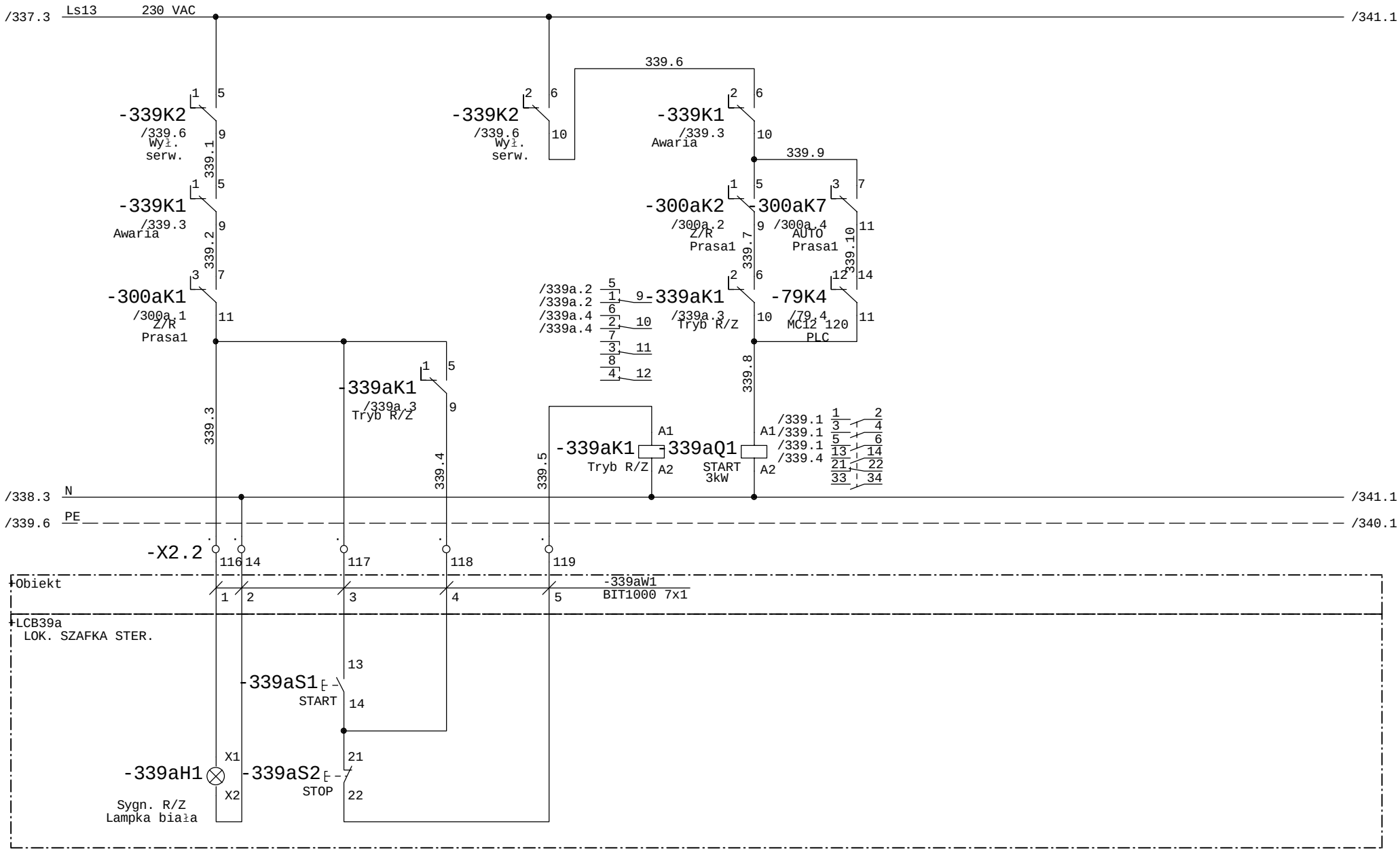

Faza Projektu	Proj. wykonawczy R8	Data 01.2014	Wykonawca	Obiekt	Nazwa rysunku	=SZAFA TGBT +
Numer Projektu	2013/10/GAĆ	Branża AKPiA	VINCI Environnement Polska	Modernizacja Zakładu Gospodarowania Odpadami ZGO Sp. z o.o.	MC12 120 - system hydrauliczny klapy prasy Prasa nr 1	Rysunek 339a
Opracował	inż. A. Krysiński		02-342 Warszawa Al. Jerozolimskie 162A	Gać 90, 55-200 Oława	Schemat ideowy	z 411 rys.
Sprawdził	mgr. inż. B. Stachowiak					

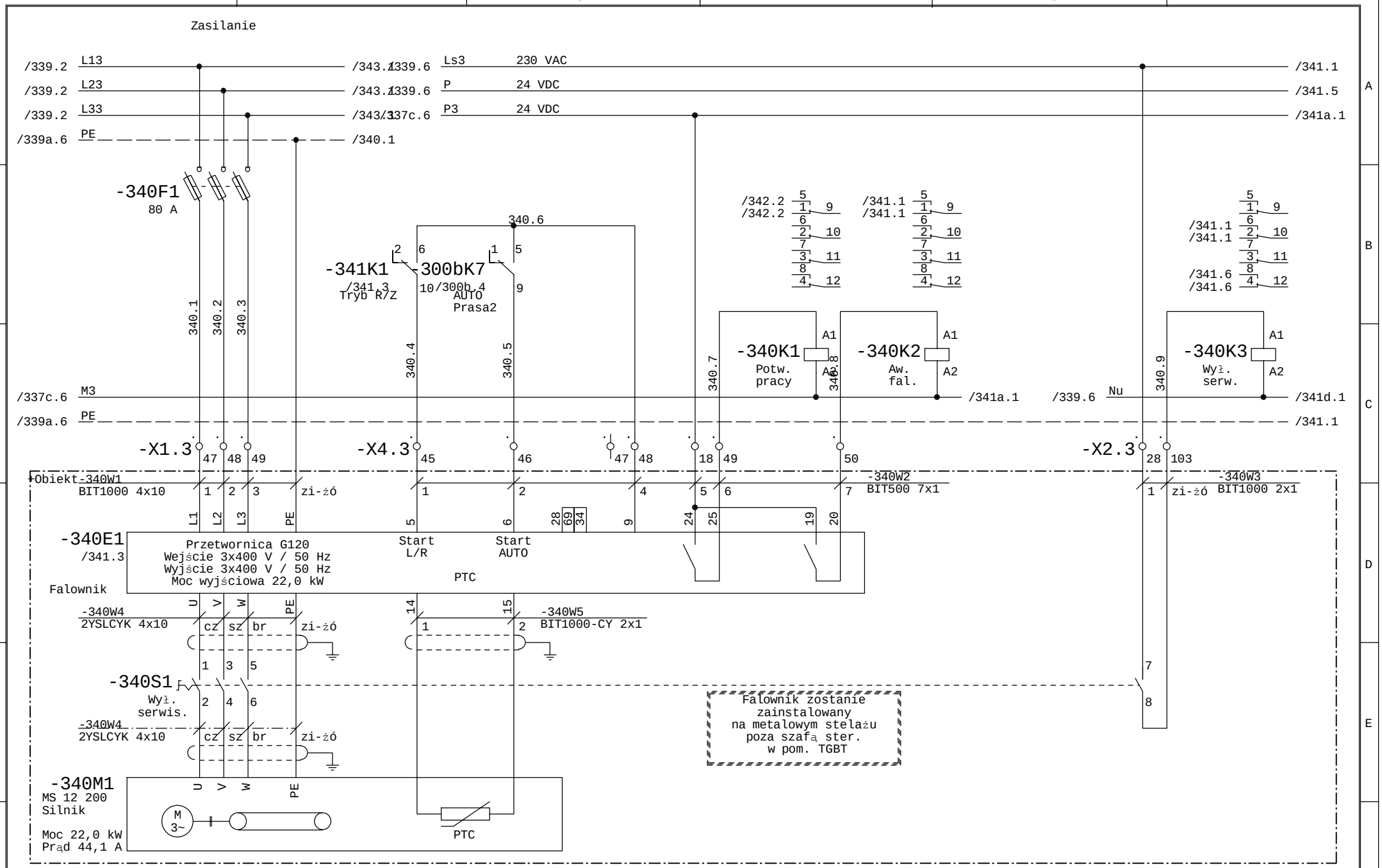

Faza Projektu	Proj. wykonawczy R8	Data 01.2014	Wykonawca	Obiekt	Nazwa rysunku	=SZAFA TGBT +
Numer Projektu	2013/10/GAĆ	Branża AKPiA	VINCI Environnement Polska	Modernizacja Zakładu Gospodarowania Odpadami ZGO Sp. z o.o.	MS12 200 - prasa nr 2 MS12 200 - silnik napędu	Rysunek 340
Opracował	inż. A. Krysiński		02-342 Warszawa Al. Jerozolimskie 162A	Gać 90, 55-200 Oława	Schemat ideowy	z 411 rys.
Sprawdził	mgr. inż. B. Stachowiak					

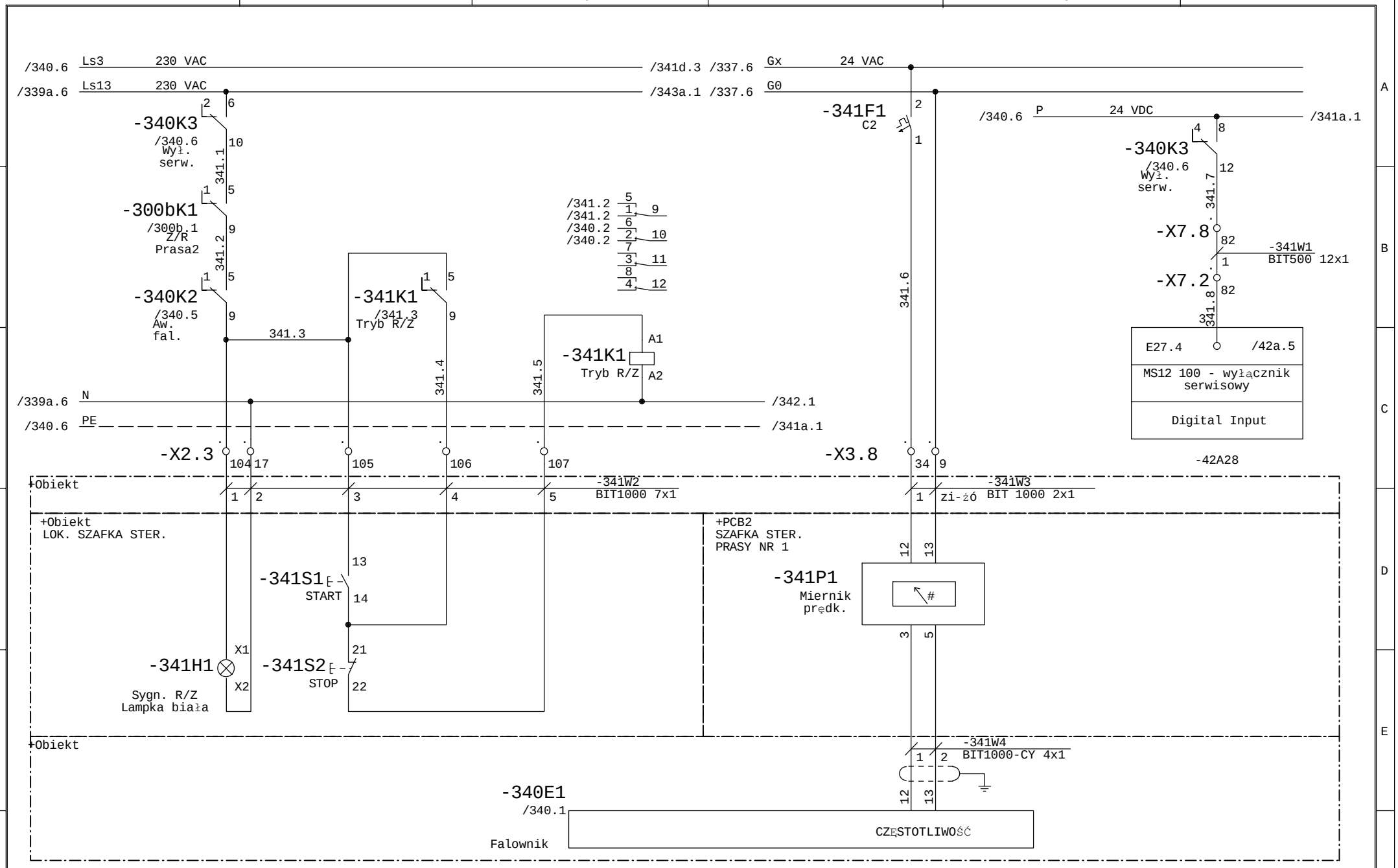

Faza Projektu	Proj. wykonawczy R8	Data 01.2014	Wykonawca	Obiekt	Nazwa rysunku	=SZAFA TGBT +
Numer Projektu	2013/10/GAĆ	Branża AKPiA	VINCI Environnement Polska	Modernizacja Zakładu Gospodarowania Odpadami ZGO Sp. z o.o. Gać 90, 55-200 Oława	MS12 200 - prasa nr 2 MS12 200 - silnik napędu	Rysunek 341
Opracował	inż. A. Krysiński		02-342 Warszawa Al. Jerozolimskie 162A		Schemat ideowy	z 411 rys.
Sprawdził	mgr. inż. B. Stachowiak					

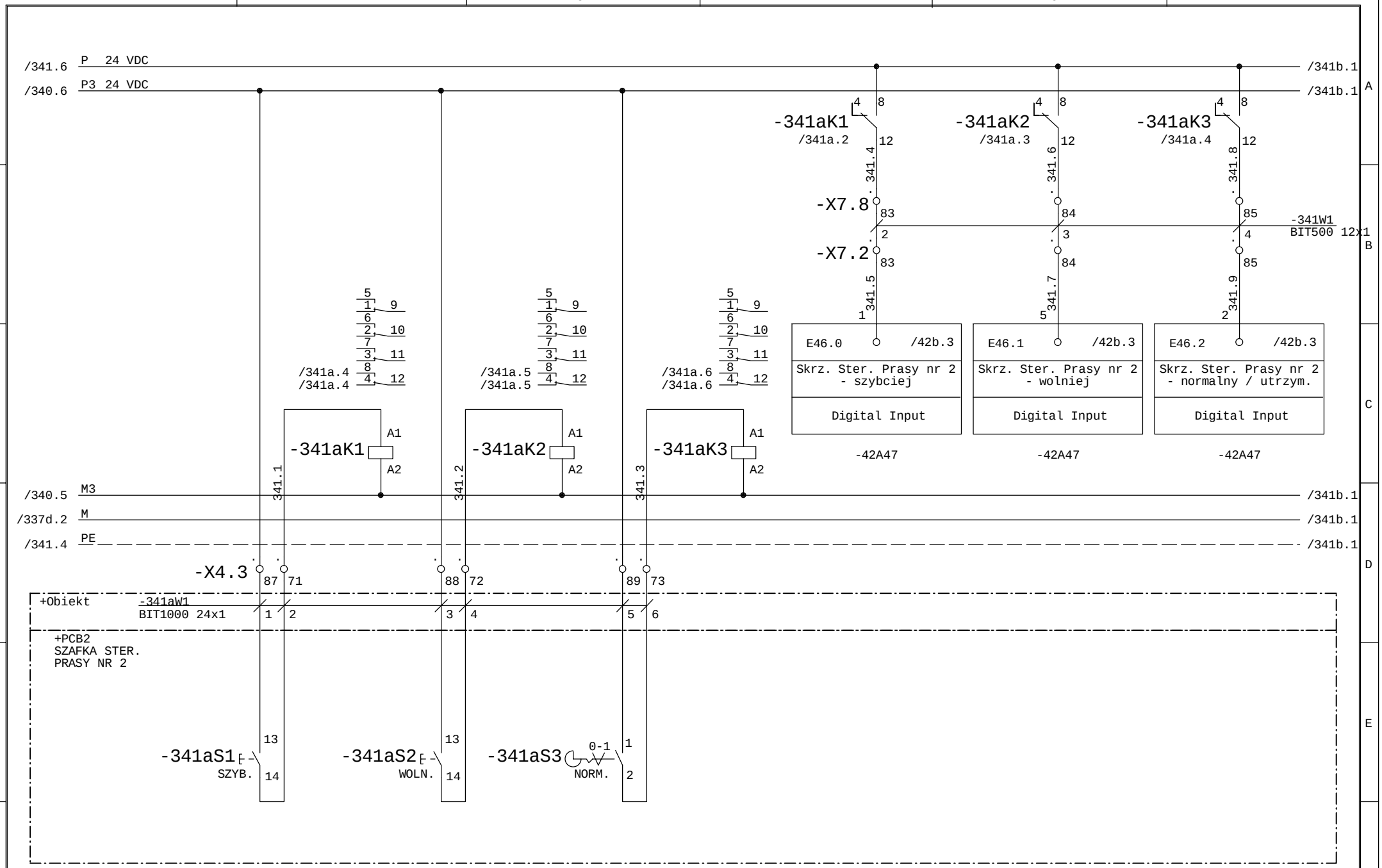

Faza Projektu	Proj. wykonawczy R8	Data 01.2014	Wykonawca	Obiekt	Nazwa rysunku	=SZAFA TGBT +
Numer Projektu	2013/10/GAĆ	Branża AKPiA	VINCI Environnement Polska	Modernizacja Zakładu Gospodarowania Odpadami ZGO Sp. z o.o. Gać 90, 55-200 Oława	MS12 200 - prasa nr 2 Sterowanie	Rysunek 341a
Opracował	inż. A. Krysiński		02-342 Warszawa Al. Jerozolimskie 162A		Schemat ideowy	z 411 rys.
Sprawdził	mgr. inż. B. Stachowiak					

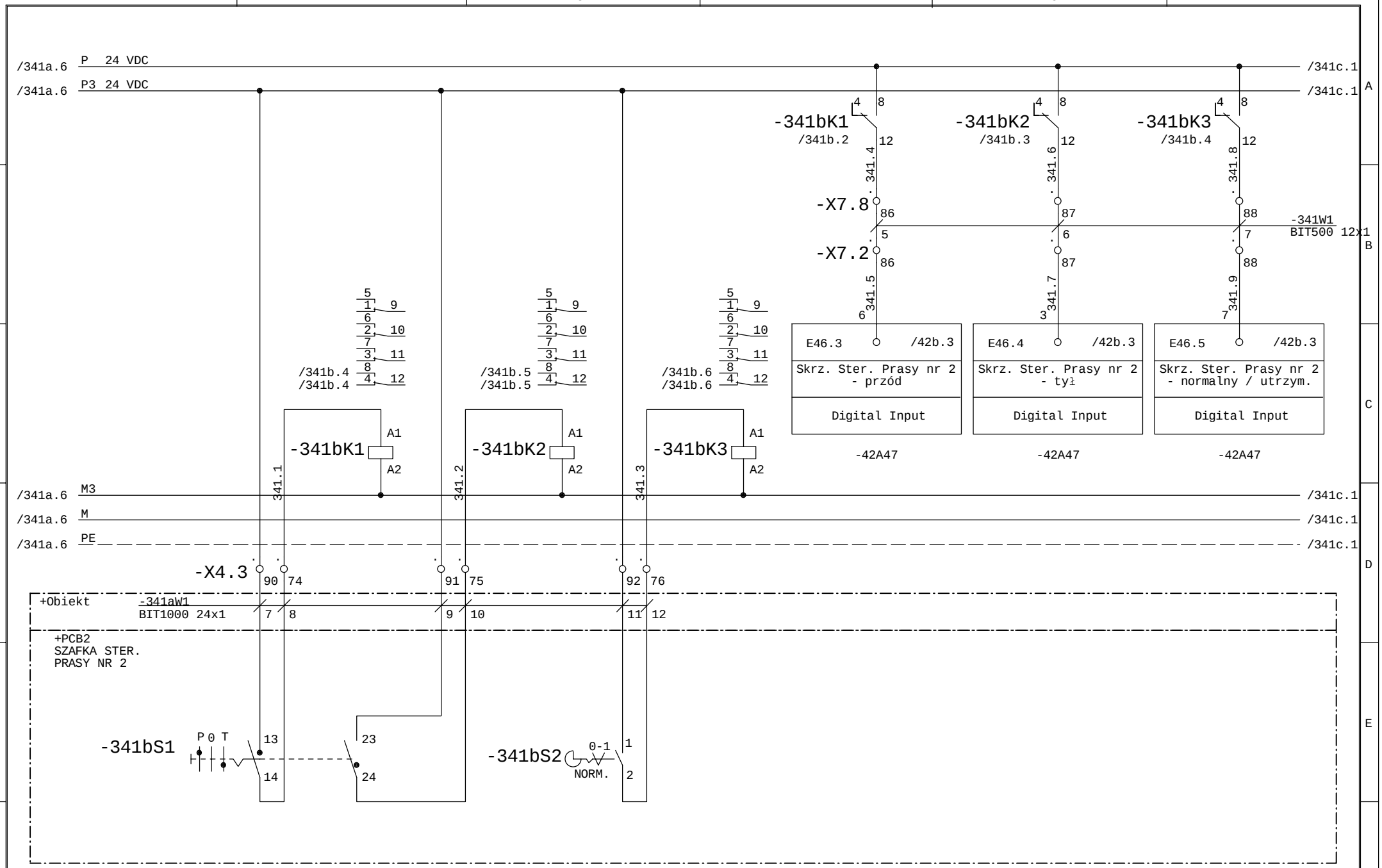

Faza Projektu	Proj. wykonawczy R8	Data 01.2014	Wykonawca	Obiekt	Nazwa rysunku	=SZAFA TGBT +
Numer Projektu	2013/10/GAĆ	Branża AKPiA	VINCI Environnement Polska	Modernizacja Zakładu Gospodarowania Odpadami ZGO Sp. z o.o. Gać 90, 55-200 Oława	MS12 200 - prasa nr 2 Sterowanie	Rysunek 341b
Opracował	inż. A. Krysiński		02-342 Warszawa Al. Jerozolimskie 162A		Schemat ideowy	z 411 rys.
Sprawdził	mgr. inż. B. Stachowiak					

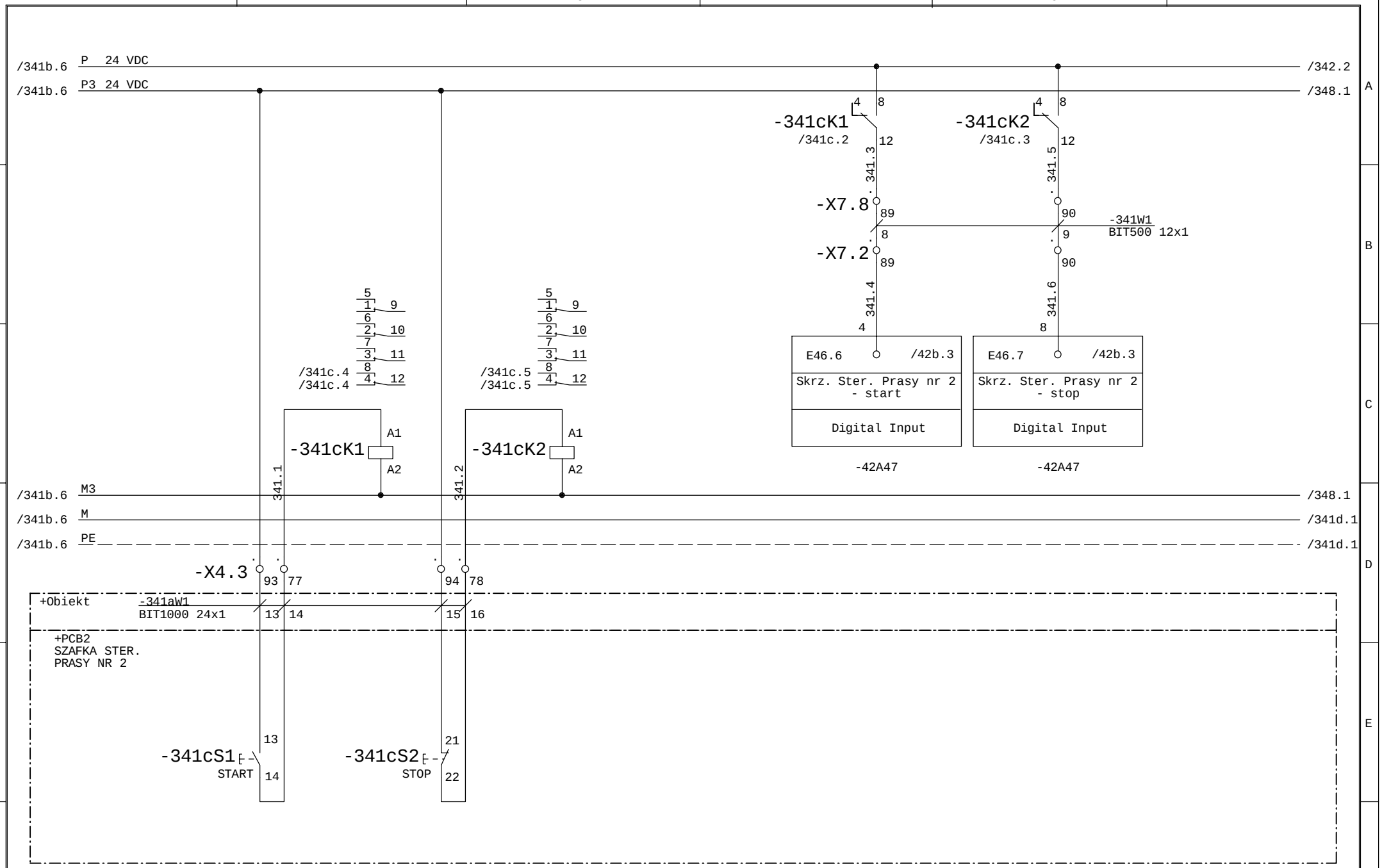

Faza Projektu	Proj. wykonawczy R8	Data 01.2014	Wykonawca	Obiekt	Nazwa rysunku
Numer Projektu	2013/10/GAĆ	Branża AKPiA	VINCI Environnement Polska	Modernizacja Zakładu Gospodarowania Odpadami ZGO Sp. z o.o. Gać 90, 55-200 Oława	MS12 200 - prasa nr 2 Sterowanie
Opracował	inż. A. Krysiński		02-342 Warszawa Al. Jerozolimskie 162A		Schemat ideowy
Sprawdził	mgr. inż. B. Stachowiak				

=SZAFA TGBT
+

Rysunek 341c
z 411 rys.

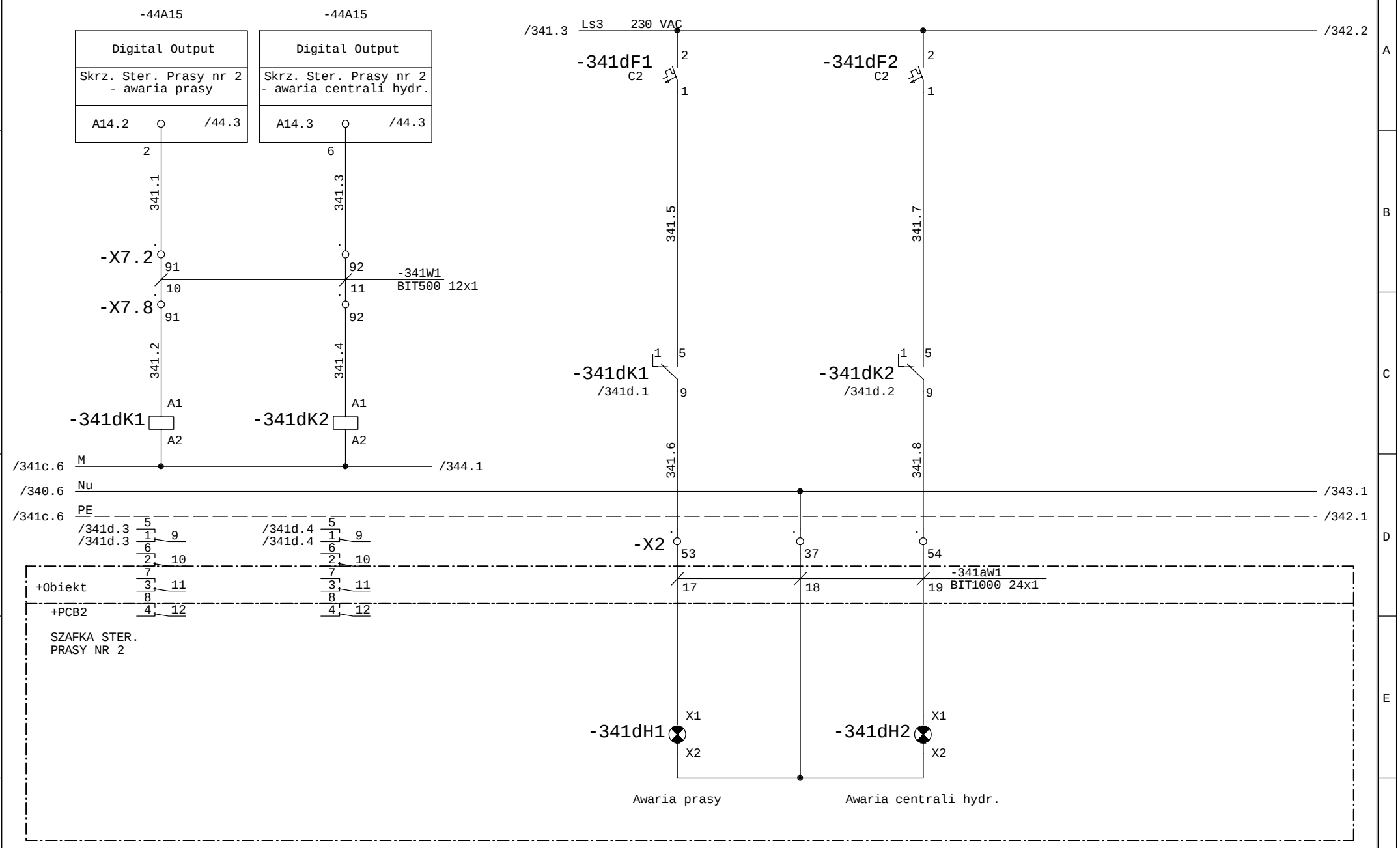

Faza Projektu	Proj. wykonawczy R8	Data 01.2014	Wykonawca	Obiekt	Nazwa rysunku	=SZAFA TGBT +
Numer Projektu	2013/10/GAĆ	Branża AKPiA	VINCI Environnement Polska	Modernizacja Zakładu Gospodarowania Odpadami ZGO Sp. z o.o. Gać 90, 55-200 Oława	MS12 200 - prasa nr 2 Sterowanie	Rysunek 341d
Opracował	inż. A. Krysiński		02-342 Warszawa Al. Jerozolimskie 162A		Schemat ideowy	z 411 rys.
Sprawdził	mgr. inż. B. Stachowiak					

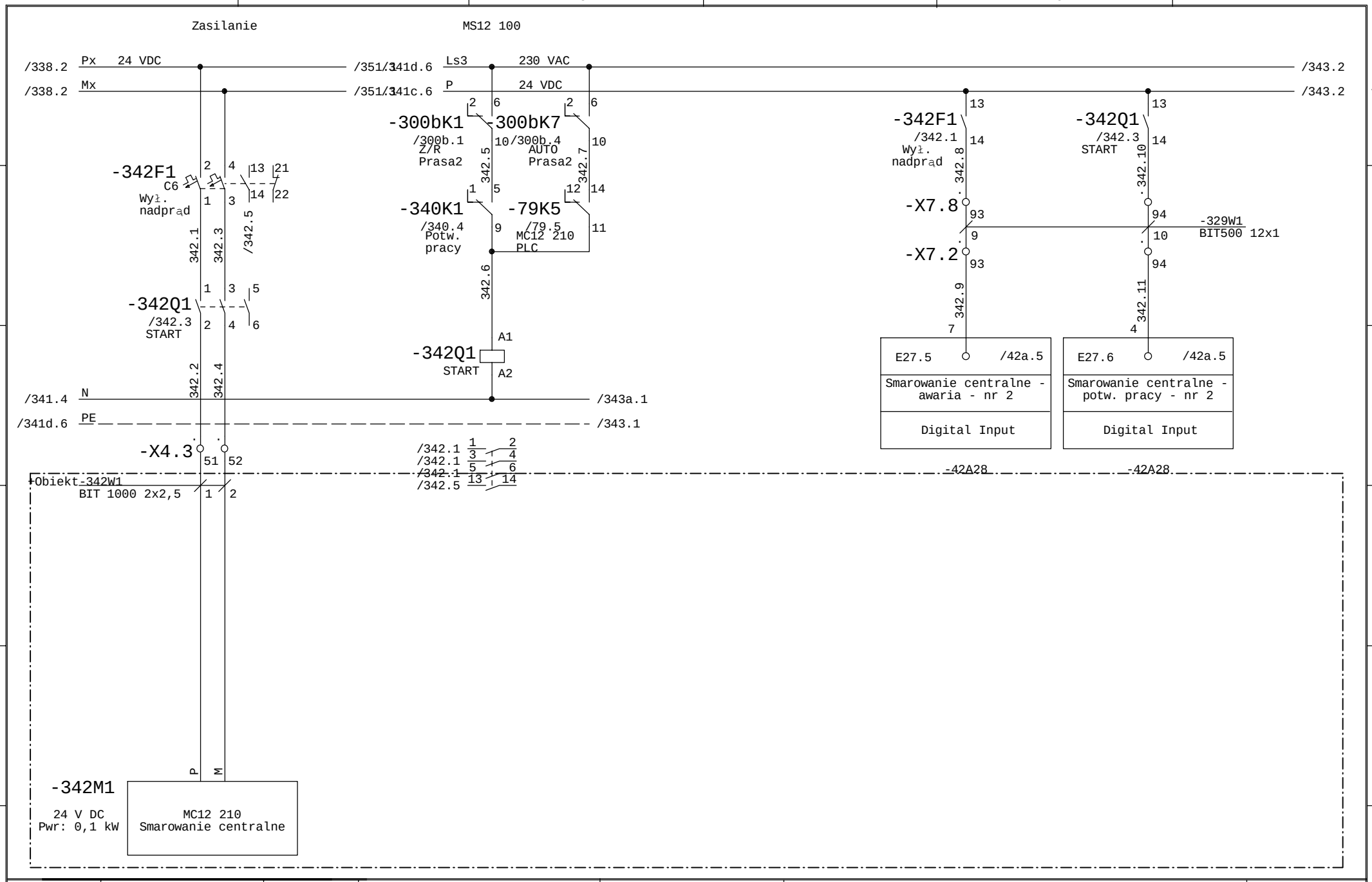

Faza Projektu	Proj. wykonawczy R8	Data 01.2014	Wykonawca	Obiekt	Nazwa rysunku	=SZAFA TGBT +
Numer Projektu	2013/10/GAĆ	Branża AKPiA	VINCI Environnement Polska	Modernizacja Zakładu Gospodarowania Odpadami ZGO Sp. z o.o. Gać 90, 55-200 Oława	MC12 210 - stacja smarowania Prasa nr 2	Rysunek 342
Opracował	inż. A. Krysiński		02-342 Warszawa Al. Jerozolimskie 162A		Schemat ideowy	z 411 rys.
Sprawdził	mgr. inż. B. Stachowiak					

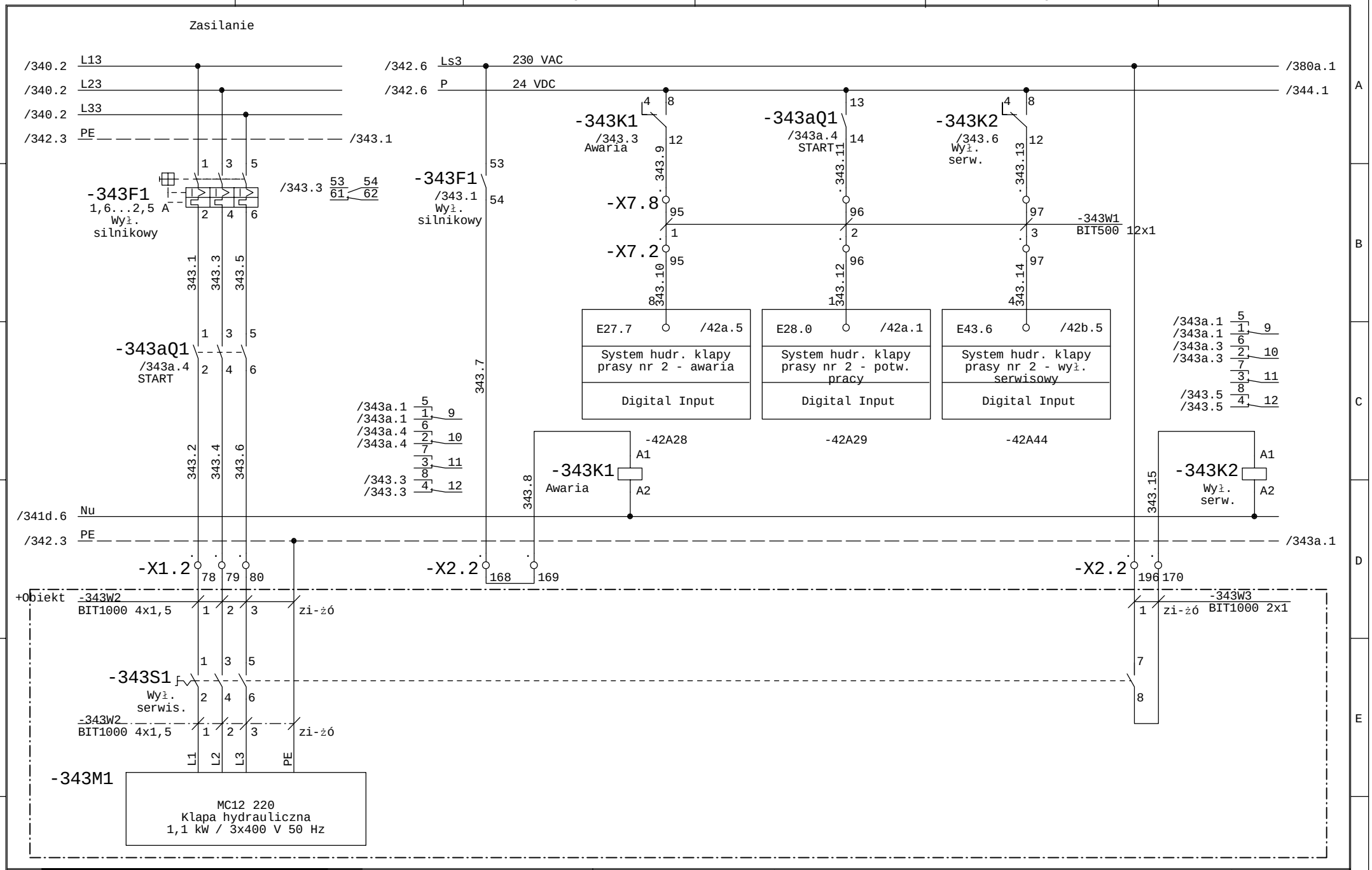

Faza Projektu	Proj. wykonawczy R8	Data 01.2014	Wykonawca	Obiekt	Nazwa rysunku	=SZAFA TGBT +
Numer Projektu	2013/10/GAĆ	Branża AKPiA	VINCI Environnement Polska	Modernizacja Zakładu Gospodarowania Odpadami ZGO Sp. z o.o.	MC12 220 - system hydrauliczny klapy prasy Prasa nr 2	Rysunek 343
Opracował	inż. A. Krysiński		02-342 Warszawa Al. Jerozolimskie 162A	Gać 90, 55-200 Oława	Schemat ideowy	z 411 rys.
Sprawdził	mgr. inż. B. Stachowiak					

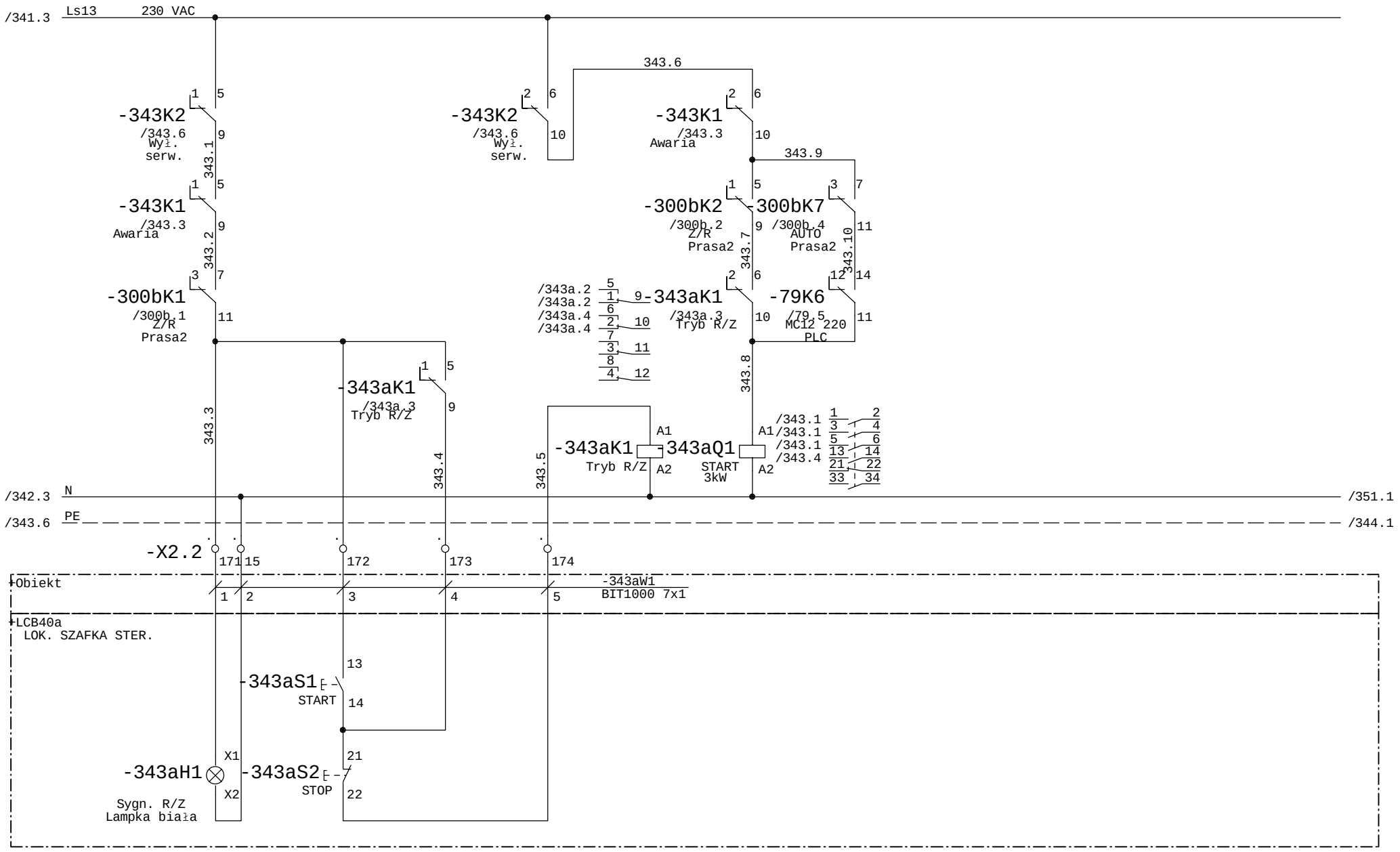

Faza Projektu	Proj. wykonawczy R8	Data 01.2014	Wykonawca	Obiekt	Nazwa rysunku	=SZAFA TGBT +
Numer Projektu	2013/10/GAĆ	Branża AKPiA	VINCI Environnement Polska	Modernizacja Zakładu Gospodarowania Odpadami ZGO Sp. z o.o.	MC12 220 - system hydrauliczny klapy prasy Prasa nr 2	Rysunek 343a
Opracował	inż. A. Krysiński		02-342 Warszawa Al. Jerozolimskie 162A	Gać 90, 55-200 Oława	Schemat ideowy	z 411 rys.
Sprawdził	mgr. inż. B. Stachowiak					

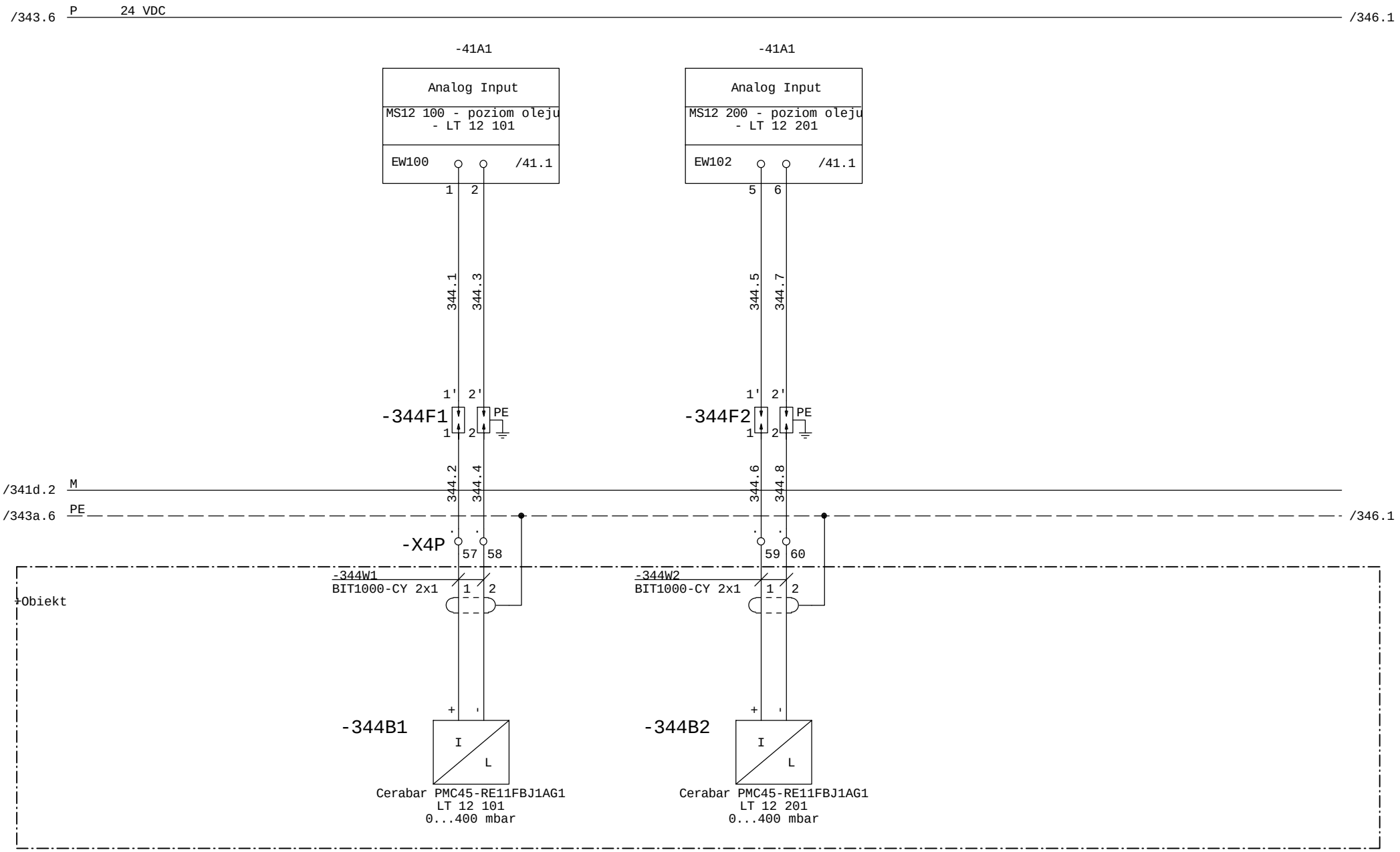

Faza Projektu	Proj. wykonawczy R8	Data 01.2014	Wykonawca	Obiekt	Nazwa rysunku
Numer Projektu	2013/10/GAĆ	Branża AKPiA	VINCI Environnement Polska	Modernizacja Zakładu Gospodarowania Odpadami ZGO Sp. z o.o. Gać 90, 55-200 Oława	MS12 100 / 200 - prasa nr 1 / 2 Pomiar poziomu oleju w zbiorniku
Opracował	inż. A. Krysiński		02-342 Warszawa Al. Jerozolimskie 162A		Schemat ideowy
Sprawdził	mgr. inż. B. Stachowiak				

=SZAFA TGBT +

Rysunek 344 z 411 rys.

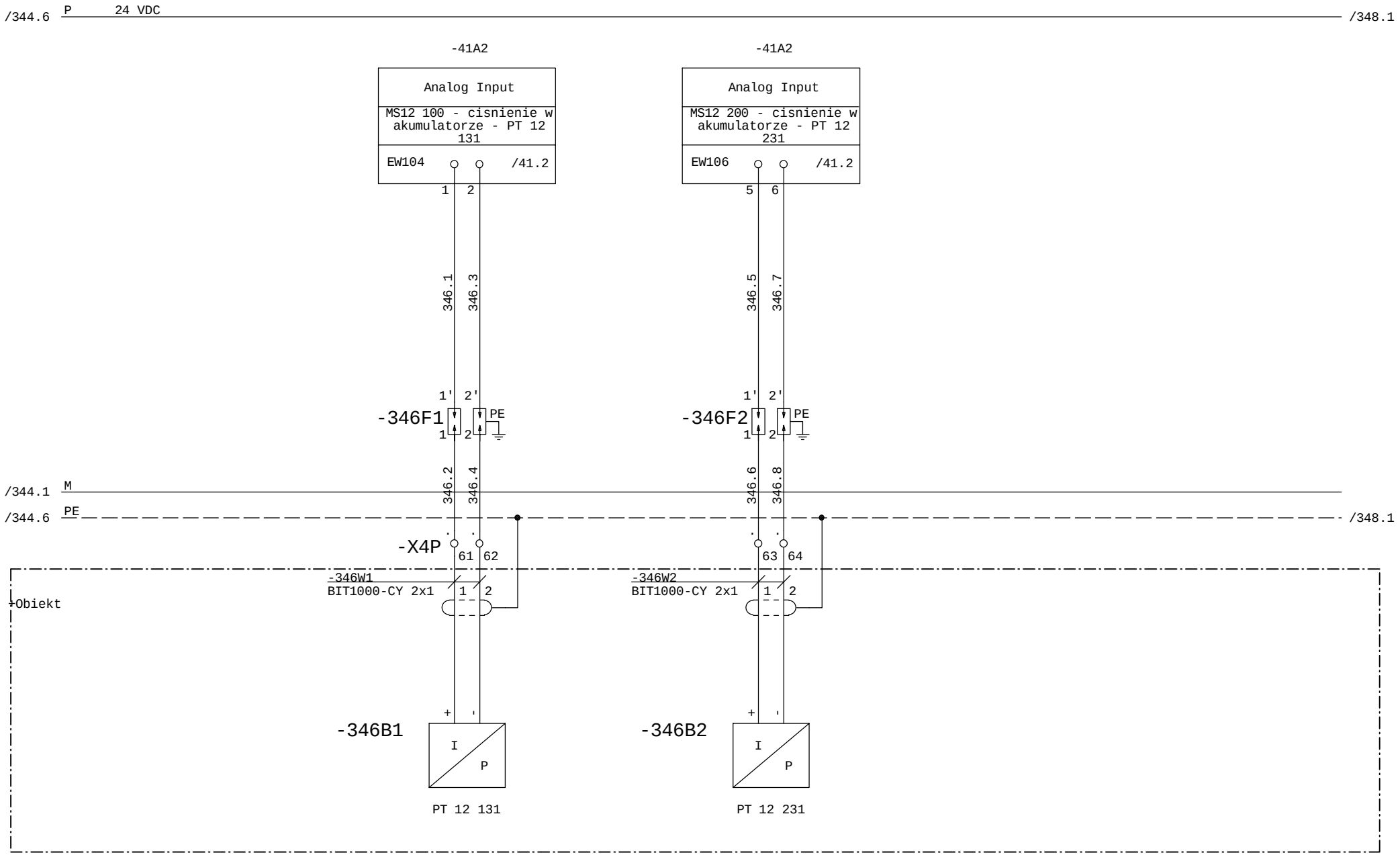

Faza Projektu	Proj. wykonawczy R8	Data 01.2014	Wykonawca	Obiekt	Nazwa rysunku	=SZAFA TGBT +
Numer Projektu	2013/10/GAĆ	Branża AKPiA	VINCI Environnement Polska	Modernizacja Zakładu Gospodarowania Odpadami ZGO Sp. z o.o. Gać 90, 55-200 Oława	MS12 100 / 200 - prasa nr 1 / 2 Pomiar ciśnienia w akumulatorze	Rysunek 346
Opracował	inż. A. Krysiński		02-342 Warszawa Al. Jerozolimskie 162A		Schemat ideowy	z 411 rys.
Sprawdził	mgr. inż. B. Stachowiak					

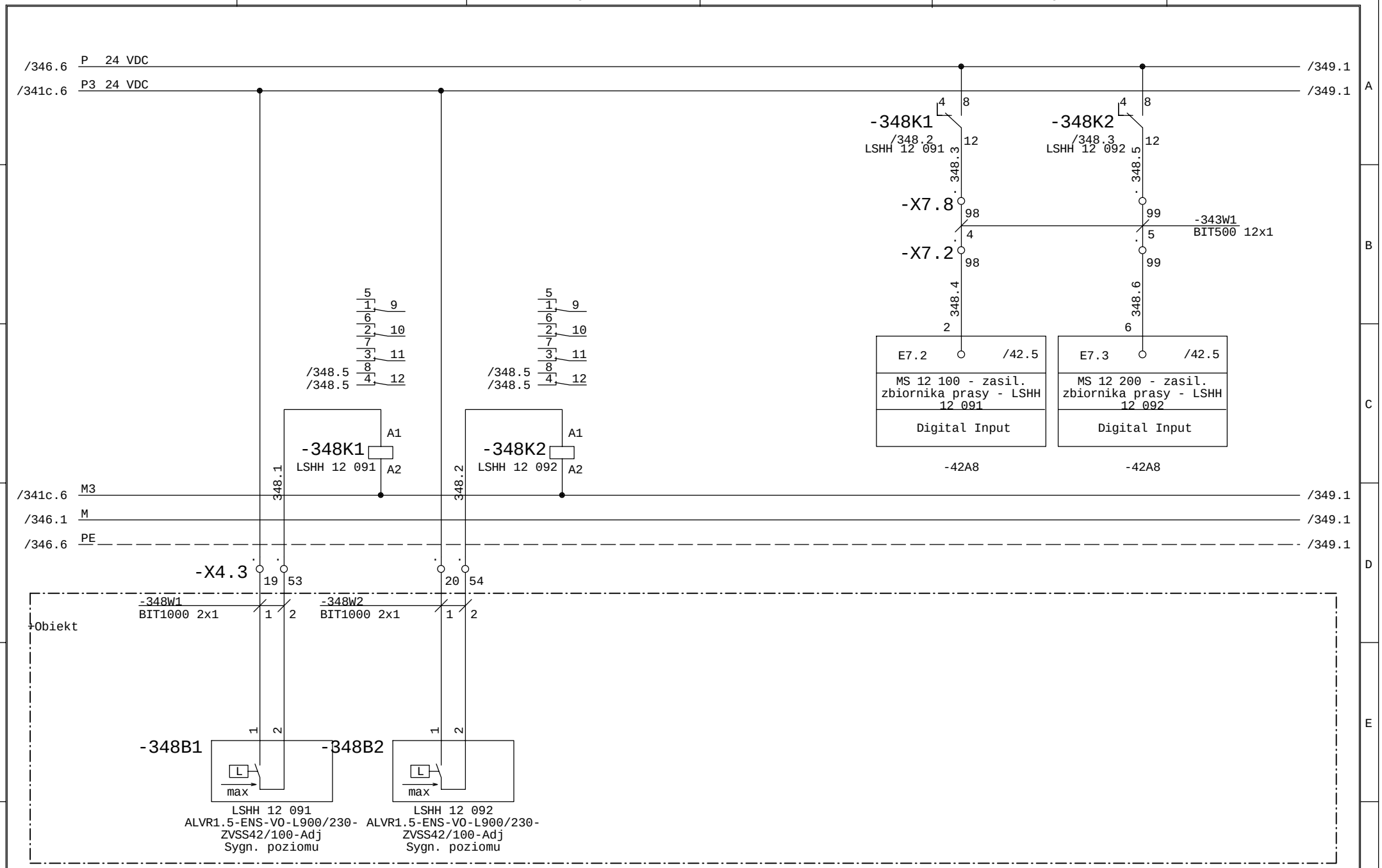

Faza Projektu	Proj. wykonawczy R8	Data 01.2014	Wykonawca	Obiekt	Nazwa rysunku
Numer Projektu	2013/10/GAĆ	Branża AKPiA	VINCI Environnement Polska	Modernizacja Zakładu Gospodarowania Odpadami ZGO Sp. z o.o. Gać 90, 55-200 Oława	MS12 100 / 200 - prasa nr 1 / 2 Sygn. bardzo wys. poziomu oleju
Opracował	inż. A. Krysiński		02-342 Warszawa Al. Jerozolimskie 162A		Schemat ideowy
Sprawdził	mgr. inż. B. Stachowiak				=SZAFA TGBT +
					Rysunek 348 z 411 rys.

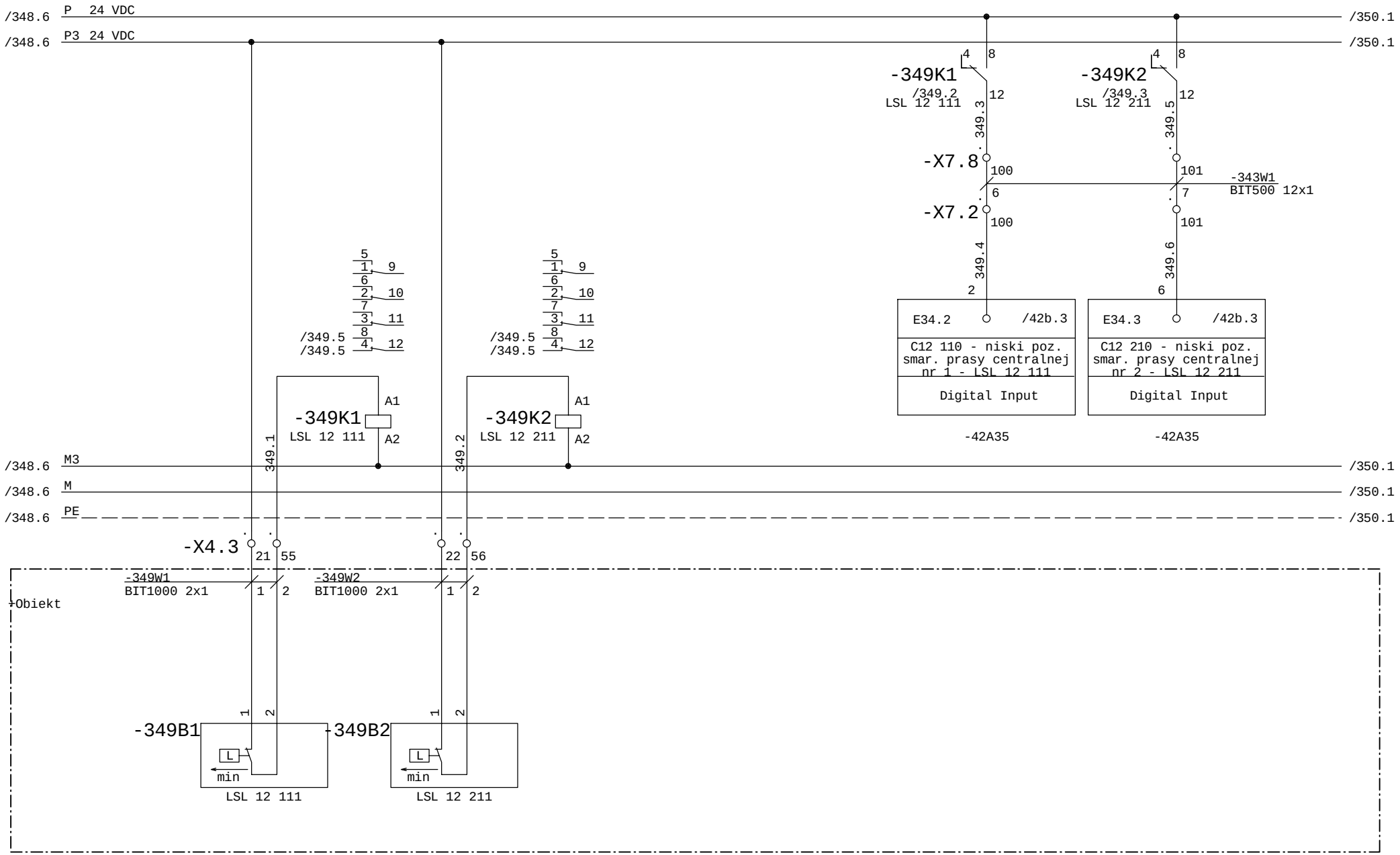

Faza Projektu	Proj. wykonawczy R8	Data 01.2014	Wykonawca	Obiekt	Nazwa rysunku	=SZAFA TGBT +
Numer Projektu	2013/10/GAĆ	Branża AKPiA	VINCI Environnement Polska	Modernizacja Zakładu Gospodarowania Odpadami ZGO Sp. z o.o. Gać 90, 55-200 Oława	C12 110/210 - stacja smarowania 1 / 2 Sygn. niskiego poziomu oleju	Rysunek 349
Opracował	inż. A. Krysiński		02-342 Warszawa Al. Jerozolimskie 162A		Schemat ideowy	z 411 rys.
Sprawdził	mgr. inż. B. Stachowiak					

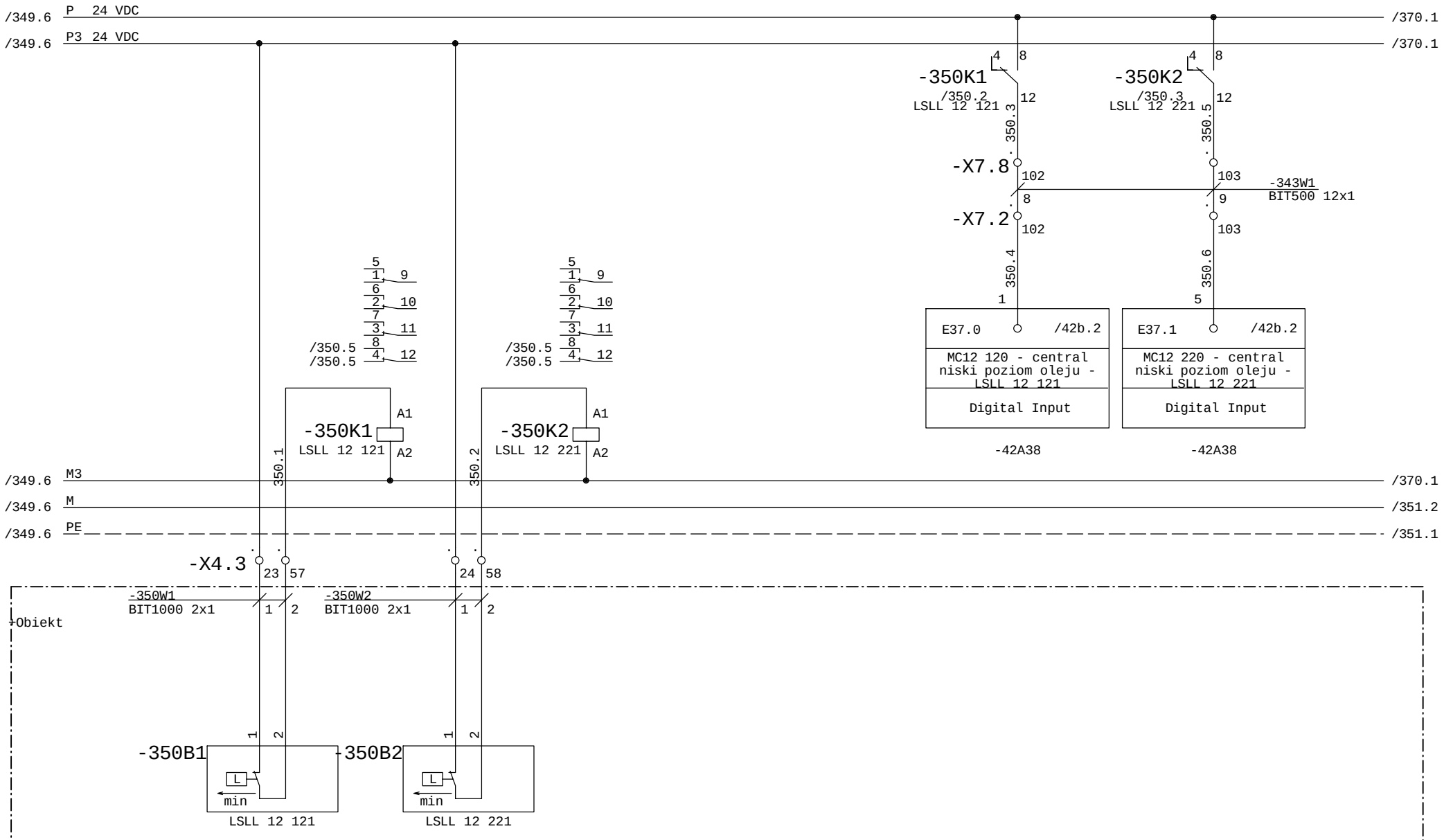

Faza Projektu	Proj. wykonawczy R8	Data 01.2014	Wykonawca	Obiekt	Nazwa rysunku
Numer Projektu	2013/10/GAĆ	Branża AKPiA	VINCI Environnement Polska	Modernizacja Zakładu Gospodarowania Odpadami ZGO Sp. z o.o. Gać 90, 55-200 Oława	MC12 120/220 - system hydrauliczny klapy prasy Sygn. niskiego poz. oleju (centralny)
Opracował	inż. A. Krysiński		02-342 Warszawa Al. Jerozolimskie 162A		Schemat ideowy
Sprawdził	mgr. inż. B. Stachowiak				=SZAFA TGBT +
					Rysunek 350 z 411 rys.

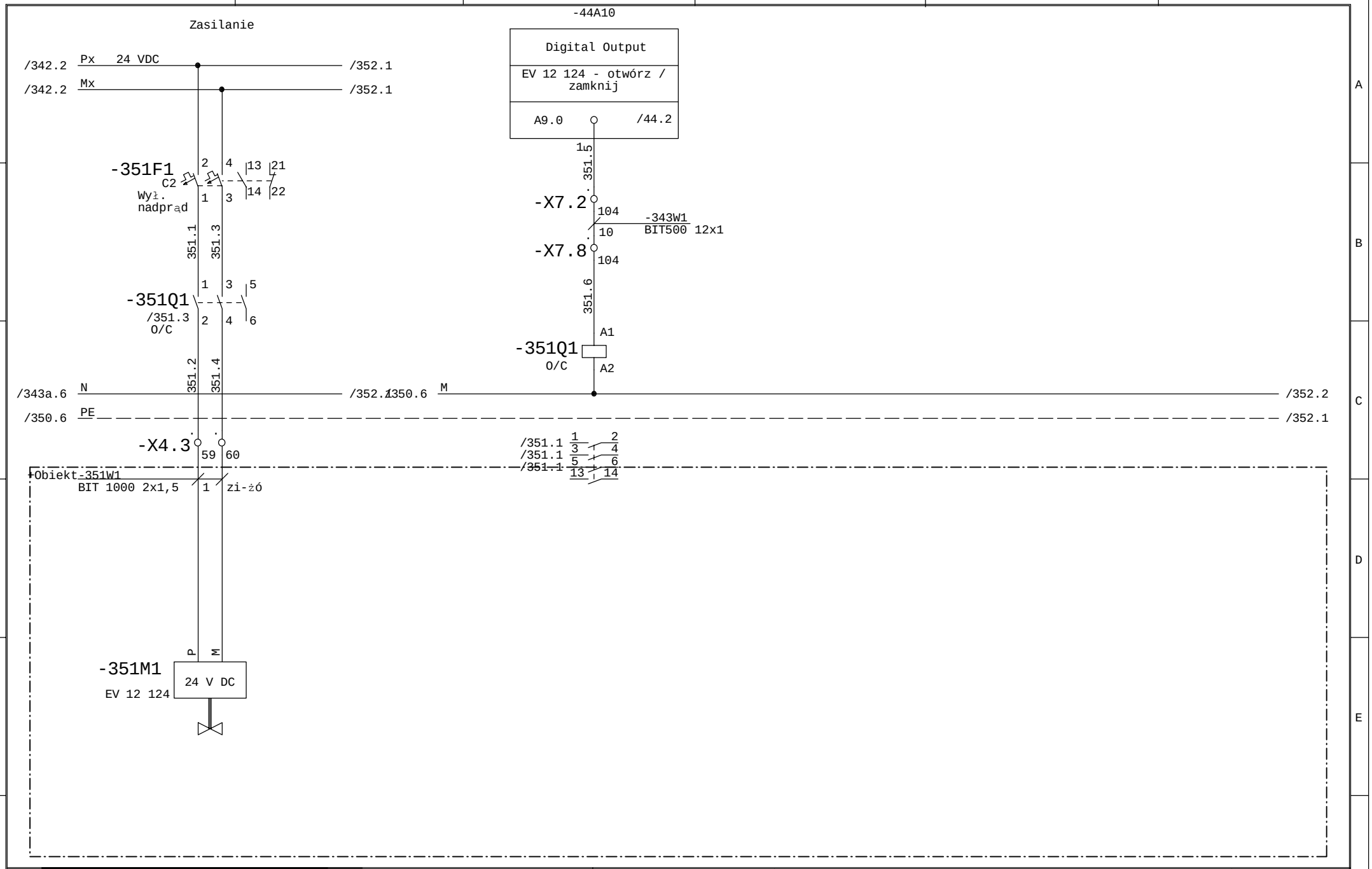

Faza Projektu	Proj. wykonawczy R8	Data 01.2014	Wykonawca	Obiekt	Nazwa rysunku	=SZAFA TGBT +
Numer Projektu	2013/10/GAĆ	Branża AKPiA	VINCI Environnement Polska	Modernizacja Zakładu Gospodarowania Odpadami ZGO Sp. z o.o. Gać 90, 55-200 Oława	C 12 120 - EV 12 124 - rodział ciśnienia System hydrauliczny klapy prasy	Rysunek 351
Opracował	inż. A. Krysiński		02-342 Warszawa Al. Jerozolimskie 162A		Schemat ideowy	z 411 rys.
Sprawdził	mgr. inż. B. Stachowiak					

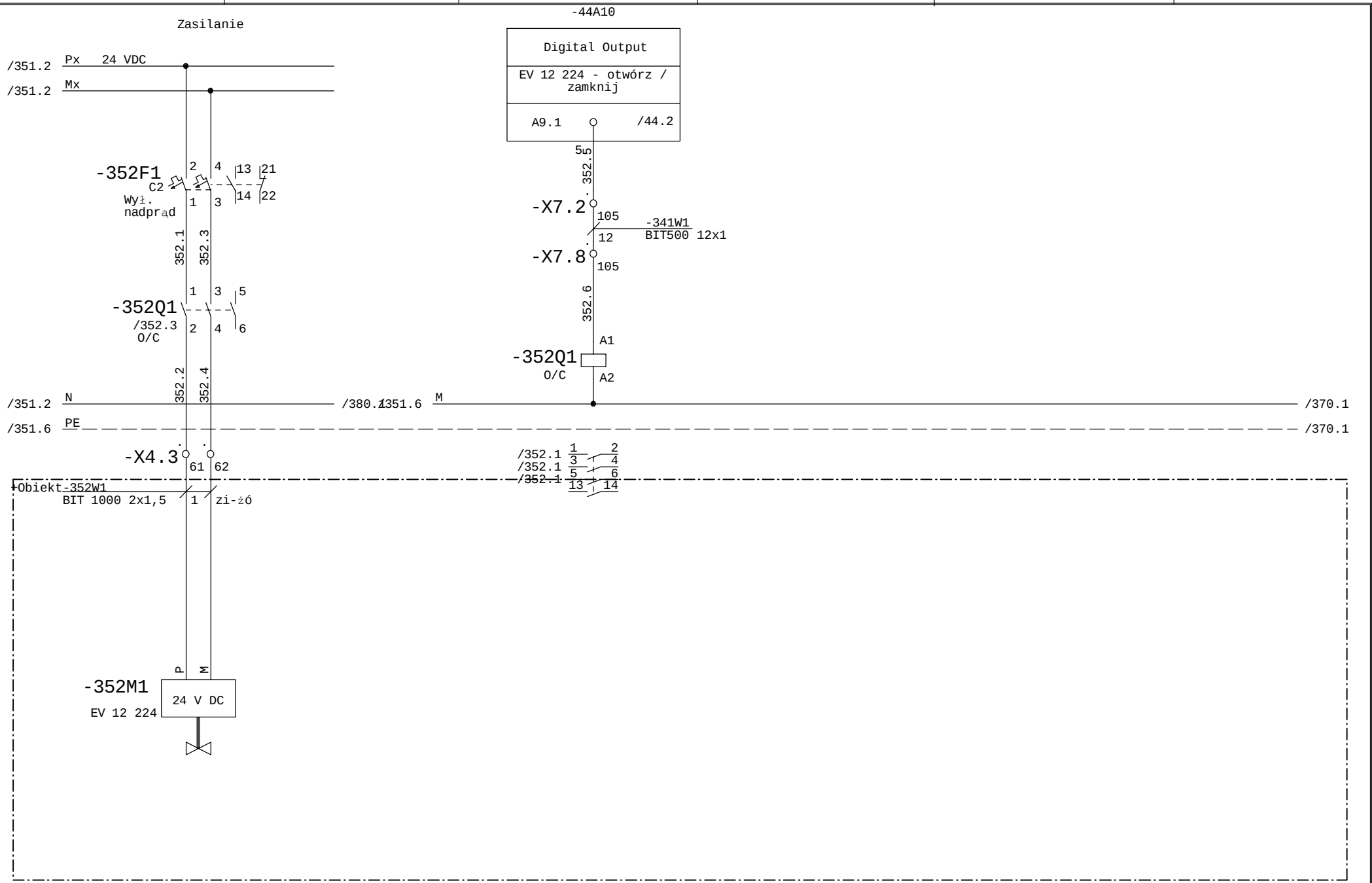

Faza Projektu	Proj. wykonawczy R8	Data 01.2014	Wykonawca	Obiekt	Nazwa rysunku	=SZAFA TGBT +
Numer Projektu	2013/10/GAĆ	Branża AKPiA	VINCI Environnement Polska	Modernizacja Zakładu Gospodarowania Odpadami ZGO Sp. z o.o. Gać 90, 55-200 Oława	C 12 220 - EV 12 224 - rodział ciśnienia System hydrauliczny klapy prasy	Rysunek 352
Opracował	inż. A. Krysiński		02-342 Warszawa Al. Jerozolimskie 162A		Schemat ideowy	z 411 rys.
Sprawdził	mgr. inż. B. Stachowiak					

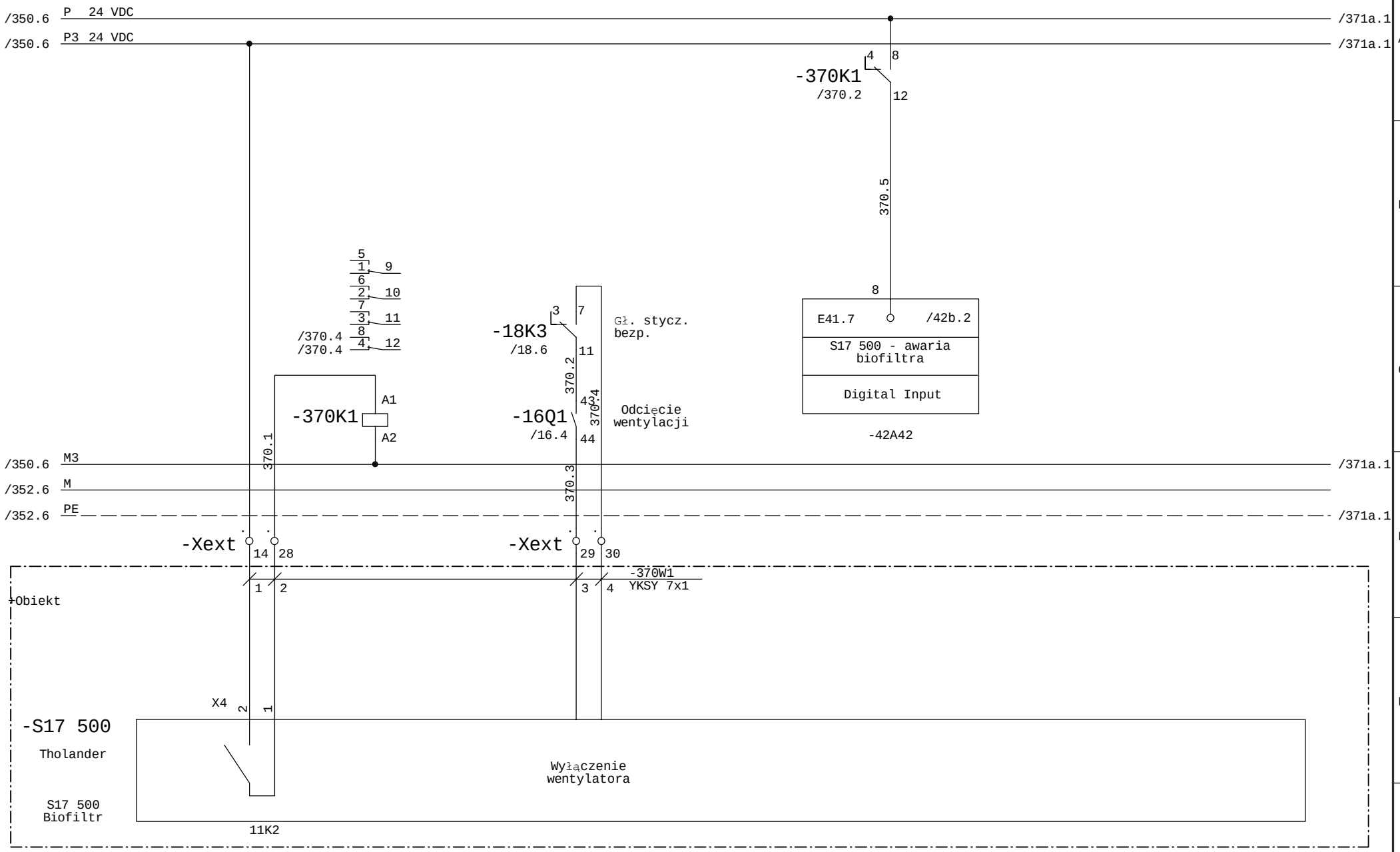

Faza Projektu	Proj. wykonawczy R8	Data 01.2014	Wykonawca	Obiekt	Nazwa rysunku	=SZAFA TGBT +
Numer Projektu	2013/10/GAĆ	Branża AKPiA	VINCI Environnement Polska	Modernizacja Zakładu Gospodarowania Odpadami ZGO Sp. z o.o.	S17 500 Biofiltr - połączenia	Rysunek 370
Opracował	inż. A. Krysiński		02-342 Warszawa Al. Jerozolimskie 162A	Gać 90, 55-200 Oława	Schemat ideowy	z 411 rys.
Sprawdził	mgr. inż. B. Stachowiak					

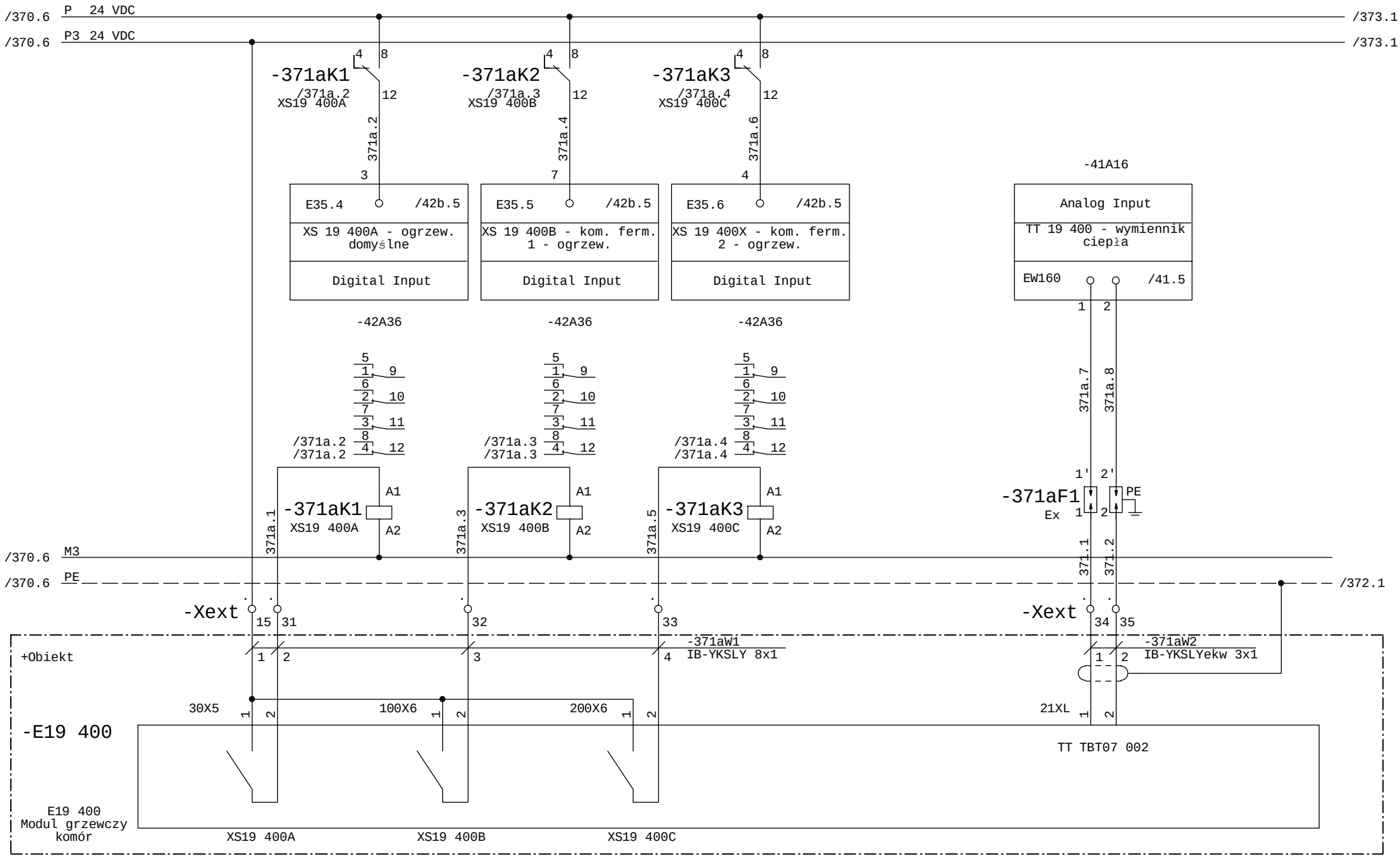

Faza Projektu	Proj. wykonawczy R8	Data 01.2014	Wykonawca	Obiekt	Nazwa rysunku
Numer Projektu	2013/10/GAĆ	Branża AKPiA	VINCI Environnement Polska	Modernizacja Zakładu Gospodarowania Odpadami ZGO Sp. z o.o.	E19 400 Moduł grzewczy komór - połączenia
Opracował	inż. A. Krysiński		02-342 Warszawa Al. Jerozolimskie 162A	Gać 90, 55-200 Oława	Schemat ideowy
Sprawdził	mgr. inż. B. Stachowiak				=SZAFA TGBT +
					Rysunek 371a z 411 rys.

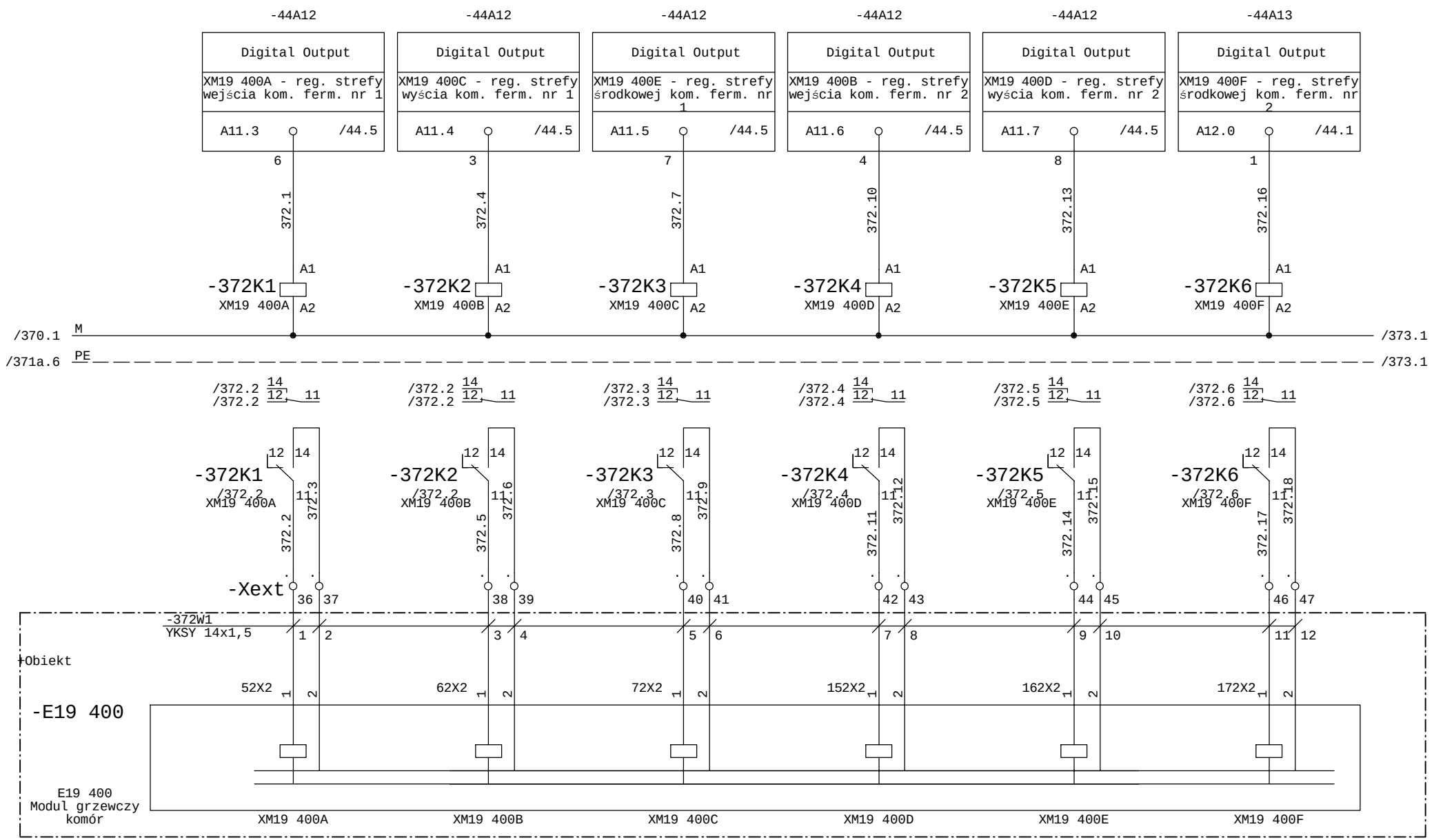

Faza Projektu	Proj. wykonawczy R8	Data 01.2014	Wykonawca	Obiekt	Nazwa rysunku	=SZAFA TGBT +
Numer Projektu	2013/10/GAĆ	Branża AKPiA	VINCI Environnement Polska	Modernizacja Zakładu Gospodarowania Odpadami ZGO Sp. z o.o. Gać 90, 55-200 Oława	E19 400 Moduł grzewczy komór - załączanie obiegów	Rysunek 372
Opracował	inż. A. Krysiński		02-342 Warszawa Al. Jerozolimskie 162A		Schemat ideowy	z 411 rys.
Sprawdził	mgr. inż. B. Stachowiak					

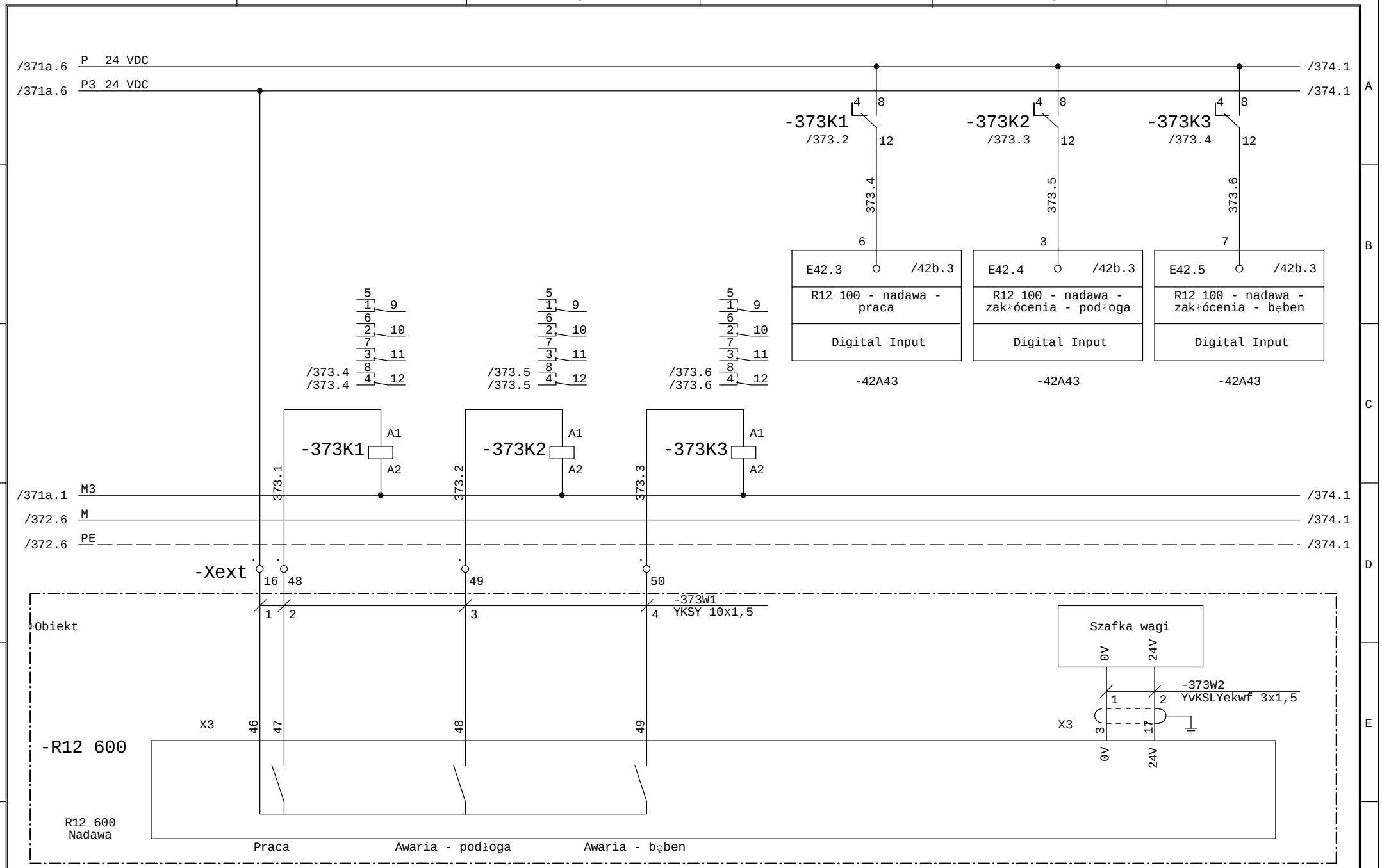

Faza Projektu	Proj. wykonawczy R8	Data 01.2014	Wykonawca	Obiekt	Nazwa rysunku	=SZAFA TGBT +
Numer Projektu	2013/10/GAĆ	Branża AKPiA	VINCI Environnement Polska	Modernizacja Zakładu Gospodarowania Odpadami ZGO Sp. z o.o.	R12 600 - nadawa - połączenia	Rysunek 373
Opracował	inż. A. Krysiński		02-342 Warszawa Al. Jerozolimskie 162A	Gać 90, 55-200 Oława	Schemat ideowy	z 411 rys.
Sprawdził	mgr. inż. B. Stachowiak					

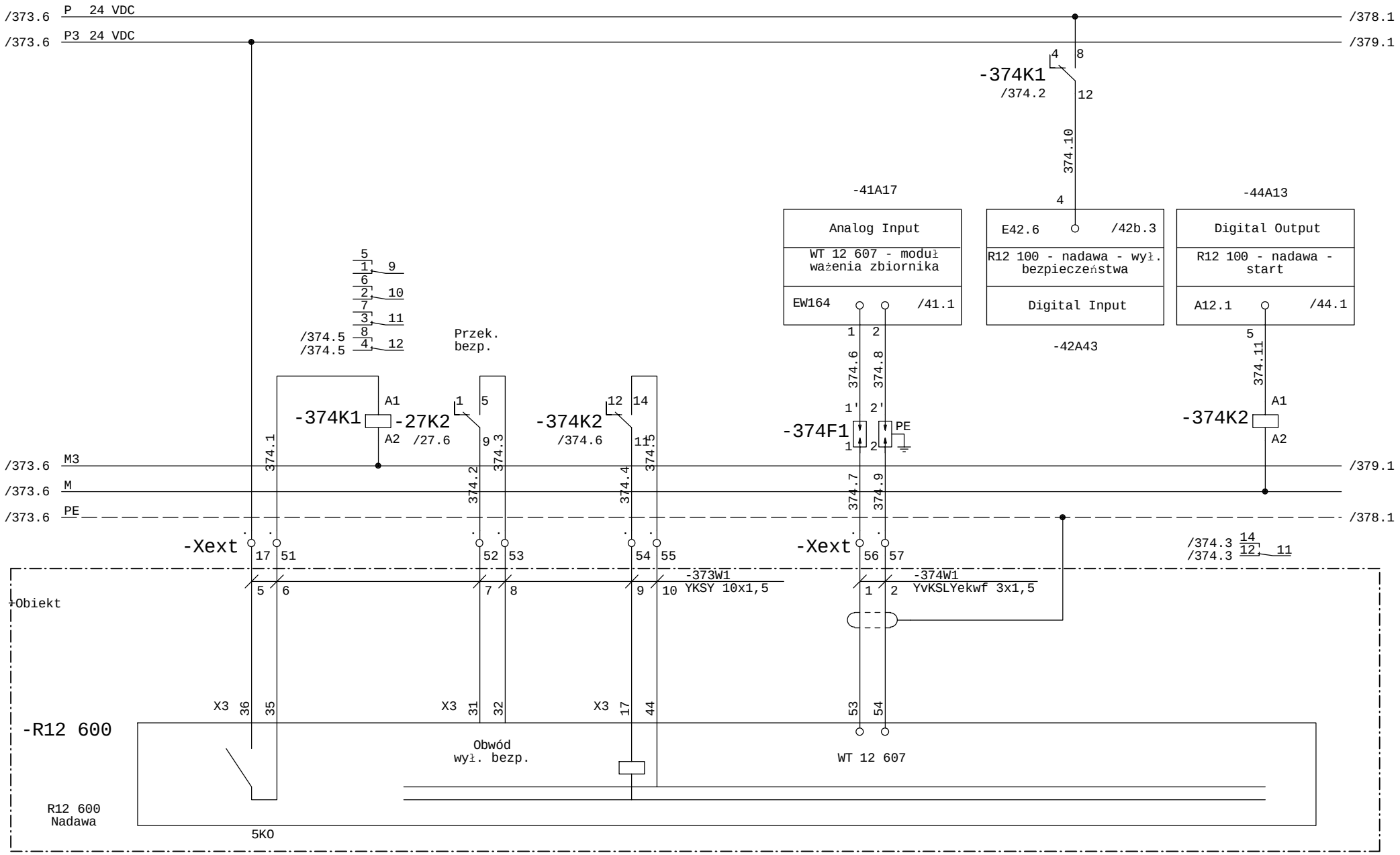

Faza Projektu	Proj. wykonawczy R8	Data 01.2014	Wykonawca	Obiekt	Nazwa rysunku
Numer Projektu	2013/10/GAĆ	Branża AKPiA	VINCI Environnement Polska	Modernizacja Zakładu Gospodarowania Odpadami ZGO Sp. z o.o. Gać 90, 55-200 Oława	R12 600 - nadawa - połączenia
Opracował	inż. A. Krysiński		02-342 Warszawa Al. Jerozolimskie 162A		Schemat ideowy
Sprawdził	mgr. inż. B. Stachowiak				=SZAFA TGBT +
					Rysunek 374 z 411 rys.

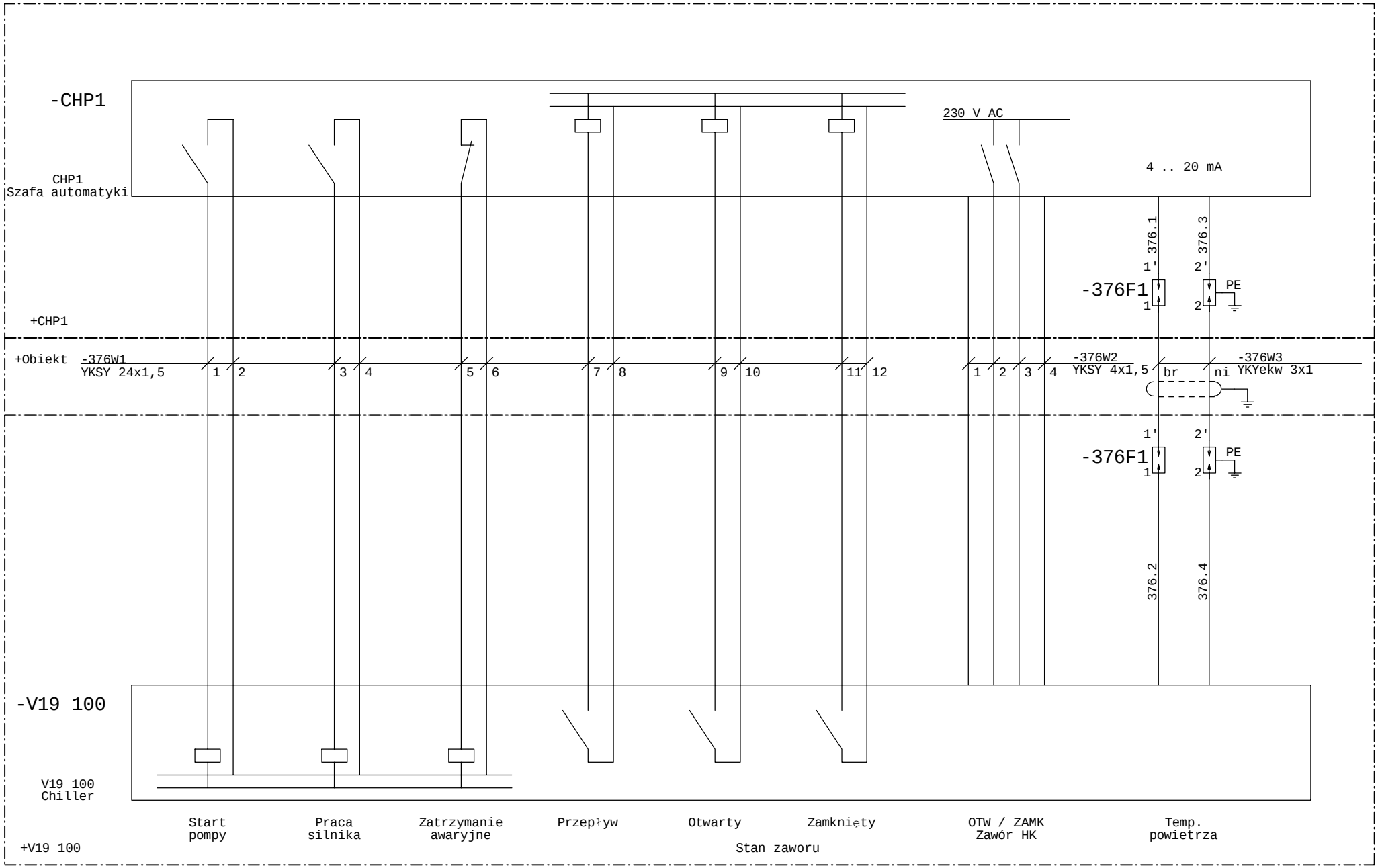

Faza Projektu	Proj. wykonawczy R8	Data 01.2014	Wykonawca	Obiekt	Nazwa rysunku	=SZAFA TGBT +
Numer Projektu	2013/10/GAĆ	Branża AKPiA	VINCI Environnement Polska	Modernizacja Zakładu Gospodarowania Odpadami ZGO Sp. z o.o. Gać 90, 55-200 Oława	V19 100 Moduł CHP nr 1 - połączenia	Rysunek 376
Opracował	inż. A. Krysiński		02-342 Warszawa Al. Jerozolimskie 162A		Schemat ideowy	z 411 rys.
Sprawdził	mgr. inż. B. Stachowiak					

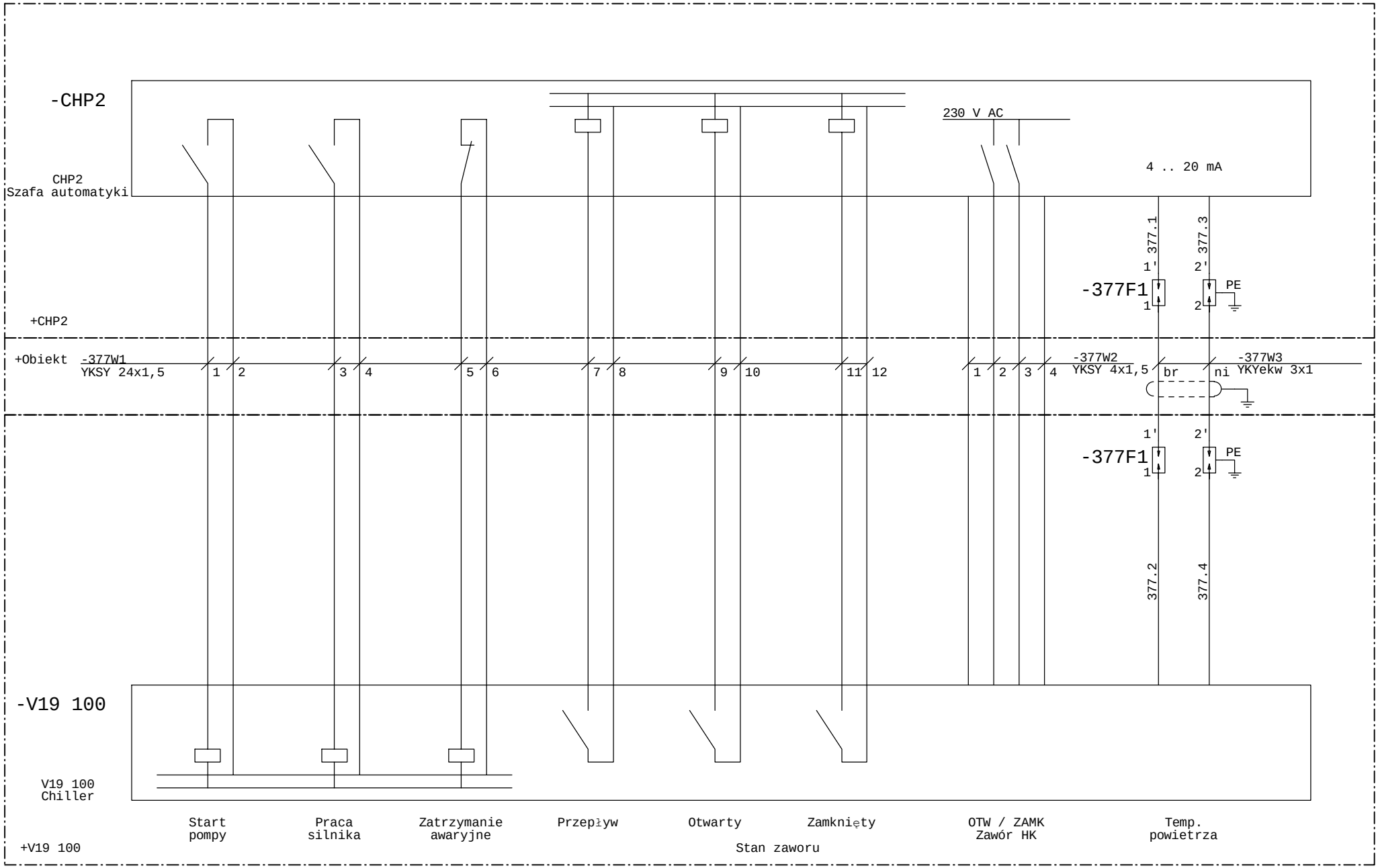

Faza Projektu	Proj. wykonawczy R8	Data 01.2014	Wykonawca	Obiekt	Nazwa rysunku	=SZAFA TGBT +
Numer Projektu	2013/10/GAĆ	Branża AKPiA	VINCI Environnement Polska	Modernizacja Zakładu Gospodarowania Odpadami ZGO Sp. z o.o. Gać 90, 55-200 Oława	V19 100 Moduł CHP nr 2 - połączenia	Rysunek 377
Opracował	inż. A. Krysiński		02-342 Warszawa Al. Jerozolimskie 162A		Schemat ideowy	z 411 rys.
Sprawdził	mgr. inż. B. Stachowiak					

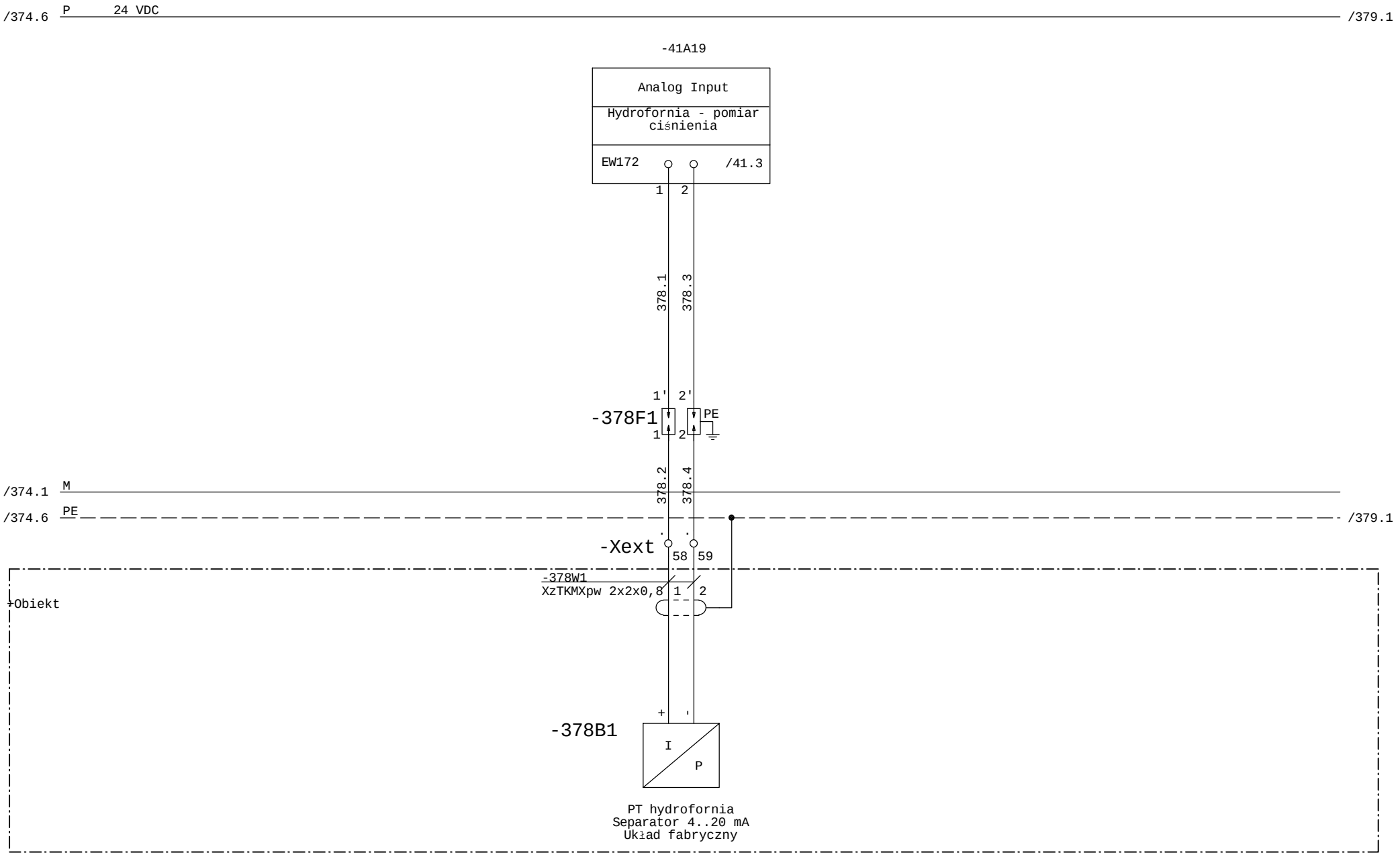

Faza Projektu	Proj. wykonawczy R8	Data 01.2014	Wykonawca	Obiekt	Nazwa rysunku	=SZAFA TGBT +
Numer Projektu	2013/10/GAĆ	Branża AKPiA	VINCI Environnement Polska	Modernizacja Zakładu Gospodarowania Odpadami ZGO Sp. z o.o. Gać 90, 55-200 Oława	Hydrofornia - obiekt nr 9 Pomiar ciśnienia	Rysunek 378
Opracował	inż. A. Krysiński		02-342 Warszawa Al. Jerozolimskie 162A		Schemat ideowy	z 411 rys.
Sprawdził	mgr. inż. B. Stachowiak					

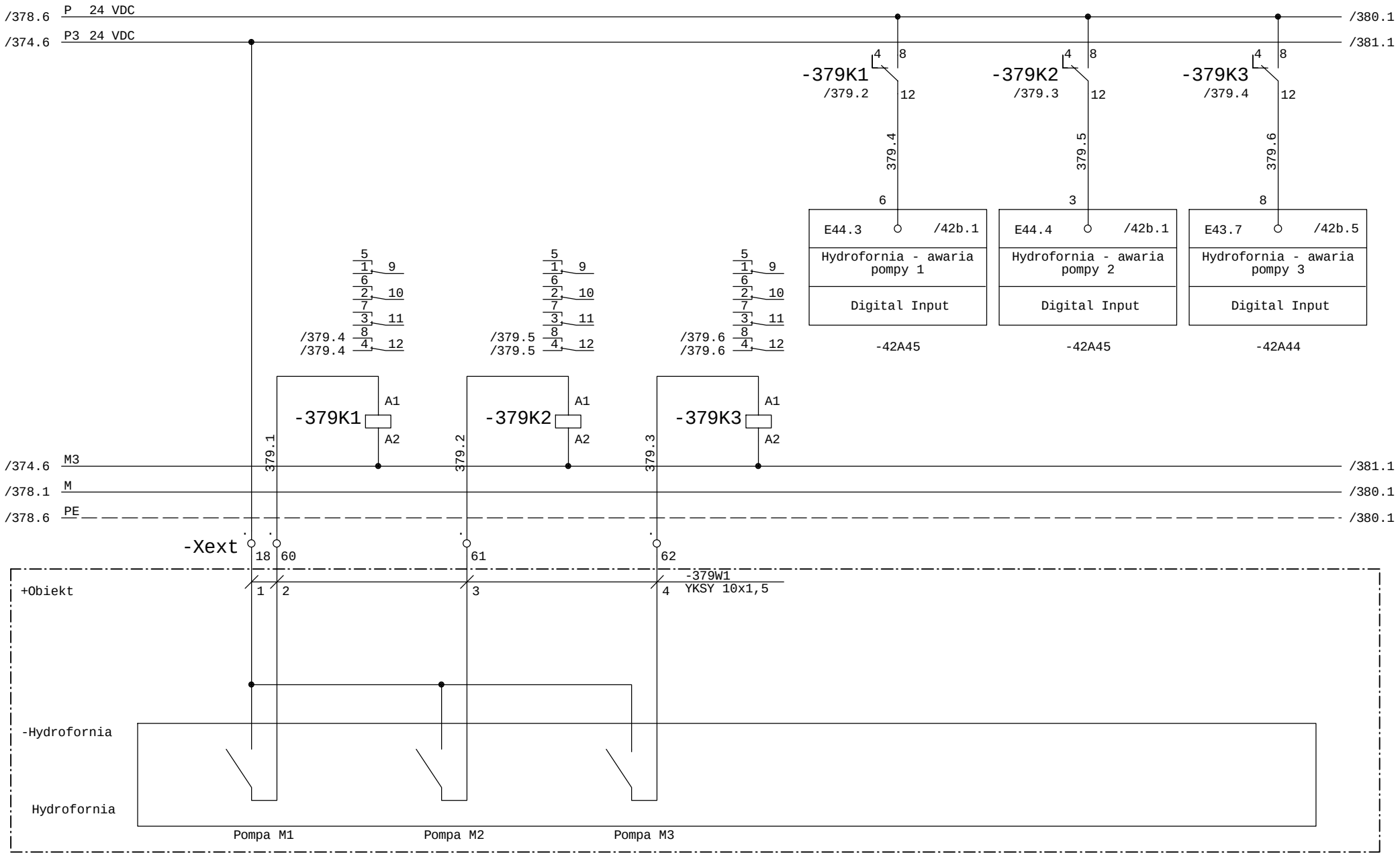

Faza Projektu	Proj. wykonawczy R8	Data 01.2014	Wykonawca	Obiekt	Nazwa rysunku	=SZAFA TGBT +
Numer Projektu	2013/10/GAĆ	Branża AKPiA	VINCI Environnement Polska	Modernizacja Zakładu Gospodarowania Odpadami ZGO Sp. z o.o. Gać 90, 55-200 Oława	Hydrofornia - obiekt nr 9 Komunikacja twardodrutowa	Rysunek 379
Opracował	inż. A. Krysiński		02-342 Warszawa Al. Jerozolimskie 162A		Schemat ideowy	z 411 rys.
Sprawdził	mgr. inż. B. Stachowiak					

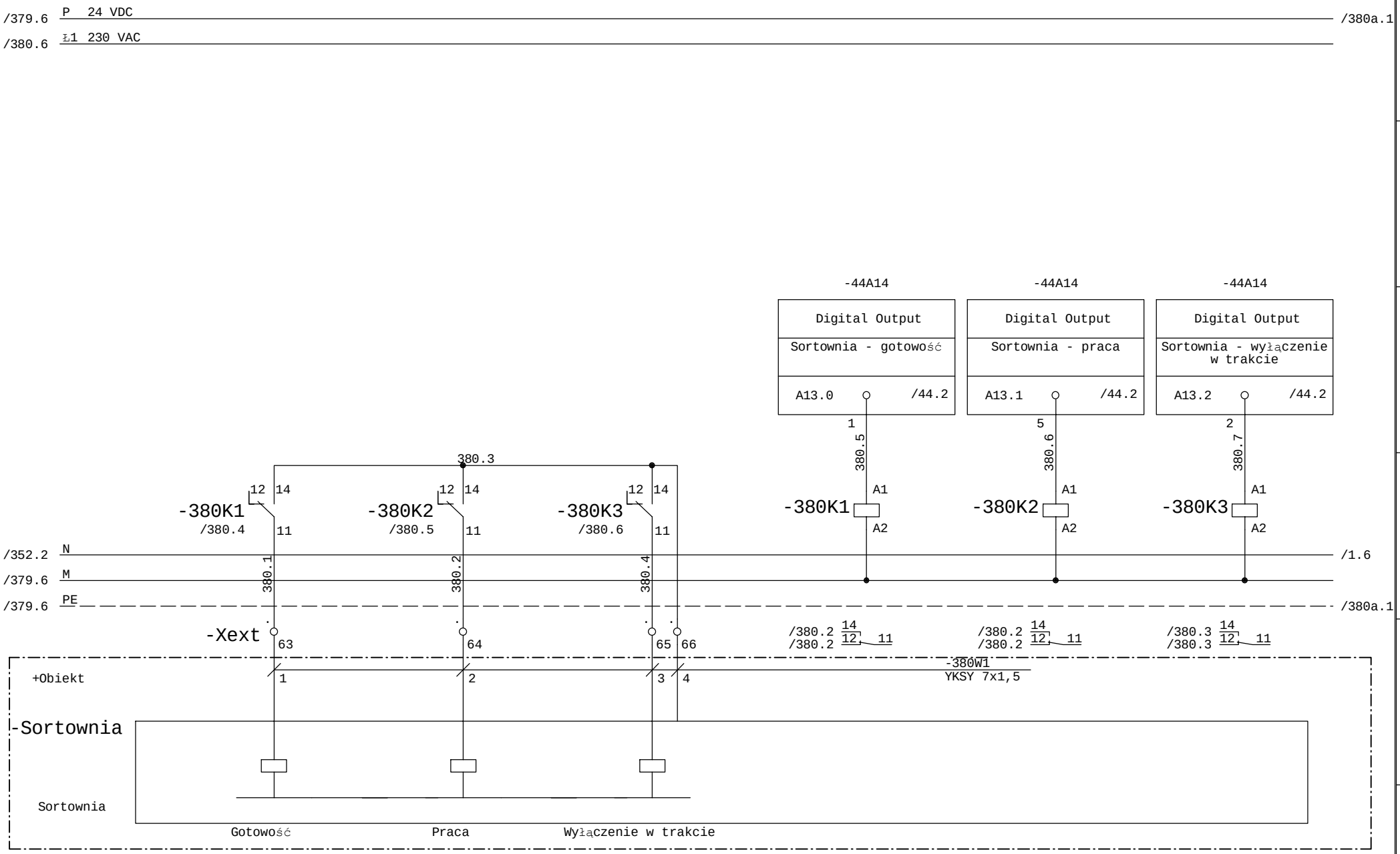

Faza Projektu	Proj. wykonawczy R8	Data 01.2014	Wykonawca	Obiekt	Nazwa rysunku
Numer Projektu	2013/10/GAĆ	Branża AKPiA	VINCI Environnement Polska	Modernizacja Zakładu Gospodarowania Odpadami ZGO Sp. z o.o.	Sortownia Komunikacja twardodrutowa
Opracował	inż. A. Krysiński		02-342 Warszawa Al. Jerozolimskie 162A	Gać 90, 55-200 Oława	Schemat ideowy
Sprawdził	mgr. inż. B. Stachowiak				

=SZAFA TGBT
+

Rysunek 380
z 411 rys.

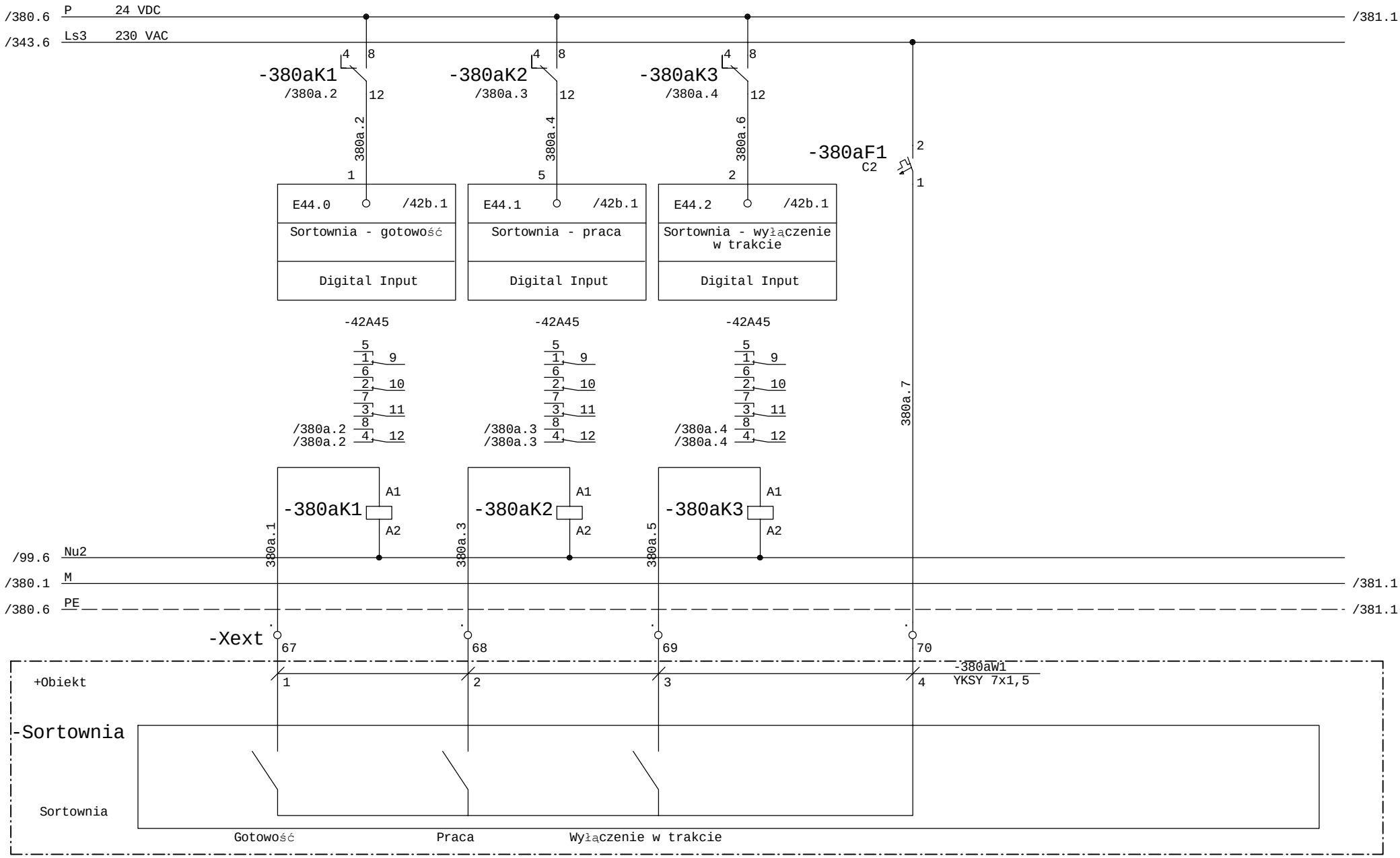

Faza Projektu	Proj. wykonawczy R8	Data 01.2014	Wykonawca	Obiekt	Nazwa rysunku	=SZAFA TGBT +
Numer Projektu	2013/10/GAĆ	Branża AKPiA	VINCI Environnement Polska	Modernizacja Zakładu Gospodarowania Odpadami ZGO Sp. z o.o.	Sortownia Komunikacja twardodrutowa	Rysunek 380a
Opracował	inż. A. Krysiński		02-342 Warszawa Al. Jerozolimskie 162A	Gać 90, 55-200 Oława	Schemat ideowy	z 411 rys.
Sprawdził	mgr. inż. B. Stachowiak					

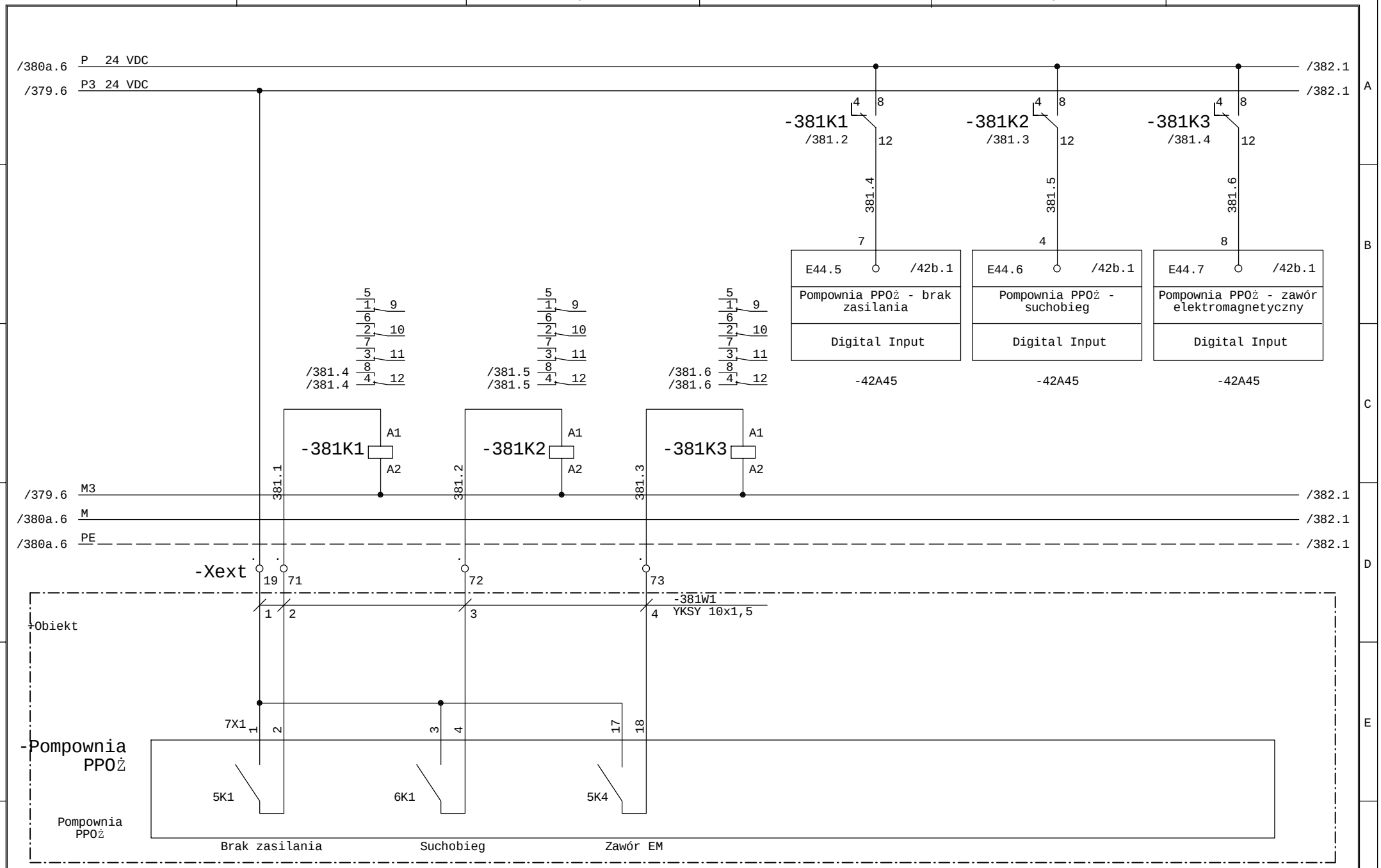

Faza Projektu	Proj. wykonawczy R8	Data 01.2014	Wykonawca	Obiekt	Nazwa rysunku	=SZAFA TGBT +
Numer Projektu	2013/10/GAĆ	Branża AKPiA	VINCI Environnement Polska	Modernizacja Zakładu Gospodarowania Odpadami ZGO Sp. z o.o.	Pompownia PPOŻ - komunikacja twardodrutowa	Rysunek 381
Opracował	inż. A. Krysiński		02-342 Warszawa Al. Jerozolimskie 162A	Gać 90, 55-200 Oława	Schemat ideowy	z 411 rys.
Sprawdził	mgr. inż. B. Stachowiak					

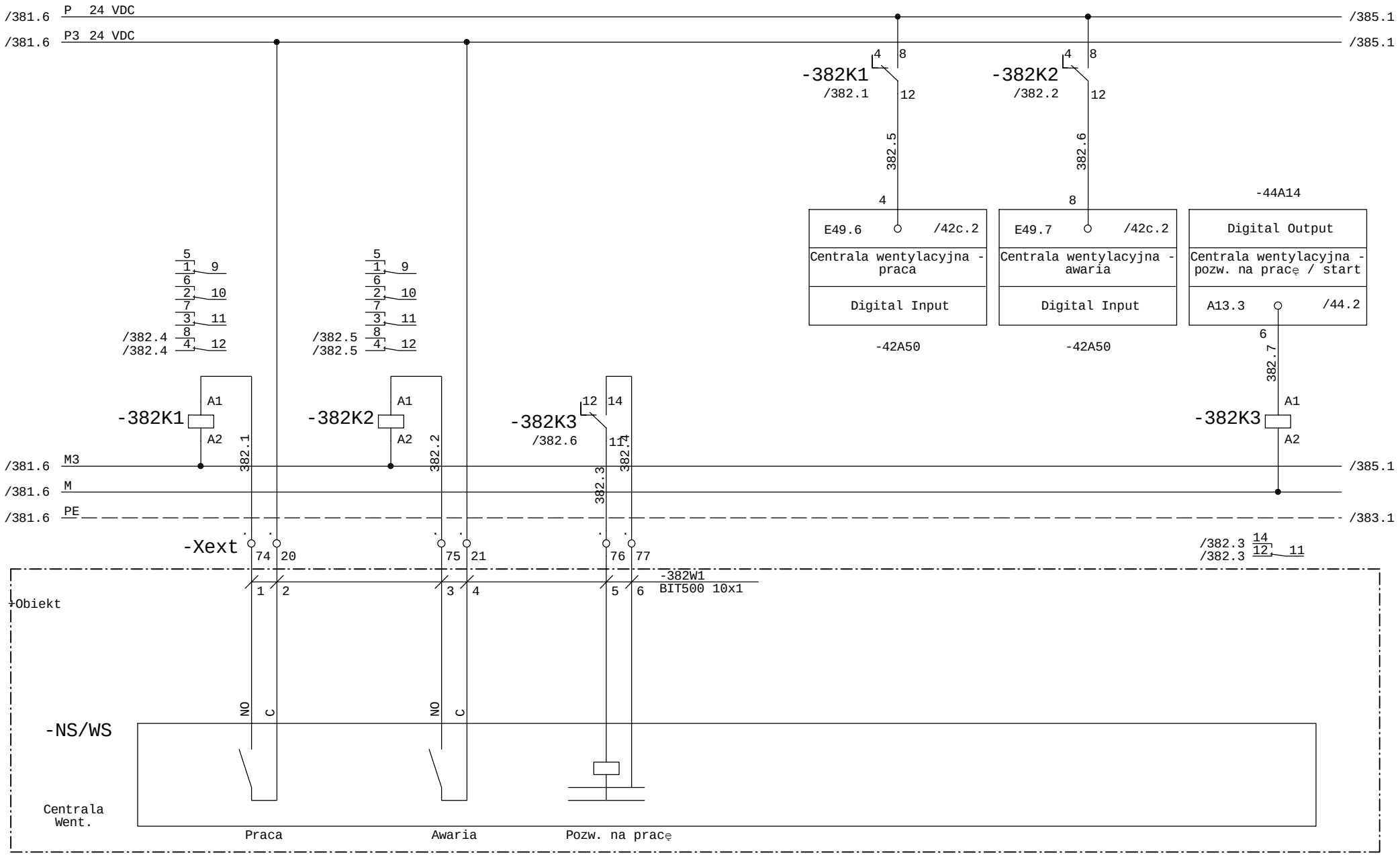

Faza Projektu	Proj. wykonawczy R8	Data 01.2014	Wykonawca	Obiekt	Nazwa rysunku	=SZAFA TGBT +
Numer Projektu	2013/10/GAĆ	Branża AKPiA	VINCI Environnement Polska	Modernizacja Zakładu Gospodarowania Odpadami ZGO Sp. z o.o.	Centrala wentylacyjna Komunikacja twardodrutowa	Rysunek 382
Opracował	inż. A. Krysiński		02-342 Warszawa Al. Jerozolimskie 162A	Gać 90, 55-200 Oława	Schemat ideowy	z 411 rys.
Sprawdził	mgr. inż. B. Stachowiak					

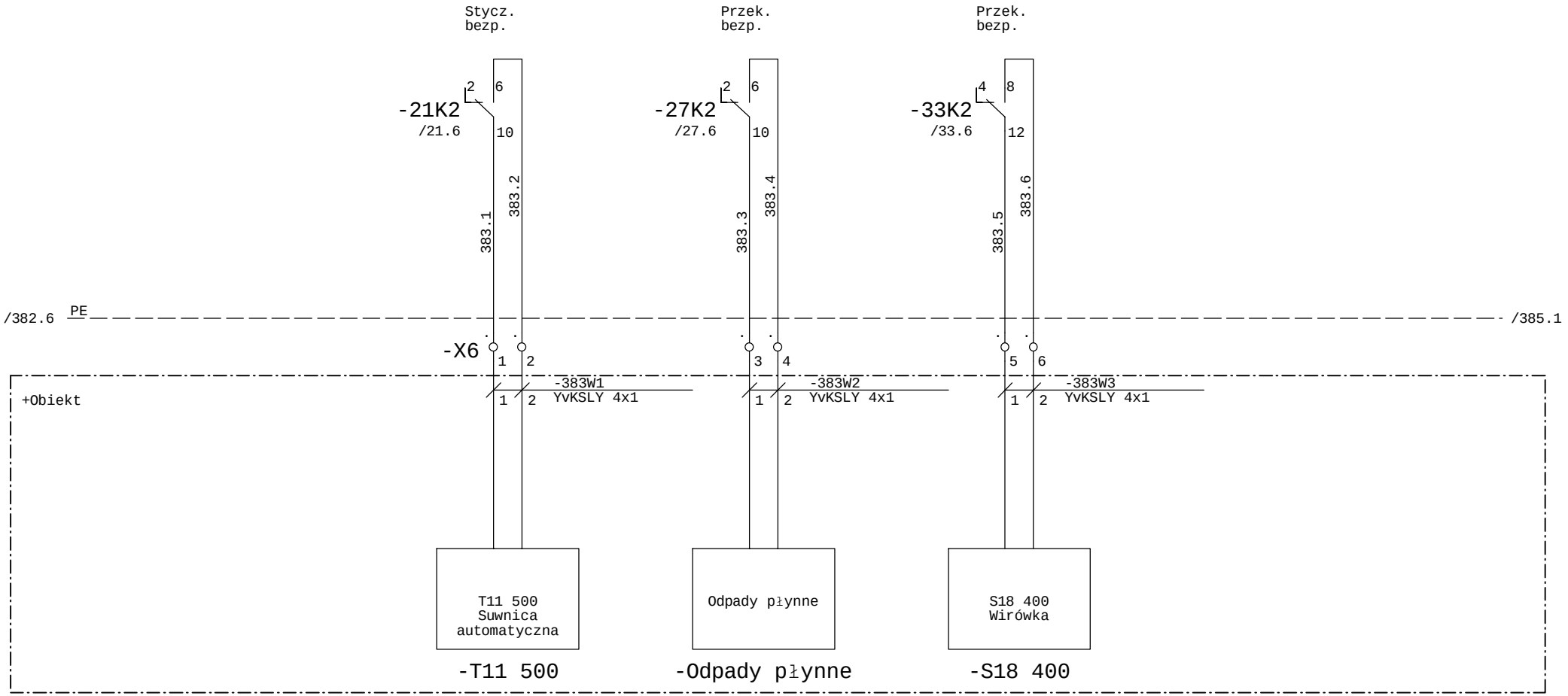

Faza Projektu	Proj. wykonawczy R8	Data 01.2014	Wykonawca	Obiekt	Nazwa rysunku	=SZAFA TGBT +
Numer Projektu	2013/10/GAĆ	Branża AKPiA	VINCI Environnement Polska	Modernizacja Zakładu Gospodarowania Odpadami ZGO Sp. z o.o.	Suw. automatyczna, odpady płynne, wirówka Włączenia bezpieczeństwa	Rysunek 383
Opracował	inż. A. Krysiński		02-342 Warszawa Al. Jerozolimskie 162A	Gać 90, 55-200 Oława	Schemat ideowy	z 411 rys.
Sprawdził	mgr. inż. B. Stachowiak					

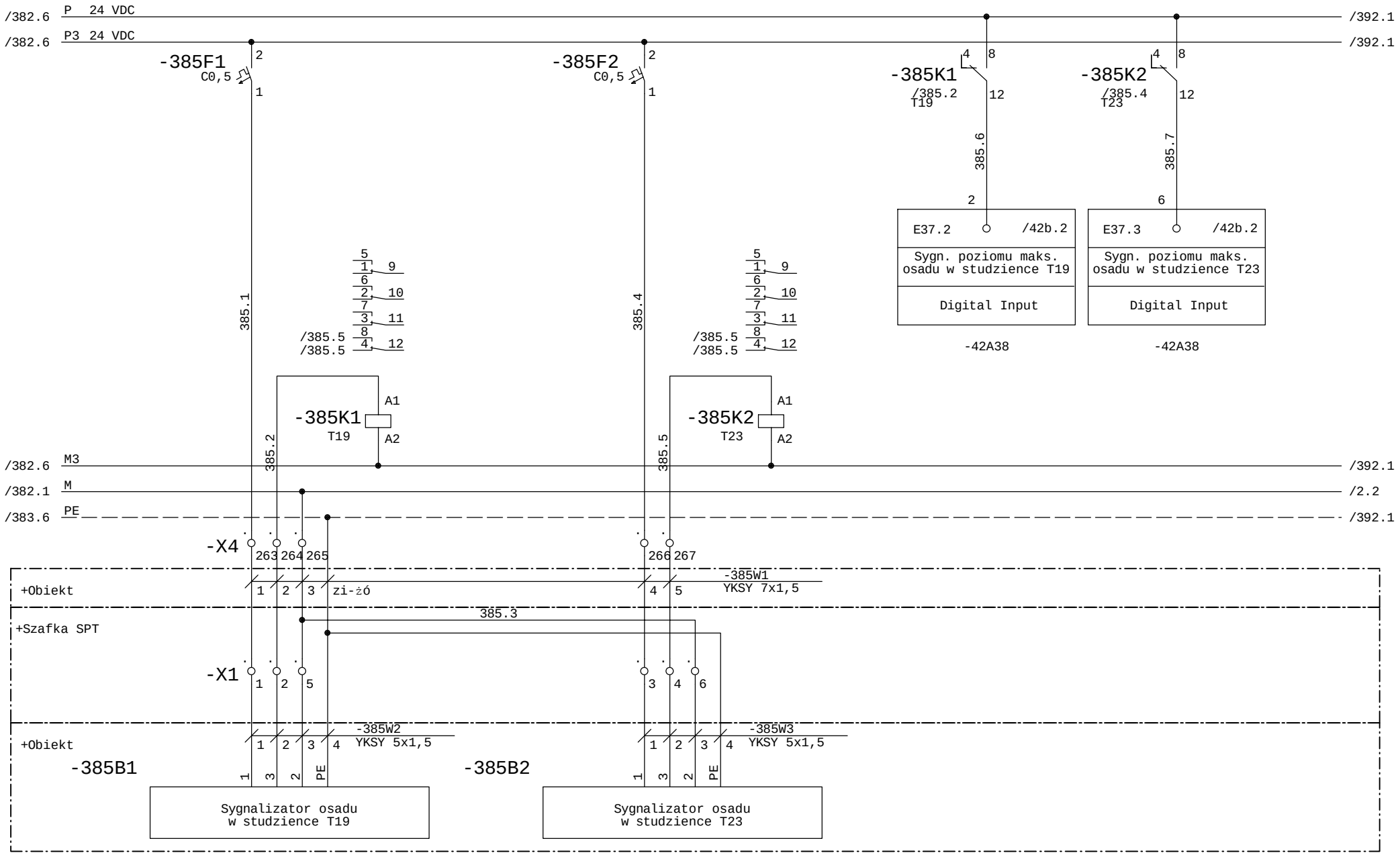

Faza Projektu	Proj. wykonawczy R8	Data 01.2014	Wykonawca	Obiekt	Nazwa rysunku	=SZAFA TGBT +
Numer Projektu	2013/10/GAĆ	Branża AKPiA	VINCI Environnement Polska	Modernizacja Zakładu Gospodarowania Odpadami ZGO Sp. z o.o. Gać 90, 55-200 Oława	Sygn. poziomu maks. osadu w studzienkach T19 i T23	Rysunek 385
Opracował	inż. A. Krysiński		02-342 Warszawa Al. Jerozolimskie 162A		Schemat ideowy	z 411 rys.
Sprawdził	mgr. inż. B. Stachowiak					

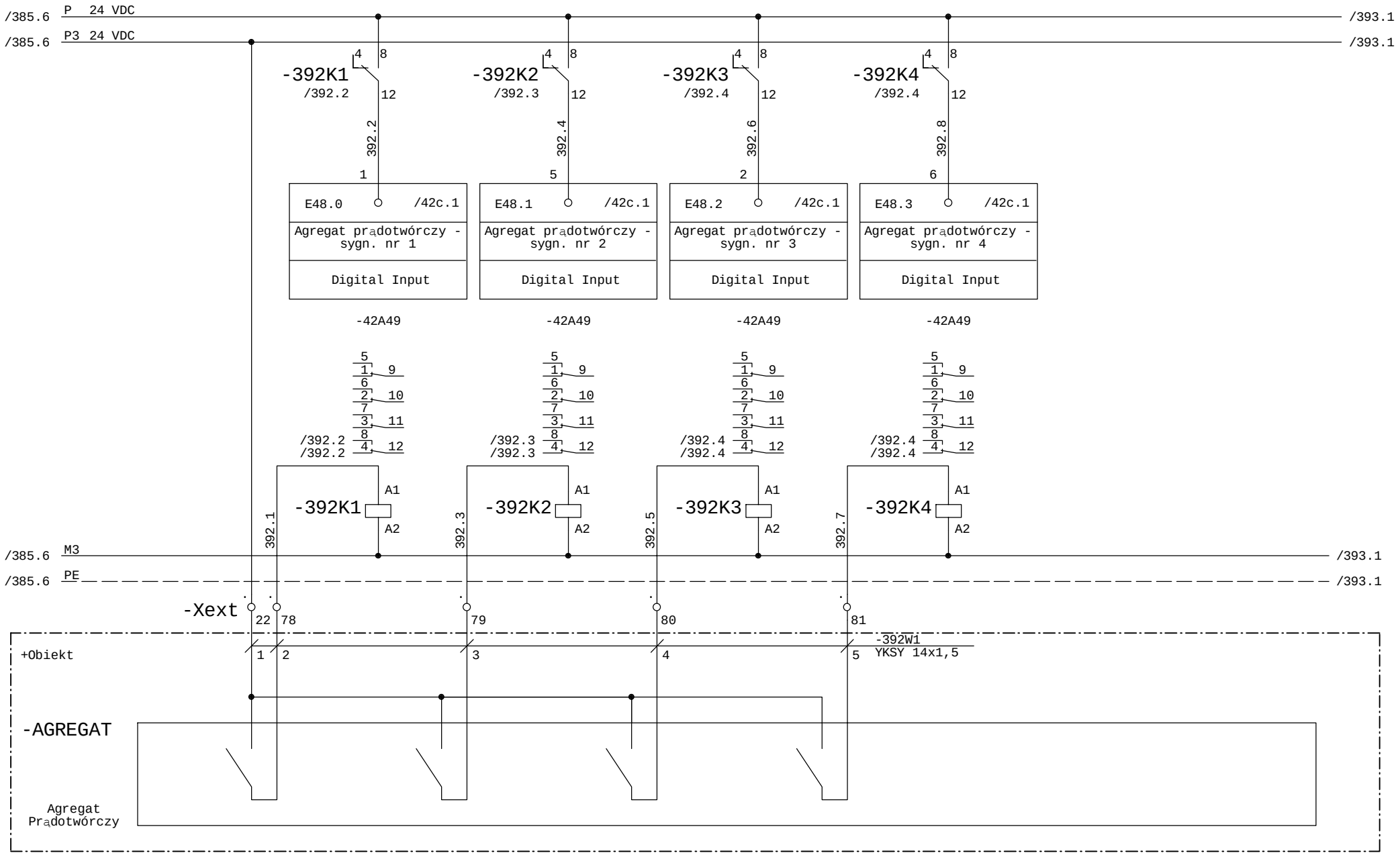

Faza Projektu	Proj. wykonawczy R8	Data 01.2014	Wykonawca	Obiekt	Nazwa rysunku
Numer Projektu	2013/10/GAĆ	Branża AKPiA	VINCI Environnement Polska	Modernizacja Zakładu Gospodarowania Odpadami ZGO Sp. z o.o.	Agregat prądotwórczy Komunikacja twardodrutowa
Opracował	inż. A. Krysiński		02-342 Warszawa Al. Jerozolimskie 162A	Gać 90, 55-200 Oława	Schemat ideowy
Sprawdził	mgr. inż. B. Stachowiak				=SZAFA TGBT +
					Rysunek 392 z 411 rys.

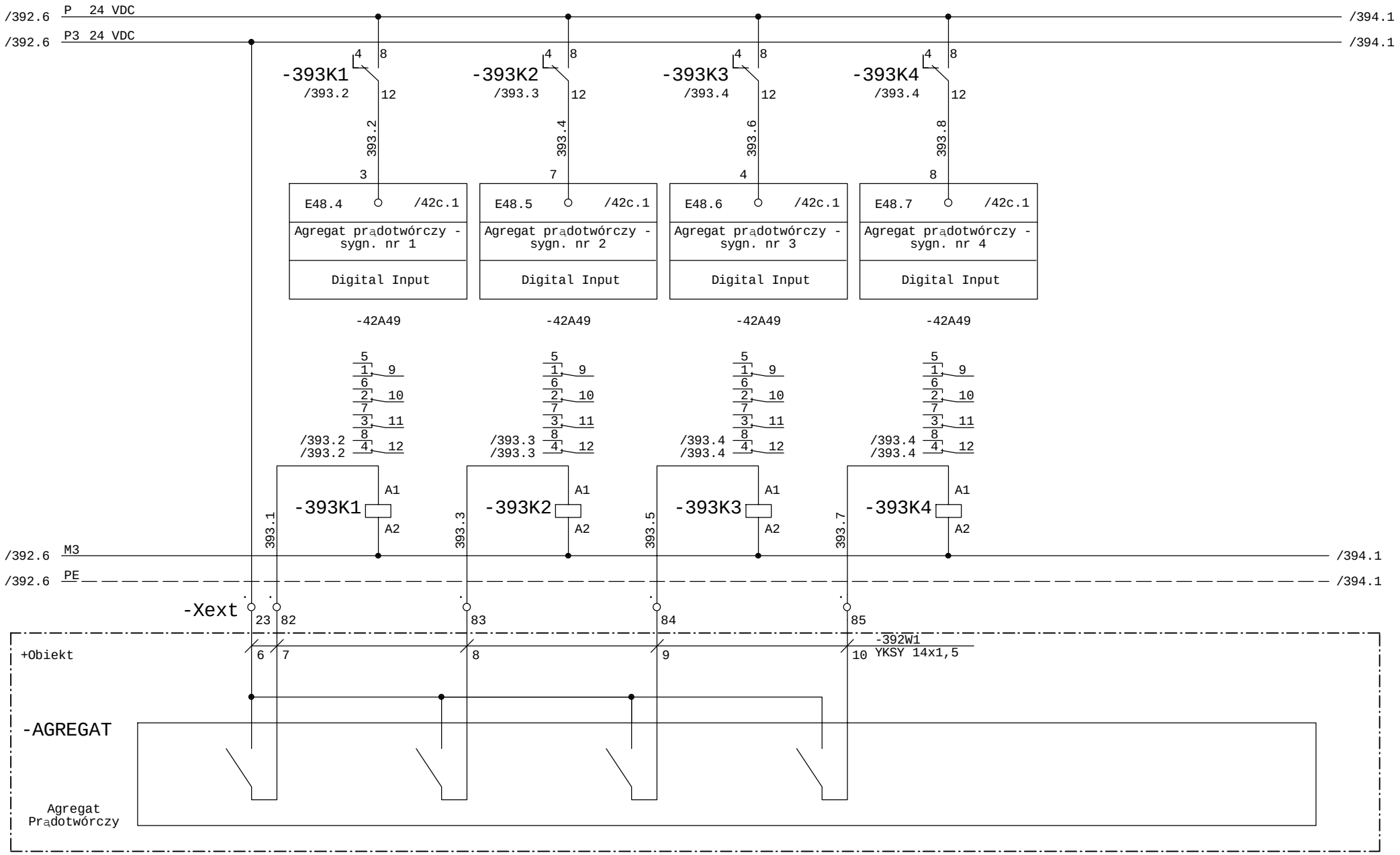

Faza Projektu	Proj. wykonawczy R8	Data 01.2014	Wykonawca	Obiekt	Nazwa rysunku
Numer Projektu	2013/10/GAĆ	Branża AKPiA	VINCI Environnement Polska	Modernizacja Zakładu Gospodarowania Odpadami ZGO Sp. z o.o.	Agregat prądotwórczy Komunikacja twardodrutowa
Opracował	inż. A. Krysiński		02-342 Warszawa Al. Jerozolimskie 162A	Gać 90, 55-200 Oława	Schemat ideowy
Sprawdził	mgr. inż. B. Stachowiak				=SZAFA TGBT +
					Rysunek 393 z 411 rys.

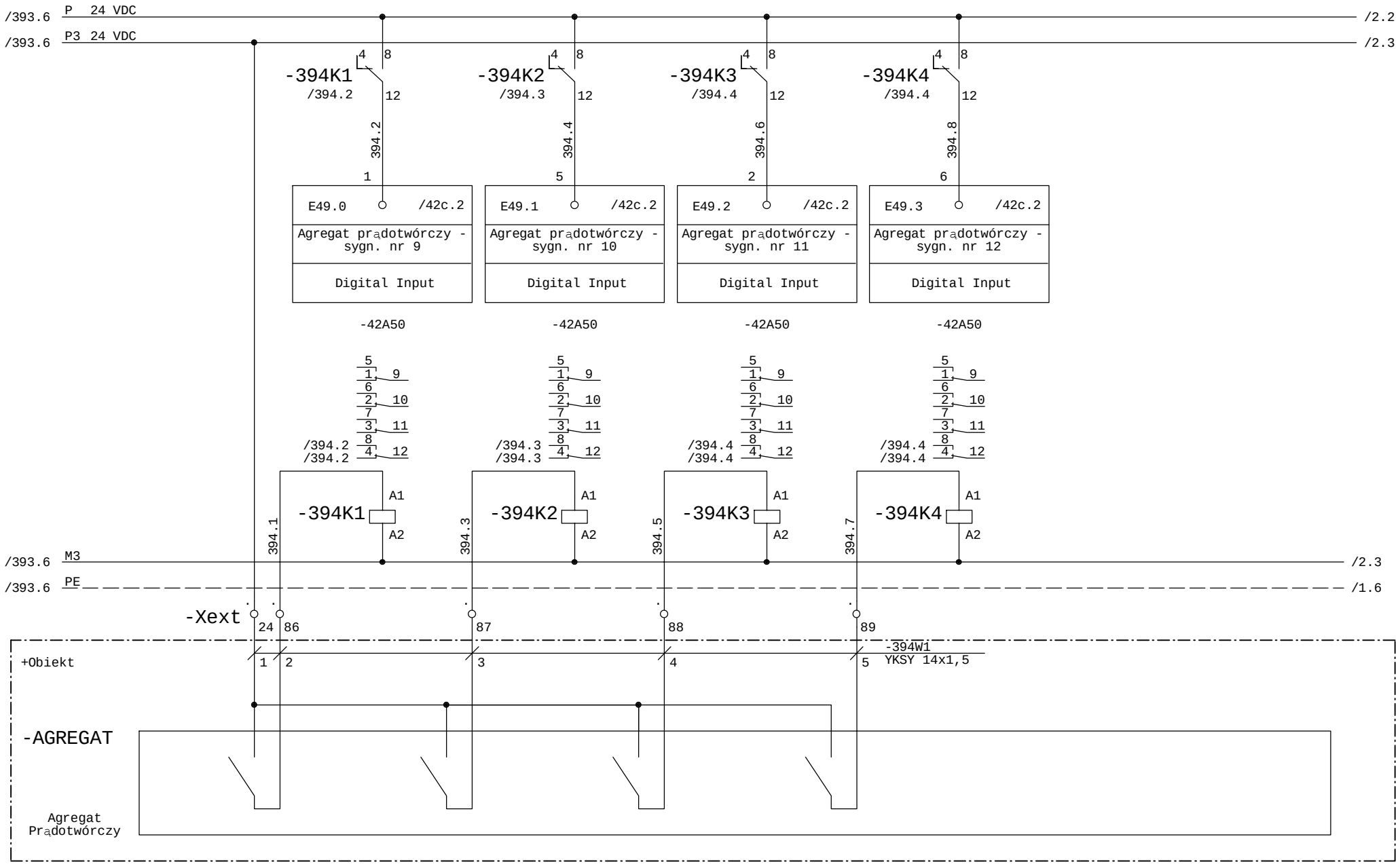

Faza Projektu	Proj. wykonawczy R8	Data 01.2014	Wykonawca	Obiekt	Nazwa rysunku	=SZAFA TGBT +
Numer Projektu	2013/10/GAĆ	Branża AKPiA	VINCI Environnement Polska	Modernizacja Zakładu Gospodarowania Odpadami ZGO Sp. z o.o. Gać 90, 55-200 Oława	Agregat prądotwórczy Komunikacja twardodrutowa	Rysunek 394
Opracował	inż. A. Krysiński		02-342 Warszawa Al. Jerozolimskie 162A		Schemat ideowy	z 411 rys.
Sprawdził	mgr. inż. B. Stachowiak					

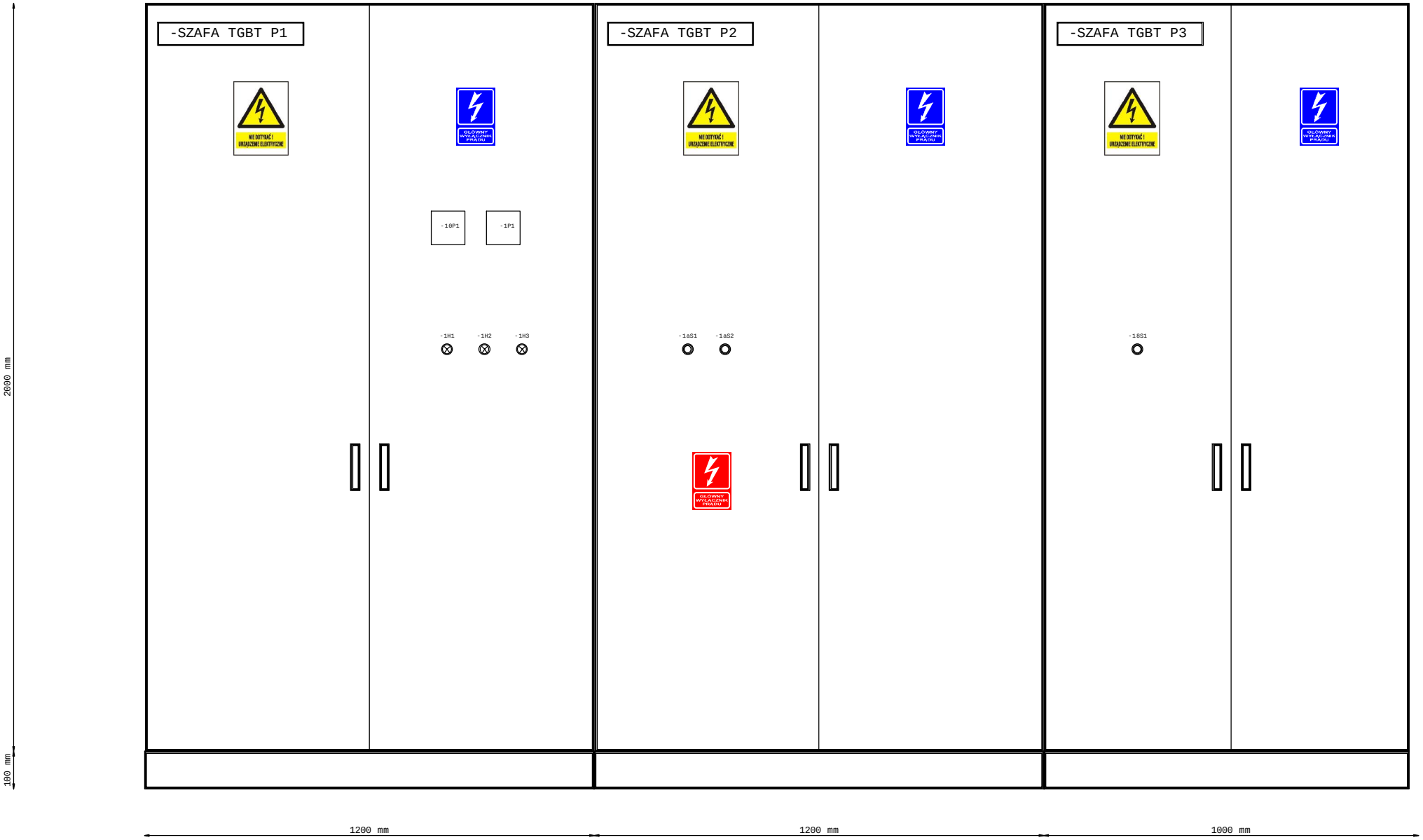

FORMAT A3

Faza Projektu	Proj. wykonawczy R8	Data 01.2014	Wykonawca	Obiekt	Nazwa rysunku	=SZAFA TGBT +
Numer Projektu	2013/10/GAĆ	Branża AKPiA	VINCI Environnement Polska	Modernizacja Zakładu Gospodarowania Odpadami ZGO Sp. z o.o. Gać 90, 55-200 Oława	Szafa TGBT Elewacja - pole P1, P2, P3	Rysunek 401
Opracował	inż. A. Krysiński		02-342 Warszawa Al. Jerozolimskie 162A		Nazwa rysunku	z 411 rys.
Sprawdził	mgr. inż. B. Stachowiak					

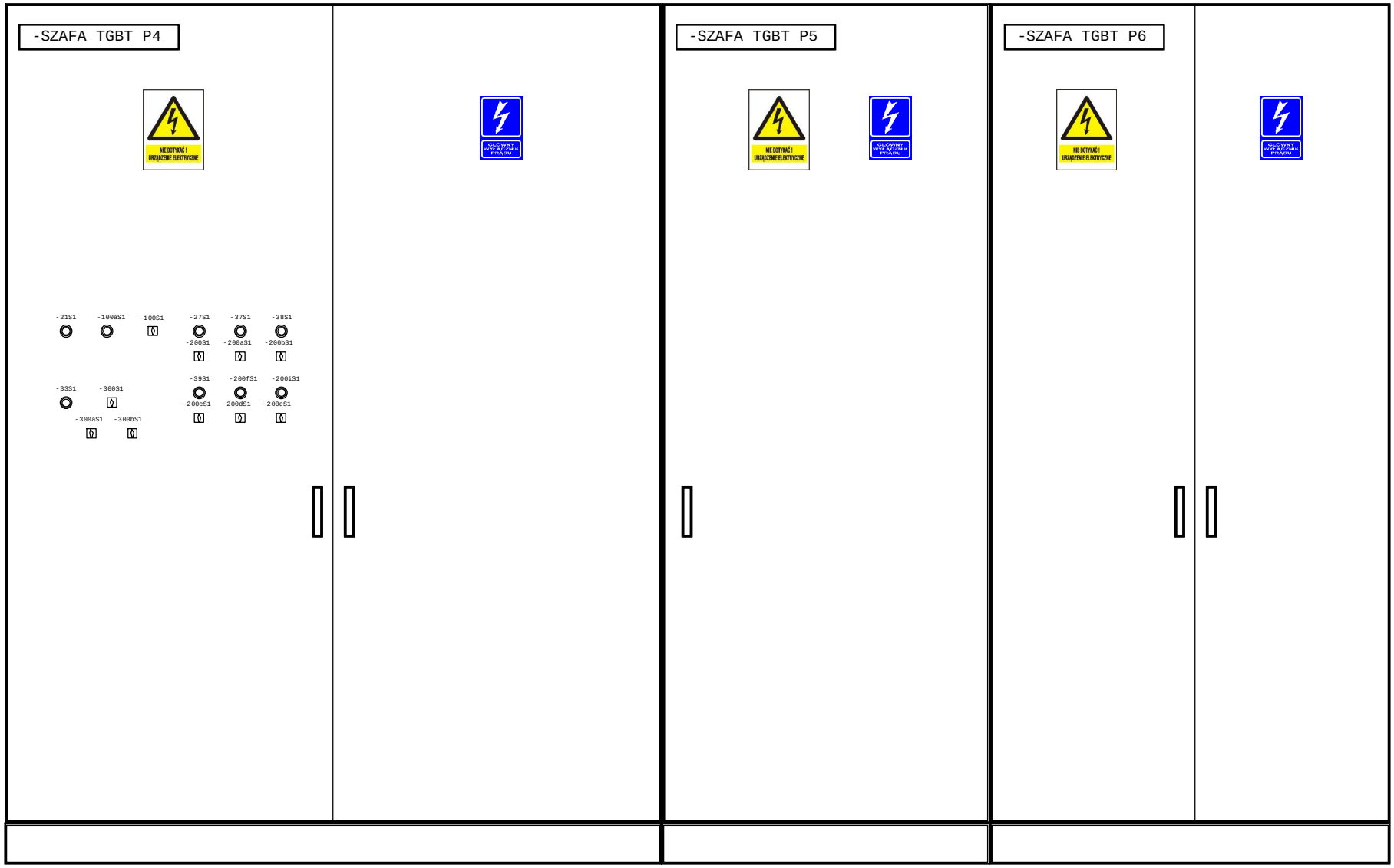

FORMAT A3

Faza Projektu	Proj. wykonawczy R8	Data 01.2014	Wykonawca	Obiekt	Nazwa rysunku	=SZAFA TGBT +
Numer Projektu	2013/10/GAĆ	Branża AKPiA	VINCI Environnement Polska	Modernizacja Zakładu Gospodarowania Odpadami ZGO Sp. z o.o. Gać 90, 55-200 Oława	Szafa TGBT Elewacja - pole P4, P5, P6	Rysunek 402
Opracował	inż. A. Krysiński		02-342 Warszawa Al. Jerozolimskie 162A		Nazwa rysunku	z 411 rys.
Sprawdził	mgr. inż. B. Stachowiak					

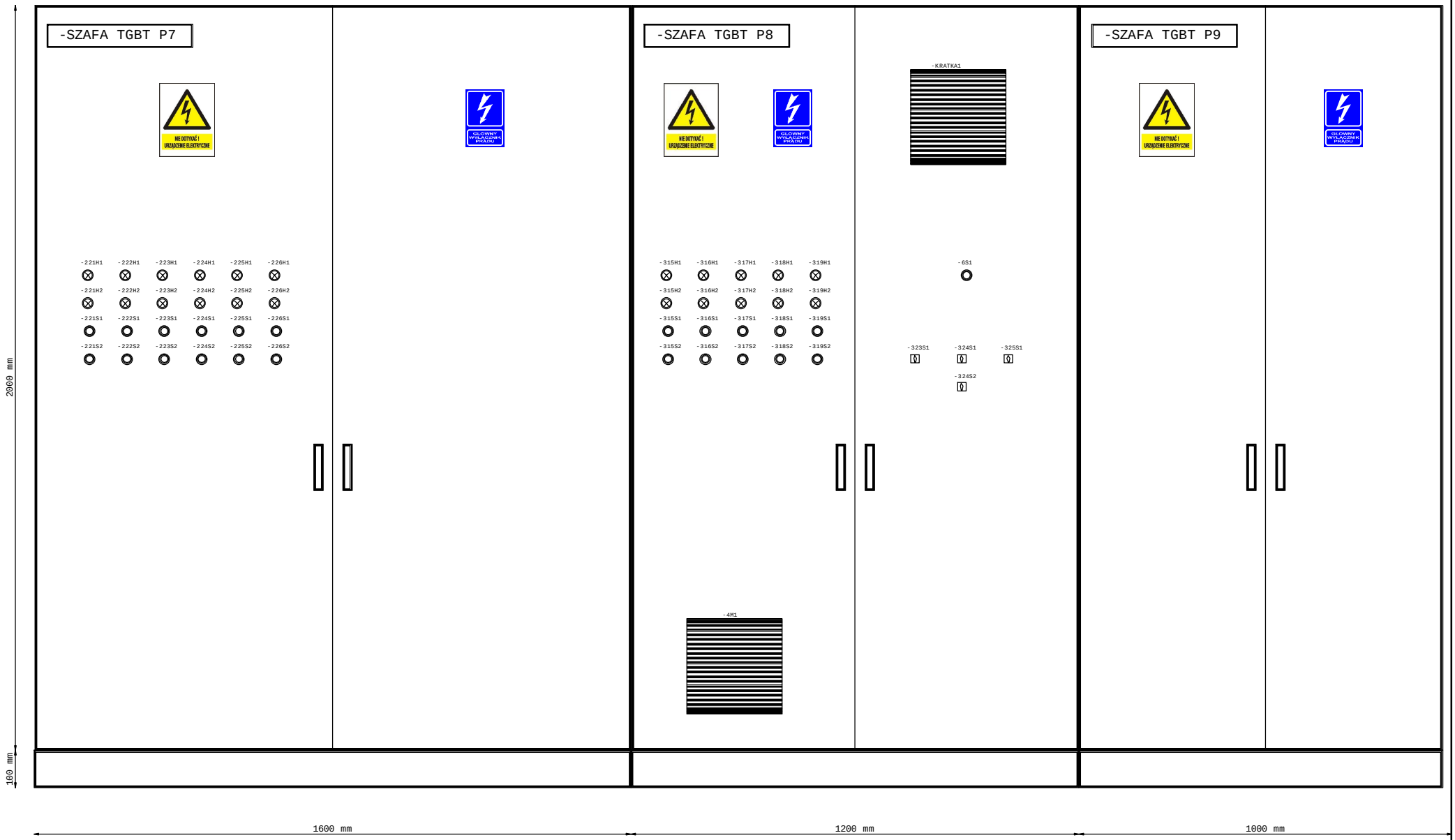

FORMAT A3

Faza Projektu	Proj. wykonawczy R8	Data 01.2014	Wykonawca	Obiekt	Nazwa rysunku
Numer Projektu	2013/10/GAĆ	Branża AKPiA	VINCI Environnement Polska	Modernizacja Zakładu Gospodarowania Odpadami ZGO Sp. z o.o. Gać 90, 55-200 Oława	Szafa TGBT Elewacja - pole P7, P8 Nazwa rysunku
Opracował	inż. A. Krysiński		02-342 Warszawa Al. Jerozolimskie 162A		=SZAFA TGBT +
Sprawdził	mgr. inż. B. Stachowiak				Rysunek 403 z 411 rys.

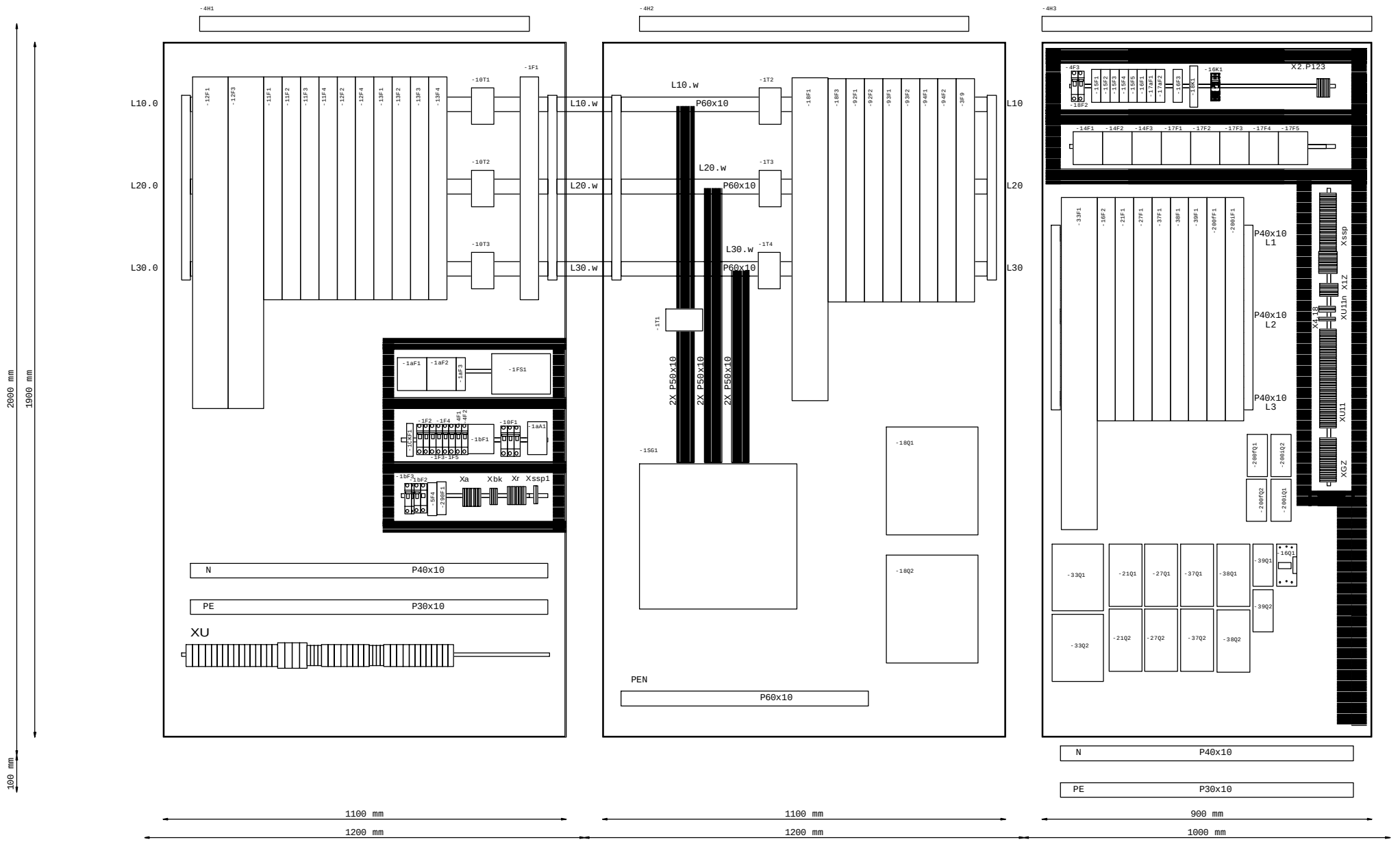

FORMAT A3

Faza Projektu	Proj. wykonawczy R8	Data 01.2014	Wykonawca	Obiekt	Nazwa rysunku
Numer Projektu	2013/10/GAĆ	Branża AKPiA	VINCI Environnement Polska	Modernizacja Zakładu Gospodarowania Odpadami ZGO Sp. z o.o. Gać 90, 55-200 Oława	Szafa TGBT Rozmieszczenie aparatów - pole P1, P2, P3
Opracował	inż. A. Krysiński		02-342 Warszawa Al. Jerozolimskie 162A		Nazwa rysunku
Sprawdził	mgr. inż. B. Stachowiak				=SZAFA TGBT +
					Rysunek 404 z 411 rys.

1	2	3	4	5	6

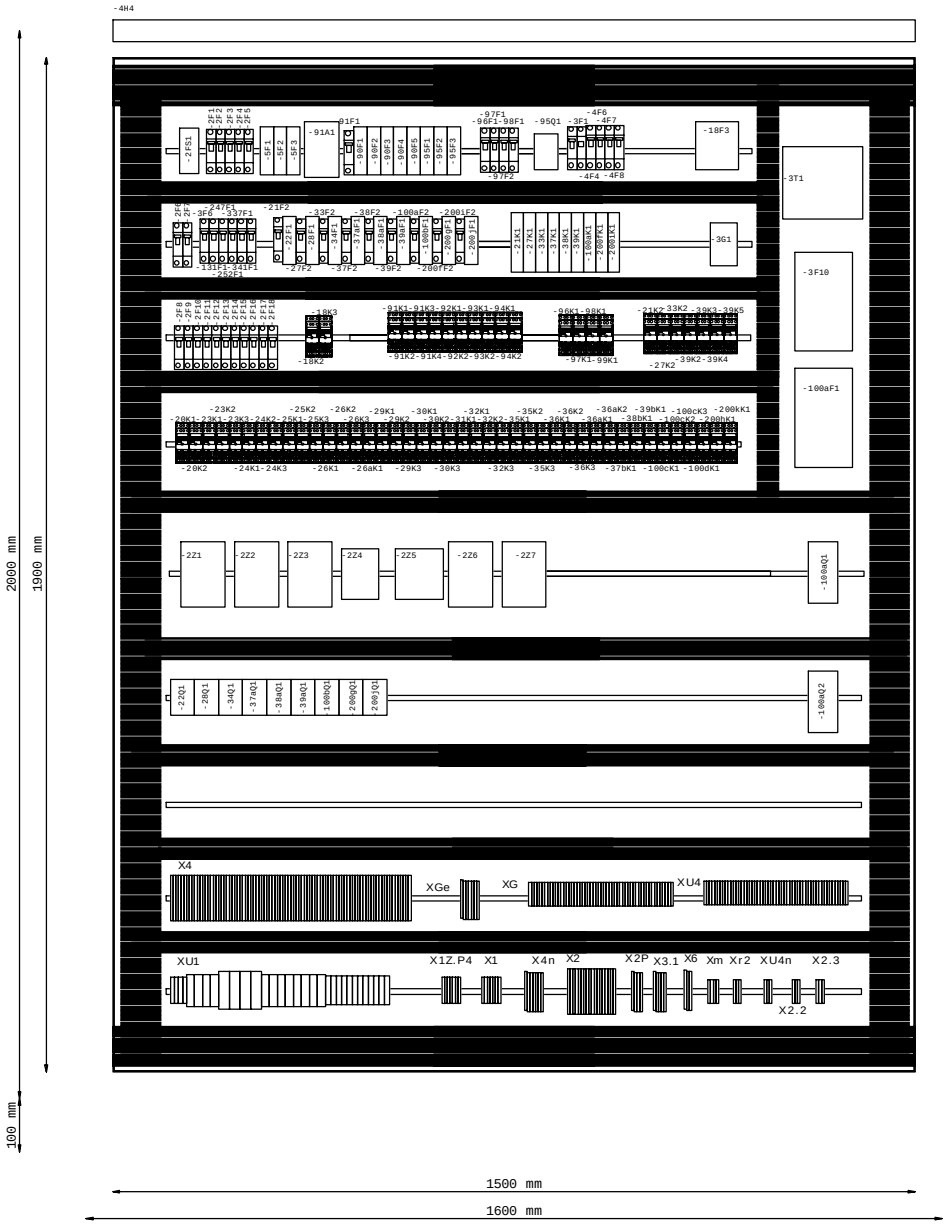

FORMAT A3

Faza Projektu	Proj. wykonawczy R8	Data 01.2014	Wykonawca	Obiekt	Nazwa rysunku
Numer Projektu	2013/10/GAĆ	Branża AKPiA	VINCI Environnement Polska	Modernizacja Zakładu Gospodarowania Odpadami ZGO Sp. z o.o. Gać 90, 55-200 Oława	Szafa TGBT Rozmieszczenie aparatów - pole P4
Opracował	inż. A. Krysiński		02-342 Warszawa Al. Jerozolimskie 162A		Nazwa rysunku
Sprawdził	mgr. inż. B. Stachowiak				

=SZAFA TGBT
+

Rysunek 405
z 411 rys.

1	2	3	4	5	6

Konfiguracja modułów ET-200
wg rys. 40, 40a, 40b
niniejszej dokumentacji
Szafy TGBT

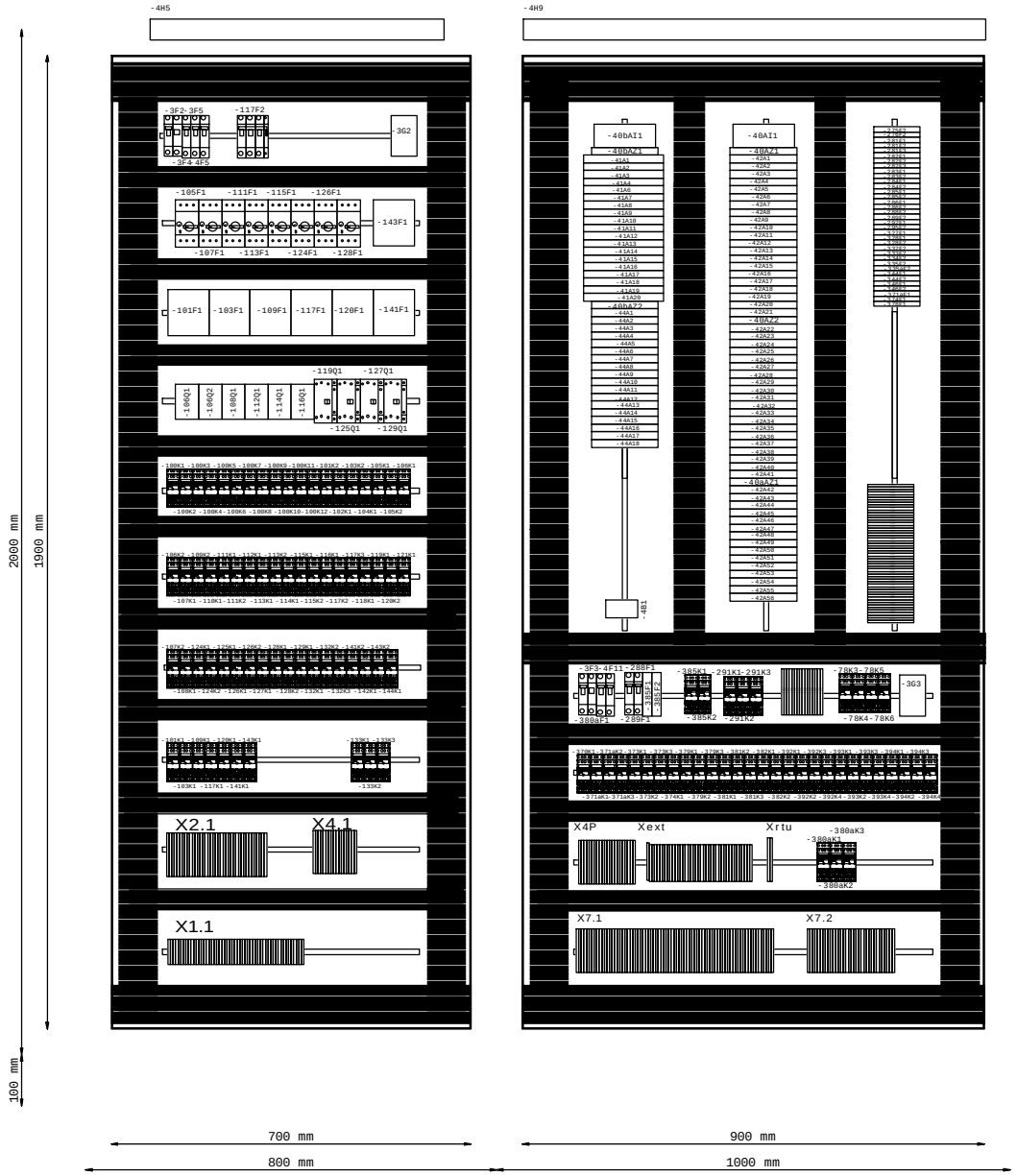

2000 mm
1900 mm
100 mm
700 mm
800 mm
900 mm
1000 mm

FORMAT A3

Faza Projektu	Proj. wykonawczy R8	Data 01.2014	Wykonawca	Obiekt	Nazwa rysunku
Numer Projektu	2013/10/GAĆ	Branża AKPiA	VINCI Environnement Polska	Modernizacja Zakładu Gospodarowania Odpadami ZGO Sp. z o.o. Gać 90, 55-200 Oława	Szafa TGBT Rozmieszczenie aparatów - pole P5, P6 Nazwa rysunku
Opracował	inż. A. Krysiński		02-342 Warszawa Al. Jerozolimskie 162A		=SZAFA TGBT +
Sprawdził	mgr. inż. B. Stachowiak				Rysunek 406 z 411 rys.

1	2	3	4	5	6

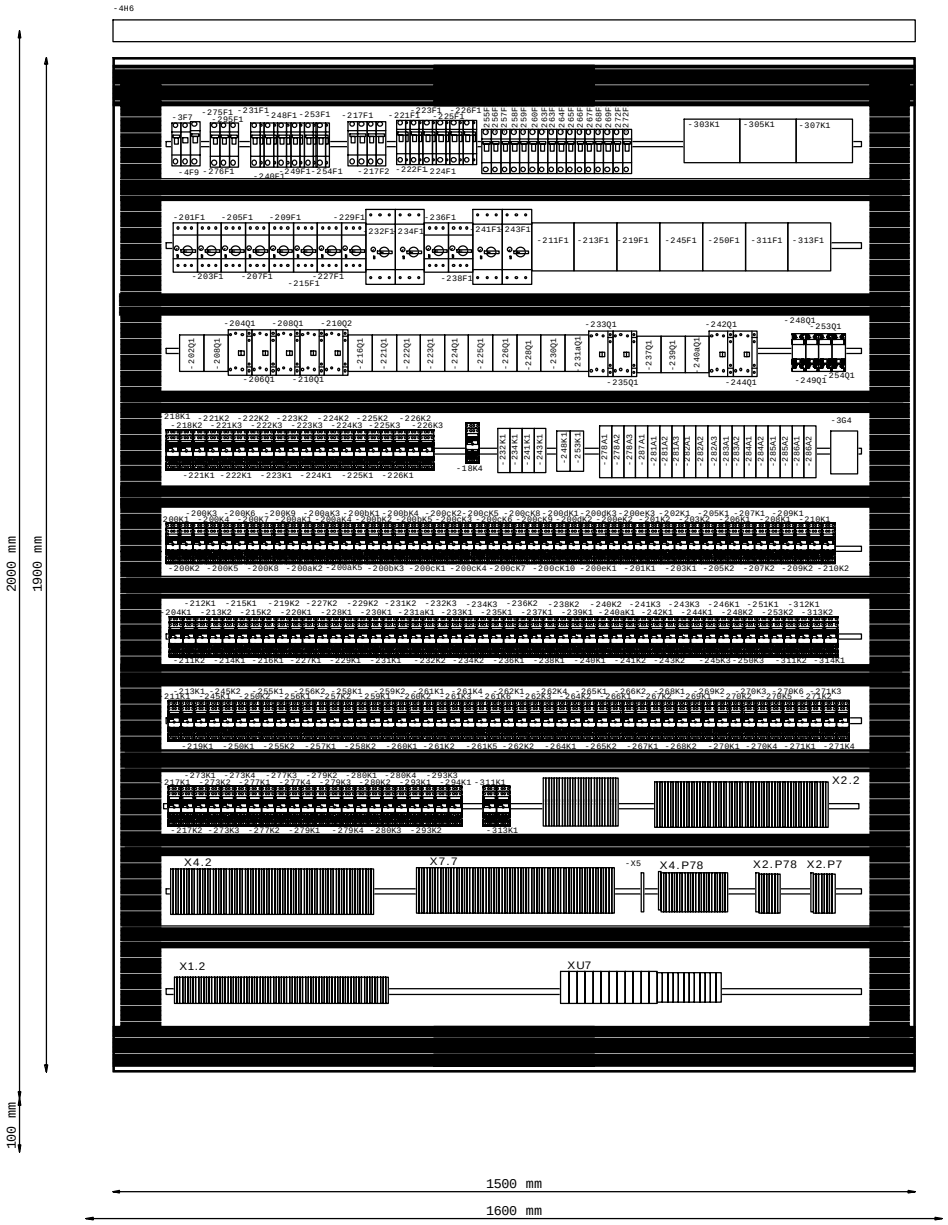

FORMAT A3

Faza Projektu	Proj. wykonawczy R8	Data 01.2014	Wykonawca	Obiekt	Nazwa rysunku
Numer Projektu	2013/10/GAĆ	Branża AKPiA	VINCI Environnement Polska	Modernizacja Zakładu Gospodarowania Odpadami ZGO Sp. z o.o. Gać 90, 55-200 Oława	Szafa TGBT Rozmieszczenie aparatów - pole P7
Opracował	inż. A. Krysiński		02-342 Warszawa Al. Jerozolimskie 162A		Nazwa rysunku
Sprawdził	mgr. inż. B. Stachowiak				

=SZAFA TGBT
+

Rysunek 407
z 411 rys.

1	2	3	4	5	6

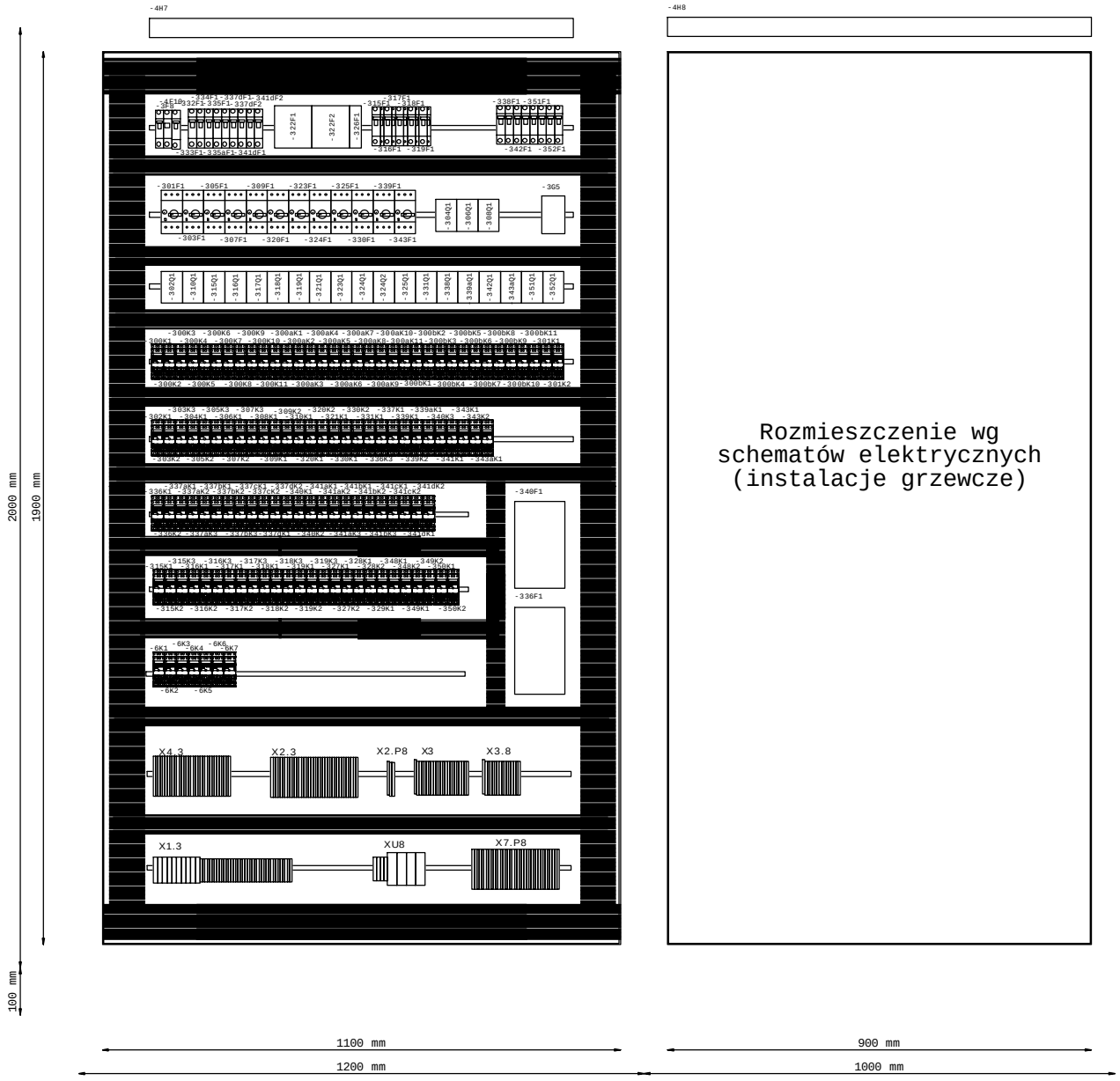

FORMAT A3

Faza Projektu	Proj. wykonawczy R8	Data 01.2014	Wykonawca	Obiekt	Nazwa rysunku
Numer Projektu	2013/10/GAĆ	Branża AKPiA	VINCI Environnement Polska	Modernizacja Zakładu Gospodarowania Odpadami ZGO Sp. z o.o. Gać 90, 55-200 Oława	Szafa TGBT Rozmieszczenie aparatów - pole P8, P9
Opracował	inż. A. Krysiński		02-342 Warszawa Al. Jerozolimskie 162A		Nazwa rysunku
Sprawdził	mgr. inż. B. Stachowiak				

=SZAFA TGBT
+

Rysunek 408
z 411 rys.

1	2	3	4	5	6

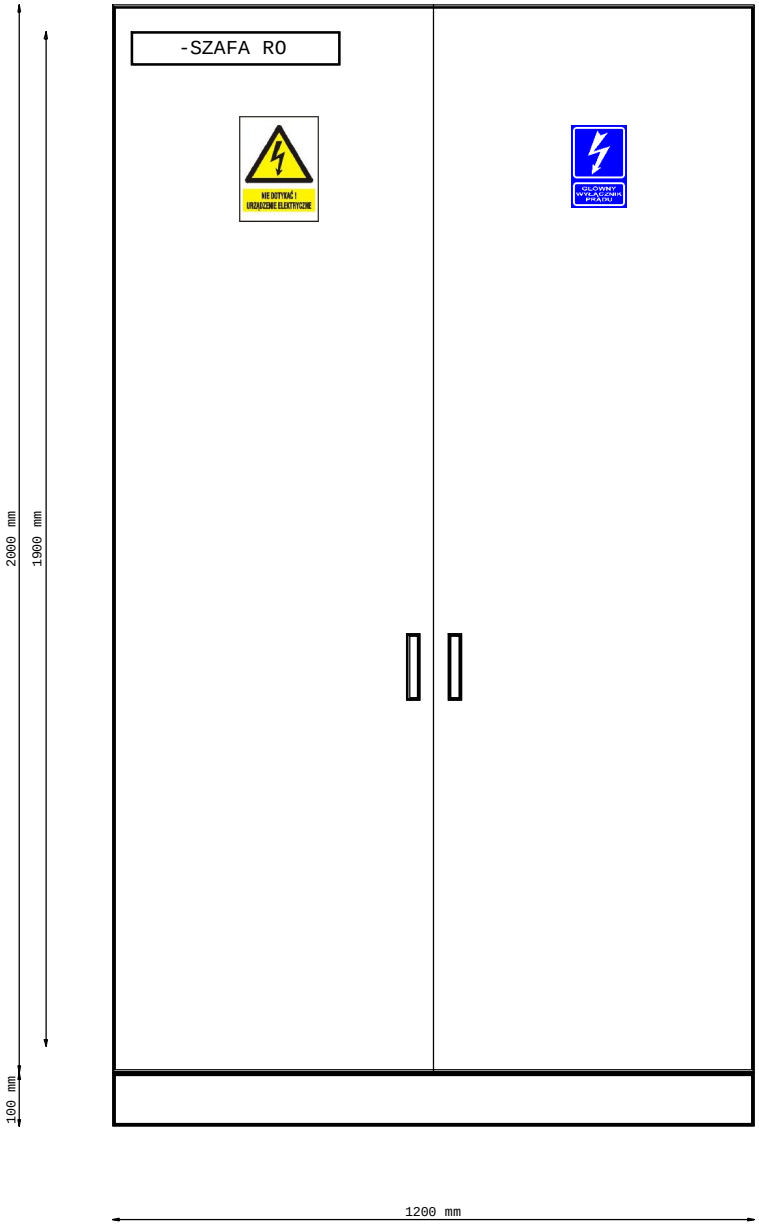

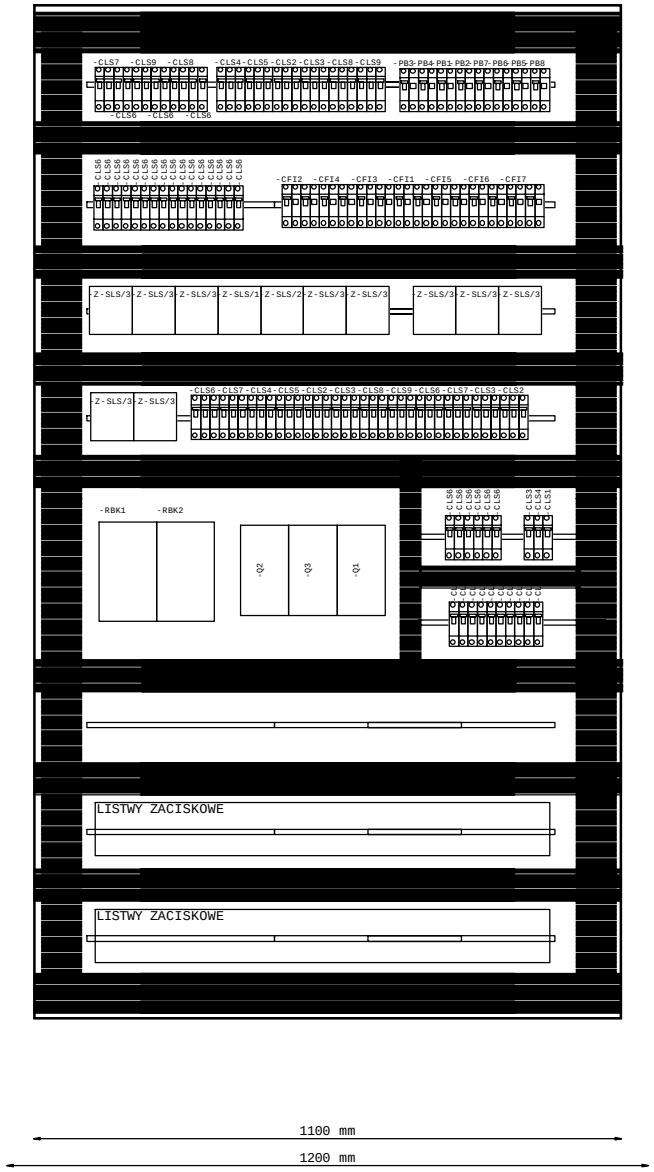

FORMAT A3

Faza Projektu	Proj. wykonawczy R8	Data 01.2014	Wykonawca	Obiekt	Nazwa rysunku
Numer Projektu	2013/10/GAĆ	Branża AKPiA	VINCI Environnement Polska	Modernizacja Zakładu Gospodarowania Odpadami ZGO Sp. z o.o. Gać 90, 55-200 Oława	Szafa RO Elewacja i rozmieszczenie aparatów
Opracował	inż. A. Krysiński		02-342 Warszawa Al. Jerozolimskie 162A		Nazwa rysunku
Sprawdził	mgr. inż. B. Stachowiak				

=SZAFA TGBT
+

Rysunek 410
z 411 rys.

1	2	3	4	5	6

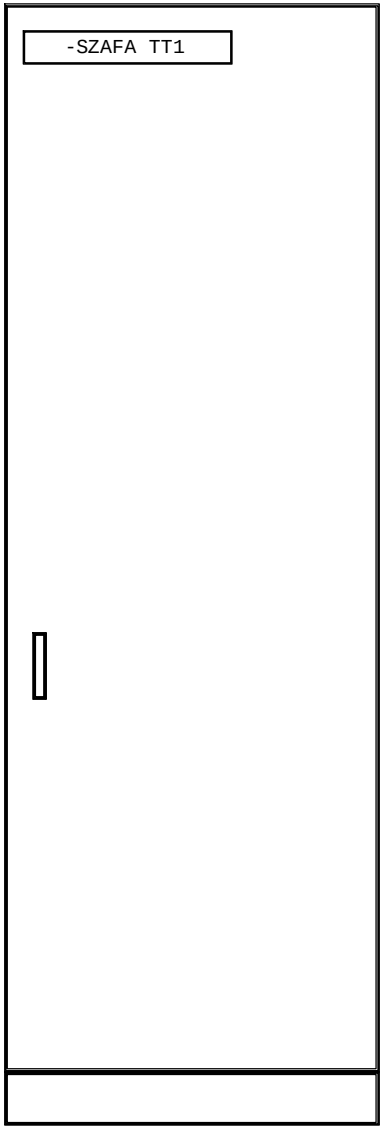

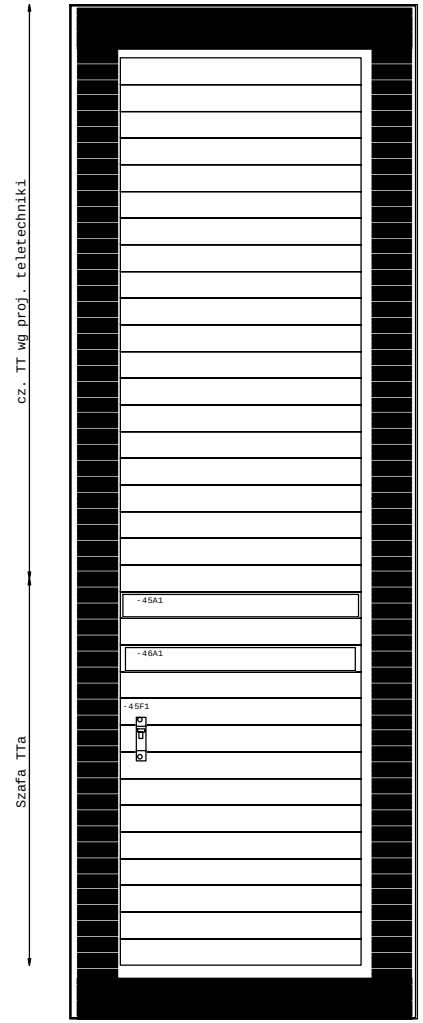

Szafa stojąca
typu RACK

Prod. i typ
wg proj. teletechniki

FORMAT A3

Faza Projektu	Proj. wykonawczy R8	Data 01.2014	Wykonawca	Obiekt	Nazwa rysunku	=SZAFA TGBT +
Numer Projektu	2013/10/GAĆ	Branża AKPiA	VINCI Environnement Polska	Modernizacja Zakładu Gospodarowania Odpadami ZGO Sp. z o.o. Gać 90, 55-200 Oława	Szafa TT Elewacja i rozmieszczenie aparatów	Rysunek 411
Opracował	inż. A. Krysiński		02-342 Warszawa Al. Jerozolimskie 162A		Nazwa rysunku	z 411 rys.
Sprawdził	mgr. inż. B. Stachowiak					

Typ zacisku	Arkusz	Listwa			Cel zewnętrzny
			=SZAFA TGBT-385W2 YKSY 5x1,5		
			=SZAFA TGBT-385W3 YKSY 5x1,5		
			=SZAFA TGBT-1bW1 BIT 1000 5x4		
			=SZAFA TGBT-1bW2 BIT1000 3x6		
		=SZAFA TGBT+Obiekt-X			
Zacisk CBD.10	=SZAFA TGBT /100a.1	21		1	=SZAFA TGBT-128F1
Zacisk CBD.10	=SZAFA TGBT /100a.2	22		3	=SZAFA TGBT-128F1
Zacisk CBD.10	=SZAFA TGBT /100a.2	23		5	=SZAFA TGBT-128F1
Zacisk CBD.10	=SZAFA TGBT /100a.2	24		A2	=SZAFA TGBT-100K1
		=SZAFA TGBT+Szafka S			
Zacisk CBD.2	=SZAFA TGBT /385.2	1	1	1	-385B1
Zacisk CBD.2	=SZAFA TGBT /385.2	2	2	3	-385B1
Zacisk CBD.2	=SZAFA TGBT /385.3	3	1	1	-385B2
Zacisk CBD.2	=SZAFA TGBT /385.3	4	2	3	-385B2
Zacisk CBD.2	=SZAFA TGBT /385.2	5	3	2	-385B1
Zacisk CBD.2	=SZAFA TGBT /385.3	6 385.3	3	2	-385B2
		=SZAFA TGBT-1XU			
Zacisk CBD.4	=SZAFA TGBT /1b.1	1 1b.5	1	L1	-1UPS1
Zacisk CBD.4	=SZAFA TGBT /1b.2	2 1b.6	2	L2	-1UPS1
Zacisk CBD.4	=SZAFA TGBT /1b.2	3 1b.7	3	L3	-1UPS1
Zacisk CBD.4	=SZAFA TGBT /1b.2	4 N	4	N	-1UPS1
Zacisk CBD.4	=SZAFA TGBT /1b.2	6 1b.8	1	L1	-1UPS1
Zacisk CBD.4	=SZAFA TGBT /1b.2	7 Nu	2	N	-1UPS1

Faza Projektu	Proj. wykonawczy R8	Data 01.2014	Wykonawca	Obiekt	Nazwa rysunku
Numer Projektu	2013/10/GAĆ	Branża AKPiA	VINCI Environnement Polska	Modernizacja Zakładu Gospodarowania Odpadami ZGO Sp. z o.o.	Lista zacisków
Opracował	inż. A. Krysiński		02-342 Warszawa Al. Jerozolimskie 162A	Gać 90, 55-200 Oława	=SZAFA TGBT +
Sprawdził	mgr. inż. B. Stachowiak				Nr rys. 1 z 135 rys.

C:\WSCAD55\PROJEKTY\GAĆ - Municipal Waste Mgmt. P

Typ zacisku	Arkusz	Listwa			Cel zewnętrzny
				=SZAFA TGBT-101W1 BIT1000 4x2,	
				=SZAFA TGBT-103W1 BIT1000 4x2,	
				=SZAFA TGBT-105W1 BIT1000 4x1,	
				=SZAFA TGBT-107W1 BIT1000 4x1,	
				=SZAFA TGBT-109W1 BIT1000 4x2,	
Zacisk CBD.4	=SZAFA TGBT /1.5	=SZAFA TGBT-X1	1	N	
Zacisk CBD.4	=SZAFA TGBT /1.5		2		
Zacisk CBD.4	=SZAFA TGBT /1.5		3		
Zacisk CBD.4	=SZAFA TGBT /1.5		4		
Zacisk CBD.4	=SZAFA TGBT /1.6		5		
Zacisk CBD.4	=SZAFA TGBT /1.6		6		
Zacisk CBD.4	=SZAFA TGBT /1.6		7		
Zacisk CBD.4	=SZAFA TGBT /101.1	=SZAFA TGBT-X1.1	1	101.1	1 → L1 =SZAFA TGBT+Obiekt-101E1
Zacisk CBD.4	=SZAFA TGBT /101.1		2	101.2	2 → L2 =SZAFA TGBT+Obiekt-101E1
Zacisk CBD.4	=SZAFA TGBT /101.2		3	101.3	3 → L3 =SZAFA TGBT+Obiekt-101E1
Zacisk CBD.4	=SZAFA TGBT /103.1		4	103.1	1 → L1 =SZAFA TGBT+Obiekt-103E1
Zacisk CBD.4	=SZAFA TGBT /103.1		5	103.2	2 → L2 =SZAFA TGBT+Obiekt-103E1
Zacisk CBD.4	=SZAFA TGBT /103.2		6	103.3	3 → L3 =SZAFA TGBT+Obiekt-103E1
Zacisk CBD.4	=SZAFA TGBT /105.1		7	105.1	1 → 1 =SZAFA TGBT+Obiekt-105S1
Zacisk CBD.4	=SZAFA TGBT /105.1		8	105.2	2 → 3 =SZAFA TGBT+Obiekt-105S1
Zacisk CBD.4	=SZAFA TGBT /105.2		9	105.4	3 → 5 =SZAFA TGBT+Obiekt-105S1
Zacisk CBD.4	=SZAFA TGBT /107.1		10	107.2	1 → 1 =SZAFA TGBT+Obiekt-107S1
Zacisk CBD.4	=SZAFA TGBT /107.1		11	107.4	2 → 3 =SZAFA TGBT+Obiekt-107S1
Zacisk CBD.4	=SZAFA TGBT /107.2		12	107.6	3 → 5 =SZAFA TGBT+Obiekt-107S1
Zacisk CBD.4	=SZAFA TGBT /109.1		13	109.1	1 → L1 =SZAFA TGBT+Obiekt-109E1
Zacisk CBD.4	=SZAFA TGBT /109.1		14	109.2	2 → L2 =SZAFA TGBT+Obiekt-109E1
Zacisk CBD.4	=SZAFA TGBT /109.2		15	109.3	3 → L3 =SZAFA TGBT+Obiekt-109E1

Faza Projektu	Proj. wykonawczy R8	Data 01.2014	Wykonawca	Obiekt	Nazwa rysunku
Numer Projektu	2013/10/GAĆ	Branża AKPiA	VINCI Environnement Polska	Modernizacja Zakładu Gospodarowania Odpadami ZGO Sp. z o.o.	Lista zacisków
Opracował	inż. A. Krysiński		02-342 Warszawa Al. Jerozolimskie 162A	Gać 90, 55-200 Oława	=SZAFA TGBT +
Sprawdził	mgr. inż. B. Stachowiak				Nr rys. 2 z 135 rys.

C:\WSCAD55\PROJEKTY\GAĆ - Municipal Waste Mgmt. P

Typ zacisku	Arkusz	Listwa			Cel zewnętrzny
		=SZAFA TGBT-X1.1			
Zacisk CBD.4	=SZAFA TGBT /111.1	16	111.2	=SZAFA TGBT-111W1 BIT1000 4x1, 1 → 1	=SZAFA TGBT+Obiekt-111S1
Zacisk CBD.4	=SZAFA TGBT /111.1	17	111.4	=SZAFA TGBT-113W1 BIT1000 4x1, 2 → 3	=SZAFA TGBT+Obiekt-111S1
Zacisk CBD.4	=SZAFA TGBT /111.2	18	111.6	=SZAFA TGBT-115W1 BIT1000 4x1, 3 → 5	=SZAFA TGBT+Obiekt-111S1
Zacisk CBD.4	=SZAFA TGBT /113.1	19	113.2	=SZAFA TGBT-117W1 BIT1000 4x2, 1 → 1	=SZAFA TGBT+Obiekt-113S1
Zacisk CBD.4	=SZAFA TGBT /113.1	20	113.4	=SZAFA TGBT-117W3 BIT1000 4x1, 2 → 3	=SZAFA TGBT+Obiekt-113S1
Zacisk CBD.4	=SZAFA TGBT /113.2	21	113.6	=SZAFA TGBT-120W1 BIT1000 4x1, 3 → 5	=SZAFA TGBT+Obiekt-113S1
Zacisk CBD.4	=SZAFA TGBT /115.1	22	115.2	=SZAFA TGBT-124W1 BIT1000 4x1, 1 → 1	=SZAFA TGBT+Obiekt-115S1
Zacisk CBD.4	=SZAFA TGBT /115.1	23	115.4	=SZAFA TGBT-126W1 BIT1000 4x1, 2 → 3	=SZAFA TGBT+Obiekt-115S1
Zacisk CBD.4	=SZAFA TGBT /115.2	24	115.6	=SZAFA TGBT-128W1 BIT1000 4x1, 3 → 5	=SZAFA TGBT+Obiekt-115S1
Zacisk CBD.4	=SZAFA TGBT /117.1	25	117.1	1 → L1	=SZAFA TGBT+Obiekt-117E1
Zacisk CBD.4	=SZAFA TGBT /117.1	26	117.2	2 → L2	=SZAFA TGBT+Obiekt-117E1
Zacisk CBD.4	=SZAFA TGBT /117.2	27	117.3	3 → L3	=SZAFA TGBT+Obiekt-117E1
Zacisk CBD.4	=SZAFA TGBT /117.4	28	117.9	1 → 7	=SZAFA TGBT+Obiekt-117S1
Zacisk CBD.4	=SZAFA TGBT /117.5	29	117.11	2 → 9	=SZAFA TGBT+Obiekt-117S1
Zacisk CBD.4	=SZAFA TGBT /117.5	30	117.13		
Zacisk CBD.4	=SZAFA TGBT /120.1	31	120.1	1 → L1	=SZAFA TGBT+Obiekt-120E1
Zacisk CBD.4	=SZAFA TGBT /120.1	32	120.2	2 → L2	=SZAFA TGBT+Obiekt-120E1
Zacisk CBD.4	=SZAFA TGBT /120.2	33	120.3	3 → L3	=SZAFA TGBT+Obiekt-120E1
Zacisk CBD.4	=SZAFA TGBT /124.1	34	124.2	1 → 1	=SZAFA TGBT+Obiekt-124S1
Zacisk CBD.4	=SZAFA TGBT /124.1	35	124.4	2 → 3	=SZAFA TGBT+Obiekt-124S1
Zacisk CBD.4	=SZAFA TGBT /124.2	36	124.6	3 → 5	=SZAFA TGBT+Obiekt-124S1
Zacisk CBD.4	=SZAFA TGBT /126.1	37	126.2	1 → 1	=SZAFA TGBT+Obiekt-126S1
Zacisk CBD.4	=SZAFA TGBT /126.1	38	126.4	2 → 3	=SZAFA TGBT+Obiekt-126S1
Zacisk CBD.4	=SZAFA TGBT /126.2	39	126.6	3 → 5	=SZAFA TGBT+Obiekt-126S1
Zacisk CBD.4	=SZAFA TGBT /128.1	40	128.2	1 → 1	=SZAFA TGBT+Obiekt-128S1

Faza Projektu	Proj. wykonawczy R8	Data 01.2014	Wykonawca	Obiekt	Nazwa rysunku
Numer Projektu	2013/10/GAĆ	Branża AKPiA	VINCI Environnement Polska	Modernizacja Zakładu Gospodarowania Odpadami ZGO Sp. z o.o.	Lista zacisków
Opracował	inż. A. Krysiński		02-342 Warszawa Al. Jerozolimskie 162A	Gać 90, 55-200 Oława	=SZAFA TGBT +
Sprawdził	mgr. inż. B. Stachowiak				Nr rys. 3 z 135 rys.

C:\WSCAD55\PROJEKTY\GAĆ - Municipal Waste Mgmt. P

Typ zacisku	Arkusz	Listwa			Cel zewnętrzny
			=SZAFA TGBT-128W1 BIT1000 4x1,		
			=SZAFA TGBT-141W1 BIT1000 4x2,		
			=SZAFA TGBT-143W1 BIT1000 4x2,		
			=SZAFA TGBT-201W2 BIT1000 4x1,		
			=SZAFA TGBT-203W1 BIT1000 4x4		
			=SZAFA TGBT-205W1 BIT1000 4x4		
			=SZAFA TGBT-207W1 BIT1000 4x1,		
		=SZAFA TGBT-X1.1			
Zacisk CBD.4	=SZAFA TGBT /128.1	41	128.4	2 → 3	=SZAFA TGBT+Obiekt-128S1
Zacisk CBD.4	=SZAFA TGBT /128.2	42	128.6	3 → 5	=SZAFA TGBT+Obiekt-128S1
Zacisk CBD.4	=SZAFA TGBT /141.1	43	141.1	1 → L1	=SZAFA TGBT+Obiekt-141E1
Zacisk CBD.4	=SZAFA TGBT /141.1	44	141.2	2 → L2	=SZAFA TGBT+Obiekt-141E1
Zacisk CBD.4	=SZAFA TGBT /141.2	45	141.3	3 → L3	=SZAFA TGBT+Obiekt-141E1
Zacisk CBD.4	=SZAFA TGBT /143.1	46	143.1	1 → L1	=SZAFA TGBT+Obiekt-143E1
Zacisk CBD.4	=SZAFA TGBT /143.1	47	143.2	2 → L2	=SZAFA TGBT+Obiekt-143E1
Zacisk CBD.4	=SZAFA TGBT /143.2	48	143.3	3 → L3	=SZAFA TGBT+Obiekt-143E1
		=SZAFA TGBT-X1.2			
Zacisk CBD.4	=SZAFA TGBT /201.1	1	201.2	1 → 1	=SZAFA TGBT+Obiekt-201S1
Zacisk CBD.4	=SZAFA TGBT /201.1	2	201.4	2 → 3	=SZAFA TGBT+Obiekt-201S1
Zacisk CBD.4	=SZAFA TGBT /201.2	3	201.6	3 → 5	=SZAFA TGBT+Obiekt-201S1
Zacisk CBD.4	=SZAFA TGBT /201.3	4			
Zacisk CBD.4	=SZAFA TGBT /201.4	5			
Zacisk CBD.4	=SZAFA TGBT /201.4	6			
Zacisk CBD.4	=SZAFA TGBT /203.1	7	203.2	1 → 1	=SZAFA TGBT+Obiekt-203S1
Zacisk CBD.4	=SZAFA TGBT /203.1	8	203.4	2 → 3	=SZAFA TGBT+Obiekt-203S1
Zacisk CBD.4	=SZAFA TGBT /203.2	9	203.6	3 → 5	=SZAFA TGBT+Obiekt-203S1
Zacisk CBD.4	=SZAFA TGBT /205.1	10	205.2	1 → 1	=SZAFA TGBT+Obiekt-205S1
Zacisk CBD.4	=SZAFA TGBT /205.1	11	205.4	2 → 3	=SZAFA TGBT+Obiekt-205S1
Zacisk CBD.4	=SZAFA TGBT /205.2	12	205.6	3 → 5	=SZAFA TGBT+Obiekt-205S1
Zacisk CBD.4	=SZAFA TGBT /207.1	13	207.2	1 → 1	=SZAFA TGBT+Obiekt-207S1
Zacisk CBD.4	=SZAFA TGBT /207.1	14	207.4	2 → 3	=SZAFA TGBT+Obiekt-207S1

Faza Projektu	Proj. wykonawczy R8	Data 01.2014	Wykonawca	Obiekt	Nazwa rysunku
Numer Projektu	2013/10/GAĆ	Branża AKPiA	VINCI Environnement Polska	Modernizacja Zakładu Gospodarowania Odpadami ZGO Sp. z o.o. Gać 90, 55-200 Oława	Lista zacisków
Opracował	inż. A. Krysiński		02-342 Warszawa Al. Jerozolimskie 162A		=SZAFA TGBT +
Sprawdził	mgr. inż. B. Stachowiak				Nr rys. 4 z 135 rys.

C:\WSCAD55\PROJEKTY\GAĆ - Municipal Waste Mgmt. P

Typ zacisku	Arkusz	Listwa			Cel zewnętrzny
		=SZAFA TGBT-X1.2		=SZAFA TGBT-207W1 BIT1000 4x1,	
Zacisk CBD.4	=SZAFA TGBT /207.2	15	207.6	3 → 5	=SZAFA TGBT+Obiekt-207S1
Zacisk CBD.4	=SZAFA TGBT /209.1	16	209.1	=SZAFA TGBT-209W1 BIT1000 4x4 1 → 1	=SZAFA TGBT+Obiekt-209S1
Zacisk CBD.4	=SZAFA TGBT /209.1	17	209.2	=SZAFA TGBT-211W1 BIT1000 4x4 2 → 3	=SZAFA TGBT+Obiekt-209S1
Zacisk CBD.4	=SZAFA TGBT /209.2	18	209.4	=SZAFA TGBT-213W1 BIT1000 4x4 3 → 5	=SZAFA TGBT+Obiekt-209S1
Zacisk CBD.4	=SZAFA TGBT /211.1	19	211.1	=SZAFA TGBT-215W1 BIT1000 4x1, 1 → L1	=SZAFA TGBT+Obiekt-211E1
Zacisk CBD.4	=SZAFA TGBT /211.1	20	211.2	=SZAFA TGBT-219W1 BIT1000 4x4 2 → L2	=SZAFA TGBT+Obiekt-211E1
Zacisk CBD.4	=SZAFA TGBT /211.2	21	211.3	=SZAFA TGBT-227W1 BIT1000 4x2, 3 → L3	=SZAFA TGBT+Obiekt-211E1
Zacisk CBD.4	=SZAFA TGBT /213.1	22	213.1	=SZAFA TGBT-229W1 BIT1000 4x1, 1 → L1	=SZAFA TGBT+Obiekt-213E1
Zacisk CBD.4	=SZAFA TGBT /213.1	23	213.2	=SZAFA TGBT-231W1 BIT1000 4x1, 2 → L2	=SZAFA TGBT+Obiekt-213E1
Zacisk CBD.4	=SZAFA TGBT /213.2	24	213.3	3 → L3	=SZAFA TGBT+Obiekt-213E1
Zacisk CBD.4	=SZAFA TGBT /215.1	25	215.2	1 → 1	=SZAFA TGBT+Obiekt-215S1
Zacisk CBD.4	=SZAFA TGBT /215.1	26	215.4	2 → 3	=SZAFA TGBT+Obiekt-215S1
Zacisk CBD.4	=SZAFA TGBT /215.2	27	215.6	3 → 5	=SZAFA TGBT+Obiekt-215S1
Zacisk CBD.4	=SZAFA TGBT /219.1	28	219.1	1 → L1	=SZAFA TGBT+Obiekt-219E1
Zacisk CBD.4	=SZAFA TGBT /219.1	29	219.2	2 → L2	=SZAFA TGBT+Obiekt-219E1
Zacisk CBD.4	=SZAFA TGBT /219.2	30	219.3	3 → L3	=SZAFA TGBT+Obiekt-219E1
Zacisk CBD.4	=SZAFA TGBT /227.1	31	227.2	1 → 1	=SZAFA TGBT+Obiekt-227S1
Zacisk CBD.4	=SZAFA TGBT /227.1	32	227.4	2 → 3	=SZAFA TGBT+Obiekt-227S1
Zacisk CBD.4	=SZAFA TGBT /227.2	33	227.6	3 → 5	=SZAFA TGBT+Obiekt-227S1
Zacisk CBD.4	=SZAFA TGBT /229.1	34	229.2	1 → 1	=SZAFA TGBT+Obiekt-229S1
Zacisk CBD.4	=SZAFA TGBT /229.1	35	229.4	2 → 3	=SZAFA TGBT+Obiekt-229S1
Zacisk CBD.4	=SZAFA TGBT /229.2	36	229.6	3 → 5	=SZAFA TGBT+Obiekt-229S1
Zacisk CBD.4	=SZAFA TGBT /231.1	37	231.2	1 → 1	=SZAFA TGBT+Obiekt-231S1
Zacisk CBD.4	=SZAFA TGBT /231.1	38	231.4	2 → 3	=SZAFA TGBT+Obiekt-231S1
Zacisk CBD.4	=SZAFA TGBT /231.2	39	231.6	3 → 5	=SZAFA TGBT+Obiekt-231S1

Faza Projektu	Proj. wykonawczy R8	Data 01.2014	Wykonawca	Obiekt	Nazwa rysunku
Numer Projektu	2013/10/GAĆ	Branża AKPiA	VINCI Environnement Polska	Modernizacja Zakładu Gospodarowania Odpadami ZGO Sp. z o.o. Gać 90, 55-200 Oława	Lista zacisków
Opracował	inż. A. Krysiński		02-342 Warszawa Al. Jerozolimskie 162A		=SZAFA TGBT +
Sprawdził	mgr. inż. B. Stachowiak				Nr rys. 5 z 135 rys.

C:\WSCAD55\PROJEKTY\GAĆ - Municipal Waste Mgmt. P

Typ zacisku	Arkusz	Listwa		=SZAFA TGBT-232W1 BIT1000 4x6	=SZAFA TGBT-234W1 BIT1000 4x6	=SZAFA TGBT-236W1 BIT1000 4x2,	=SZAFA TGBT-238W1 BIT1000 4x1,	=SZAFA TGBT-240W2 BIT1000 4x1,	=SZAFA TGBT-241W1 BIT1000 4x6	=SZAFA TGBT-243W1 BIT1000 4x6	=SZAFA TGBT-245W1 BIT1000 4x6	=SZAFA TGBT-248W1 BIT1000 3x1,		Cel zewnętrzny
		=SZAFA TGBT-X1.2												
Zacisk CBD.4	=SZAFA TGBT /232.1	40	232.2	1									1	=SZAFA TGBT+Obiekt-232S1
Zacisk CBD.4	=SZAFA TGBT /232.1	41	232.4	2									3	=SZAFA TGBT+Obiekt-232S1
Zacisk CBD.4	=SZAFA TGBT /232.2	42	232.6	3									5	=SZAFA TGBT+Obiekt-232S1
Zacisk CBD.4	=SZAFA TGBT /234.1	43	234.2		1								1	=SZAFA TGBT+Obiekt-234S1
Zacisk CBD.4	=SZAFA TGBT /234.1	44	234.4		2								3	=SZAFA TGBT+Obiekt-234S1
Zacisk CBD.4	=SZAFA TGBT /234.2	45	234.6		3								5	=SZAFA TGBT+Obiekt-234S1
Zacisk CBD.4	=SZAFA TGBT /236.1	46	236.2			1							1	=SZAFA TGBT+Obiekt-236S1
Zacisk CBD.4	=SZAFA TGBT /236.1	47	236.4			2							3	=SZAFA TGBT+Obiekt-236S1
Zacisk CBD.4	=SZAFA TGBT /236.2	48	236.6			3							5	=SZAFA TGBT+Obiekt-236S1
Zacisk CBD.4	=SZAFA TGBT /238.1	49	238.2				1						1	=SZAFA TGBT+Obiekt-238S1
Zacisk CBD.4	=SZAFA TGBT /238.1	50	238.4				2						3	=SZAFA TGBT+Obiekt-238S1
Zacisk CBD.4	=SZAFA TGBT /238.2	51	238.6				3						5	=SZAFA TGBT+Obiekt-238S1
Zacisk CBD.4	=SZAFA TGBT /240.1	52	240.2					1					1	=SZAFA TGBT+Obiekt-240S1
Zacisk CBD.4	=SZAFA TGBT /240.1	53	240.4					2					3	=SZAFA TGBT+Obiekt-240S1
Zacisk CBD.4	=SZAFA TGBT /240.2	54	240.6					3					5	=SZAFA TGBT+Obiekt-240S1
Zacisk CBD.4	=SZAFA TGBT /241.1	55	241.2						1				1	=SZAFA TGBT+Obiekt-241S1
Zacisk CBD.4	=SZAFA TGBT /241.1	56	241.4						2				3	=SZAFA TGBT+Obiekt-241S1
Zacisk CBD.4	=SZAFA TGBT /241.2	57	241.6						3				5	=SZAFA TGBT+Obiekt-241S1
Zacisk CBD.4	=SZAFA TGBT /243.1	58	243.2							1			1	=SZAFA TGBT+Obiekt-243S1
Zacisk CBD.4	=SZAFA TGBT /243.1	59	243.4							2			3	=SZAFA TGBT+Obiekt-243S1
Zacisk CBD.4	=SZAFA TGBT /243.2	60	243.6							3			5	=SZAFA TGBT+Obiekt-243S1
Zacisk CBD.4	=SZAFA TGBT /245.1	61	245.1								1		L1	=SZAFA TGBT+Obiekt-245E1
Zacisk CBD.4	=SZAFA TGBT /245.1	62	245.2								2		L2	=SZAFA TGBT+Obiekt-245E1
Zacisk CBD.4	=SZAFA TGBT /245.2	63	245.3								3		L3	=SZAFA TGBT+Obiekt-245E1
Zacisk CBD.4	=SZAFA TGBT /248.1	64	248.2									1	L	=SZAFA TGBT+Obiekt-248M1

Faza Projektu	Proj. wykonawczy R8	Data 01.2014	Wykonawca	Obiekt	Nazwa rysunku	=SZAFA TGBT +
Numer Projektu	2013/10/GAĆ	Branża AKPiA	VINCI Environnement Polska	Modernizacja Zakładu Gospodarowania Odpadami ZGO Sp. z o.o. Gać 90, 55-200 Oława	Lista zacisków	Nr rys. 6
Opracował	inż. A. Krysiński		02-342 Warszawa Al. Jerozolimskie 162A			z 135 rys.
Sprawdził	mgr. inż. B. Stachowiak					

C:\WSCAD55\PROJEKTY\GAĆ - Municipal Waste Mgmt. P

Typ zacisku	Arkusz	Listwa			Cel zewnętrzny
			=SZAFA TGBT-248W1 BIT1000 3x1,		
			=SZAFA TGBT-249W1 BIT1000 3x1,		
			=SZAFA TGBT-253W1 BIT1000 3x1,		
			=SZAFA TGBT-254W1 BIT1000 3x1,		
			=SZAFA TGBT-250W1 BIT1000 4x6		
			=SZAFA TGBT-339W1 BIT1000 4x1,		
			=SZAFA TGBT-343W2 BIT1000 4x1,		
			=SZAFA TGBT-301W2 BIT1000 4x1,		
			=SZAFA TGBT-303W1 BIT1000 4x1,		
		=SZAFA TGBT-X1.2			
Zacisk CBD.4	=SZAFA TGBT /248.2	65	N	2 → N	=SZAFA TGBT+Obiekt-248M1
Zacisk CBD.4	=SZAFA TGBT /249.2	66	N	2 → N	=SZAFA TGBT+Obiekt-249M1
Zacisk CBD.4	=SZAFA TGBT /253.2	67	N	2 → N	=SZAFA TGBT+Obiekt-253M1
Zacisk CBD.4	=SZAFA TGBT /254.2	68	N	2 → N	=SZAFA TGBT+Obiekt-254M1
Zacisk CBD.4	=SZAFA TGBT /249.1	69	249.2	1 → L	=SZAFA TGBT+Obiekt-249M1
Zacisk CBD.4	=SZAFA TGBT /250.1	70	250.1	1 → L1	=SZAFA TGBT+Obiekt-250E1
Zacisk CBD.4	=SZAFA TGBT /250.1	71	250.2	2 → L2	=SZAFA TGBT+Obiekt-250E1
Zacisk CBD.4	=SZAFA TGBT /250.2	72	250.3	3 → L3	=SZAFA TGBT+Obiekt-250E1
Zacisk CBD.4	=SZAFA TGBT /253.1	73	253.2	1 → L	=SZAFA TGBT+Obiekt-253M1
Zacisk CBD.4	=SZAFA TGBT /254.1	74	254.2	1 → L	=SZAFA TGBT+Obiekt-254M1
Zacisk CBD.4	=SZAFA TGBT /339.1	75	339.2	1 → 1	=SZAFA TGBT+Obiekt-339S1
Zacisk CBD.4	=SZAFA TGBT /339.1	76	339.4	2 → 3	=SZAFA TGBT+Obiekt-339S1
Zacisk CBD.4	=SZAFA TGBT /339.2	77	339.6	3 → 5	=SZAFA TGBT+Obiekt-339S1
Zacisk CBD.4	=SZAFA TGBT /343.1	78	343.2	1 → 1	=SZAFA TGBT+Obiekt-343S1
Zacisk CBD.4	=SZAFA TGBT /343.1	79	343.4	2 → 3	=SZAFA TGBT+Obiekt-343S1
Zacisk CBD.4	=SZAFA TGBT /343.2	80	343.6	3 → 5	=SZAFA TGBT+Obiekt-343S1
		=SZAFA TGBT-X1.3			
Zacisk CBD.4	=SZAFA TGBT /301.1	1	301.2	1 → 1	=SZAFA TGBT+Obiekt-301S1
Zacisk CBD.4	=SZAFA TGBT /301.1	2	301.4	2 → 3	=SZAFA TGBT+Obiekt-301S1
Zacisk CBD.4	=SZAFA TGBT /301.2	3	301.6	3 → 5	=SZAFA TGBT+Obiekt-301S1
Zacisk CBD.4	=SZAFA TGBT /303.1	4	303.2	1 → 1	=SZAFA TGBT+Obiekt-303S1
Zacisk CBD.4	=SZAFA TGBT /303.1	5	303.4	2 → 3	=SZAFA TGBT+Obiekt-303S1
Zacisk CBD.4	=SZAFA TGBT /303.2	6	303.6	3 → 5	=SZAFA TGBT+Obiekt-303S1

Faza Projektu	Proj. wykonawczy R8	Data 01.2014	Wykonawca	Obiekt	Nazwa rysunku
Numer Projektu	2013/10/GAĆ	Branża AKPiA	VINCI Environnement Polska	Modernizacja Zakładu Gospodarowania Odpadami ZGO Sp. z o.o. Gać 90, 55-200 Oława	Lista zacisków
Opracował	inż. A. Krysiński		02-342 Warszawa Al. Jerozolimskie 162A		=SZAFA TGBT +
Sprawdził	mgr. inż. B. Stachowiak				Nr rys. 7 z 135 rys.

C:\WSCAD55\PROJEKTY\GAĆ - Municipal Waste Mgmt. P

Typ zacisku	Arkusz	Listwa			Cel zewnętrzny
		=SZAFA TGBT-X1.3		=SZAFA TGBT-305W1 BIT1000 4x1,	
Zacisk CBD.4	=SZAFA TGBT /305.1	7	305.2	1 → 1	=SZAFA TGBT+Obiekt-305S1
Zacisk CBD.4	=SZAFA TGBT /305.1	8	305.4	2 → 3	=SZAFA TGBT+Obiekt-305S1
Zacisk CBD.4	=SZAFA TGBT /305.2	9	305.6	3 → 5	=SZAFA TGBT+Obiekt-305S1
Zacisk CBD.4	=SZAFA TGBT /307.1	10	307.2	=SZAFA TGBT-307W1 BIT1000 4x1, 1 → 1	=SZAFA TGBT+Obiekt-307S1
Zacisk CBD.4	=SZAFA TGBT /307.1	11	307.4	2 → 3	=SZAFA TGBT+Obiekt-307S1
Zacisk CBD.4	=SZAFA TGBT /307.2	12	307.6	3 → 5	=SZAFA TGBT+Obiekt-307S1
Zacisk CBD.4	=SZAFA TGBT /309.1	13	309.2	=SZAFA TGBT-309W2 BIT1000 4x1, 1 → 1	=SZAFA TGBT+Obiekt-309S1
Zacisk CBD.4	=SZAFA TGBT /309.1	14	309.4	2 → 3	=SZAFA TGBT+Obiekt-309S1
Zacisk CBD.4	=SZAFA TGBT /309.2	15	309.6	3 → 5	=SZAFA TGBT+Obiekt-309S1
Zacisk CBD.4	=SZAFA TGBT /311.1	16	311.1	=SZAFA TGBT-311W1 BIT1000 4x4 1 → L1	=SZAFA TGBT+Obiekt-311E1
Zacisk CBD.4	=SZAFA TGBT /311.1	17	311.2	2 → L2	=SZAFA TGBT+Obiekt-311E1
Zacisk CBD.4	=SZAFA TGBT /311.2	18	311.3	3 → L3	=SZAFA TGBT+Obiekt-311E1
Zacisk CBD.4	=SZAFA TGBT /313.1	19	313.1	=SZAFA TGBT-313W1 BIT1000 4x4 1 → L1	=SZAFA TGBT+Obiekt-313E1
Zacisk CBD.4	=SZAFA TGBT /313.1	20	313.2	2 → L2	=SZAFA TGBT+Obiekt-313E1
Zacisk CBD.4	=SZAFA TGBT /313.2	21	313.3	3 → L3	=SZAFA TGBT+Obiekt-313E1
Zacisk CBD.4	=SZAFA TGBT /320.1	22	320.2	=SZAFA TGBT-320W1 BIT1000 4x1, 1 → 1	=SZAFA TGBT+Obiekt-320S1
Zacisk CBD.4	=SZAFA TGBT /320.1	23	320.4	2 → 3	=SZAFA TGBT+Obiekt-320S1
Zacisk CBD.4	=SZAFA TGBT /320.2	24	320.6	3 → 5	=SZAFA TGBT+Obiekt-320S1
Zacisk CBD.10	=SZAFA TGBT /322.1	25	322.1	=SZAFA TGBT-322W1 YKXS 5x1,5 cz → L1	=SZAFA TGBT+Obiekt-NS/WS
Zacisk CBD.10	=SZAFA TGBT /322.1	26	322.2	sz → L2	=SZAFA TGBT+Obiekt-NS/WS
Zacisk CBD.10	=SZAFA TGBT /322.1	27	322.3	br → L3	=SZAFA TGBT+Obiekt-NS/WS
Zacisk CBD.10	=SZAFA TGBT /322.2	28	N	=SZAFA TGBT-322W2 YKXS 5x1,5 ni → N	=SZAFA TGBT+Obiekt-NS/WS
Zacisk CBD.10	=SZAFA TGBT /322.3	29	N	ni → N	=SZAFA TGBT+Obiekt-HC
Zacisk CBD.4	=SZAFA TGBT /323.2	30	N	=SZAFA TGBT-323W1 BIT1000 3x1, 2	=SZAFA TGBT+Obiekt-323A1

Faza Projektu	Proj. wykonawczy R8	Data 01.2014	Wykonawca	Obiekt	Nazwa rysunku
Numer Projektu	2013/10/GAĆ	Branża AKPiA	VINCI Environnement Polska	Modernizacja Zakładu Gospodarowania Odpadami ZGO Sp. z o.o. Gać 90, 55-200 Oława	Lista zacisków
Opracował	inż. A. Krysiński		02-342 Warszawa Al. Jerozolimskie 162A		=SZAFA TGBT +
Sprawdził	mgr. inż. B. Stachowiak				Nr rys. 8 z 135 rys.

C:\WSCAD55\PROJEKTY\GAĆ - Municipal Waste Mgmt. P

Typ zacisku	Arkusz	Listwa			Cel zewnętrzny
		=SZAFA TGBT-X1.3		=SZAFA TGBT-324W1 BIT1000 3x1, 2	
Zacisk CBD.4	=SZAFA TGBT /324.2	31	N		=SZAFA TGBT+Obiekt-324A1
Zacisk CBD.4	=SZAFA TGBT /325.2	32	N	2 → 23 (=SZAFA TGBT-325W1 BIT1000 3x1,)	=SZAFA TGBT+Obiekt-325S1
Zacisk CBD.10	=SZAFA TGBT /326.2	33	N	ni → N (=SZAFA TGBT-326W1 YKXS 3x4)	=SZAFA TGBT+Obiekt-Klr_ex
Zacisk CBD.10	=SZAFA TGBT /322.2	34	322.4	cz → L1 (=SZAFA TGBT-322W2 YKXS 5x1,5)	=SZAFA TGBT+Obiekt-HC
Zacisk CBD.10	=SZAFA TGBT /322.3	35	322.5	sz → L2 (=SZAFA TGBT-323W1 BIT1000 3x1,)	=SZAFA TGBT+Obiekt-HC
Zacisk CBD.10	=SZAFA TGBT /322.3	36	322.6	br → L3 (=SZAFA TGBT-330W1 BIT1000 4x2,)	=SZAFA TGBT+Obiekt-HC
Zacisk CBD.4	=SZAFA TGBT /323.1	37	323.2	1 (=SZAFA TGBT-336W1 BIT1000 4x10)	=SZAFA TGBT+Obiekt-323A1
Zacisk CBD.4	=SZAFA TGBT /324.1	38	324.3	1 (=SZAFA TGBT-340W1 BIT1000 4x10)	=SZAFA TGBT+Obiekt-324A1
Zacisk CBD.4	=SZAFA TGBT /325.1	39	325.2	1 → 13 (=SZAFA TGBT-3W3 YKY 5x25)	=SZAFA TGBT+Obiekt-325S1
Zacisk CBD.10	=SZAFA TGBT /326.1	40	326.2	br → L1	=SZAFA TGBT+Obiekt-Klr_ex
Zacisk CBD.4	=SZAFA TGBT /330.1	41	330.2	1 → 1	=SZAFA TGBT+Obiekt-330S1
Zacisk CBD.4	=SZAFA TGBT /330.1	42	330.4	2 → 3	=SZAFA TGBT+Obiekt-330S1
Zacisk CBD.4	=SZAFA TGBT /330.2	43	330.6	3 → 5	=SZAFA TGBT+Obiekt-330S1
Zacisk CBD.4	=SZAFA TGBT /336.1	44	336.1	1 → L1	=SZAFA TGBT+Obiekt-336E1
Zacisk CBD.4	=SZAFA TGBT /336.1	45	336.2	2 → L2	=SZAFA TGBT+Obiekt-336E1
Zacisk CBD.4	=SZAFA TGBT /336.2	46	336.3	3 → L3	=SZAFA TGBT+Obiekt-336E1
Zacisk CBD.4	=SZAFA TGBT /340.1	47	340.1	1 → L1	=SZAFA TGBT+Obiekt-340E1
Zacisk CBD.4	=SZAFA TGBT /340.1	48	340.2	2 → L2	=SZAFA TGBT+Obiekt-340E1
Zacisk CBD.4	=SZAFA TGBT /340.2	49	340.3	3 → L3	=SZAFA TGBT+Obiekt-340E1
		=SZAFA TGBT-X1Z			
Zacisk CBD.2	=SZAFA TGBT /3.1	1	3.21	cz → 1	-X1Z.P4
Zacisk CBD.2	=SZAFA TGBT /3.2	2	3.22	sz → 2	-X1Z.P4
Zacisk CBD.2	=SZAFA TGBT /3.2	3	3.23	br → 3	-X1Z.P4

Faza Projektu	Proj. wykonawczy R8	Data 01.2014	Wykonawca	Obiekt	Nazwa rysunku
Numer Projektu	2013/10/GAĆ	Branża AKPiA	VINCI Environnement Polska	Modernizacja Zakładu Gospodarowania Odpadami ZGO Sp. z o.o. Gać 90, 55-200 Oława	Lista zacisków
Opracował	inż. A. Krysiński		02-342 Warszawa Al. Jerozolimskie 162A		=SZAFA TGBT +
Sprawdził	mgr. inż. B. Stachowiak				Nr rys. 9 z 135 rys.

C:\WSCAD55\PROJEKTY\GAĆ - Municipal Waste Mgmt. P

Typ zacisku	Arkusz	Listwa			Cel zewnętrzny
			=SZAFA TGBT-3W3 YKY 5x25 / =SZAFA TGBT-91W3 BIT1000 2x1 / =SZAFA TGBT-5W3 BIT1000 3G2,5 / =SZAFA TGBT-5W1 BIT1000 4x2,5		
Zacisk CBD.2	=SZAFA TGBT /3.2	=SZAFA TGBT-X1Z	4 N	ni → 4	-X1Z.P4
Zacisk CBD.2	=SZAFA TGBT /91.1		5	→ 6	-16K1
Zacisk CBD.2	=SZAFA TGBT /91.2		6	→ 10	-16K1
Zacisk CBD.2	=SZAFA TGBT /3.1	=SZAFA TGBT-X1Z.P4	1	→ E1	-3F10
Zacisk CBD.2	=SZAFA TGBT /3.2		2	→ E3	-3F10
Zacisk CBD.2	=SZAFA TGBT /3.2		3	→ E5	-3F10
Zacisk CBD.2	=SZAFA TGBT /3.2		4	→ N	-3F1
Zacisk CBD.2	=SZAFA TGBT /91.1		5 91.1	1 → 5	-X1Z
Zacisk CBD.2	=SZAFA TGBT /91.2		6 91.9	2 → 6	-X1Z
Zacisk 3-piętrowy TLD.2	=SZAFA TGBT /5.1	=SZAFA TGBT-X2	1 Ls1		
Zacisk 3-piętrowy TLD.2	=SZAFA TGBT /5.1		2		
Zacisk 3-piętrowy TLD.2	=SZAFA TGBT /5.1		3		
Zacisk 3-piętrowy TLD.2	=SZAFA TGBT /5.2		4	1 → 3	-X2.P123
Zacisk 3-piętrowy TLD.2	=SZAFA TGBT /5.2		5	2 → 11	-X2.P78
Zacisk 3-piętrowy TLD.2	=SZAFA TGBT /5.2		6 Ls2	3 → 14	-X2.P78
Zacisk 3-piętrowy TLD.2	=SZAFA TGBT /5.3		7		
Zacisk 3-piętrowy TLD.2	=SZAFA TGBT /5.3		8		
Zacisk 3-piętrowy TLD.2	=SZAFA TGBT /5.3		9		
Zacisk 3-piętrowy TLD.2	=SZAFA TGBT /5.3		10	2 → 6	-X2.P123

Faza Projektu	Proj. wykonawczy R8	Data 01.2014	Wykonawca	Obiekt	Nazwa rysunku
Numer Projektu	2013/10/GAĆ	Branża AKPiA	VINCI Environnement Polska	Modernizacja Zakładu Gospodarowania Odpadami ZGO Sp. z o.o. Gać 90, 55-200 Oława	Lista zacisków
Opracował	inż. A. Krysiński		02-342 Warszawa Al. Jerozolimskie 162A		=SZAFA TGBT +
Sprawdził	mgr. inż. B. Stachowiak				Nr rys. 10 z 135 rys.

C:\WSCAD55\PROJEKTY\GAĆ - Municipal Waste Mgmt. P

Typ zacisku	Arkusz	Listwa			Cel zewnętrzny
		=SZAFA TGBT-X2		=SZAFA TGBT-5W1 BIT1000 4x2,5	
Zacisk 3-piętrowy TLD.2	=SZAFA TGBT /5.4	11	Ls3	4 → 17	-X2.P78
Zacisk 3-piętrowy TLD.2	=SZAFA TGBT /5.4	12			
Zacisk 3-piętrowy TLD.2	=SZAFA TGBT /5.4	13			
Zacisk 3-piętrowy TLD.2	=SZAFA TGBT /5.4	14			
Zacisk 3-piętrowy TLD.2	=SZAFA TGBT /5.4	15		=SZAFA TGBT-5W3 BIT1000 3G2,5	3 → 9	-X2.P123
Zacisk 3-piętrowy TLD.2	=SZAFA TGBT /22.2	16	Ls11		
Zacisk 3-piętrowy TLD.2	=SZAFA TGBT /22.2	17			
Zacisk 3-piętrowy TLD.2	=SZAFA TGBT /22.2	18			
Zacisk 3-piętrowy TLD.2	=SZAFA TGBT /22.3	19			
Zacisk 3-piętrowy TLD.2	=SZAFA TGBT /22.3	20			
Zacisk 3-piętrowy TLD.2	=SZAFA TGBT /28.2	21	Ls12	=SZAFA TGBT-28W1 BIT1000 4x2,5	1 → 1	-X2.P7
Zacisk 3-piętrowy TLD.2	=SZAFA TGBT /34.2	22	Ls13		2 → 2	-X2.P8
Zacisk 3-piętrowy TLD.2	=SZAFA TGBT /37a.2	23	Ls12.1	=SZAFA TGBT-16W4 BIT1000 4x2,5	2 → 6	-X2.P7
Zacisk 3-piętrowy TLD.2	=SZAFA TGBT /38a.2	24	Ls12.2		3 → 25	-X2
Zacisk 3-piętrowy TLD.2	=SZAFA TGBT /38a.2	25	Ls12.2		
Zacisk 3-piętrowy TLD.2	=SZAFA TGBT /38a.2	26			
Zacisk 3-piętrowy TLD.2	=SZAFA TGBT /38a.2	27			
Zacisk 3-piętrowy TLD.2	=SZAFA TGBT /39a.2	28	Ls12.3	=SZAFA TGBT-96W1 BIT1000 4x1	4 → 9	-X2.P7
Zacisk 3-piętrowy TLD.2	=SZAFA TGBT /96.2	29	96.2		1 → X1	=SZAFA TGBT+Obiekt-96H1
Zacisk 3-piętrowy TLD.2	=SZAFA TGBT /96.2	30	96.2		2 → 1
Zacisk 3-piętrowy TLD.2	=SZAFA TGBT /96.2	31	Nu2	=SZAFA TGBT-97W1 BIT1000 4x1	3 → X2	=SZAFA TGBT+Obiekt-96H1
Zacisk 3-piętrowy TLD.2	=SZAFA TGBT /97.2	32	Nu2		3 → X2	=SZAFA TGBT+Obiekt-97H1
Zacisk 3-piętrowy TLD.2	=SZAFA TGBT /97.3	33	Nu2	=SZAFA TGBT-97W2 BIT1000 4x1	3 → X2	=SZAFA TGBT+Obiekt-97H2
Zacisk 3-piętrowy TLD.2	=SZAFA TGBT /98.2	34	Nu2	=SZAFA TGBT-98W1 BIT1000 4x1	3 → X2	=SZAFA TGBT+Obiekt-98H1
Zacisk 3-piętrowy TLD.2	=SZAFA TGBT /99.2	35	Nu2	=SZAFA TGBT-99W1 BIT1000 4x1	3 → X2	=SZAFA TGBT+Obiekt-99H1

Faza Projektu	Proj. wykonawczy R8	Data 01.2014	Wykonawca	Obiekt	Nazwa rysunku
Numer Projektu	2013/10/GAĆ	Branża AKPiA	VINCI Environnement Polska	Modernizacja Zakładu Gospodarowania Odpadami ZGO Sp. z o.o. Gać 90, 55-200 Oława	Lista zacisków
Opracował	inż. A. Krysiński		02-342 Warszawa Al. Jerozolimskie 162A		=SZAFA TGBT +
Sprawdził	mgr. inż. B. Stachowiak				Nr rys. 11 z 135 rys.

C:\WSCAD55\PROJEKTY\GAĆ - Municipal Waste Mgmt. P

Typ zacisku	Arkusz	Listwa			Cel zewnętrzny
			=SZAFA TGBT-337aW1 BIT1000 24x		
			=SZAFA TGBT-341aW1 BIT1000 24x		
			=SZAFA TGBT-97W1 BIT1000 4x1		
			=SZAFA TGBT-97W2 BIT1000 4x1		
			=SZAFA TGBT-98W1 BIT1000 4x1		
			=SZAFA TGBT-99W1 BIT1000 4x1		
			=SZAFA TGBT-200gW1 BIT1000 4x2		
			=SZAFA TGBT-101W3 BIT1000 2x1		
			=SZAFA TGBT-103W3 BIT1000 2x1		
		=SZAFA TGBT-X2			
Zacisk 3-piętrowy TLD.2	=SZAFA TGBT /337d.4	36	Nu	18 → X2	=SZAFA TGBT+PCB1-337dH1
Zacisk 3-piętrowy TLD.2	=SZAFA TGBT /341d.4	37	Nu	18 → X2	=SZAFA TGBT+PCB2-341dH1
Zacisk 3-piętrowy TLD.2	=SZAFA TGBT /97.2	38	97.2	1 → X1	=SZAFA TGBT+Obiekt-97H1
Zacisk 3-piętrowy TLD.2	=SZAFA TGBT /97.2	39	97.2	2 → 1	
Zacisk 3-piętrowy TLD.2	=SZAFA TGBT /97.3	40	97.4	1 → X1	=SZAFA TGBT+Obiekt-97H2
Zacisk 3-piętrowy TLD.2	=SZAFA TGBT /97.3	41	97.4	2 → 1	
Zacisk 3-piętrowy TLD.2	=SZAFA TGBT /98.2	42	98.2	1 → X1	=SZAFA TGBT+Obiekt-98H1
Zacisk 3-piętrowy TLD.2	=SZAFA TGBT /98.2	43	98.2	2 → 1	
Zacisk 3-piętrowy TLD.2	=SZAFA TGBT /99.2	44	99.2	1 → X1	=SZAFA TGBT+Obiekt-99H1
Zacisk 3-piętrowy TLD.2	=SZAFA TGBT /99.2	45	99.2	2 → 1	
Zacisk 3-piętrowy TLD.2	=SZAFA TGBT /100b.2	46	Ls11.1		
Zacisk 3-piętrowy TLD.2	=SZAFA TGBT /100b.2	47			
Zacisk 3-piętrowy TLD.2	=SZAFA TGBT /100b.2	48			
Zacisk 3-piętrowy TLD.2	=SZAFA TGBT /200g.2	49	Ls12.4	2 → 12	-X2.P7
Zacisk 3-piętrowy TLD.2	=SZAFA TGBT /200j.2	50	Ls12.5	1 → 15	-X2.P7
Zacisk 3-piętrowy TLD.2	=SZAFA TGBT /337d.3	51	337.6	17 → X1	=SZAFA TGBT+PCB1-337dH1
Zacisk 3-piętrowy TLD.2	=SZAFA TGBT /337d.4	52	337.8	19 → X1	=SZAFA TGBT+PCB1-337dH2
Zacisk 3-piętrowy TLD.2	=SZAFA TGBT /341d.3	53	341.6	17 → X1	=SZAFA TGBT+PCB2-341dH1
Zacisk 3-piętrowy TLD.2	=SZAFA TGBT /341d.4	54	341.8	19 → X1	=SZAFA TGBT+PCB2-341dH2
		=SZAFA TGBT-X2.1			
Zacisk 3-piętrowy TLD.2	=SZAFA TGBT /101.5	1	Ls1	zi-żó → 7	=SZAFA TGBT+Obiekt-101S1
Zacisk 3-piętrowy TLD.2	=SZAFA TGBT /103.5	2	Ls1	zi-żó → 7	=SZAFA TGBT+Obiekt-103S1

Faza Projektu	Proj. wykonawczy R8	Data 01.2014	Wykonawca	Obiekt	Nazwa rysunku
Numer Projektu	2013/10/GAĆ	Branża AKPiA	VINCI Environnement Polska	Modernizacja Zakładu Gospodarowania Odpadami ZGO Sp. z o.o.	Lista zacisków
Opracował	inż. A. Krysiński		02-342 Warszawa Al. Jerozolimskie 162A	Gać 90, 55-200 Oława	=SZAFA TGBT +
Sprawdził	mgr. inż. B. Stachowiak				Nr rys. 12 z 135 rys.

C:\WSCAD55\PROJEKTY\GAĆ - Municipal Waste Mgmt. P

Typ zacisku	Arkusz	Listwa			Cel zewnętrzny
		=SZAFA TGBT-X2.1			
Zacisk 3-piętrowy TLD.2	=SZAFA TGBT /105.5	3	Ls1	=SZAFA TGBT-105W2 BIT1000 2x1 1 → 7	=SZAFA TGBT+Obiekt-105S1
Zacisk 3-piętrowy TLD.2	=SZAFA TGBT /107.5	4	Ls1	=SZAFA TGBT-107W2 BIT1000 2x1 1 → 7	=SZAFA TGBT+Obiekt-107S1
Zacisk 3-piętrowy TLD.2	=SZAFA TGBT /109.5	5	Ls1	=SZAFA TGBT-109W3 BIT1000 2x1 1 → 7	=SZAFA TGBT+Obiekt-109S1
Zacisk 3-piętrowy TLD.2	=SZAFA TGBT /111.5	6	Ls1	=SZAFA TGBT-111W3 BIT1000 2x1 1 → 7	=SZAFA TGBT+Obiekt-111S1
Zacisk 3-piętrowy TLD.2	=SZAFA TGBT /113.5	7	Ls1	=SZAFA TGBT-113W2 BIT1000 2x1 1 → 7	=SZAFA TGBT+Obiekt-113S1
Zacisk 3-piętrowy TLD.2	=SZAFA TGBT /115.5	8	Ls1	=SZAFA TGBT-115W2 BIT1000 2x1 1 → 7	=SZAFA TGBT+Obiekt-115S1
Zacisk 3-piętrowy TLD.2	=SZAFA TGBT /117.5	9	Ls1	=SZAFA TGBT-117W4 BIT1000 2x1 1 → 11	=SZAFA TGBT+Obiekt-117S1
Zacisk 3-piętrowy TLD.2	=SZAFA TGBT /120.5	10	Ls1	=SZAFA TGBT-120W3 BIT1000 2x1 1 → 7	=SZAFA TGBT+Obiekt-120S1
Zacisk 3-piętrowy TLD.2	=SZAFA TGBT /124.5	11	Ls1	=SZAFA TGBT-124W3 BIT1000 2x1 1 → 7	=SZAFA TGBT+Obiekt-124S1

Faza Projektu	Proj. wykonawczy R8	Data 01.2014	Wykonawca	Obiekt	Nazwa rysunku	=SZAFA TGBT +
Numer Projektu	2013/10/GAĆ	Branża AKPiA	VINCI Environnement Polska	Modernizacja Zakładu Gospodarowania Odpadami ZGO Sp. z o.o. Gać 90, 55-200 Oława	Lista zacisków	Nr rys. 13
Opracował	inż. A. Krysiński		02-342 Warszawa Al. Jerozolimskie 162A			z 135 rys.
Sprawdził	mgr. inż. B. Stachowiak					

C:\WSCAD55\PROJEKTY\GAĆ - Municipal Waste Mgmt. P

Typ zacisku	Arkusz	Listwa			Cel zewnętrzny
		=SZAFA TGBT-X2.1			
Zacisk 3-piętrowy TLD.2	=SZAFA TGBT /126.5	12	Ls1	=SZAFA TGBT-126W3 BIT1000 2x1 (1) → 7	=SZAFA TGBT+Obiekt-126S1
Zacisk 3-piętrowy TLD.2	=SZAFA TGBT /128.5	13	Ls1	=SZAFA TGBT-128W2 BIT1000 2x1 (1) → 7	=SZAFA TGBT+Obiekt-128S1
Zacisk 3-piętrowy TLD.2	=SZAFA TGBT /101.6	14	101.8	=SZAFA TGBT-101W3 BIT1000 2x1 (2) → 8	=SZAFA TGBT+Obiekt-101S1
Zacisk 3-piętrowy TLD.2	=SZAFA TGBT /102.1	15	102.3	=SZAFA TGBT-102W1 BIT1000 7x1 (1) → X1	=SZAFA TGBT+LCB1-102H1
Zacisk 3-piętrowy TLD.2	=SZAFA TGBT /102.2	16	102.3	=SZAFA TGBT-102W1 BIT1000 7x1 (3) → 13	=SZAFA TGBT+LCB1-102S1
Zacisk 3-piętrowy TLD.2	=SZAFA TGBT /5.1	17	Nu	=SZAFA TGBT-5W1 BIT1000 4x2.5 (1) → 7	-X2.P78
Zacisk 3-piętrowy TLD.2	=SZAFA TGBT /5.1	18			
Zacisk 3-piętrowy TLD.2	=SZAFA TGBT /102.2	19	N	=SZAFA TGBT-104W1 BIT1000 7x1 (2) → X2	=SZAFA TGBT+LCB1-102H1
Zacisk 3-piętrowy TLD.2	=SZAFA TGBT /104.2	20	N	=SZAFA TGBT-106W1 BIT1000 7x1 (2) → X2	=SZAFA TGBT+LCB2-104H1
Zacisk 3-piętrowy TLD.2	=SZAFA TGBT /106.2	21	N	=SZAFA TGBT-108W1 BIT1000 7x1 (2) → X2	=SZAFA TGBT+LCB3-106H1
Zacisk 3-piętrowy TLD.2	=SZAFA TGBT /108.2	22	N	=SZAFA TGBT-110W1 BIT1000 7x1 (2) → X2	=SZAFA TGBT+LCB4-108H1
Zacisk 3-piętrowy TLD.2	=SZAFA TGBT /110.2	23	N		=SZAFA TGBT+LCB5-110H1

Faza Projektu	Proj. wykonawczy R8	Data 01.2014	Wykonawca	Obiekt	Nazwa rysunku	=SZAFA TGBT +
Numer Projektu	2013/10/GAĆ	Branża AKPiA	VINCI Environnement Polska	Modernizacja Zakładu Gospodarowania Odpadami ZGO Sp. z o.o.	Lista zacisków	Nr rys. 14
Opracował	inż. A. Krysiński		02-342 Warszawa Al. Jerozolimskie 162A	Gać 90, 55-200 Oława		z 135 rys.
Sprawdził	mgr. inż. B. Stachowiak					

C:\WSCAD55\PROJEKTY\GAĆ - Municipal Waste Mgmt. P

Typ zacisku	Arkusz	Listwa			Cel zewnętrzny
Zacisk 3-piętrowy TLD.2	=SZAFA TGBT /112.2	=SZAFA TGBT-X2.1	24	N	=SZAFA TGBT+LCB6-112H1
Zacisk 3-piętrowy TLD.2	=SZAFA TGBT /114.2		25	N	=SZAFA TGBT+LCB7-114H1
Zacisk 3-piętrowy TLD.2	=SZAFA TGBT /116.2		26	N	=SZAFA TGBT+LCB8-116H1
Zacisk 3-piętrowy TLD.2	=SZAFA TGBT /118.2		27	N	=SZAFA TGBT+LCB9-118H1
Zacisk 3-piętrowy TLD.2	=SZAFA TGBT /119.2		28	N	=SZAFA TGBT+LCB10-119H1
Zacisk 3-piętrowy TLD.2	=SZAFA TGBT /121.2		29	N	=SZAFA TGBT+LCB11-121H1
Zacisk 3-piętrowy TLD.2	=SZAFA TGBT /125.2		30	N	=SZAFA TGBT+LCB12-125H1
Zacisk 3-piętrowy TLD.2	=SZAFA TGBT /127.2		31	N	=SZAFA TGBT+LCB13-127H1
Zacisk 3-piętrowy TLD.2	=SZAFA TGBT /129.2		32	N	=SZAFA TGBT+LCB14-129H1

Faza Projektu	Proj. wykonawczy R8	Data 01.2014	Wykonawca	Obiekt	Nazwa rysunku	=SZAFA TGBT +
Numer Projektu	2013/10/GAĆ	Branża AKPiA	VINCI Environnement Polska	Modernizacja Zakładu Gospodarowania Odpadami ZGO Sp. z o.o. Gać 90, 55-200 Oława	Lista zacisków	Nr rys. 15
Opracował	inż. A. Krysiński		02-342 Warszawa Al. Jerozolimskie 162A			z 135 rys.
Sprawdził	mgr. inż. B. Stachowiak					

C:\WSCAD55\PROJEKTY\GAĆ - Municipal Waste Mgmt. P

Typ zacisku	Arkusz	Listwa			Cel zewnętrzny
		=SZAFA TGBT-X2.1		=SZAFA TGBT-102W1 BIT1000 7x1	
Zacisk 3-piętrowy TLD.2	=SZAFA TGBT /102.2	33	102.4	4 → 14	=SZAFA TGBT+LCB1-102S1
Zacisk 3-piętrowy TLD.2	=SZAFA TGBT /102.3	34	102.5	5 → 22	=SZAFA TGBT+LCB1-102S4
Zacisk 3-piętrowy TLD.2	=SZAFA TGBT /103.6	35	103.8	2 → 8	=SZAFA TGBT+Obiekt-103S1
Zacisk 3-piętrowy TLD.2	=SZAFA TGBT /104.1	36	104.3	1 → X1	=SZAFA TGBT+LCB2-104H1
Zacisk 3-piętrowy TLD.2	=SZAFA TGBT /104.2	37	104.3	3 → 13	=SZAFA TGBT+LCB2-104S1
Zacisk 3-piętrowy TLD.2	=SZAFA TGBT /104.2	38	104.4	4 → 14	=SZAFA TGBT+LCB2-104S1
Zacisk 3-piętrowy TLD.2	=SZAFA TGBT /104.3	39	104.5	5 → 22	=SZAFA TGBT+LCB2-104S4
Zacisk 3-piętrowy TLD.2	=SZAFA TGBT /105.6	40	105.11	zi-żó → 8	=SZAFA TGBT+Obiekt-105S1
Zacisk 3-piętrowy TLD.2	=SZAFA TGBT /106.1	41	106.3	1 → X1	=SZAFA TGBT+LCB3-106H1
Zacisk 3-piętrowy TLD.2	=SZAFA TGBT /106.2	42	106.3	3 → 21	=SZAFA TGBT+LCB3-106S1
Zacisk 3-piętrowy TLD.2	=SZAFA TGBT /106.2	43	106.4	4 → 22	=SZAFA TGBT+LCB3-106S1
Zacisk 3-piętrowy TLD.2	=SZAFA TGBT /106.2	44	106.5	5 → 13	=SZAFA TGBT+LCB3-106S2
Zacisk 3-piętrowy TLD.2	=SZAFA TGBT /106.3	45	106.8	6 → 13	=SZAFA TGBT+LCB3-106S3
Zacisk 3-piętrowy TLD.2	=SZAFA TGBT /107.3	46	107.7		
Zacisk 3-piętrowy TLD.2	=SZAFA TGBT /107.3	47	107.8		
Zacisk 3-piętrowy TLD.2	=SZAFA TGBT /107.6	48	107.12	zi-żó → 8	=SZAFA TGBT+Obiekt-107S1
Zacisk 3-piętrowy TLD.2	=SZAFA TGBT /108.1	49	108.3	1 → X1	=SZAFA TGBT+LCB4-108H1
Zacisk 3-piętrowy TLD.2	=SZAFA TGBT /108.2	50	108.3	3 → 13	=SZAFA TGBT+LCB4-108S1
Zacisk 3-piętrowy TLD.2	=SZAFA TGBT /108.2	51	108.4	4 → 14	=SZAFA TGBT+LCB4-108S1
Zacisk 3-piętrowy TLD.2	=SZAFA TGBT /108.3	52	108.5	5 → 22	=SZAFA TGBT+LCB4-108S2
Zacisk 3-piętrowy TLD.2	=SZAFA TGBT /109.6	53	109.8	zi-żó → 8	=SZAFA TGBT+Obiekt-109S1
Zacisk 3-piętrowy TLD.2	=SZAFA TGBT /110.1	54	110.3	1 → X1	=SZAFA TGBT+LCB5-110H1
Zacisk 3-piętrowy TLD.2	=SZAFA TGBT /110.2	55	110.3	3 → 13	=SZAFA TGBT+LCB5-110S1
Zacisk 3-piętrowy TLD.2	=SZAFA TGBT /110.2	56	110.4	4 → 14	=SZAFA TGBT+LCB5-110S1
Zacisk 3-piętrowy TLD.2	=SZAFA TGBT /110.3	57	110.5	5 → 22	=SZAFA TGBT+LCB5-110S4

Faza Projektu	Proj. wykonawczy R8	Data 01.2014	Wykonawca	Obiekt	Nazwa rysunku
Numer Projektu	2013/10/GAĆ	Branża AKPiA	VINCI Environnement Polska	Modernizacja Zakładu Gospodarowania Odpadami ZGO Sp. z o.o. Gać 90, 55-200 Oława	Lista zacisków
Opracował	inż. A. Krysiński		02-342 Warszawa Al. Jerozolimskie 162A		=SZAFA TGBT +
Sprawdził	mgr. inż. B. Stachowiak				Nr rys. 16 z 135 rys.

C:\WSCAD55\PROJEKTY\GAĆ - Municipal Waste Mgmt. P

Typ zacisku	Arkusz	Listwa			Cel zewnętrzny
		=SZAFA TGBT-X2.1			
Zacisk 3-piętrowy TLD.2	=SZAFA TGBT /111.3	58	111.7	=SZAFA TGBT-111W2 BIT1000 2x1 — 1 → TK	=SZAFA TGBT+Obiekt-111M1
Zacisk 3-piętrowy TLD.2	=SZAFA TGBT /111.3	59	111.8	=SZAFA TGBT-111W3 BIT1000 2x1 — zi-żó → TK	=SZAFA TGBT+Obiekt-111M1
Zacisk 3-piętrowy TLD.2	=SZAFA TGBT /111.6	60	111.11	=SZAFA TGBT-112W1 BIT1000 7x1 — zi-żó → 8	=SZAFA TGBT+Obiekt-111S1
Zacisk 3-piętrowy TLD.2	=SZAFA TGBT /112.1	61	112.3	=SZAFA TGBT-113W2 BIT1000 2x1 — 1 → X1	=SZAFA TGBT+LCB6-112H1
Zacisk 3-piętrowy TLD.2	=SZAFA TGBT /112.2	62	112.3	=SZAFA TGBT-114W1 BIT1000 7x1 — 3 → 13	=SZAFA TGBT+LCB6-112S1
Zacisk 3-piętrowy TLD.2	=SZAFA TGBT /112.2	63	112.4	=SZAFA TGBT-115W2 BIT1000 2x1 — 4 → 14	=SZAFA TGBT+LCB6-112S1
Zacisk 3-piętrowy TLD.2	=SZAFA TGBT /112.3	64	112.5	=SZAFA TGBT-116W1 BIT1000 7x1 — 5 → 22	=SZAFA TGBT+LCB6-112S2
Zacisk 3-piętrowy TLD.2	=SZAFA TGBT /113.3	65	113.7		
Zacisk 3-piętrowy TLD.2	=SZAFA TGBT /113.3	66	113.8		
Zacisk 3-piętrowy TLD.2	=SZAFA TGBT /113.6	67	113.12	=SZAFA TGBT-117W4 BIT1000 2x1 — zi-żó → 8	=SZAFA TGBT+Obiekt-113S1
Zacisk 3-piętrowy TLD.2	=SZAFA TGBT /114.1	68	114.3	=SZAFA TGBT-118W1 BIT1000 7x1 — 1 → X1	=SZAFA TGBT+LCB7-114H1
Zacisk 3-piętrowy TLD.2	=SZAFA TGBT /114.2	69	114.3	3 → 13	=SZAFA TGBT+LCB7-114S1
Zacisk 3-piętrowy TLD.2	=SZAFA TGBT /114.2	70	114.4	4 → 14	=SZAFA TGBT+LCB7-114S1
Zacisk 3-piętrowy TLD.2	=SZAFA TGBT /114.3	71	114.5	5 → 22	=SZAFA TGBT+LCB7-114S2
Zacisk 3-piętrowy TLD.2	=SZAFA TGBT /115.3	72	115.7		
Zacisk 3-piętrowy TLD.2	=SZAFA TGBT /115.3	73	115.8		
Zacisk 3-piętrowy TLD.2	=SZAFA TGBT /115.6	74	115.12	zi-żó → 8	=SZAFA TGBT+Obiekt-115S1
Zacisk 3-piętrowy TLD.2	=SZAFA TGBT /116.1	75	116.3	1 → X1	=SZAFA TGBT+LCB8-116H1
Zacisk 3-piętrowy TLD.2	=SZAFA TGBT /116.2	76	116.3	3 → 13	=SZAFA TGBT+LCB8-116S1
Zacisk 3-piętrowy TLD.2	=SZAFA TGBT /116.2	77	116.4	4 → 14	=SZAFA TGBT+LCB8-116S1
Zacisk 3-piętrowy TLD.2	=SZAFA TGBT /116.3	78	116.5	5 → 22	=SZAFA TGBT+LCB8-116S2
Zacisk 3-piętrowy TLD.2	=SZAFA TGBT /117.6	79	117.15	zi-żó → 12	=SZAFA TGBT+Obiekt-117S1
Zacisk 3-piętrowy TLD.2	=SZAFA TGBT /118.2	80	118.5	1 → X1	=SZAFA TGBT+LCB9-118H1
Zacisk 3-piętrowy TLD.2	=SZAFA TGBT /118.3	81	118.5	3 → 13	=SZAFA TGBT+LCB9-118S1
Zacisk 3-piętrowy TLD.2	=SZAFA TGBT /118.3	82	118.6	4 → 14	=SZAFA TGBT+LCB9-118S1

Faza Projektu	Proj. wykonawczy R8	Data 01.2014	Wykonawca	Obiekt	Nazwa rysunku
Numer Projektu	2013/10/GAĆ	Branża AKPiA	VINCI Environnement Polska	Modernizacja Zakładu Gospodarowania Odpadami ZGO Sp. z o.o. Gać 90, 55-200 Oława	Lista zacisków
Opracował	inż. A. Krysiński		02-342 Warszawa Al. Jerozolimskie 162A		=SZAFA TGBT +
Sprawdził	mgr. inż. B. Stachowiak				Nr rys. 17 z 135 rys.

C:\WSCAD55\PROJEKTY\GAĆ - Municipal Waste Mgmt. P

Typ zacisku	Arkusz	Listwa			Cel zewnętrzny
		=SZAFA TGBT-X2.1			
Zacisk 3-piętrowy TLD.2	=SZAFA TGBT /118.4	83	118.7	=SZAFA TGBT-118W1 BIT1000 7x1 5 → 22	=SZAFA TGBT+LCB9-118S4
Zacisk 3-piętrowy TLD.2	=SZAFA TGBT /119.1	84	119.3	=SZAFA TGBT-119W1 BIT1000 7x1 1 → X1	=SZAFA TGBT+LCB10-119H1
Zacisk 3-piętrowy TLD.2	=SZAFA TGBT /119.2	85	119.3	=SZAFA TGBT-121W1 BIT1000 7x1 3 → 13	=SZAFA TGBT+LCB10-119S1
Zacisk 3-piętrowy TLD.2	=SZAFA TGBT /119.2	86	119.4	=SZAFA TGBT-120W3 BIT1000 2x1 4 → 14	=SZAFA TGBT+LCB10-119S1
Zacisk 3-piętrowy TLD.2	=SZAFA TGBT /119.3	87	119.5	=SZAFA TGBT-124W2 BIT1000 2x1 5 → 22	=SZAFA TGBT+LCB10-119S2
Zacisk 3-piętrowy TLD.2	=SZAFA TGBT /121.2	88	121.6	=SZAFA TGBT-124W3 BIT1000 2x1 1 → X1	=SZAFA TGBT+LCB11-121H1
Zacisk 3-piętrowy TLD.2	=SZAFA TGBT /121.3	89	121.6	=SZAFA TGBT-125W1 BIT1000 7x1 3 → 13	=SZAFA TGBT+LCB11-121S1
Zacisk 3-piętrowy TLD.2	=SZAFA TGBT /121.3	90	121.7	=SZAFA TGBT-126W2 BIT1000 2x1 4 → 14	=SZAFA TGBT+LCB11-121S1
Zacisk 3-piętrowy TLD.2	=SZAFA TGBT /121.3	91	121.8	=SZAFA TGBT-126W3 BIT1000 2x1 5 → 22	=SZAFA TGBT+LCB11-121S4
Zacisk 3-piętrowy TLD.2	=SZAFA TGBT /120.6	92	120.8	zi-żó → 8	=SZAFA TGBT+Obiekt-120S1
Zacisk 3-piętrowy TLD.2	=SZAFA TGBT /124.3	93	124.7	1 → TK	=SZAFA TGBT+Obiekt-124M1
Zacisk 3-piętrowy TLD.2	=SZAFA TGBT /124.3	94	124.8	zi-żó → TK	=SZAFA TGBT+Obiekt-124M1
Zacisk 3-piętrowy TLD.2	=SZAFA TGBT /124.6	95	124.12	zi-żó → 8	=SZAFA TGBT+Obiekt-124S1
Zacisk 3-piętrowy TLD.2	=SZAFA TGBT /125.1	96	125.3	1 → X1	=SZAFA TGBT+LCB12-125H1
Zacisk 3-piętrowy TLD.2	=SZAFA TGBT /125.2	97	125.3	3 → 13	=SZAFA TGBT+LCB12-125S1
Zacisk 3-piętrowy TLD.2	=SZAFA TGBT /125.2	98	125.4	4 → 14	=SZAFA TGBT+LCB12-125S1
Zacisk 3-piętrowy TLD.2	=SZAFA TGBT /125.3	99	125.5	5 → 22	=SZAFA TGBT+LCB12-125S2
Zacisk 3-piętrowy TLD.2	=SZAFA TGBT /126.3	100	126.7	1 → TK	=SZAFA TGBT+Obiekt-126M1
Zacisk 3-piętrowy TLD.2	=SZAFA TGBT /126.3	101	126.8	zi-żó → TK	=SZAFA TGBT+Obiekt-126M1
Zacisk 3-piętrowy TLD.2	=SZAFA TGBT /126.6	102	126.12	zi-żó → 8	=SZAFA TGBT+Obiekt-126S1

Faza Projektu	Proj. wykonawczy R8	Data 01.2014	Wykonawca	Obiekt	Nazwa rysunku
Numer Projektu	2013/10/GAĆ	Branża AKPiA	VINCI Environnement Polska	Modernizacja Zakładu Gospodarowania Odpadami ZGO Sp. z o.o. Gać 90, 55-200 Oława	Lista zacisków
Opracował	inż. A. Krysiński		02-342 Warszawa Al. Jerozolimskie 162A		=SZAFA TGBT +
Sprawdził	mgr. inż. B. Stachowiak				Nr rys. 18 z 135 rys.

C:\WSCAD55\PROJEKTY\GAĆ - Municipal Waste Mgmt. P

Typ zacisku	Arkusz	Listwa			Cel zewnętrzny
		=SZAFA TGBT-X2.1			
Zacisk 3-piętrowy TLD.2	=SZAFA TGBT /127.1	103	127.3	=SZAFA TGBT-127W1 BIT1000 7x1 1 → X1	=SZAFA TGBT+LCB13-127H1
Zacisk 3-piętrowy TLD.2	=SZAFA TGBT /127.2	104	127.3	=SZAFA TGBT-128W2 BIT1000 2x1 3 → 13	=SZAFA TGBT+LCB13-127S1
Zacisk 3-piętrowy TLD.2	=SZAFA TGBT /127.2	105	127.4	=SZAFA TGBT-129W1 BIT1000 7x1 4 → 14	=SZAFA TGBT+LCB13-127S1
Zacisk 3-piętrowy TLD.2	=SZAFA TGBT /127.3	106	127.5	=SZAFA TGBT-141W3 BIT1000 2x1 5 → 22	=SZAFA TGBT+LCB13-127S2
Zacisk 3-piętrowy TLD.2	=SZAFA TGBT /128.3	107	128.7	=SZAFA TGBT-143W3 BIT1000 2x1 → TK	=SZAFA TGBT+Obiekt-128M1
Zacisk 3-piętrowy TLD.2	=SZAFA TGBT /128.3	108	128.9	=SZAFA TGBT-142W1 BIT1000 7x1 → TK	=SZAFA TGBT+Obiekt-128M1
Zacisk 3-piętrowy TLD.2	=SZAFA TGBT /128.6	109	128.14	=SZAFA TGBT-144W1 BIT1000 7x1 zi-żó → 8	=SZAFA TGBT+Obiekt-128S1
Zacisk 3-piętrowy TLD.2	=SZAFA TGBT /129.1	110	129.3	1 → X1	=SZAFA TGBT+LCB14-129H1
Zacisk 3-piętrowy TLD.2	=SZAFA TGBT /129.2	111	129.3	3 → 13	=SZAFA TGBT+LCB14-129S1
Zacisk 3-piętrowy TLD.2	=SZAFA TGBT /129.2	112	129.4	4 → 14	=SZAFA TGBT+LCB14-129S1
Zacisk 3-piętrowy TLD.2	=SZAFA TGBT /129.3	113	129.5	5 → 22	=SZAFA TGBT+LCB14-129S2
Zacisk 3-piętrowy TLD.2	=SZAFA TGBT /141.5	114	Ls1	zi-żó → 7	=SZAFA TGBT+Obiekt-141S1
Zacisk 3-piętrowy TLD.2	=SZAFA TGBT /143.5	115	Ls1	zi-żó → 7	=SZAFA TGBT+Obiekt-143S1
Zacisk 3-piętrowy TLD.2	=SZAFA TGBT /141.6	116	141.8	2 → 8	=SZAFA TGBT+Obiekt-141S1
Zacisk 3-piętrowy TLD.2	=SZAFA TGBT /142.1	117	142.3	1 → X1	=SZAFA TGBT+LCB1A-142H1
Zacisk 3-piętrowy TLD.2	=SZAFA TGBT /142.2	118	142.3	3 → 13	=SZAFA TGBT+LCB1A-142S1
Zacisk 3-piętrowy TLD.2	=SZAFA TGBT /142.2	119	N	2 → X2	=SZAFA TGBT+LCB1A-142H1
Zacisk 3-piętrowy TLD.2	=SZAFA TGBT /144.2	120	N	2 → X2	=SZAFA TGBT+LCB2A-144H1
Zacisk 3-piętrowy TLD.2	=SZAFA TGBT /142.2	121	142.4	4 → 14	=SZAFA TGBT+LCB1A-142S1
Zacisk 3-piętrowy TLD.2	=SZAFA TGBT /142.3	122	142.5	5 → 22	=SZAFA TGBT+LCB1A-142S4
Zacisk 3-piętrowy TLD.2	=SZAFA TGBT /143.6	123	143.8	2 → 8	=SZAFA TGBT+Obiekt-143S1
Zacisk 3-piętrowy TLD.2	=SZAFA TGBT /144.1	124	144.3	1 → X1	=SZAFA TGBT+LCB2A-144H1
Zacisk 3-piętrowy TLD.2	=SZAFA TGBT /144.2	125	144.3	3 → 13	=SZAFA TGBT+LCB2A-144S1
Zacisk 3-piętrowy TLD.2	=SZAFA TGBT /144.2	126	144.4	4 → 14	=SZAFA TGBT+LCB2A-144S1
Zacisk 3-piętrowy TLD.2	=SZAFA TGBT /144.3	127	144.5	5 → 22	=SZAFA TGBT+LCB2A-144S4

Faza Projektu	Proj. wykonawczy R8	Data 01.2014	Wykonawca	Obiekt	Nazwa rysunku
Numer Projektu	2013/10/GAĆ	Branża AKPiA	VINCI Environnement Polska	Modernizacja Zakładu Gospodarowania Odpadami ZGO Sp. z o.o.	Lista zacisków
Opracował	inż. A. Krysiński		02-342 Warszawa Al. Jerozolimskie 162A	Gać 90, 55-200 Oława	=SZAFA TGBT +
Sprawdził	mgr. inż. B. Stachowiak				Nr rys. 19 z 135 rys.

C:\WSCAD55\PROJEKTY\GAĆ - Municipal Waste Mgmt. P

Typ zacisku	Arkusz	Listwa			Cel zewnętrzny
		=SZAFA TGBT-X2.2			
Zacisk 3-piętrowy TLD.2	=SZAFA TGBT /5.3	1	Nu	=SZAFA TGBT-202W1 BIT1000 7x1	
Zacisk 3-piętrowy TLD.2	=SZAFA TGBT /5.3	2		=SZAFA TGBT-204W1 BIT1000 7x1	
Zacisk 3-piętrowy TLD.2	=SZAFA TGBT /202.2	3	N	=SZAFA TGBT-206W1 BIT1000 7x1	=SZAFA TGBT+LCB21-202H1
Zacisk 3-piętrowy TLD.2	=SZAFA TGBT /204.2	4	N	=SZAFA TGBT-208W1 BIT1000 7x1	=SZAFA TGBT+LCB22-204H1
Zacisk 3-piętrowy TLD.2	=SZAFA TGBT /206.2	5	N	=SZAFA TGBT-210W1 BIT1000 7x1	=SZAFA TGBT+LCB23-206H1
Zacisk 3-piętrowy TLD.2	=SZAFA TGBT /208.2	6	N	=SZAFA TGBT-212W1 BIT1000 7x1	=SZAFA TGBT+LCB24-208H1
Zacisk 3-piętrowy TLD.2	=SZAFA TGBT /210.2	7	N	=SZAFA TGBT-214W1 BIT1000 7x1	=SZAFA TGBT+LCB25-210H1
Zacisk 3-piętrowy TLD.2	=SZAFA TGBT /212.2	8	N	=SZAFA TGBT-216W1 BIT1000 7x1	=SZAFA TGBT+LCB26-212H1
Zacisk 3-piętrowy TLD.2	=SZAFA TGBT /214.2	9	N	=SZAFA TGBT-220W2 BIT1000 7x1	=SZAFA TGBT+LCB27-214H1
Zacisk 3-piętrowy TLD.2	=SZAFA TGBT /216.2	10	N		=SZAFA TGBT+LCB28-216H1
Zacisk 3-piętrowy TLD.2	=SZAFA TGBT /220.2	11	N		=SZAFA TGBT+LCB30-220H1

Faza Projektu	Proj. wykonawczy R8	Data 01.2014	Wykonawca	Obiekt	Nazwa rysunku	=SZAFA TGBT +
Numer Projektu	2013/10/GAĆ	Branża AKPiA	VINCI Environnement Polska	Modernizacja Zakładu Gospodarowania Odpadami ZGO Sp. z o.o. Gać 90, 55-200 Oława	Lista zacisków	Nr rys. 20
Opracował	inż. A. Krysiński		02-342 Warszawa Al. Jerozolimskie 162A			z 135 rys.
Sprawdził	mgr. inż. B. Stachowiak					

C:\WSCAD55\PROJEKTY\GAĆ - Municipal Waste Mgmt. P

Typ zacisku	Arkusz	Listwa		Cel zewnętrzny
Zacisk 3-piętrowy TLD.2	=SZAFA TGBT /228.2	=SZAFA TGBT-X2.2	12 N	=SZAFA TGBT+LCB31-228H1
Zacisk 3-piętrowy TLD.2	=SZAFA TGBT /230.2		13 N	=SZAFA TGBT+LCB32-230H1
Zacisk 3-piętrowy TLD.2	=SZAFA TGBT /339a.2		14 N	=SZAFA TGBT+LCB39a-339aH1
Zacisk 3-piętrowy TLD.2	=SZAFA TGBT /343a.2		15 N	=SZAFA TGBT+LCB40a-343aH1
Zacisk 3-piętrowy TLD.2	=SZAFA TGBT /233.2		16 N	=SZAFA TGBT+LCB33-233H1
Zacisk 3-piętrowy TLD.2	=SZAFA TGBT /235.2		17 N	=SZAFA TGBT+LCB34-235H1
Zacisk 3-piętrowy TLD.2	=SZAFA TGBT /237.2		18 N	=SZAFA TGBT+LCB35-237H1
Zacisk 3-piętrowy TLD.2	=SZAFA TGBT /239.2		19 N	=SZAFA TGBT+LCB36-239H1
Zacisk 3-piętrowy TLD.2	=SZAFA TGBT /242.2		20 N	=SZAFA TGBT+LCB37-242H1

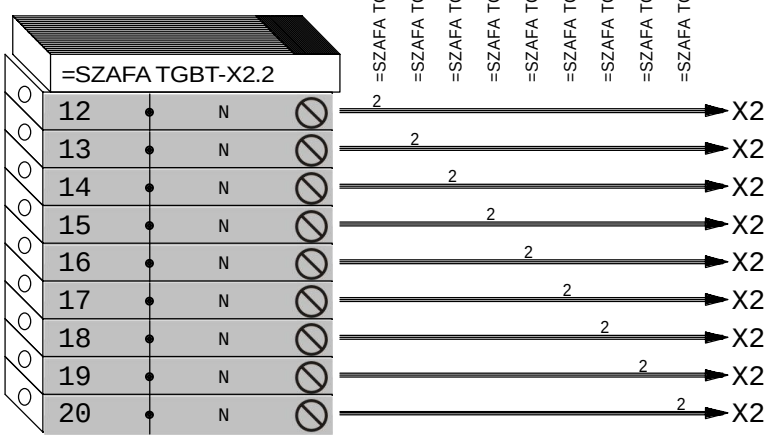

Faza Projektu	Proj. wykonawczy R8	Data 01.2014	Wykonawca	Obiekt	Nazwa rysunku	=SZAFA TGBT +
Numer Projektu	2013/10/GAĆ	Branża AKPiA	VINCI Environnement Polska	Modernizacja Zakładu Gospodarowania Odpadami ZGO Sp. z o.o. Gać 90, 55-200 Oława	Lista zacisków	Nr rys. 21
Opracował	inż. A. Krysiński		02-342 Warszawa Al. Jerozolimskie 162A			z 135 rys.
Sprawdził	mgr. inż. B. Stachowiak					

C:\WSCAD55\PROJEKTY\GAĆ - Municipal Waste Mgmt. P

Typ zacisku	Arkusz	Listwa			Cel zewnętrzny
		=SZAFA TGBT-X2.2			
Zacisk 3-piętrowy TLD.2	=SZAFA TGBT /244.2	21	N	2 → X2	=SZAFA TGBT+LCB38-244H1
Zacisk 3-piętrowy TLD.2	=SZAFA TGBT /201.3	22	201.7	1 → TK	=SZAFA TGBT+Obiekt-201M1
Zacisk 3-piętrowy TLD.2	=SZAFA TGBT /201.3	23	201.8	zi-żó → TK	=SZAFA TGBT+Obiekt-201M1
Zacisk 3-piętrowy TLD.2	=SZAFA TGBT /201.5	24	Ls2	1 → 7	=SZAFA TGBT+Obiekt-201S1
Zacisk 3-piętrowy TLD.2	=SZAFA TGBT /203.5	25	Ls2	1 → 7	=SZAFA TGBT+Obiekt-203S1
Zacisk 3-piętrowy TLD.2	=SZAFA TGBT /205.5	26	Ls2	1 → 7	=SZAFA TGBT+Obiekt-205S1
Zacisk 3-piętrowy TLD.2	=SZAFA TGBT /207.5	27	Ls2	1 → 7	=SZAFA TGBT+Obiekt-207S1
Zacisk 3-piętrowy TLD.2	=SZAFA TGBT /209.5	28	Ls2	1 → 7	=SZAFA TGBT+Obiekt-209S1
Zacisk 3-piętrowy TLD.2	=SZAFA TGBT /211.5	29	Ls2	1 → 7	=SZAFA TGBT+Obiekt-211S1
Zacisk 3-piętrowy TLD.2	=SZAFA TGBT /213.5	30	Ls2	1 → 7	=SZAFA TGBT+Obiekt-213S1

=SZAFA TGBT-244W1 BIT1000 7x1
=SZAFA TGBT-201W3 BIT1000 2x1
=SZAFA TGBT-201W4 BIT1000 2x1
=SZAFA TGBT-203W2 BIT1000 2x1
=SZAFA TGBT-205W2 BIT1000 2x1
=SZAFA TGBT-207W2 BIT1000 2x1
=SZAFA TGBT-209W2 BIT1000 2x1
=SZAFA TGBT-211W3 BIT1000 2x1
=SZAFA TGBT-213W3 BIT1000 2x1

Faza Projektu	Proj. wykonawczy R8	Data 01.2014	Wykonawca	Obiekt	Nazwa rysunku	=SZAFA TGBT +
Numer Projektu	2013/10/GAĆ	Branża AKPiA	VINCI Environnement Polska	Modernizacja Zakładu Gospodarowania Odpadami ZGO Sp. z o.o. Gać 90, 55-200 Oława	Lista zacisków	Nr rys. 22
Opracował	inż. A. Krysiński		02-342 Warszawa Al. Jerozolimskie 162A			z 135 rys.
Sprawdził	mgr. inż. B. Stachowiak					

C:\WSCAD55\PROJEKTY\GAĆ - Municipal Waste Mgmt. P

Typ zacisku	Arkusz	Listwa			Cel zewnętrzny
		=SZAFA TGBT-X2.2			
Zacisk 3-piętrowy TLD.2	=SZAFA TGBT /215.5	31	Ls2	=SZAFA TGBT-215W2 BIT1000 2x1	=SZAFA TGBT+Obiekt-215S1
Zacisk 3-piętrowy TLD.2	=SZAFA TGBT /219.5	32	Ls2	=SZAFA TGBT-219W3 BIT1000 2x1	=SZAFA TGBT+Obiekt-219S1
Zacisk 3-piętrowy TLD.2	=SZAFA TGBT /227.5	33	Ls2	=SZAFA TGBT-227W2 BIT1000 2x1	=SZAFA TGBT+Obiekt-227S1
Zacisk 3-piętrowy TLD.2	=SZAFA TGBT /229.5	34	Ls2	=SZAFA TGBT-229W2 BIT1000 2x1	=SZAFA TGBT+Obiekt-229S1
Zacisk 3-piętrowy TLD.2	=SZAFA TGBT /232.5	35	Ls2	=SZAFA TGBT-232W3 BIT1000 2x1	=SZAFA TGBT+Obiekt-232S1
Zacisk 3-piętrowy TLD.2	=SZAFA TGBT /234.5	36	Ls2	=SZAFA TGBT-234W3 BIT1000 2x1	=SZAFA TGBT+Obiekt-234S1
Zacisk 3-piętrowy TLD.2	=SZAFA TGBT /236.5	37	Ls2	=SZAFA TGBT-236W2 BIT1000 2x1	=SZAFA TGBT+Obiekt-236S1
Zacisk 3-piętrowy TLD.2	=SZAFA TGBT /238.5	38	Ls2	=SZAFA TGBT-238W2 BIT1000 2x1	=SZAFA TGBT+Obiekt-238S1
Zacisk 3-piętrowy TLD.2	=SZAFA TGBT /241.5	39	Ls2	=SZAFA TGBT-241W3 BIT1000 2x1	=SZAFA TGBT+Obiekt-241S1

Faza Projektu	Proj. wykonawczy R8	Data 01.2014	Wykonawca	Obiekt	Nazwa rysunku	=SZAFA TGBT +
Numer Projektu	2013/10/GAĆ	Branża AKPiA	VINCI Environnement Polska	Modernizacja Zakładu Gospodarowania Odpadami ZGO Sp. z o.o. Gać 90, 55-200 Oława	Lista zacisków	Nr rys. 23
Opracował	inż. A. Krysiński		02-342 Warszawa Al. Jerozolimskie 162A			z 135 rys.
Sprawdził	mgr. inż. B. Stachowiak					

C:\WSCAD55\PROJEKTY\GAĆ - Municipal Waste Mgmt. P

Typ zacisku	Arkusz	Listwa			Cel zewnętrzny
		=SZAFA TGBT-X2.2		=SZAFA TGBT-243W3 BIT1000 2x1	
Zacisk 3-piętrowy TLD.2	=SZAFA TGBT /243.5	40	Ls2	1 → 7	=SZAFA TGBT+Obiekt-243S1
Zacisk 3-piętrowy TLD.2	=SZAFA TGBT /201.6	41	201.15	zi-żó → 8	=SZAFA TGBT+Obiekt-201S1
Zacisk 3-piętrowy TLD.2	=SZAFA TGBT /202.1	42	202.3	1 → X1	=SZAFA TGBT+LCB21-202H1
Zacisk 3-piętrowy TLD.2	=SZAFA TGBT /202.2	43	202.3	3 → 13	=SZAFA TGBT+LCB21-202S1
Zacisk 3-piętrowy TLD.2	=SZAFA TGBT /202.2	44	202.4	4 → 14	=SZAFA TGBT+LCB21-202S1
Zacisk 3-piętrowy TLD.2	=SZAFA TGBT /202.3	45	202.5	5 → 22	=SZAFA TGBT+LCB21-202S2
Zacisk 3-piętrowy TLD.2	=SZAFA TGBT /203.3	46	203.7		
Zacisk 3-piętrowy TLD.2	=SZAFA TGBT /203.3	47	203.8		
Zacisk 3-piętrowy TLD.2	=SZAFA TGBT /203.6	48	203.15	zi-żó → 8	=SZAFA TGBT+Obiekt-203S1
Zacisk 3-piętrowy TLD.2	=SZAFA TGBT /204.1	49	204.3	1 → X1	=SZAFA TGBT+LCB22-204H1
Zacisk 3-piętrowy TLD.2	=SZAFA TGBT /204.2	50	204.3	3 → 13	=SZAFA TGBT+LCB22-204S1
Zacisk 3-piętrowy TLD.2	=SZAFA TGBT /204.2	51	204.4	4 → 14	=SZAFA TGBT+LCB22-204S1
Zacisk 3-piętrowy TLD.2	=SZAFA TGBT /204.3	52	204.5	5 → 22	=SZAFA TGBT+LCB22-204S2
Zacisk 3-piętrowy TLD.2	=SZAFA TGBT /205.3	53	205.7		
Zacisk 3-piętrowy TLD.2	=SZAFA TGBT /205.6	55	205.15	zi-żó → 8	=SZAFA TGBT+Obiekt-205S1
Zacisk 3-piętrowy TLD.2	=SZAFA TGBT /206.1	56	206.3	1 → X1	=SZAFA TGBT+LCB23-206H1
Zacisk 3-piętrowy TLD.2	=SZAFA TGBT /205.3	57	205.8		
Zacisk 3-piętrowy TLD.2	=SZAFA TGBT /206.2	57	206.3	3 → 13	=SZAFA TGBT+LCB23-206S1
Zacisk 3-piętrowy TLD.2	=SZAFA TGBT /206.2	58	206.4	4 → 14	=SZAFA TGBT+LCB23-206S1
Zacisk 3-piętrowy TLD.2	=SZAFA TGBT /206.3	59	206.5	5 → 22	=SZAFA TGBT+LCB23-206S2
Zacisk 3-piętrowy TLD.2	=SZAFA TGBT /207.3	60	207.7		
Zacisk 3-piętrowy TLD.2	=SZAFA TGBT /207.3	61	207.8		
Zacisk 3-piętrowy TLD.2	=SZAFA TGBT /207.6	62	207.15	zi-żó → 8	=SZAFA TGBT+Obiekt-207S1
Zacisk 3-piętrowy TLD.2	=SZAFA TGBT /208.1	63	208.3	1 → X1	=SZAFA TGBT+LCB24-208H1
Zacisk 3-piętrowy TLD.2	=SZAFA TGBT /208.2	64	208.3	3 → 13	=SZAFA TGBT+LCB24-208S1

Faza Projektu	Proj. wykonawczy R8	Data 01.2014	Wykonawca	Obiekt	Nazwa rysunku
Numer Projektu	2013/10/GAĆ	Branża AKPiA	VINCI Environnement Polska	Modernizacja Zakładu Gospodarowania Odpadami ZGO Sp. z o.o. Gać 90, 55-200 Oława	Lista zacisków
Opracował	inż. A. Krysiński		02-342 Warszawa Al. Jerozolimskie 162A		=SZAFA TGBT +
Sprawdził	mgr. inż. B. Stachowiak				Nr rys. 24 z 135 rys.

C:\WSCAD55\PROJEKTY\GAĆ - Municipal Waste Mgmt. P

Typ zacisku	Arkusz	Listwa			Cel zewnętrzny
		=SZAFA TGBT-X2.2			
Zacisk 3-piętrowy TLD.2	=SZAFA TGBT /208.2	65	208.4	=SZAFA TGBT-208W1 BIT1000 7x1 4 → 14	=SZAFA TGBT+LCB24-208S1
Zacisk 3-piętrowy TLD.2	=SZAFA TGBT /208.3	66	208.5	=SZAFA TGBT-209W2 BIT1000 2x1 5 → 22	=SZAFA TGBT+LCB24-208S2
Zacisk 3-piętrowy TLD.2	=SZAFA TGBT /209.6	67	209.8	=SZAFA TGBT-210W1 BIT1000 7x1 zi-żó → 8	=SZAFA TGBT+Obiekt-209S1
Zacisk 3-piętrowy TLD.2	=SZAFA TGBT /210.1	68	210.3	=SZAFA TGBT-211W3 BIT1000 2x1 1 → X1	=SZAFA TGBT+LCB25-210H1
Zacisk 3-piętrowy TLD.2	=SZAFA TGBT /210.2	69	210.3	=SZAFA TGBT-212W1 BIT1000 7x1 3 → 21	=SZAFA TGBT+LCB25-210S1
Zacisk 3-piętrowy TLD.2	=SZAFA TGBT /210.2	70	210.4	=SZAFA TGBT-213W3 BIT1000 2x1 4 → 22	=SZAFA TGBT+LCB25-210S1
Zacisk 3-piętrowy TLD.2	=SZAFA TGBT /210.2	71	210.5	=SZAFA TGBT-214W1 BIT1000 7x1 5 → 13	=SZAFA TGBT+LCB25-210S2
Zacisk 3-piętrowy TLD.2	=SZAFA TGBT /210.3	72	210.8	=SZAFA TGBT-275W1 BIT1000 3x1, 6 → 13	=SZAFA TGBT+LCB25-210S3
Zacisk 3-piętrowy TLD.2	=SZAFA TGBT /211.6	73	211.8	=SZAFA TGBT-276W1 BIT1000 3x1, zi-żó → 8	=SZAFA TGBT+Obiekt-211S1
Zacisk 3-piętrowy TLD.2	=SZAFA TGBT /212.1	74	212.3	1 → X1	=SZAFA TGBT+LCB26-212H1
Zacisk 3-piętrowy TLD.2	=SZAFA TGBT /212.2	75	212.3	3 → 13	=SZAFA TGBT+LCB26-212S1
Zacisk 3-piętrowy TLD.2	=SZAFA TGBT /212.2	76	212.4	4 → 14	=SZAFA TGBT+LCB26-212S1
Zacisk 3-piętrowy TLD.2	=SZAFA TGBT /212.3	77	212.5	5 → 22	=SZAFA TGBT+LCB26-212S4
Zacisk 3-piętrowy TLD.2	=SZAFA TGBT /213.6	78	213.8	zi-żó → 8	=SZAFA TGBT+Obiekt-213S1
Zacisk 3-piętrowy TLD.2	=SZAFA TGBT /214.1	79	214.3	1 → X1	=SZAFA TGBT+LCB27-214H1
Zacisk 3-piętrowy TLD.2	=SZAFA TGBT /214.2	80	214.3	3 → 13	=SZAFA TGBT+LCB27-214S1
Zacisk 3-piętrowy TLD.2	=SZAFA TGBT /214.2	81	214.4	4 → 14	=SZAFA TGBT+LCB27-214S1
Zacisk 3-piętrowy TLD.2	=SZAFA TGBT /275.2	82	275.1	1 → L1	=SZAFA TGBT+Obiekt-275B1
Zacisk 3-piętrowy TLD.2	=SZAFA TGBT /276.2	83	276.1	1 → L1	=SZAFA TGBT+Obiekt-276B1
Zacisk 3-piętrowy TLD.2	=SZAFA TGBT /214.3	84	214.5	5 → 22	=SZAFA TGBT+LCB27-214S4
Zacisk 3-piętrowy TLD.2	=SZAFA TGBT /275.2	85	N	2 → N	=SZAFA TGBT+Obiekt-275B1
Zacisk 3-piętrowy TLD.2	=SZAFA TGBT /276.2	86	N	2 → N	=SZAFA TGBT+Obiekt-276B1
Zacisk 3-piętrowy TLD.2	=SZAFA TGBT /215.3	87	215.7		
Zacisk 3-piętrowy TLD.2	=SZAFA TGBT /215.3	88	215.8		

Faza Projektu	Proj. wykonawczy R8	Data 01.2014	Wykonawca	Obiekt	Nazwa rysunku
Numer Projektu	2013/10/GAĆ	Branża AKPiA	VINCI Environnement Polska	Modernizacja Zakładu Gospodarowania Odpadami ZGO Sp. z o.o. Gać 90, 55-200 Oława	Lista zacisków
Opracował	inż. A. Krysiński		02-342 Warszawa Al. Jerozolimskie 162A		=SZAFA TGBT +
Sprawdził	mgr. inż. B. Stachowiak				Nr rys. 25 z 135 rys.

C:\WSCAD55\PROJEKTY\GAĆ - Municipal Waste Mgmt. P

Typ zacisku	Arkusz	Listwa			Cel zewnętrzny
		=SZAFA TGBT-X2.2		=SZAFA TGBT-215W2 BIT1000 2x1	
Zacisk 3-piętrowy TLD.2	=SZAFA TGBT /215.6	89	215.15	zi-żó → 8	=SZAFA TGBT+Obiekt-215S1
Zacisk 3-piętrowy TLD.2	=SZAFA TGBT /216.1	90	216.3	=SZAFA TGBT-216W1 BIT1000 7x1: 1 → X1	=SZAFA TGBT+LCB28-216H1
Zacisk 3-piętrowy TLD.2	=SZAFA TGBT /216.2	91	216.3	=SZAFA TGBT-219W3 BIT1000 2x1: 3 → 13	=SZAFA TGBT+LCB28-216S1
Zacisk 3-piętrowy TLD.2	=SZAFA TGBT /216.2	92	216.4	=SZAFA TGBT-220W2 BIT1000 7x1: 4 → 14	=SZAFA TGBT+LCB28-216S1
Zacisk 3-piętrowy TLD.2	=SZAFA TGBT /216.3	93	216.5	=SZAFA TGBT-227W2 BIT1000 2x1: 5 → 22	=SZAFA TGBT+LCB28-216S2
Zacisk 3-piętrowy TLD.2	=SZAFA TGBT /219.6	94	219.8	=SZAFA TGBT-228W1 BIT1000 7x1: zi-żó → 8	=SZAFA TGBT+Obiekt-219S1
Zacisk 3-piętrowy TLD.2	=SZAFA TGBT /220.1	95		=SZAFA TGBT-229W2 BIT1000 2x1: 1 → X1	=SZAFA TGBT+LCB30-220H1
Zacisk 3-piętrowy TLD.2	=SZAFA TGBT /220.2	96	220.3	=SZAFA TGBT-230W1 BIT1000 7x1: 3 → 13	=SZAFA TGBT+LCB30-220S1
Zacisk 3-piętrowy TLD.2	=SZAFA TGBT /220.2	97	220.4	4 → 14	=SZAFA TGBT+LCB30-220S1
Zacisk 3-piętrowy TLD.2	=SZAFA TGBT /220.3	98	220.5	5 → 22	=SZAFA TGBT+LCB30-220S4
Zacisk 3-piętrowy TLD.2	=SZAFA TGBT /227.3	99	227.7		
Zacisk 3-piętrowy TLD.2	=SZAFA TGBT /227.3	100	227.8		
Zacisk 3-piętrowy TLD.2	=SZAFA TGBT /227.6	101	227.15	zi-żó → 8	=SZAFA TGBT+Obiekt-227S1
Zacisk 3-piętrowy TLD.2	=SZAFA TGBT /228.1	102	228.3	1 → X1	=SZAFA TGBT+LCB31-228H1
Zacisk 3-piętrowy TLD.2	=SZAFA TGBT /228.2	103	228.3	3 → 13	=SZAFA TGBT+LCB31-228S1
Zacisk 3-piętrowy TLD.2	=SZAFA TGBT /228.2	104	228.4	4 → 14	=SZAFA TGBT+LCB31-228S1
Zacisk 3-piętrowy TLD.2	=SZAFA TGBT /228.3	105	228.5	5 → 22	=SZAFA TGBT+LCB31-228S2
Zacisk 3-piętrowy TLD.2	=SZAFA TGBT /229.3	106	229.7		
Zacisk 3-piętrowy TLD.2	=SZAFA TGBT /229.3	107	229.8		
Zacisk 3-piętrowy TLD.2	=SZAFA TGBT /229.6	108	229.15	zi-żó → 8	=SZAFA TGBT+Obiekt-229S1
Zacisk 3-piętrowy TLD.2	=SZAFA TGBT /230.1	109	230.3	1 → X1	=SZAFA TGBT+LCB32-230H1
Zacisk 3-piętrowy TLD.2	=SZAFA TGBT /230.2	110	230.3	3 → 13	=SZAFA TGBT+LCB32-230S1
Zacisk 3-piętrowy TLD.2	=SZAFA TGBT /230.2	111	230.4	4 → 14	=SZAFA TGBT+LCB32-230S1
Zacisk 3-piętrowy TLD.2	=SZAFA TGBT /230.3	112	230.5	5 → 22	=SZAFA TGBT+LCB32-230S2
Zacisk 3-piętrowy TLD.2	=SZAFA TGBT /339.3	113	339.7		

Faza Projektu	Proj. wykonawczy R8	Data 01.2014	Wykonawca	Obiekt	Nazwa rysunku
Numer Projektu	2013/10/GAĆ	Branża AKPiA	VINCI Environnement Polska	Modernizacja Zakładu Gospodarowania Odpadami ZGO Sp. z o.o. Gać 90, 55-200 Oława	Lista zacisków
Opracował	inż. A. Krysiński		02-342 Warszawa Al. Jerozolimskie 162A		=SZAFA TGBT +
Sprawdził	mgr. inż. B. Stachowiak				Nr rys. 26 z 135 rys.

C:\WSCAD55\PROJEKTY\GAĆ - Municipal Waste Mgmt. P

Typ zacisku	Arkusz	Listwa			Cel zewnętrzny
		=SZAFA TGBT-X2.2		=SZAFA TGBT-339W2 BIT1000 2x1	
Zacisk 3-piętrowy TLD.2	=SZAFA TGBT /339.3	114	339.8		
Zacisk 3-piętrowy TLD.2	=SZAFA TGBT /339.6	115	339.15	zi-żó → 8	=SZAFA TGBT+Obiekt-339S1
Zacisk 3-piętrowy TLD.2	=SZAFA TGBT /339a.1	116	339.3	1 → X1	=SZAFA TGBT+LCB39a-339aH1
Zacisk 3-piętrowy TLD.2	=SZAFA TGBT /339a.2	117	339.3	3 → 13	=SZAFA TGBT+LCB39a-339aS1
Zacisk 3-piętrowy TLD.2	=SZAFA TGBT /339a.2	118	339.4	4 → 14	=SZAFA TGBT+LCB39a-339aS1
Zacisk 3-piętrowy TLD.2	=SZAFA TGBT /339a.3	119	339.5	5 → 22	=SZAFA TGBT+LCB39a-339aS2
Zacisk 3-piętrowy TLD.2	=SZAFA TGBT /232.6	120	232.13	zi-żó → 8	=SZAFA TGBT+Obiekt-232S1
Zacisk 3-piętrowy TLD.2	=SZAFA TGBT /245.6	121	245.9	zi-żó → 8	=SZAFA TGBT+Obiekt-245S1
Zacisk 3-piętrowy TLD.2	=SZAFA TGBT /233.1	122	233.3	1 → X1	=SZAFA TGBT+LCB33-233H1
Zacisk 3-piętrowy TLD.2	=SZAFA TGBT /233.2	123	233.3	3 → 13	=SZAFA TGBT+LCB33-233S1
Zacisk 3-piętrowy TLD.2	=SZAFA TGBT /246.1	124		1 → X1	=SZAFA TGBT+LCB15-246H1
Zacisk 3-piętrowy TLD.2	=SZAFA TGBT /246.2	125	246.3	3 → 13	=SZAFA TGBT+LCB15-246S1
Zacisk 3-piętrowy TLD.2	=SZAFA TGBT /233.2	126	233.4	4 → 14	=SZAFA TGBT+LCB33-233S1
Zacisk 3-piętrowy TLD.2	=SZAFA TGBT /246.2	127	246.4	4 → 14	=SZAFA TGBT+LCB15-246S1
Zacisk 3-piętrowy TLD.2	=SZAFA TGBT /233.3	128	233.5	5 → 22	=SZAFA TGBT+LCB33-233S2
Zacisk 3-piętrowy TLD.2	=SZAFA TGBT /246.3	129	246.5	5 → 22	=SZAFA TGBT+LCB15-246S2
Zacisk 3-piętrowy TLD.2	=SZAFA TGBT /234.6	130	234.13	zi-żó → 8	=SZAFA TGBT+Obiekt-234S1
Zacisk 3-piętrowy TLD.2	=SZAFA TGBT /250.6	131	250.9	zi-żó → 8	=SZAFA TGBT+Obiekt-250S1
Zacisk 3-piętrowy TLD.2	=SZAFA TGBT /235.1	132	235.3	1 → X1	=SZAFA TGBT+LCB34-235H1
Zacisk 3-piętrowy TLD.2	=SZAFA TGBT /235.2	133	235.3	3 → 13	=SZAFA TGBT+LCB34-235S1

Faza Projektu	Proj. wykonawczy R8	Data 01.2014	Wykonawca	Obiekt	Nazwa rysunku
Numer Projektu	2013/10/GAĆ	Branża AKPiA	VINCI Environnement Polska	Modernizacja Zakładu Gospodarowania Odpadami ZGO Sp. z o.o. Gać 90, 55-200 Oława	Lista zacisków
Opracował	inż. A. Krysiński		02-342 Warszawa Al. Jerozolimskie 162A		=SZAFA TGBT +
Sprawdził	mgr. inż. B. Stachowiak				Nr rys. 27 z 135 rys.

C:\WSCAD55\PROJEKTY\GAĆ - Municipal Waste Mgmt. P

Typ zacisku	Arkusz	Listwa			Cel zewnętrzny
		=SZAFA TGBT-X2.2			
Zacisk 3-piętrowy TLD.2	=SZAFA TGBT /251.1	134		=SZAFA TGBT-251W1 BIT1000 7x1 1 → X1	=SZAFA TGBT+LCB16-251H1
Zacisk 3-piętrowy TLD.2	=SZAFA TGBT /251.2	135	251.3	=SZAFA TGBT-235W1 BIT1000 7x1 3 → 13	=SZAFA TGBT+LCB16-251S1
Zacisk 3-piętrowy TLD.2	=SZAFA TGBT /235.2	136	235.4	=SZAFA TGBT-245W3 BIT1000 2x1 4 → 14	=SZAFA TGBT+LCB34-235S1
Zacisk 3-piętrowy TLD.2	=SZAFA TGBT /251.2	137	251.4	=SZAFA TGBT-250W3 BIT1000 2x1 4 → 14	=SZAFA TGBT+LCB16-251S1
Zacisk 3-piętrowy TLD.2	=SZAFA TGBT /235.3	138	235.5	=SZAFA TGBT-236W2 BIT1000 2x1 5 → 22	=SZAFA TGBT+LCB34-235S2
Zacisk 3-piętrowy TLD.2	=SZAFA TGBT /251.3	139	251.5	=SZAFA TGBT-246W1 BIT1000 7x1 5 → 22	=SZAFA TGBT+LCB16-251S2
Zacisk 3-piętrowy TLD.2	=SZAFA TGBT /236.3	140	236.7	=SZAFA TGBT-237W1 BIT1000 7x1	
Zacisk 3-piętrowy TLD.2	=SZAFA TGBT /245.5	141	Ls2	=SZAFA TGBT-238W2 BIT1000 2x1 1 → 7	=SZAFA TGBT+Obiekt-245S1
Zacisk 3-piętrowy TLD.2	=SZAFA TGBT /250.5	142	Ls2	=SZAFA TGBT-239W1 BIT1000 7x1 1 → 7	=SZAFA TGBT+Obiekt-250S1
Zacisk 3-piętrowy TLD.2	=SZAFA TGBT /236.3	143	236.8		
Zacisk 3-piętrowy TLD.2	=SZAFA TGBT /236.6	144	236.15	zi-żó → 8	=SZAFA TGBT+Obiekt-236S1
Zacisk 3-piętrowy TLD.2	=SZAFA TGBT /246.2	145	N	2 → X2	=SZAFA TGBT+LCB15-246H1
Zacisk 3-piętrowy TLD.2	=SZAFA TGBT /251.2	146	N	2 → X2	=SZAFA TGBT+LCB16-251H1
Zacisk 3-piętrowy TLD.2	=SZAFA TGBT /237.1	147	237.3	1 → X1	=SZAFA TGBT+LCB35-237H1
Zacisk 3-piętrowy TLD.2	=SZAFA TGBT /237.2	148	237.3	3 → 13	=SZAFA TGBT+LCB35-237S1
Zacisk 3-piętrowy TLD.2	=SZAFA TGBT /237.2	149	237.4	4 → 14	=SZAFA TGBT+LCB35-237S1
Zacisk 3-piętrowy TLD.2	=SZAFA TGBT /237.3	150	237.5	5 → 22	=SZAFA TGBT+LCB35-237S2
Zacisk 3-piętrowy TLD.2	=SZAFA TGBT /238.3	151	238.7		
Zacisk 3-piętrowy TLD.2	=SZAFA TGBT /238.3	152	238.8		
Zacisk 3-piętrowy TLD.2	=SZAFA TGBT /238.6	153	238.15	zi-żó → 8	=SZAFA TGBT+Obiekt-238S1
Zacisk 3-piętrowy TLD.2	=SZAFA TGBT /239.1	154	239.3	1 → X1	=SZAFA TGBT+LCB36-239H1
Zacisk 3-piętrowy TLD.2	=SZAFA TGBT /239.2	155	239.3	3 → 13	=SZAFA TGBT+LCB36-239S1
Zacisk 3-piętrowy TLD.2	=SZAFA TGBT /239.2	156	239.4	4 → 14	=SZAFA TGBT+LCB36-239S1
Zacisk 3-piętrowy TLD.2	=SZAFA TGBT /239.3	157	239.5	5 → 22	=SZAFA TGBT+LCB36-239S2

Faza Projektu	Proj. wykonawczy R8	Data 01.2014	Wykonawca	Obiekt	Nazwa rysunku
Numer Projektu	2013/10/GAĆ	Branża AKPiA	VINCI Environnement Polska	Modernizacja Zakładu Gospodarowania Odpadami ZGO Sp. z o.o.	Lista zacisków
Opracował	inż. A. Krysiński		02-342 Warszawa Al. Jerozolimskie 162A	Gać 90, 55-200 Oława	=SZAFA TGBT +
Sprawdził	mgr. inż. B. Stachowiak				Nr rys. 28 z 135 rys.

C:\WSCAD55\PROJEKTY\GAĆ - Municipal Waste Mgmt. P

Typ zacisku	Arkusz	Listwa			Cel zewnętrzny
		=SZAFA TGBT-X2.2			
Zacisk 3-piętrowy TLD.2	=SZAFA TGBT /241.6	158	241.13	zi-żó → 8 (=SZAFA TGBT-241W3 BIT1000 2x1)	=SZAFA TGBT+Obiekt-241S1
Zacisk 3-piętrowy TLD.2	=SZAFA TGBT /242.1	159	242.3	1 → X1 (=SZAFA TGBT-242W1 BIT1000 7x1)	=SZAFA TGBT+LCB37-242H1
Zacisk 3-piętrowy TLD.2	=SZAFA TGBT /242.2	160	242.3	3 → 13 (=SZAFA TGBT-243W3 BIT1000 2x1)	=SZAFA TGBT+LCB37-242S1
Zacisk 3-piętrowy TLD.2	=SZAFA TGBT /242.2	161	242.4	4 → 14 (=SZAFA TGBT-244W1 BIT1000 7x1)	=SZAFA TGBT+LCB37-242S1
Zacisk 3-piętrowy TLD.2	=SZAFA TGBT /242.3	162	242.5	5 → 22 (=SZAFA TGBT-343W3 BIT1000 2x1)	=SZAFA TGBT+LCB37-242S2
Zacisk 3-piętrowy TLD.2	=SZAFA TGBT /243.6	163	243.13	zi-żó → 8 (=SZAFA TGBT-343aW1 BIT1000 7x1)	=SZAFA TGBT+Obiekt-243S1
Zacisk 3-piętrowy TLD.2	=SZAFA TGBT /244.1	164	244.3	1 → X1 (=SZAFA TGBT-231W2 BIT1000 2x1)	=SZAFA TGBT+LCB38-244H1
Zacisk 3-piętrowy TLD.2	=SZAFA TGBT /244.2	165	244.3	3 → 13 (=SZAFA TGBT-240W3 BIT1000 2x1)	=SZAFA TGBT+LCB38-244S1
Zacisk 3-piętrowy TLD.2	=SZAFA TGBT /244.2	166	244.4	4 → 14 (=SZAFA TGBT-231aW1 BIT1000 7x1)	=SZAFA TGBT+LCB38-244S1
Zacisk 3-piętrowy TLD.2	=SZAFA TGBT /244.3	167	244.5	5 → 22	=SZAFA TGBT+LCB38-244S2
Zacisk 3-piętrowy TLD.2	=SZAFA TGBT /343.3	168	343.7		
Zacisk 3-piętrowy TLD.2	=SZAFA TGBT /343.3	169	343.8		
Zacisk 3-piętrowy TLD.2	=SZAFA TGBT /343.6	170	343.15	zi-żó → 8	=SZAFA TGBT+Obiekt-343S1
Zacisk 3-piętrowy TLD.2	=SZAFA TGBT /343a.1	171	343.3	1 → X1	=SZAFA TGBT+LCB40a-343aH1
Zacisk 3-piętrowy TLD.2	=SZAFA TGBT /343a.2	172	343.3	3 → 13	=SZAFA TGBT+LCB40a-343aS1
Zacisk 3-piętrowy TLD.2	=SZAFA TGBT /343a.2	173	343.4	4 → 14	=SZAFA TGBT+LCB40a-343aS1
Zacisk 3-piętrowy TLD.2	=SZAFA TGBT /343a.3	174	343.5	5 → 22	=SZAFA TGBT+LCB40a-343aS2
Zacisk 3-piętrowy TLD.2	=SZAFA TGBT /231.5	175	Ls2	1 → 7	=SZAFA TGBT+Obiekt-231S1
Zacisk 3-piętrowy TLD.2	=SZAFA TGBT /240.5	176	Ls2	1 → 7	=SZAFA TGBT+Obiekt-240S1
Zacisk 3-piętrowy TLD.2	=SZAFA TGBT /231a.2	177	N	2 → X2	=SZAFA TGBT+LCB31a-231aH1

Faza Projektu	Proj. wykonawczy R8	Data 01.2014	Wykonawca	Obiekt	Nazwa rysunku	=SZAFA TGBT +
Numer Projektu	2013/10/GAĆ	Branża AKPiA	VINCI Environnement Polska	Modernizacja Zakładu Gospodarowania Odpadami ZGO Sp. z o.o. Gać 90, 55-200 Oława	Lista zacisków	Nr rys. 29
Opracował	inż. A. Krysiński		02-342 Warszawa Al. Jerozolimskie 162A			z 135 rys.
Sprawdził	mgr. inż. B. Stachowiak					

C:\WSCAD55\PROJEKTY\GAĆ - Municipal Waste Mgmt. P

Typ zacisku	Arkusz	Listwa			Cel zewnętrzny
		=SZAFA TGBT-X2.2			
Zacisk 3-piętrowy TLD.2	=SZAFA TGBT /240a.2	178	N	2 → X2	=SZAFA TGBT+LCB36a-240aH1
Zacisk 3-piętrowy TLD.2	=SZAFA TGBT /295.2	179	N	2 → N	=SZAFA TGBT+Obiekt-295B1
Zacisk 3-piętrowy TLD.2	=SZAFA TGBT /295.2	180	295.1	1 → L1	=SZAFA TGBT+Obiekt-295B1
Zacisk 3-piętrowy TLD.2	=SZAFA TGBT /231a.1	181	231.3	1 → X1	=SZAFA TGBT+LCB31a-231aH1
Zacisk 3-piętrowy TLD.2	=SZAFA TGBT /231a.2	182	231.3	3 → 13	=SZAFA TGBT+LCB31a-231aS1
Zacisk 3-piętrowy TLD.2	=SZAFA TGBT /240a.1	183	240.3	1 → X1	=SZAFA TGBT+LCB36a-240aH1
Zacisk 3-piętrowy TLD.2	=SZAFA TGBT /240a.2	184	240.3	3 → 13	=SZAFA TGBT+LCB36a-240aS1
Zacisk 3-piętrowy TLD.2	=SZAFA TGBT /231.3	185	231.7		
Zacisk 3-piętrowy TLD.2	=SZAFA TGBT /231.3	186	231.8		
Zacisk 3-piętrowy TLD.2	=SZAFA TGBT /231.6	187	231.15	zi-żó → 8	=SZAFA TGBT+Obiekt-231S1
Zacisk 3-piętrowy TLD.2	=SZAFA TGBT /231a.2	188	231.4	4 → 14	=SZAFA TGBT+LCB31a-231aS1
Zacisk 3-piętrowy TLD.2	=SZAFA TGBT /231a.3	189	231.5	5 → 22	=SZAFA TGBT+LCB31a-231aS2
Zacisk 3-piętrowy TLD.2	=SZAFA TGBT /240.3	190	240.7		
Zacisk 3-piętrowy TLD.2	=SZAFA TGBT /240.3	191	240.8		
Zacisk 3-piętrowy TLD.2	=SZAFA TGBT /240.6	192	240.15	zi-żó → 8	=SZAFA TGBT+Obiekt-240S1
Zacisk 3-piętrowy TLD.2	=SZAFA TGBT /240a.2	193	240.4	4 → 14	=SZAFA TGBT+LCB36a-240aS1
Zacisk 3-piętrowy TLD.2	=SZAFA TGBT /240a.3	194	240.5	5 → 22	=SZAFA TGBT+LCB36a-240aS2
Zacisk 3-piętrowy TLD.2	=SZAFA TGBT /339.5	195	Ls3	1 → 7	=SZAFA TGBT+Obiekt-339S1
Zacisk 3-piętrowy TLD.2	=SZAFA TGBT /343.5	196	Ls3	1 → 7	=SZAFA TGBT+Obiekt-343S1
		=SZAFA TGBT-X2.3			
Zacisk 3-piętrowy TLD.2	=SZAFA TGBT /5.4	1	Nu		
Zacisk 3-piętrowy TLD.2	=SZAFA TGBT /5.4	2			
Zacisk 3-piętrowy TLD.2	=SZAFA TGBT /302.2	3	N	2 → X2	=SZAFA TGBT+LCB51-302H1

=SZAFA TGBT-240aW1 BIT1000 7x1
=SZAFA TGBT-295W1 BIT1000 3x1,
=SZAFA TGBT-231aW1 BIT1000 7x1
=SZAFA TGBT-231W2 BIT1000 2x1
=SZAFA TGBT-240W3 BIT1000 2x1
=SZAFA TGBT-339W2 BIT1000 2x1
=SZAFA TGBT-343W3 BIT1000 2x1
=SZAFA TGBT-302W1 BIT1000 7x1

Faza Projektu	Proj. wykonawczy R8	Data 01.2014	Wykonawca	Obiekt	Nazwa rysunku
Numer Projektu	2013/10/GAĆ	Branża AKPiA	VINCI Environnement Polska	Modernizacja Zakładu Gospodarowania Odpadami ZGO Sp. z o.o. Gać 90, 55-200 Oława	Lista zacisków
Opracował	inż. A. Krysiński		02-342 Warszawa Al. Jerozolimskie 162A		=SZAFA TGBT +
Sprawdził	mgr. inż. B. Stachowiak				Nr rys. 30 z 135 rys.

C:\WSCAD55\PROJEKTY\GAĆ - Municipal Waste Mgmt. P

Typ zacisku	Arkusz	Listwa		Cel zewnętrzny
Zacisk 3-piętrowy TLD.2	=SZAFA TGBT /304.2	=SZAFA TGBT-X2.3	4 N → =SZAFA TGBT-304W1 BIT1000 7x1 (2) → X2	=SZAFA TGBT+LCB52-304H1
Zacisk 3-piętrowy TLD.2	=SZAFA TGBT /306.2		5 N → =SZAFA TGBT-306W1 BIT1000 7x1 (2) → X2	=SZAFA TGBT+LCB53-306H1
Zacisk 3-piętrowy TLD.2	=SZAFA TGBT /308.2		6 N → =SZAFA TGBT-308W1 BIT1000 7x1 (2) → X2	=SZAFA TGBT+LCB54-308H1
Zacisk 3-piętrowy TLD.2	=SZAFA TGBT /310.2		7 N → =SZAFA TGBT-310W1 BIT1000 7x1 (2) → X2	=SZAFA TGBT+LCB55-310H1
Zacisk 3-piętrowy TLD.2	=SZAFA TGBT /312.2		8 N → =SZAFA TGBT-312W1 BIT1000 7x1 (2) → X2	=SZAFA TGBT+LCB56-312H1
Zacisk 3-piętrowy TLD.2	=SZAFA TGBT /314.2		9 N → =SZAFA TGBT-314W1 BIT1000 7x1 (2) → X2	=SZAFA TGBT+LCB57-314H1
Zacisk 3-piętrowy TLD.2	=SZAFA TGBT /321.2		10 N → =SZAFA TGBT-321W1 BIT1000 7x1 (2) → X2	=SZAFA TGBT+LCB58-321H1
Zacisk 3-piętrowy TLD.2	=SZAFA TGBT /331.2		11 N → =SZAFA TGBT-331W1 BIT1000 7x1 (2) → X2	=SZAFA TGBT+LCB51-331H1
Zacisk 3-piętrowy TLD.2	=SZAFA TGBT /332.2		12 N → =SZAFA TGBT-332W1 BIT1000 3x1, (2) → N	=SZAFA TGBT+Obiekt-332B1

Faza Projektu	Proj. wykonawczy R8	Data 01.2014	Wykonawca	Obiekt	Nazwa rysunku
Numer Projektu	2013/10/GAĆ	Branża AKPiA	VINCI Environnement Polska	Modernizacja Zakładu Gospodarowania Odpadami ZGO Sp. z o.o. Gać 90, 55-200 Oława	Lista zacisków
Opracował	inż. A. Krysiński		02-342 Warszawa Al. Jerozolimskie 162A		=SZAFA TGBT +
Sprawdził	mgr. inż. B. Stachowiak				Nr rys. 31 z 135 rys.

C:\WSCAD55\PROJEKTY\GAĆ - Municipal Waste Mgmt. P

Typ zacisku	Arkusz	Listwa			Cel zewnętrzny
		=SZAFA TGBT-X2.3			
Zacisk 3-piętrowy TLD.2	=SZAFA TGBT /333.2	13	N	=SZAFA TGBT-333W1 BIT1000 3x1, 2 → N	=SZAFA TGBT+Obiekt-333B1
Zacisk 3-piętrowy TLD.2	=SZAFA TGBT /334.2	14	N	=SZAFA TGBT-334W1 BIT1000 3x1, 2 → N	=SZAFA TGBT+Obiekt-334B1
Zacisk 3-piętrowy TLD.2	=SZAFA TGBT /335.2	15	N	=SZAFA TGBT-335W1 BIT1000 3x1, 2 → N	=SZAFA TGBT+Obiekt-335B1
Zacisk 3-piętrowy TLD.2	=SZAFA TGBT /337.2	16	N	=SZAFA TGBT-337W1 BIT1000 7x1 2 → X2	=SZAFA TGBT+LCB39-337H1
Zacisk 3-piętrowy TLD.2	=SZAFA TGBT /341.2	17	N	=SZAFA TGBT-341W2 BIT1000 7x1 2 → X2	=SZAFA TGBT+Obiekt-341H1
Zacisk 3-piętrowy TLD.2	=SZAFA TGBT /335a.2	18	N	=SZAFA TGBT-335aW1 YKSY 3x1,5 2 → N	=SZAFA TGBT+Obiekt-335aB2
Zacisk 3-piętrowy TLD.2	=SZAFA TGBT /335a.2	19	335a.1	=SZAFA TGBT-301W3 BIT1000 2x1 1 → L1	=SZAFA TGBT+Obiekt-335aB2
Zacisk 3-piętrowy TLD.2	=SZAFA TGBT /301.5	20	Ls3	=SZAFA TGBT-303W3 BIT1000 2x1 1 → 7	=SZAFA TGBT+Obiekt-301S1
Zacisk 3-piętrowy TLD.2	=SZAFA TGBT /303.5	21	Ls3	=SZAFA TGBT-305W3 BIT1000 2x1 1 → 7	=SZAFA TGBT+Obiekt-303S1
Zacisk 3-piętrowy TLD.2	=SZAFA TGBT /305.5	22	Ls3	1 → 7	=SZAFA TGBT+Obiekt-305S1

Faza Projektu	Proj. wykonawczy R8	Data 01.2014	Wykonawca	Obiekt	Nazwa rysunku	=SZAFA TGBT +
Numer Projektu	2013/10/GAĆ	Branża AKPiA	VINCI Environnement Polska	Modernizacja Zakładu Gospodarowania Odpadami ZGO Sp. z o.o. Gać 90, 55-200 Oława	Lista zacisków	Nr rys. 32
Opracował	inż. A. Krysiński		02-342 Warszawa Al. Jerozolimskie 162A			z 135 rys.
Sprawdził	mgr. inż. B. Stachowiak					

C:\WSCAD55\PROJEKTY\GAĆ - Municipal Waste Mgmt. P

Typ zacisku	Arkusz	Listwa			Cel zewnętrzny
		=SZAFA TGBT-X2.3			
Zacisk 3-piętrowy TLD.2	=SZAFA TGBT /307.5	23	Ls3	=SZAFA TGBT-307W3 BIT1000 2x1 1 → 7	=SZAFA TGBT+Obiekt-307S1
Zacisk 3-piętrowy TLD.2	=SZAFA TGBT /309.5	24	Ls3	=SZAFA TGBT-309W3 BIT1000 2x1 1 → 7	=SZAFA TGBT+Obiekt-309S1
Zacisk 3-piętrowy TLD.2	=SZAFA TGBT /320.5	25	Ls3	=SZAFA TGBT-320W2 BIT1000 2x1 1 → 7	=SZAFA TGBT+Obiekt-320S1
Zacisk 3-piętrowy TLD.2	=SZAFA TGBT /330.5	26	Ls3	=SZAFA TGBT-330W2 BIT1000 2x1 1 → 7	=SZAFA TGBT+Obiekt-330S1
Zacisk 3-piętrowy TLD.2	=SZAFA TGBT /336.5	27	Ls3	=SZAFA TGBT-336W3 BIT1000 2x1 1 → 7	=SZAFA TGBT+Obiekt-336S1
Zacisk 3-piętrowy TLD.2	=SZAFA TGBT /340.5	28	Ls3	=SZAFA TGBT-340W3 BIT1000 2x1 1 → 7	=SZAFA TGBT+Obiekt-340S1
Zacisk 3-piętrowy TLD.2	=SZAFA TGBT /311.5	29	Ls2	=SZAFA TGBT-311W3 BIT1000 2x1 1 → 7	=SZAFA TGBT+Obiekt-311S1
Zacisk 3-piętrowy TLD.2	=SZAFA TGBT /313.5	30	Ls2	=SZAFA TGBT-313W3 BIT1000 2x1 1 → 7	=SZAFA TGBT+Obiekt-313S1
Zacisk 3-piętrowy TLD.2	=SZAFA TGBT /301.6	31	301.15	=SZAFA TGBT-301W3 BIT1000 2x1 zi-żó → 8	=SZAFA TGBT+Obiekt-301S1

Faza Projektu	Proj. wykonawczy R8	Data 01.2014	Wykonawca	Obiekt	Nazwa rysunku	=SZAFA TGBT +
Numer Projektu	2013/10/GAĆ	Branża AKPiA	VINCI Environnement Polska	Modernizacja Zakładu Gospodarowania Odpadami ZGO Sp. z o.o. Gać 90, 55-200 Oława	Lista zacisków	Nr rys. 33
Opracował	inż. A. Krysiński		02-342 Warszawa Al. Jerozolimskie 162A			z 135 rys.
Sprawdził	mgr. inż. B. Stachowiak					

C:\WSCAD55\PROJEKTY\GAĆ - Municipal Waste Mgmt. P

Typ zacisku	Arkusz	Listwa			Cel zewnętrzny
		=SZAFA TGBT-X2.3			
Zacisk 3-piętrowy TLD.2	=SZAFA TGBT /302.1	32	302.3	=SZAFA TGBT-302W1 BIT1000 7x1 1 → X1	=SZAFA TGBT+LCB51-302H1
Zacisk 3-piętrowy TLD.2	=SZAFA TGBT /302.2	33	302.3	=SZAFA TGBT-303W3 BIT1000 2x1 3 → 13	=SZAFA TGBT+LCB51-302S1
Zacisk 3-piętrowy TLD.2	=SZAFA TGBT /302.2	34	302.4	=SZAFA TGBT-304W1 BIT1000 7x1 4 → 14	=SZAFA TGBT+LCB51-302S1
Zacisk 3-piętrowy TLD.2	=SZAFA TGBT /302.3	35	302.5	=SZAFA TGBT-305W3 BIT1000 2x1 5 → 22	=SZAFA TGBT+LCB51-302S2
Zacisk 3-piętrowy TLD.2	=SZAFA TGBT /303.6	36	303.14	=SZAFA TGBT-306W1 BIT1000 7x1 zi-żó → 8	=SZAFA TGBT+Obiekt-303S1
Zacisk 3-piętrowy TLD.2	=SZAFA TGBT /304.1	37	304.3	=SZAFA TGBT-307W3 BIT1000 2x1 1 → X1	=SZAFA TGBT+LCB52-304H1
Zacisk 3-piętrowy TLD.2	=SZAFA TGBT /304.2	38	304.3	=SZAFA TGBT-308W1 BIT1000 7x1 3 → 13	=SZAFA TGBT+LCB52-304S1
Zacisk 3-piętrowy TLD.2	=SZAFA TGBT /304.2	39	304.4	=SZAFA TGBT-309W3 BIT1000 2x1 4 → 14	=SZAFA TGBT+LCB52-304S1
Zacisk 3-piętrowy TLD.2	=SZAFA TGBT /304.3	40	304.5	=SZAFA TGBT-310W1 BIT1000 7x1 5 → 22	=SZAFA TGBT+LCB52-304S2
Zacisk 3-piętrowy TLD.2	=SZAFA TGBT /305.6	41	305.14	zi-żó → 8	=SZAFA TGBT+Obiekt-305S1
Zacisk 3-piętrowy TLD.2	=SZAFA TGBT /306.1	42	306.3	1 → X1	=SZAFA TGBT+LCB53-306H1
Zacisk 3-piętrowy TLD.2	=SZAFA TGBT /306.2	43	306.3	3 → 13	=SZAFA TGBT+LCB53-306S1
Zacisk 3-piętrowy TLD.2	=SZAFA TGBT /306.2	44	306.4	4 → 14	=SZAFA TGBT+LCB53-306S1
Zacisk 3-piętrowy TLD.2	=SZAFA TGBT /306.3	45	306.5	5 → 22	=SZAFA TGBT+LCB53-306S2
Zacisk 3-piętrowy TLD.2	=SZAFA TGBT /307.6	46	307.14	zi-żó → 8	=SZAFA TGBT+Obiekt-307S1
Zacisk 3-piętrowy TLD.2	=SZAFA TGBT /308.1	47	308.3	1 → X1	=SZAFA TGBT+LCB54-308H1
Zacisk 3-piętrowy TLD.2	=SZAFA TGBT /308.2	48	308.3	3 → 13	=SZAFA TGBT+LCB54-308S1
Zacisk 3-piętrowy TLD.2	=SZAFA TGBT /308.2	49	308.4	4 → 14	=SZAFA TGBT+LCB54-308S1
Zacisk 3-piętrowy TLD.2	=SZAFA TGBT /308.3	50	308.5	5 → 22	=SZAFA TGBT+LCB54-308S2
Zacisk 3-piętrowy TLD.2	=SZAFA TGBT /309.3	51	309.7		
Zacisk 3-piętrowy TLD.2	=SZAFA TGBT /309.3	52	309.8		
Zacisk 3-piętrowy TLD.2	=SZAFA TGBT /309.6	53	309.15	zi-żó → 8	=SZAFA TGBT+Obiekt-309S1
Zacisk 3-piętrowy TLD.2	=SZAFA TGBT /310.1	54	310.3	1 → X1	=SZAFA TGBT+LCB55-310H1
Zacisk 3-piętrowy TLD.2	=SZAFA TGBT /310.2	55	310.3	3 → 13	=SZAFA TGBT+LCB55-310S1
Zacisk 3-piętrowy TLD.2	=SZAFA TGBT /310.2	56	310.4	4 → 14	=SZAFA TGBT+LCB55-310S1

Faza Projektu	Proj. wykonawczy R8	Data 01.2014	Wykonawca	Obiekt	Nazwa rysunku
Numer Projektu	2013/10/GAĆ	Branża AKPiA	VINCI Environnement Polska	Modernizacja Zakładu Gospodarowania Odpadami ZGO Sp. z o.o. Gać 90, 55-200 Oława	Lista zacisków
Opracował	inż. A. Krysiński		02-342 Warszawa Al. Jerozolimskie 162A		=SZAFA TGBT +
Sprawdził	mgr. inż. B. Stachowiak				Nr rys. 34 z 135 rys.

C:\WSCAD55\PROJEKTY\GAĆ - Municipal Waste Mgmt. P

Typ zacisku	Arkusz	Listwa			Cel zewnętrzny
		=SZAFA TGBT-X2.3			
Zacisk 3-piętrowy TLD.2	=SZAFA TGBT /310.3	57	310.5	=SZAFA TGBT-310W1 BIT1000 7x1 — 5 → 22	=SZAFA TGBT+LCB55-310S2
Zacisk 3-piętrowy TLD.2	=SZAFA TGBT /311.6	58	311.8	=SZAFA TGBT-311W3 BIT1000 2x1 — zi-żó → 8	=SZAFA TGBT+Obiekt-311S1
Zacisk 3-piętrowy TLD.2	=SZAFA TGBT /312.1	59	312.3	=SZAFA TGBT-312W1 BIT1000 7x1 — 1 → X1	=SZAFA TGBT+LCB56-312H1
Zacisk 3-piętrowy TLD.2	=SZAFA TGBT /312.2	60	312.3	=SZAFA TGBT-331W1 BIT1000 7x1 — 3 → 13	=SZAFA TGBT+LCB56-312S1
Zacisk 3-piętrowy TLD.2	=SZAFA TGBT /312.2	61	312.4	=SZAFA TGBT-313W3 BIT1000 2x1 — 4 → 14	=SZAFA TGBT+LCB56-312S1
Zacisk 3-piętrowy TLD.2	=SZAFA TGBT /312.3	62	312.5	=SZAFA TGBT-314W1 BIT1000 7x1 — 5 → 22	=SZAFA TGBT+LCB56-312S4
Zacisk 3-piętrowy TLD.2	=SZAFA TGBT /331.2	62	331.4	=SZAFA TGBT-320W2 BIT1000 2x1 — 4 → 14	=SZAFA TGBT+LCB51-331S1
Zacisk 3-piętrowy TLD.2	=SZAFA TGBT /313.6	63	313.8	=SZAFA TGBT-321W1 BIT1000 7x1 — zi-żó → 8	=SZAFA TGBT+Obiekt-313S1
Zacisk 3-piętrowy TLD.2	=SZAFA TGBT /314.1	64	314.3	=SZAFA TGBT-323W2 BIT1000 2x1 — 1 → X1	=SZAFA TGBT+LCB57-314H1
Zacisk 3-piętrowy TLD.2	=SZAFA TGBT /314.2	65	314.3	3 → 13	=SZAFA TGBT+LCB57-314S1
Zacisk 3-piętrowy TLD.2	=SZAFA TGBT /314.2	66	314.4	4 → 14	=SZAFA TGBT+LCB57-314S1
Zacisk 3-piętrowy TLD.2	=SZAFA TGBT /314.3	67	314.5	5 → 22	=SZAFA TGBT+LCB57-314S4
Zacisk 3-piętrowy TLD.2	=SZAFA TGBT /320.3	68	320.7		
Zacisk 3-piętrowy TLD.2	=SZAFA TGBT /320.3	69	320.8		
Zacisk 3-piętrowy TLD.2	=SZAFA TGBT /320.6	70	320.15	zi-żó → 8	=SZAFA TGBT+Obiekt-320S1
Zacisk 3-piętrowy TLD.2	=SZAFA TGBT /321.1	71	321.3	1 → X1	=SZAFA TGBT+LCB58-321H1
Zacisk 3-piętrowy TLD.2	=SZAFA TGBT /321.2	72	321.3	3 → 13	=SZAFA TGBT+LCB58-321S1
Zacisk 3-piętrowy TLD.2	=SZAFA TGBT /321.2	73	321.4	4 → 14	=SZAFA TGBT+LCB58-321S1
Zacisk 3-piętrowy TLD.2	=SZAFA TGBT /321.3	74	321.5	5 → 22	=SZAFA TGBT+LCB58-321S2
Zacisk 3-piętrowy TLD.2	=SZAFA TGBT /323.3	75	323.5	zi-żó → T1	=SZAFA TGBT+Obiekt-323M1
Zacisk 3-piętrowy TLD.2	=SZAFA TGBT /323.3	76	323.6	1 → T2	=SZAFA TGBT+Obiekt-323M1

Faza Projektu	Proj. wykonawczy R8	Data 01.2014	Wykonawca	Obiekt	Nazwa rysunku
Numer Projektu	2013/10/GAĆ	Branża AKPiA	VINCI Environnement Polska	Modernizacja Zakładu Gospodarowania Odpadami ZGO Sp. z o.o. Gać 90, 55-200 Oława	Lista zacisków
Opracował	inż. A. Krysiński		02-342 Warszawa Al. Jerozolimskie 162A		=SZAFA TGBT +
Sprawdził	mgr. inż. B. Stachowiak				Nr rys. 35 z 135 rys.

C:\WSCAD55\PROJEKTY\GAĆ - Municipal Waste Mgmt. P

Typ zacisku	Arkusz	Listwa			Cel zewnętrzny
		=SZAFA TGBT-X2.3		=SZAFA TGBT-323W3 BIT1000 2x1	
Zacisk 3-piętrowy TLD.2	=SZAFA TGBT /323.4	77	323.8	1	
Zacisk 3-piętrowy TLD.2	=SZAFA TGBT /323.4	78	323.7	zi-żó	
Zacisk 3-piętrowy TLD.2	=SZAFA TGBT /324.3	79	324.6	zi-żó	T1 =SZAFA TGBT+Obiekt-324M1
Zacisk 3-piętrowy TLD.2	=SZAFA TGBT /324.3	80	324.7	1	T2 =SZAFA TGBT+Obiekt-324M1
Zacisk 3-piętrowy TLD.2	=SZAFA TGBT /324.4	81	324.9	1	3 =SZAFA TGBT+Obiekt-324B1
Zacisk 3-piętrowy TLD.2	=SZAFA TGBT /324.4	82	324.8	2	1 =SZAFA TGBT+Obiekt-324B1
Zacisk 3-piętrowy TLD.2	=SZAFA TGBT /325.3	83	325.5	zi-żó	T1 =SZAFA TGBT+Obiekt-325M1
Zacisk 3-piętrowy TLD.2	=SZAFA TGBT /325.3	84	325.6	1	T2 =SZAFA TGBT+Obiekt-325M1
Zacisk 3-piętrowy TLD.2	=SZAFA TGBT /325.4	85	325.8	1	=SZAFA TGBT+Obiekt-325C1
Zacisk 3-piętrowy TLD.2	=SZAFA TGBT /325.4	86	325.7	zi-żó	=SZAFA TGBT+Obiekt-325C1
Zacisk 3-piętrowy TLD.2	=SZAFA TGBT /330.3	87	330.7		
Zacisk 3-piętrowy TLD.2	=SZAFA TGBT /330.3	88	330.8		
Zacisk 3-piętrowy TLD.2	=SZAFA TGBT /330.6	89	330.15	2	8 =SZAFA TGBT+Obiekt-330S1
Zacisk 3-piętrowy TLD.2	=SZAFA TGBT /331.1	90	331.3	1	X1 =SZAFA TGBT+LCB51-331H1
Zacisk 3-piętrowy TLD.2	=SZAFA TGBT /331.2	91	331.3	3	13 =SZAFA TGBT+LCB51-331S1
Zacisk 3-piętrowy TLD.2	=SZAFA TGBT /331.3	93	331.5	5	22 =SZAFA TGBT+LCB51-331S2
Zacisk 3-piętrowy TLD.2	=SZAFA TGBT /332.2	94	332.1	1	L1 =SZAFA TGBT+Obiekt-332B1
Zacisk 3-piętrowy TLD.2	=SZAFA TGBT /333.2	95	333.1	1	L1 =SZAFA TGBT+Obiekt-333B1

Faza Projektu	Proj. wykonawczy R8	Data 01.2014	Wykonawca	Obiekt	Nazwa rysunku
Numer Projektu	2013/10/GAĆ	Branża AKPiA	VINCI Environnement Polska	Modernizacja Zakładu Gospodarowania Odpadami ZGO Sp. z o.o. Gać 90, 55-200 Oława	Lista zacisków
Opracował	inż. A. Krysiński		02-342 Warszawa Al. Jerozolimskie 162A		=SZAFA TGBT +
Sprawdził	mgr. inż. B. Stachowiak				Nr rys. 36 z 135 rys.

C:\WSCAD55\PROJEKTY\GAĆ - Municipal Waste Mgmt. P

Typ zacisku	Arkusz	Listwa			Cel zewnętrzny
			=SZAFA TGBT-334W1 BIT1000 3x1,		
			=SZAFA TGBT-335W1 BIT1000 3x1,		
			=SZAFA TGBT-336W3 BIT1000 2x1		
			=SZAFA TGBT-337W1 BIT1000 7x1		
			=SZAFA TGBT-340W3 BIT1000 2x1		
			=SZAFA TGBT-341W2 BIT1000 7x1		
			=SZAFA TGBT-324W3 BIT1000 4x1,		
		=SZAFA TGBT-X2.3			
Zacisk 3-piętrowy TLD.2	=SZAFA TGBT /334.2	96	334.1	1 → L1	=SZAFA TGBT+Obiekt-334B1
Zacisk 3-piętrowy TLD.2	=SZAFA TGBT /335.2	97	335.1	1 → L1	=SZAFA TGBT+Obiekt-335B1
Zacisk 3-piętrowy TLD.2	=SZAFA TGBT /336.6	98	336.9	zi-żó → 8	=SZAFA TGBT+Obiekt-336S1
Zacisk 3-piętrowy TLD.2	=SZAFA TGBT /337.1	99	337.3	1 → X1	=SZAFA TGBT+LCB39-337H1
Zacisk 3-piętrowy TLD.2	=SZAFA TGBT /337.2	100	337.3	3 → 13	=SZAFA TGBT+LCB39-337S1
Zacisk 3-piętrowy TLD.2	=SZAFA TGBT /337.2	101	337.4	4 → 14	=SZAFA TGBT+LCB39-337S1
Zacisk 3-piętrowy TLD.2	=SZAFA TGBT /337.3	102	337.5	5 → 22	=SZAFA TGBT+LCB39-337S2
Zacisk 3-piętrowy TLD.2	=SZAFA TGBT /340.6	103	340.9	zi-żó → 8	=SZAFA TGBT+Obiekt-340S1
Zacisk 3-piętrowy TLD.2	=SZAFA TGBT /341.1	104	341.3	1 → X1	=SZAFA TGBT+Obiekt-341H1
Zacisk 3-piętrowy TLD.2	=SZAFA TGBT /341.2	105	341.3	3 → 13	=SZAFA TGBT+Obiekt-341S1
Zacisk 3-piętrowy TLD.2	=SZAFA TGBT /341.2	106	341.4	4 → 14	=SZAFA TGBT+Obiekt-341S1
Zacisk 3-piętrowy TLD.2	=SZAFA TGBT /341.3	107	341.5	5 → 22	=SZAFA TGBT+Obiekt-341S2
Zacisk 3-piętrowy TLD.2	=SZAFA TGBT /324.5	108	324.10	3 → 3	
Zacisk 3-piętrowy TLD.2	=SZAFA TGBT /324.5	109	324.11	4 → 1	
Zacisk 3-piętrowy TLD.2	=SZAFA TGBT /301.3	110	301.7		
Zacisk 3-piętrowy TLD.2	=SZAFA TGBT /301.3	111	301.8		
		=SZAFA TGBT-X2.P7			
Zacisk 2-piętrowy DBC.2	=SZAFA TGBT /28.2	1	Ls12		
Zacisk 2-piętrowy DBC.2	=SZAFA TGBT /28.2	2			
Zacisk 2-piętrowy DBC.2	=SZAFA TGBT /28.2	3			
Zacisk 2-piętrowy DBC.2	=SZAFA TGBT /28.3	4			
Zacisk 2-piętrowy DBC.2	=SZAFA TGBT /28.3	5			
Zacisk 2-piętrowy DBC.2	=SZAFA TGBT /37a.2	6	Ls12.1		

Faza Projektu	Proj. wykonawczy R8	Data 01.2014	Wykonawca	Obiekt	Nazwa rysunku
Numer Projektu	2013/10/GAĆ	Branża AKPiA	VINCI Environnement Polska	Modernizacja Zakładu Gospodarowania Odpadami ZGO Sp. z o.o. Gać 90, 55-200 Oława	Lista zacisków
Opracował	inż. A. Krysiński		02-342 Warszawa Al. Jerozolimskie 162A		=SZAFA TGBT +
Sprawdził	mgr. inż. B. Stachowiak				Nr rys. 37 z 135 rys.

C:\WSCAD55\PROJEKTY\GAĆ - Municipal Waste Mgmt. P

Typ zacisku	Arkusz	Listwa			Cel zewnętrzny	
		=SZAFA TGBT-X2.P7				
Zacisk 2-piętrowy DBC.2	=SZAFA TGBT /37a.2	7				
Zacisk 2-piętrowy DBC.2	=SZAFA TGBT /37a.2	8				
Zacisk 2-piętrowy DBC.2	=SZAFA TGBT /39a.2	9	Ls12.3			
Zacisk 2-piętrowy DBC.2	=SZAFA TGBT /39a.2	10				
Zacisk 2-piętrowy DBC.2	=SZAFA TGBT /39a.2	11				
Zacisk 2-piętrowy DBC.2	=SZAFA TGBT /200g.2	12	Ls12.4			
Zacisk 2-piętrowy DBC.2	=SZAFA TGBT /200g.2	13				
Zacisk 2-piętrowy DBC.2	=SZAFA TGBT /200g.2	14				
Zacisk 2-piętrowy DBC.2	=SZAFA TGBT /200j.2	15	Ls12.5			
Zacisk 2-piętrowy DBC.2	=SZAFA TGBT /200j.2	16				
Zacisk 2-piętrowy DBC.2	=SZAFA TGBT /200j.2	17				
		=SZAFA TGBT-X2.P8				
Zacisk CBD.6	=SZAFA TGBT /16.6	1		→	53	-325F1
Zacisk 2-piętrowy DBC.2	=SZAFA TGBT /34.2	2	Ls13			
Zacisk 2-piętrowy DBC.2	=SZAFA TGBT /34.2	3				
Zacisk 2-piętrowy DBC.2	=SZAFA TGBT /34.2	4				
Zacisk 2-piętrowy DBC.2	=SZAFA TGBT /34.3	5				
Zacisk 2-piętrowy DBC.2	=SZAFA TGBT /34.3	6				
		=SZAFA TGBT-X2.P78				
Zacisk 2-piętrowy DBC.2	=SZAFA TGBT /3.4	1		→	2	-3F7
Zacisk 2-piętrowy DBC.2	=SZAFA TGBT /3.4	2		→	N	-3F7

Faza Projektu	Proj. wykonawczy R8	Data 01.2014	Wykonawca	Obiekt	Nazwa rysunku
Numer Projektu	2013/10/GAĆ	Branża AKPiA	VINCI Environnement Polska	Modernizacja Zakładu Gospodarowania Odpadami ZGO Sp. z o.o. Gać 90, 55-200 Oława	Lista zacisków
Opracował	inż. A. Krysiński		02-342 Warszawa Al. Jerozolimskie 162A		=SZAFA TGBT +
Sprawdził	mgr. inż. B. Stachowiak				Nr rys. 38 z 135 rys.

C:\WSCAD55\PROJEKTY\GAĆ - Municipal Waste Mgmt. P

Typ zacisku	Arkusz	Listwa		Cel zewnętrzny
		=SZAFA TGBT-X2.P78		
Zacisk 2-piętrowy DBC.2	=SZAFA TGBT /4.3	3	2	-4F9
Zacisk 2-piętrowy DBC.2	=SZAFA TGBT /4.3	4	N	-4H6
Zacisk 2-piętrowy DBC.2	=SZAFA TGBT /4.4	5	2	-4F11
Zacisk 2-piętrowy DBC.2	=SZAFA TGBT /4.5	6	N	-4H8
Zacisk 2-piętrowy DBC.2	=SZAFA TGBT /5.1	7	7	-1XU
Zacisk 2-piętrowy DBC.2	=SZAFA TGBT /5.1	8		
Zacisk 2-piętrowy DBC.2	=SZAFA TGBT /5.1	9		
Zacisk 2-piętrowy DBC.2	=SZAFA TGBT /5.2	10		
Zacisk 2-piętrowy DBC.2	=SZAFA TGBT /5.2	11	115	-X2.1
Zacisk 2-piętrowy DBC.2	=SZAFA TGBT /5.2	12		
Zacisk 2-piętrowy DBC.2	=SZAFA TGBT /5.2	13		
Zacisk 2-piętrowy DBC.2	=SZAFA TGBT /5.2	14	30	-X2.3
Zacisk 2-piętrowy DBC.2	=SZAFA TGBT /5.2	15		
Zacisk 2-piętrowy DBC.2	=SZAFA TGBT /5.2	16		
Zacisk 2-piętrowy DBC.2	=SZAFA TGBT /5.2	17	2	-380aF1
Zacisk 2-piętrowy DBC.2	=SZAFA TGBT /5.2	18		
Zacisk 2-piętrowy DBC.2	=SZAFA TGBT /5.2	19		
		=SZAFA TGBT-X2.P123		
Zacisk 2-piętrowy DBC.2	=SZAFA TGBT /5.3	1	115	-X2.1
Zacisk 2-piętrowy DBC.2	=SZAFA TGBT /5.4	2		
Zacisk 2-piętrowy DBC.2	=SZAFA TGBT /5.4	3		
Zacisk 2-piętrowy DBC.2	=SZAFA TGBT /5.4	4	30	-X2.3
Zacisk 2-piętrowy DBC.2	=SZAFA TGBT /5.4	5		

Faza Projektu	Proj. wykonawczy R8	Data 01.2014	Wykonawca	Obiekt	Nazwa rysunku
Numer Projektu	2013/10/GAĆ	Branża AKPiA	VINCI Environnement Polska	Modernizacja Zakładu Gospodarowania Odpadami ZGO Sp. z o.o. Gać 90, 55-200 Oława	Lista zacisków
Opracował	inż. A. Krysiński		02-342 Warszawa Al. Jerozolimskie 162A		=SZAFA TGBT +
Sprawdził	mgr. inż. B. Stachowiak				Nr rys. 39 z 135 rys.

C:\WSCAD55\PROJEKTY\GAĆ - Municipal Waste Mgmt. P

Typ zacisku	Arkusz	Listwa			Cel zewnętrzny
			=SZAFA TGBT-3W1 BIT1000 3x2,5		
			=SZAFA TGBT-4W1 BIT1000 3x1,5		
			=SZAFA TGBT-4W2 BIT1000 3x1,5		
			=SZAFA TGBT-16W4 BIT1000 4x2,5		
			=SZAFA TGBT-221W1 BIT1000 7x1		
			=SZAFA TGBT-222W1 BIT1000 7x1		
			=SZAFA TGBT-223W1 BIT1000 7x1		
			=SZAFA TGBT-224W1 BIT1000 7x1		
		=SZAFA TGBT-X2.P123			
Zacisk 2-piętrowy DBC.2	=SZAFA TGBT /5.4	6			
Zacisk 2-piętrowy DBC.2	=SZAFA TGBT /5.4	7		2	-380aF1
Zacisk 2-piętrowy DBC.2	=SZAFA TGBT /5.4	8			
Zacisk 2-piętrowy DBC.2	=SZAFA TGBT /5.4	9			
		=SZAFA TGBT-X2P			
Zacisk 2-piętrowy DBC.2	=SZAFA TGBT /3.4	1	3.7	1 → 1	-X2.P78
Zacisk 2-piętrowy DBC.2	=SZAFA TGBT /4.3	2	4.6	1 → 3	-X2.P78
Zacisk 2-piętrowy DBC.2	=SZAFA TGBT /4.4	3	4.11	1 → 5	-X2.P78
Zacisk 2-piętrowy DBC.2	=SZAFA TGBT /3.4	4	N	2 → 2	-X2.P78
Zacisk 2-piętrowy DBC.2	=SZAFA TGBT /4.3	5	N	2 → 4	-X2.P78
Zacisk 2-piętrowy DBC.2	=SZAFA TGBT /4.5	6	N	2 → 6	-X2.P78
Zacisk 2-piętrowy DBC.2	=SZAFA TGBT /16.6	7	Ls4	1 → 1	-X2.P8
		=SZAFA TGBT-X3			
Zacisk 2-piętrowy DBC.2	=SZAFA TGBT /3.5	1	Gx	2	-341F1
Zacisk 2-piętrowy DBC.2	=SZAFA TGBT /3.6	2	Gx		
Zacisk 2-piętrowy DBC.2	=SZAFA TGBT /3.6	3	G0	9	-X3.8
Zacisk 2-piętrowy DBC.2	=SZAFA TGBT /3.6	4	G0		
Zacisk 2-piętrowy DBC.2	=SZAFA TGBT /221.2	5	G0	3 → G0	=SZAFA TGBT+Obiekt-221M1
Zacisk 2-piętrowy DBC.2	=SZAFA TGBT /222.2	6	G0	3 → G0	=SZAFA TGBT+Obiekt-222M1
Zacisk 2-piętrowy DBC.2	=SZAFA TGBT /223.2	7	G0	3 → G0	=SZAFA TGBT+Obiekt-223M1
Zacisk 2-piętrowy DBC.2	=SZAFA TGBT /224.2	8	G0	3 → G0	=SZAFA TGBT+Obiekt-224M1

Faza Projektu	Proj. wykonawczy R8	Data 01.2014	Wykonawca	Obiekt	Nazwa rysunku
Numer Projektu	2013/10/GAĆ	Branża AKPiA	VINCI Environnement Polska	Modernizacja Zakładu Gospodarowania Odpadami ZGO Sp. z o.o.	Lista zacisków
Opracował	inż. A. Krysiński		02-342 Warszawa Al. Jerozolimskie 162A	Gać 90, 55-200 Oława	=SZAFA TGBT +
Sprawdził	mgr. inż. B. Stachowiak				Nr rys. 40 z 135 rys.

C:\WSCAD55\PROJEKTY\GAĆ - Municipal Waste Mgmt. P

Typ zacisku	Arkusz	Listwa	=SZAFA TGBT-225W1 BIT1000 7x1	=SZAFA TGBT-226W1 BIT1000 7x1	=SZAFA TGBT-247W2 BIT1000 2x1	=SZAFA TGBT-252W2 BIT1000 2x1	=SZAFA TGBT-221W1 BIT1000 7x1	=SZAFA TGBT-222W1 BIT1000 7x1	=SZAFA TGBT-223W1 BIT1000 7x1	=SZAFA TGBT-224W1 BIT1000 7x1	Cel zewnętrzny
Zacisk 2-piętrowy DBC.2	=SZAFA TGBT /225.2	9 G0	3								=SZAFA TGBT+Obiekt-225M1
Zacisk 2-piętrowy DBC.2	=SZAFA TGBT /226.2	10 G0		3							=SZAFA TGBT+Obiekt-226M1
Zacisk 2-piętrowy DBC.2	=SZAFA TGBT /247.4	11 G0			zi-żó						=SZAFA TGBT+Obiekt-247H1
Zacisk 2-piętrowy DBC.2	=SZAFA TGBT /252.4	12 G0				zi-żó					=SZAFA TGBT+Obiekt-252H1
Zacisk 2-piętrowy DBC.2	=SZAFA TGBT /221.1	13 221.2					1				=SZAFA TGBT+Obiekt-221M1
Zacisk 2-piętrowy DBC.2	=SZAFA TGBT /221.2	14 221.4					2				=SZAFA TGBT+Obiekt-221M1
Zacisk 2-piętrowy DBC.2	=SZAFA TGBT /221.2	15					4				=SZAFA TGBT+Obiekt-221M1
Zacisk 2-piętrowy DBC.2	=SZAFA TGBT /221.2	16 221.5					5				=SZAFA TGBT+Obiekt-221M1
Zacisk 2-piętrowy DBC.2	=SZAFA TGBT /221.3	17 221.6					6				=SZAFA TGBT+Obiekt-221M1
Zacisk 2-piętrowy DBC.2	=SZAFA TGBT /222.1	18 222.2						1			=SZAFA TGBT+Obiekt-222M1
Zacisk 2-piętrowy DBC.2	=SZAFA TGBT /222.2	19 222.4						2			=SZAFA TGBT+Obiekt-222M1
Zacisk 2-piętrowy DBC.2	=SZAFA TGBT /222.2	20						4			=SZAFA TGBT+Obiekt-222M1
Zacisk 2-piętrowy DBC.2	=SZAFA TGBT /222.2	21 222.5						5			=SZAFA TGBT+Obiekt-222M1
Zacisk 2-piętrowy DBC.2	=SZAFA TGBT /222.3	22 222.6						6			=SZAFA TGBT+Obiekt-222M1
Zacisk 2-piętrowy DBC.2	=SZAFA TGBT /223.1	23 223.2							1		=SZAFA TGBT+Obiekt-223M1
Zacisk 2-piętrowy DBC.2	=SZAFA TGBT /223.2	24 223.4							2		=SZAFA TGBT+Obiekt-223M1
Zacisk 2-piętrowy DBC.2	=SZAFA TGBT /223.2	25							4		=SZAFA TGBT+Obiekt-223M1
Zacisk 2-piętrowy DBC.2	=SZAFA TGBT /223.2	26 223.5							5		=SZAFA TGBT+Obiekt-223M1
Zacisk 2-piętrowy DBC.2	=SZAFA TGBT /223.3	27 223.6							6		=SZAFA TGBT+Obiekt-223M1
Zacisk 2-piętrowy DBC.2	=SZAFA TGBT /224.1	28 224.2								1	=SZAFA TGBT+Obiekt-224M1
Zacisk 2-piętrowy DBC.2	=SZAFA TGBT /224.2	29 224.4								2	=SZAFA TGBT+Obiekt-224M1
Zacisk 2-piętrowy DBC.2	=SZAFA TGBT /224.2	30								4	=SZAFA TGBT+Obiekt-224M1
Zacisk 2-piętrowy DBC.2	=SZAFA TGBT /224.2	31 224.5								5	=SZAFA TGBT+Obiekt-224M1
Zacisk 2-piętrowy DBC.2	=SZAFA TGBT /224.3	32 224.6								6	=SZAFA TGBT+Obiekt-224M1
Zacisk 2-piętrowy DBC.2	=SZAFA TGBT /225.1	33 225.2	1								=SZAFA TGBT+Obiekt-225M1

Faza Projektu	Proj. wykonawczy R8	Data 01.2014	Wykonawca	Obiekt	Nazwa rysunku
Numer Projektu	2013/10/GAĆ	Branża AKPiA	VINCI Environnement Polska	Modernizacja Zakładu Gospodarowania Odpadami ZGO Sp. z o.o. Gać 90, 55-200 Oława	Lista zacisków
Opracował	inż. A. Krysiński		02-342 Warszawa Al. Jerozolimskie 162A		=SZAFA TGBT +
Sprawdził	mgr. inż. B. Stachowiak				Nr rys. 41 z 135 rys.

C:\WSCAD55\PROJEKTY\GAĆ - Municipal Waste Mgmt. P

Typ zacisku	Arkusz	Listwa			Cel zewnętrzny
			=SZAFA TGBT-225W1 BIT1000 7x1		
			=SZAFA TGBT-226W1 BIT1000 7x1		
			=SZAFA TGBT-247W1 BIT1000 2x1		
			=SZAFA TGBT-247W2 BIT1000 2x1		
			=SZAFA TGBT-252W1 BIT1000 2x1		
			=SZAFA TGBT-252W2 BIT1000 2x1		
			=SZAFA TGBT-3W2 BIT1000 2x4		
			=SZAFA TGBT-131W1 BIT1000 2x1		
			=SZAFA TGBT-131W2 BIT1000 2x1		
		=SZAFA TGBT-X3			
Zacisk 2-piętrowy DBC.2	=SZAFA TGBT /225.2	34 225.4	2	G2	=SZAFA TGBT+Obiekt-225M1
Zacisk 2-piętrowy DBC.2	=SZAFA TGBT /225.2	35	4		=SZAFA TGBT+Obiekt-225M1
Zacisk 2-piętrowy DBC.2	=SZAFA TGBT /225.2	36 225.5	5		=SZAFA TGBT+Obiekt-225M1
Zacisk 2-piętrowy DBC.2	=SZAFA TGBT /225.3	37 225.6	6		=SZAFA TGBT+Obiekt-225M1
Zacisk 2-piętrowy DBC.2	=SZAFA TGBT /226.1	38 226.2	1	G1	=SZAFA TGBT+Obiekt-226M1
Zacisk 2-piętrowy DBC.2	=SZAFA TGBT /226.2	39 226.4	2	G2	=SZAFA TGBT+Obiekt-226M1
Zacisk 2-piętrowy DBC.2	=SZAFA TGBT /226.2	40	4		=SZAFA TGBT+Obiekt-226M1
Zacisk 2-piętrowy DBC.2	=SZAFA TGBT /226.2	41 226.5	5		=SZAFA TGBT+Obiekt-226M1
Zacisk 2-piętrowy DBC.2	=SZAFA TGBT /226.3	42 226.6	6		=SZAFA TGBT+Obiekt-226M1
Zacisk 2-piętrowy DBC.2	=SZAFA TGBT /247.3	43 247.1	1	13	=SZAFA TGBT+Obiekt-247S1
Zacisk 2-piętrowy DBC.2	=SZAFA TGBT /247.3	44	zi-żó	14	=SZAFA TGBT+Obiekt-247S1
Zacisk 2-piętrowy DBC.2	=SZAFA TGBT /247.4	45	1		=SZAFA TGBT+Obiekt-247H1
Zacisk 2-piętrowy DBC.2	=SZAFA TGBT /252.3	46 252.1	1	13	=SZAFA TGBT+Obiekt-252S1
Zacisk 2-piętrowy DBC.2	=SZAFA TGBT /252.3	47	zi-żó	14	=SZAFA TGBT+Obiekt-252S1
Zacisk 2-piętrowy DBC.2	=SZAFA TGBT /252.4	48	1		=SZAFA TGBT+Obiekt-252H1
		=SZAFA TGBT-X3.1			
Zacisk 2-piętrowy DBC.2	=SZAFA TGBT /3.6	1 G0	2	3	-X3
Zacisk 2-piętrowy DBC.2	=SZAFA TGBT /3.6	2 G0			
Zacisk 2-piętrowy DBC.2	=SZAFA TGBT /3.5	3 Gx	1	1	-X3
Zacisk 2-piętrowy DBC.2	=SZAFA TGBT /3.6	4 Gx			
Zacisk 2-piętrowy DBC.2	=SZAFA TGBT /131.3	5 131.1	1	13	=SZAFA TGBT+Obiekt-131S1
Zacisk 2-piętrowy DBC.2	=SZAFA TGBT /131.3	6	zi-żó	14	=SZAFA TGBT+Obiekt-131S1
Zacisk 2-piętrowy DBC.2	=SZAFA TGBT /131.4	7	1		=SZAFA TGBT+Obiekt-131H1

Faza Projektu	Proj. wykonawczy R8	Data 01.2014	Wykonawca	Obiekt	Nazwa rysunku
Numer Projektu	2013/10/GAĆ	Branża AKPiA	VINCI Environnement Polska	Modernizacja Zakładu Gospodarowania Odpadami ZGO Sp. z o.o. Gać 90, 55-200 Oława	Lista zacisków
Opracował	inż. A. Krysiński		02-342 Warszawa Al. Jerozolimskie 162A		=SZAFA TGBT +
Sprawdził	mgr. inż. B. Stachowiak				Nr rys. 42 z 135 rys.

C:\WSCAD55\PROJEKTY\GAĆ - Municipal Waste Mgmt. P

Typ zacisku	Arkusz	Listwa		Cel zewnętrzny
Zacisk 2-piętrowy DBC.2	=SZAFA TGBT /131.4	=SZAFA TGBT-X3.1	8 G0 (zi-żó)	=SZAFA TGBT+Obiekt-131H1
Zacisk 2-piętrowy DBC.2	=SZAFA TGBT /315.1	=SZAFA TGBT-X3.8	1 315.2 → 1	G1 =SZAFA TGBT+Obiekt-315M1
Zacisk 2-piętrowy DBC.2	=SZAFA TGBT /315.2		2 315.4 → 2	G2 =SZAFA TGBT+Obiekt-315M1
Zacisk 2-piętrowy DBC.2	=SZAFA TGBT /315.2		3 G0 → 3	G0 =SZAFA TGBT+Obiekt-315M1
Zacisk 2-piętrowy DBC.2	=SZAFA TGBT /316.2		4 G0 → 3	G0 =SZAFA TGBT+Obiekt-316M1
Zacisk 2-piętrowy DBC.2	=SZAFA TGBT /317.2		5 G0 → 3	G0 =SZAFA TGBT+Obiekt-317M1
Zacisk 2-piętrowy DBC.2	=SZAFA TGBT /318.2		6 G0 → 3	G0 =SZAFA TGBT+Obiekt-318M1
Zacisk 2-piętrowy DBC.2	=SZAFA TGBT /319.2		7 G0 → 3	G0 =SZAFA TGBT+Obiekt-319M1
Zacisk 2-piętrowy DBC.2	=SZAFA TGBT /337.4		8 G0 → zi-żó	13 =SZAFA TGBT+PCB1-337P1
Zacisk 2-piętrowy DBC.2	=SZAFA TGBT /341.4		9 G0 → zi-żó	13 =SZAFA TGBT+PCB2-341P1
Zacisk 2-piętrowy DBC.2	=SZAFA TGBT /315.2		10 4	=SZAFA TGBT+Obiekt-315M1
Zacisk 2-piętrowy DBC.2	=SZAFA TGBT /315.2		11 315.5 5	=SZAFA TGBT+Obiekt-315M1
Zacisk 2-piętrowy DBC.2	=SZAFA TGBT /315.3		12 315.6 6	=SZAFA TGBT+Obiekt-315M1
Zacisk 2-piętrowy DBC.2	=SZAFA TGBT /316.1		13 316.2 → 1	G1 =SZAFA TGBT+Obiekt-316M1
Zacisk 2-piętrowy DBC.2	=SZAFA TGBT /316.2		14 316.4 → 2	G2 =SZAFA TGBT+Obiekt-316M1
Zacisk 2-piętrowy DBC.2	=SZAFA TGBT /316.2		15 4	=SZAFA TGBT+Obiekt-316M1
Zacisk 2-piętrowy DBC.2	=SZAFA TGBT /316.2		16 316.5 5	=SZAFA TGBT+Obiekt-316M1
Zacisk 2-piętrowy DBC.2	=SZAFA TGBT /316.3		17 316.6 6	=SZAFA TGBT+Obiekt-316M1
Zacisk 2-piętrowy DBC.2	=SZAFA TGBT /317.1		18 317.2 → 1	G1 =SZAFA TGBT+Obiekt-317M1
Zacisk 2-piętrowy DBC.2	=SZAFA TGBT /317.2		19 317.4 → 2	G2 =SZAFA TGBT+Obiekt-317M1
Zacisk 2-piętrowy DBC.2	=SZAFA TGBT /317.2		20 4	=SZAFA TGBT+Obiekt-317M1
Zacisk 2-piętrowy DBC.2	=SZAFA TGBT /317.2		21 317.5 5	=SZAFA TGBT+Obiekt-317M1

=SZAFA TGBT-131W2 BIT1000 2x1
=SZAFA TGBT-315W1 BIT1000 7x1
=SZAFA TGBT-316W1 BIT1000 7x1
=SZAFA TGBT-317W1 BIT1000 7x1
=SZAFA TGBT-318W1 BIT1000 7x1
=SZAFA TGBT-319W1 BIT1000 7x1
=SZAFA TGBT-337W2 BIT 1000 2x1
=SZAFA TGBT-341W3 BIT 1000 2x1

Faza Projektu	Proj. wykonawczy R8	Data 01.2014	Wykonawca	Obiekt	Nazwa rysunku
Numer Projektu	2013/10/GAĆ	Branża AKPiA	VINCI Environnement Polska	Modernizacja Zakładu Gospodarowania Odpadami ZGO Sp. z o.o. Gać 90, 55-200 Oława	Lista zacisków
Opracował	inż. A. Krysiński		02-342 Warszawa Al. Jerozolimskie 162A		
Sprawdził	mgr. inż. B. Stachowiak				

=SZAFA TGBT +

Nr rys. 43

z 135 rys.

C:\WSCAD55\PROJEKTY\GAĆ - Municipal Waste Mgmt. P

Typ zacisku	Arkusz	Listwa			Cel zewnętrzny
			=SZAFA TGBT-317W1 BIT1000 7x1		
			=SZAFA TGBT-318W1 BIT1000 7x1		
			=SZAFA TGBT-319W1 BIT1000 7x1		
			=SZAFA TGBT-337W2 BIT 1000 2x1		
			=SZAFA TGBT-341W3 BIT 1000 2x1		
			=SZAFA TGBT-23W1 BIT1000 7x1		
			=SZAFA TGBT-23W2 BIT1000 7x1		
			=SZAFA TGBT-23W3 BIT1000 7x1		
		=SZAFA TGBT-X3.8			
Zacisk 2-piętrowy DBC.2	=SZAFA TGBT /317.3	22 317.6	6		=SZAFA TGBT+Obiekt-317M1
Zacisk 2-piętrowy DBC.2	=SZAFA TGBT /318.1	23 318.2	1	G1	=SZAFA TGBT+Obiekt-318M1
Zacisk 2-piętrowy DBC.2	=SZAFA TGBT /318.2	24 318.4	2	G2	=SZAFA TGBT+Obiekt-318M1
Zacisk 2-piętrowy DBC.2	=SZAFA TGBT /318.2	25	4		=SZAFA TGBT+Obiekt-318M1
Zacisk 2-piętrowy DBC.2	=SZAFA TGBT /318.2	26 318.5	5		=SZAFA TGBT+Obiekt-318M1
Zacisk 2-piętrowy DBC.2	=SZAFA TGBT /318.3	27 318.6	6		=SZAFA TGBT+Obiekt-318M1
Zacisk 2-piętrowy DBC.2	=SZAFA TGBT /319.1	28 319.2	1	G1	=SZAFA TGBT+Obiekt-319M1
Zacisk 2-piętrowy DBC.2	=SZAFA TGBT /319.2	29 319.4	2	G2	=SZAFA TGBT+Obiekt-319M1
Zacisk 2-piętrowy DBC.2	=SZAFA TGBT /319.2	30	4		=SZAFA TGBT+Obiekt-319M1
Zacisk 2-piętrowy DBC.2	=SZAFA TGBT /319.2	31 319.5	5		=SZAFA TGBT+Obiekt-319M1
Zacisk 2-piętrowy DBC.2	=SZAFA TGBT /319.3	32 319.6	6		=SZAFA TGBT+Obiekt-319M1
Zacisk 2-piętrowy DBC.2	=SZAFA TGBT /337.4	33 337.6	1	12	=SZAFA TGBT+PCB1-337P1
Zacisk 2-piętrowy DBC.2	=SZAFA TGBT /341.4	34 341.6	1	12	=SZAFA TGBT+PCB2-341P1
		=SZAFA TGBT-X4			
Zacisk 3-piętrowy TLD.2	=SZAFA TGBT /2.2	1			
Zacisk 3-piętrowy TLD.2	=SZAFA TGBT /2.2	2 MS			
Zacisk 3-piętrowy TLD.2	=SZAFA TGBT /2.2	3 PS4			
Zacisk 3-piętrowy TLD.2	=SZAFA TGBT /2.2	4			
Zacisk 3-piętrowy TLD.2	=SZAFA TGBT /2.1	5			
Zacisk 3-piętrowy TLD.2	=SZAFA TGBT /2.1	6 PS3			
Zacisk 3-piętrowy TLD.2	=SZAFA TGBT /23.2	7 P3	5	13	=SZAFA TGBT+Obiekt-23SB1
Zacisk 3-piętrowy TLD.2	=SZAFA TGBT /23.4	8 P3	5	13	=SZAFA TGBT+Obiekt-23SB2
Zacisk 3-piętrowy TLD.2	=SZAFA TGBT /23.5	9 P3	5	13	=SZAFA TGBT+Obiekt-23SB3

Faza Projektu	Proj. wykonawczy R8	Data 01.2014	Wykonawca	Obiekt	Nazwa rysunku
Numer Projektu	2013/10/GAĆ	Branża AKPiA	VINCI Environnement Polska	Modernizacja Zakładu Gospodarowania Odpadami ZGO Sp. z o.o. Gać 90, 55-200 Oława	Lista zacisków
Opracował	inż. A. Krysiński		02-342 Warszawa Al. Jerozolimskie 162A		=SZAFA TGBT +
Sprawdził	mgr. inż. B. Stachowiak				Nr rys. 44 z 135 rys.

C:\WSCAD55\PROJEKTY\GAĆ - Municipal Waste Mgmt. P

Typ zacisku	Arkusz	Listwa			Cel zewnętrzny
		=SZAFA TGBT-X4		=SZAFA TGBT-24W1 BIT1000 7x1	
Zacisk 3-piętrowy TLD.2	=SZAFA TGBT /24.2	10	P3	5 → 13	=SZAFA TGBT+Obiekt-24SB3
Zacisk 3-piętrowy TLD.2	=SZAFA TGBT /24.4	11	P3	=SZAFA TGBT-24W2 BIT1000 7x1 5 → 13	=SZAFA TGBT+Obiekt-24SB1
Zacisk 3-piętrowy TLD.2	=SZAFA TGBT /24.5	12	P3	=SZAFA TGBT-24W3 BIT1000 7x1 5 → 13	=SZAFA TGBT+Obiekt-24SB2
Zacisk 3-piętrowy TLD.2	=SZAFA TGBT /25.2	13	P3	=SZAFA TGBT-25W1 BIT1000 7x1 5 → 13	=SZAFA TGBT+Obiekt-25SB1
Zacisk 3-piętrowy TLD.2	=SZAFA TGBT /25.4	14	P3	=SZAFA TGBT-25W2 BIT1000 7x1 5 → 13	=SZAFA TGBT+Obiekt-25SB2
Zacisk 3-piętrowy TLD.2	=SZAFA TGBT /25.5	15	P3	=SZAFA TGBT-25W3 BIT1000 7x1 5 → 13	=SZAFA TGBT+Obiekt-25SB3
Zacisk 3-piętrowy TLD.2	=SZAFA TGBT /26.2	16	P3	=SZAFA TGBT-26W1 BIT1000 7x1 5 → 13	=SZAFA TGBT+Obiekt-26SB1
Zacisk 3-piętrowy TLD.2	=SZAFA TGBT /26.4	17	P3	=SZAFA TGBT-26W2 BIT1000 7x1 5 → 13	=SZAFA TGBT+Obiekt-26SB2
Zacisk 3-piętrowy TLD.2	=SZAFA TGBT /26.5	18	P3	=SZAFA TGBT-26W3 BIT1000 7x1 5 → 13	=SZAFA TGBT+Obiekt-26SB3

Faza Projektu	Proj. wykonawczy R8	Data 01.2014	Wykonawca	Obiekt	Nazwa rysunku	=SZAFA TGBT +
Numer Projektu	2013/10/GAĆ	Branża AKPiA	VINCI Environnement Polska	Modernizacja Zakładu Gospodarowania Odpadami ZGO Sp. z o.o. Gać 90, 55-200 Oława	Lista zacisków	Nr rys. 45
Opracował	inż. A. Krysiński		02-342 Warszawa Al. Jerozolimskie 162A			z 135 rys.
Sprawdził	mgr. inż. B. Stachowiak					

C:\WSCAD55\PROJEKTY\GAĆ - Municipal Waste Mgmt. P

Typ zacisku	Arkusz	Listwa			Cel zewnętrzny
Zacisk 3-piętrowy TLD.2	=SZAFA TGBT /26a.2	=SZAFA TGBT-X4	19	P3	=SZAFA TGBT+Obiekt-26aSB1
Zacisk 3-piętrowy TLD.2	=SZAFA TGBT /29.2		20	P3	=SZAFA TGBT+Obiekt-29SB1
Zacisk 3-piętrowy TLD.2	=SZAFA TGBT /100c.2		21	P3	=SZAFA TGBT+Obiekt-100cSB
Zacisk 3-piętrowy TLD.2	=SZAFA TGBT /29.4		22	P3	=SZAFA TGBT+Obiekt-29SB2
Zacisk 3-piętrowy TLD.2	=SZAFA TGBT /100c.4		23	P3	=SZAFA TGBT+Obiekt-100cSB
Zacisk 3-piętrowy TLD.2	=SZAFA TGBT /29.5		24	P3	=SZAFA TGBT+Obiekt-29SB3
Zacisk 3-piętrowy TLD.2	=SZAFA TGBT /100c.5		25	P3	=SZAFA TGBT+Obiekt-100cSB
Zacisk 3-piętrowy TLD.2	=SZAFA TGBT /30.2		26	P3	=SZAFA TGBT+Obiekt-30SB1
Zacisk 3-piętrowy TLD.2	=SZAFA TGBT /30.4		27	P3	=SZAFA TGBT+Obiekt-30SB2

=SZAFA TGBT-26aW1 BIT1000 7x1	5	13
=SZAFA TGBT-29W1 BIT1000 7x1	5	13
=SZAFA TGBT-100cW1 BIT1000 7x1	5	13
=SZAFA TGBT-29W2 BIT1000 7x1	5	13
=SZAFA TGBT-100cW2 BIT1000 7x1	5	13
=SZAFA TGBT-29W3 BIT1000 7x1	5	13
=SZAFA TGBT-100cW3 BIT1000 7x1	5	13
=SZAFA TGBT-30W1 BIT1000 7x1	5	13
=SZAFA TGBT-30W2 BIT1000 7x1	5	13

Faza Projektu	Proj. wykonawczy R8	Data 01.2014	Wykonawca	Obiekt	Nazwa rysunku	=SZAFA TGBT +
Numer Projektu	2013/10/GAĆ	Branża AKPiA	VINCI Environnement Polska	Modernizacja Zakładu Gospodarowania Odpadami ZGO Sp. z o.o. Gać 90, 55-200 Oława	Lista zacisków	Nr rys. 46
Opracował	inż. A. Krysiński		02-342 Warszawa Al. Jerozolimskie 162A			z 135 rys.
Sprawdził	mgr. inż. B. Stachowiak					

C:\WSCAD55\PROJEKTY\GAĆ - Municipal Waste Mgmt. P

Typ zacisku	Arkusz	Listwa		Cel zewnętrzny
Zacisk 3-piętrowy TLD.2	=SZAFA TGBT /30.5	=SZAFA TGBT-X4	28 P3	=SZAFA TGBT+Obiekt-30SB3
Zacisk 3-piętrowy TLD.2	=SZAFA TGBT /31.2		29 P3	=SZAFA TGBT+Obiekt-31SB1
Zacisk 3-piętrowy TLD.2	=SZAFA TGBT /32.2		30 P3	=SZAFA TGBT+Obiekt-32SB1
Zacisk 3-piętrowy TLD.2	=SZAFA TGBT /32.4		31 P3	=SZAFA TGBT+Obiekt-32SB2
Zacisk 3-piętrowy TLD.2	=SZAFA TGBT /32.5		32 P3	=SZAFA TGBT+Obiekt-32SB3
Zacisk 3-piętrowy TLD.2	=SZAFA TGBT /20.2		33 P3	=SZAFA TGBT+Obiekt-20SB1
Zacisk 3-piętrowy TLD.2	=SZAFA TGBT /37b.2		34 P3	=SZAFA TGBT+Obiekt-37bSB1
Zacisk 3-piętrowy TLD.2	=SZAFA TGBT /38b.2		35 P3	=SZAFA TGBT+Obiekt-38bSB1
Zacisk 3-piętrowy TLD.2	=SZAFA TGBT /39b.2		36 P3	=SZAFA TGBT+Obiekt-39bSB1

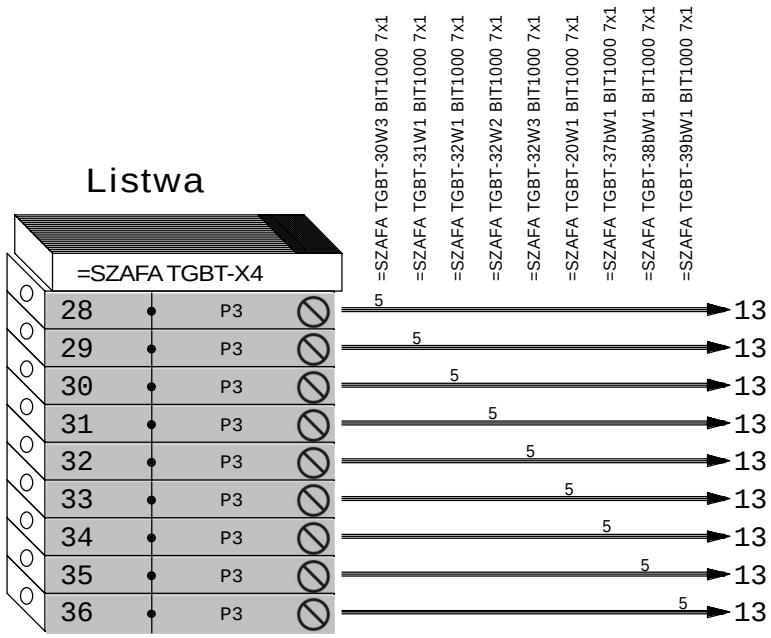

Faza Projektu	Proj. wykonawczy R8	Data 01.2014	Wykonawca	Obiekt	Nazwa rysunku
Numer Projektu	2013/10/GAĆ	Branża AKPiA	VINCI Environnement Polska	Modernizacja Zakładu Gospodarowania Odpadami ZGO Sp. z o.o. Gać 90, 55-200 Oława	Lista zacisków
Opracował	inż. A. Krysiński		02-342 Warszawa Al. Jerozolimskie 162A		
Sprawdził	mgr. inż. B. Stachowiak				

=SZAFA TGBT +

Nr rys. 47

z 135 rys.

C:\WSCAD55\PROJEKTY\GAĆ - Municipal Waste Mgmt. P

Typ zacisku	Arkusz	Listwa			Cel zewnętrzny
		=SZAFA TGBT-X4			
Zacisk 3-piętrowy TLD.2	=SZAFA TGBT /100d.2	37	P3	=SZAFA TGBT-100dW1 BIT1000 7x1 5 13	=SZAFA TGBT+Obiekt-100dSB
Zacisk 3-piętrowy TLD.2	=SZAFA TGBT /200h.2	38	P3	=SZAFA TGBT-200hW1 BIT1000 7x1 5 13	=SZAFA TGBT+Obiekt-200hSB
Zacisk 3-piętrowy TLD.2	=SZAFA TGBT /200k.2	39	P3	=SZAFA TGBT-200kW1 BIT1000 7x1 5 13	=SZAFA TGBT+Obiekt-200kSB
Zacisk 3-piętrowy TLD.2	=SZAFA TGBT /20.4	40	P3	=SZAFA TGBT-20W2 BIT1000 7x1 5 13	=SZAFA TGBT+Obiekt-20SB2
Zacisk 3-piętrowy TLD.2	=SZAFA TGBT /35.2	41	P3	=SZAFA TGBT-35W1 BIT1000 7x1 5 13	=SZAFA TGBT+Obiekt-35SB1
Zacisk 3-piętrowy TLD.2	=SZAFA TGBT /35.4	42	P3	=SZAFA TGBT-35W2 BIT1000 7x1 5 13	=SZAFA TGBT+Obiekt-35SB2
Zacisk 3-piętrowy TLD.2	=SZAFA TGBT /35.5	43	P3	=SZAFA TGBT-35W3 BIT1000 7x1 5 13	=SZAFA TGBT+Obiekt-35SB3
Zacisk 3-piętrowy TLD.2	=SZAFA TGBT /36.2	44	P3	=SZAFA TGBT-36W1 BIT1000 7x1 5 13	=SZAFA TGBT+Obiekt-36SB1
Zacisk 3-piętrowy TLD.2	=SZAFA TGBT /36.4	45	P3	=SZAFA TGBT-36W2 BIT1000 7x1 5 13	=SZAFA TGBT+Obiekt-36SB2

Faza Projektu	Proj. wykonawczy R8	Data 01.2014	Wykonawca	Obiekt	Nazwa rysunku	=SZAFA TGBT +
Numer Projektu	2013/10/GAĆ	Branża AKPiA	VINCI Environnement Polska	Modernizacja Zakładu Gospodarowania Odpadami ZGO Sp. z o.o. Gać 90, 55-200 Oława	Lista zacisków	Nr rys. 48
Opracował	inż. A. Krysiński		02-342 Warszawa Al. Jerozolimskie 162A			z 135 rys.
Sprawdził	mgr. inż. B. Stachowiak					

C:\WSCAD55\PROJEKTY\GAĆ - Municipal Waste Mgmt. P

Typ zacisku	Arkusz	Listwa			Cel zewnętrzny
		=SZAFA TGBT-X4			
Zacisk 3-piętrowy TLD.2	=SZAFA TGBT /36.5	46	P3	=SZAFA TGBT-36W3 BIT1000 7x1 5 → 13	=SZAFA TGBT+Obiekt-36SB3
Zacisk 3-piętrowy TLD.2	=SZAFA TGBT /36a.2	47	P3	=SZAFA TGBT-36aW1 BIT1000 7x1 5 → 13	=SZAFA TGBT+Obiekt-36aSB1
Zacisk 3-piętrowy TLD.2	=SZAFA TGBT /36a.4	48	P3	=SZAFA TGBT-36aW2 BIT1000 7x1 5 → 13	=SZAFA TGBT+Obiekt-36aSB3
Zacisk 3-piętrowy TLD.2	=SZAFA TGBT /23.1	49	A	=SZAFA TGBT-23W1 BIT1000 7x1 1 → 11	=SZAFA TGBT+Obiekt-23SB1
Zacisk 3-piętrowy TLD.2	=SZAFA TGBT /23.1	50		=SZAFA TGBT-23W2 BIT1000 7x1 2 → 12	=SZAFA TGBT+Obiekt-23SB1
Zacisk 3-piętrowy TLD.2	=SZAFA TGBT /23.3	51		=SZAFA TGBT-23W3 BIT1000 7x1 1 → 11	=SZAFA TGBT+Obiekt-23SB2
Zacisk 3-piętrowy TLD.2	=SZAFA TGBT /23.2	52	C	=SZAFA TGBT-24W1 BIT1000 7x1 3 → 21	=SZAFA TGBT+Obiekt-23SB1
Zacisk 3-piętrowy TLD.2	=SZAFA TGBT /23.2	53		=SZAFA TGBT-24W2 BIT1000 7x1 4 → 22	=SZAFA TGBT+Obiekt-23SB1
Zacisk 3-piętrowy TLD.2	=SZAFA TGBT /23.3	54		3 → 21	=SZAFA TGBT+Obiekt-23SB2
Zacisk 3-piętrowy TLD.2	=SZAFA TGBT /23.2	55	23.2	6 → 14	=SZAFA TGBT+Obiekt-23SB1
Zacisk 3-piętrowy TLD.2	=SZAFA TGBT /23.3	56		2 → 12	=SZAFA TGBT+Obiekt-23SB2
Zacisk 3-piętrowy TLD.2	=SZAFA TGBT /23.5	57		1 → 11	=SZAFA TGBT+Obiekt-23SB3
Zacisk 3-piętrowy TLD.2	=SZAFA TGBT /23.3	58		4 → 22	=SZAFA TGBT+Obiekt-23SB2
Zacisk 3-piętrowy TLD.2	=SZAFA TGBT /23.5	59		3 → 21	=SZAFA TGBT+Obiekt-23SB3
Zacisk 3-piętrowy TLD.2	=SZAFA TGBT /23.4	60	23.5	6 → 14	=SZAFA TGBT+Obiekt-23SB2
Zacisk 3-piętrowy TLD.2	=SZAFA TGBT /23.5	61		2 → 12	=SZAFA TGBT+Obiekt-23SB3
Zacisk 3-piętrowy TLD.2	=SZAFA TGBT /24.1	62		1 → 11	=SZAFA TGBT+Obiekt-24SB3
Zacisk 3-piętrowy TLD.2	=SZAFA TGBT /23.5	63		4 → 22	=SZAFA TGBT+Obiekt-23SB3
Zacisk 3-piętrowy TLD.2	=SZAFA TGBT /24.2	64		3 → 21	=SZAFA TGBT+Obiekt-24SB3
Zacisk 3-piętrowy TLD.2	=SZAFA TGBT /23.6	65	23.7	6 → 14	=SZAFA TGBT+Obiekt-23SB3
Zacisk 3-piętrowy TLD.2	=SZAFA TGBT /24.1	66		2 → 12	=SZAFA TGBT+Obiekt-24SB3
Zacisk 3-piętrowy TLD.2	=SZAFA TGBT /24.3	67		1 → 11	=SZAFA TGBT+Obiekt-24SB1
Zacisk 3-piętrowy TLD.2	=SZAFA TGBT /24.2	68		4 → 22	=SZAFA TGBT+Obiekt-24SB3
Zacisk 3-piętrowy TLD.2	=SZAFA TGBT /24.3	69		3 → 21	=SZAFA TGBT+Obiekt-24SB1
Zacisk 3-piętrowy TLD.2	=SZAFA TGBT /24.2	70	24.2	6 → 14	=SZAFA TGBT+Obiekt-24SB3

Faza Projektu	Proj. wykonawczy R8	Data 01.2014	Wykonawca	Obiekt	Nazwa rysunku
Numer Projektu	2013/10/GAĆ	Branża AKPiA	VINCI Environnement Polska	Modernizacja Zakładu Gospodarowania Odpadami ZGO Sp. z o.o. Gać 90, 55-200 Oława	Lista zacisków
Opracował	inż. A. Krysiński		02-342 Warszawa Al. Jerozolimskie 162A		=SZAFA TGBT +
Sprawdził	mgr. inż. B. Stachowiak				Nr rys. 49 z 135 rys.

C:\WSCAD55\PROJEKTY\GAĆ - Municipal Waste Mgmt. P

Typ zacisku	Arkusz	Listwa	=SZAFA TGBT-24W2 BIT1000 7x1	=SZAFA TGBT-24W3 BIT1000 7x1	=SZAFA TGBT-25W1 BIT1000 7x1	=SZAFA TGBT-25W2 BIT1000 7x1	=SZAFA TGBT-25W3 BIT1000 7x1	=SZAFA TGBT-26W1 BIT1000 7x1	Cel zewnętrzny
Zacisk 3-piętrowy TLD.2	=SZAFA TGBT /24.3	=SZAFA TGBT-X4							
Zacisk 3-piętrowy TLD.2	=SZAFA TGBT /24.5	71	2						
Zacisk 3-piętrowy TLD.2	=SZAFA TGBT /24.3	72	1					11	=SZAFA TGBT+Obiekt-24SB2
Zacisk 3-piętrowy TLD.2	=SZAFA TGBT /24.5	73	4						
Zacisk 3-piętrowy TLD.2	=SZAFA TGBT /24.4	74	3					21	=SZAFA TGBT+Obiekt-24SB2
Zacisk 3-piętrowy TLD.2	=SZAFA TGBT /24.5	75 24.5	6						
Zacisk 3-piętrowy TLD.2	=SZAFA TGBT /25.1	76	2						
Zacisk 3-piętrowy TLD.2	=SZAFA TGBT /24.5	77		1				11	=SZAFA TGBT+Obiekt-25SB1
Zacisk 3-piętrowy TLD.2	=SZAFA TGBT /25.2	78		4					
Zacisk 3-piętrowy TLD.2	=SZAFA TGBT /24.6	79		3				21	=SZAFA TGBT+Obiekt-25SB1
Zacisk 3-piętrowy TLD.2	=SZAFA TGBT /25.1	80 24.7		6					
Zacisk 3-piętrowy TLD.2	=SZAFA TGBT /25.3	81		2					
Zacisk 3-piętrowy TLD.2	=SZAFA TGBT /25.2	82			1			11	=SZAFA TGBT+Obiekt-25SB2
Zacisk 3-piętrowy TLD.2	=SZAFA TGBT /25.3	83			4				
Zacisk 3-piętrowy TLD.2	=SZAFA TGBT /25.2	84			3			21	=SZAFA TGBT+Obiekt-25SB2
Zacisk 3-piętrowy TLD.2	=SZAFA TGBT /25.3	85 25.2			6				
Zacisk 3-piętrowy TLD.2	=SZAFA TGBT /25.5	86			2				
Zacisk 3-piętrowy TLD.2	=SZAFA TGBT /25.3	87				1		11	=SZAFA TGBT+Obiekt-25SB3
Zacisk 3-piętrowy TLD.2	=SZAFA TGBT /25.5	88				4			
Zacisk 3-piętrowy TLD.2	=SZAFA TGBT /25.4	89				3		21	=SZAFA TGBT+Obiekt-25SB3
Zacisk 3-piętrowy TLD.2	=SZAFA TGBT /25.5	90 25.5				6			
Zacisk 3-piętrowy TLD.2	=SZAFA TGBT /26.1	91				2			
Zacisk 3-piętrowy TLD.2	=SZAFA TGBT /25.5	92					1	11	=SZAFA TGBT+Obiekt-26SB1
Zacisk 3-piętrowy TLD.2	=SZAFA TGBT /26.2	93					4		
Zacisk 3-piętrowy TLD.2	=SZAFA TGBT /25.6	94					3	21	=SZAFA TGBT+Obiekt-26SB1
		95 25.7					6		

Faza Projektu	Proj. wykonawczy R8	Data 01.2014	Wykonawca	Obiekt	Nazwa rysunku
Numer Projektu	2013/10/GAĆ	Branża AKPiA	VINCI Environnement Polska	Modernizacja Zakładu Gospodarowania Odpadami ZGO Sp. z o.o. Gać 90, 55-200 Oława	Lista zacisków
Opracował	inż. A. Krysiński		02-342 Warszawa Al. Jerozolimskie 162A		
Sprawdził	mgr. inż. B. Stachowiak				

=SZAFA TGBT +

Nr rys. 50

z 135 rys.

C:\WSCAD55\PROJEKTY\GAĆ - Municipal Waste Mgmt. P

Typ zacisku	Arkusz	Listwa		=SZAFA TGBT-26W1 BIT1000 7x1	=SZAFA TGBT-26W2 BIT1000 7x1	=SZAFA TGBT-26W3 BIT1000 7x1	=SZAFA TGBT-26aW1 BIT1000 7x1	=SZAFA TGBT-29W1 BIT1000 7x1	=SZAFA TGBT-100cW1 BIT1000 7x1	=SZAFA TGBT-29W2 BIT1000 7x1	=SZAFA TGBT-100cW2 BIT1000 7x1	Cel zewnętrzny
Zacisk 3-piętrowy TLD.2	=SZAFA TGBT /26.1	=SZAFA TGBT-X4										
Zacisk 3-piętrowy TLD.2	=SZAFA TGBT /26.3	96		2								
Zacisk 3-piętrowy TLD.2	=SZAFA TGBT /26.2	97			1						11	=SZAFA TGBT+Obiekt-26SB2
Zacisk 3-piętrowy TLD.2	=SZAFA TGBT /26.3	98		4								
Zacisk 3-piętrowy TLD.2	=SZAFA TGBT /26.2	99			3						21	=SZAFA TGBT+Obiekt-26SB2
Zacisk 3-piętrowy TLD.2	=SZAFA TGBT /26.3	100	26.2	6								
Zacisk 3-piętrowy TLD.2	=SZAFA TGBT /26.5	101			2							
Zacisk 3-piętrowy TLD.2	=SZAFA TGBT /26.3	102				1					11	=SZAFA TGBT+Obiekt-26SB3
Zacisk 3-piętrowy TLD.2	=SZAFA TGBT /26.5	103			4							
Zacisk 3-piętrowy TLD.2	=SZAFA TGBT /26.4	104				3					21	=SZAFA TGBT+Obiekt-26SB3
Zacisk 3-piętrowy TLD.2	=SZAFA TGBT /26.5	105	26.5		6							
Zacisk 3-piętrowy TLD.2	=SZAFA TGBT /26a.1	106				2						
Zacisk 3-piętrowy TLD.2	=SZAFA TGBT /26.5	107					1				11	=SZAFA TGBT+Obiekt-26aSB1
Zacisk 3-piętrowy TLD.2	=SZAFA TGBT /26a.2	108				4						
Zacisk 3-piętrowy TLD.2	=SZAFA TGBT /26.6	109					3				21	=SZAFA TGBT+Obiekt-26aSB1
Zacisk 3-piętrowy TLD.2	=SZAFA TGBT /26a.1	110	26.7			6						
Zacisk 3-piętrowy TLD.2	=SZAFA TGBT /26a.2	111	B				2					
Zacisk 3-piętrowy TLD.2	=SZAFA TGBT /26a.2	112	D				4					
Zacisk 3-piętrowy TLD.2	=SZAFA TGBT /29.1	113	26.1				6					
Zacisk 3-piętrowy TLD.2	=SZAFA TGBT /100c.1	114	AA					1			11	=SZAFA TGBT+Obiekt-29SB1
Zacisk 3-piętrowy TLD.2	=SZAFA TGBT /29.1	115	A.4						1		11	=SZAFA TGBT+Obiekt-100cSB
Zacisk 3-piętrowy TLD.2	=SZAFA TGBT /29.3	116						2			12	=SZAFA TGBT+Obiekt-29SB1
Zacisk 3-piętrowy TLD.2	=SZAFA TGBT /100c.1	117							1		11	=SZAFA TGBT+Obiekt-29SB2
Zacisk 3-piętrowy TLD.2	=SZAFA TGBT /100c.3	118							2		12	=SZAFA TGBT+Obiekt-100cSB
Zacisk 3-piętrowy TLD.2	=SZAFA TGBT /29.2	119								1	11	=SZAFA TGBT+Obiekt-100cSB
		120	CC							3	21	=SZAFA TGBT+Obiekt-29SB1

Faza Projektu	Proj. wykonawczy R8	Data 01.2014	Wykonawca	Obiekt	Nazwa rysunku	=SZAFA TGBT +
Numer Projektu	2013/10/GAĆ	Branża AKPiA	VINCI Environnement Polska	Modernizacja Zakładu Gospodarowania Odpadami ZGO Sp. z o.o. Gać 90, 55-200 Oława	Lista zacisków	Nr rys. 51
Opracował	inż. A. Krysiński		02-342 Warszawa Al. Jerozolimskie 162A			z 135 rys.
Sprawdził	mgr. inż. B. Stachowiak					

C:\WSCAD55\PROJEKTY\GAĆ - Municipal Waste Mgmt. P

Typ zacisku	Arkusz	Listwa			Cel zewnętrzny
		=SZAFA TGBT-X4	=SZAFA TGBT-100cW1 BIT1000 7x1		
Zacisk 3-piętrowy TLD.2	=SZAFA TGBT /100c.2	121 C.4	3	21	=SZAFA TGBT+Obiekt-100cSB
Zacisk 3-piętrowy TLD.2	=SZAFA TGBT /29.2	122	=SZAFA TGBT-29W1 BIT1000 7x1 4	22	=SZAFA TGBT+Obiekt-29SB1
Zacisk 3-piętrowy TLD.2	=SZAFA TGBT /29.3	123	=SZAFA TGBT-29W2 BIT1000 7x1 3	21	=SZAFA TGBT+Obiekt-29SB2
Zacisk 3-piętrowy TLD.2	=SZAFA TGBT /100c.2	124	=SZAFA TGBT-100cW2 BIT1000 7x1 4	22	=SZAFA TGBT+Obiekt-100cSB
Zacisk 3-piętrowy TLD.2	=SZAFA TGBT /100c.3	125	=SZAFA TGBT-29W3 BIT1000 7x1 3	21	=SZAFA TGBT+Obiekt-100cSB
Zacisk 3-piętrowy TLD.2	=SZAFA TGBT /29.2	126 29.2	=SZAFA TGBT-100cW3 BIT1000 7x1 6	14	=SZAFA TGBT+Obiekt-29SB1
Zacisk 3-piętrowy TLD.2	=SZAFA TGBT /100c.2	127 100c.2	=SZAFA TGBT-30W1 BIT1000 7x1 6	14	=SZAFA TGBT+Obiekt-100cSB
Zacisk 3-piętrowy TLD.2	=SZAFA TGBT /29.3	128	=SZAFA TGBT-100dW1 BIT1000 7x1 2	12	=SZAFA TGBT+Obiekt-29SB2
Zacisk 3-piętrowy TLD.2	=SZAFA TGBT /29.5	129	1	11	=SZAFA TGBT+Obiekt-29SB3
Zacisk 3-piętrowy TLD.2	=SZAFA TGBT /100c.3	130	2	12	=SZAFA TGBT+Obiekt-100cSB
Zacisk 3-piętrowy TLD.2	=SZAFA TGBT /100c.5	131	1	11	=SZAFA TGBT+Obiekt-100cSB
Zacisk 3-piętrowy TLD.2	=SZAFA TGBT /29.3	132	4	22	=SZAFA TGBT+Obiekt-29SB2
Zacisk 3-piętrowy TLD.2	=SZAFA TGBT /29.5	133	3	21	=SZAFA TGBT+Obiekt-29SB3
Zacisk 3-piętrowy TLD.2	=SZAFA TGBT /100c.3	134	4	22	=SZAFA TGBT+Obiekt-100cSB
Zacisk 3-piętrowy TLD.2	=SZAFA TGBT /100c.5	135	3	21	=SZAFA TGBT+Obiekt-100cSB
Zacisk 3-piętrowy TLD.2	=SZAFA TGBT /29.4	136 29.5	6	14	=SZAFA TGBT+Obiekt-29SB2
Zacisk 3-piętrowy TLD.2	=SZAFA TGBT /100c.4	137 100c.5	6	14	=SZAFA TGBT+Obiekt-100cSB
Zacisk 3-piętrowy TLD.2	=SZAFA TGBT /29.5	138	2	12	=SZAFA TGBT+Obiekt-29SB3
Zacisk 3-piętrowy TLD.2	=SZAFA TGBT /30.1	139	1	11	=SZAFA TGBT+Obiekt-30SB1
Zacisk 3-piętrowy TLD.2	=SZAFA TGBT /100c.5	140	2	12	=SZAFA TGBT+Obiekt-100cSB
Zacisk 3-piętrowy TLD.2	=SZAFA TGBT /100d.1	141	1	11	=SZAFA TGBT+Obiekt-100dSB
Zacisk 3-piętrowy TLD.2	=SZAFA TGBT /29.5	142	4	22	=SZAFA TGBT+Obiekt-29SB3
Zacisk 3-piętrowy TLD.2	=SZAFA TGBT /30.2	143	3	21	=SZAFA TGBT+Obiekt-30SB1
Zacisk 3-piętrowy TLD.2	=SZAFA TGBT /100c.5	144	4	22	=SZAFA TGBT+Obiekt-100cSB
Zacisk 3-piętrowy TLD.2	=SZAFA TGBT /100d.2	145	3	21	=SZAFA TGBT+Obiekt-100dSB

Faza Projektu	Proj. wykonawczy R8	Data 01.2014	Wykonawca	Obiekt	Nazwa rysunku
Numer Projektu	2013/10/GAĆ	Branża AKPiA	VINCI Environnement Polska	Modernizacja Zakładu Gospodarowania Odpadami ZGO Sp. z o.o.	Lista zacisków
Opracował	inż. A. Krysiński		02-342 Warszawa Al. Jerozolimskie 162A	Gać 90, 55-200 Oława	=SZAFA TGBT +
Sprawdził	mgr. inż. B. Stachowiak				Nr rys. 52 z 135 rys.

C:\WSCAD55\PROJEKTY\GAĆ - Municipal Waste Mgmt. P

Typ zacisku	Arkusz	Listwa			Cel zewnętrzny
		=SZAFA TGBT-X4			
Zacisk 3-piętrowy TLD.2	=SZAFA TGBT /29.6	146	29.7	=SZAFA TGBT-29W3 BIT1000 7x1 6 → 14	=SZAFA TGBT+Obiekt-29SB3
Zacisk 3-piętrowy TLD.2	=SZAFA TGBT /100c.6	147	100c.7	=SZAFA TGBT-100cW3 BIT1000 7x1 6 → 14	=SZAFA TGBT+Obiekt-100cSB
Zacisk 3-piętrowy TLD.2	=SZAFA TGBT /30.1	148		=SZAFA TGBT-30W1 BIT1000 7x1 2	
Zacisk 3-piętrowy TLD.2	=SZAFA TGBT /30.3	149		=SZAFA TGBT-30W2 BIT1000 7x1 1 → 11	=SZAFA TGBT+Obiekt-30SB2
Zacisk 3-piętrowy TLD.2	=SZAFA TGBT /30.2	150		=SZAFA TGBT-30W3 BIT1000 7x1 4	
Zacisk 3-piętrowy TLD.2	=SZAFA TGBT /30.3	151		=SZAFA TGBT-31W1 BIT1000 7x1 3 → 21	=SZAFA TGBT+Obiekt-30SB2
Zacisk 3-piętrowy TLD.2	=SZAFA TGBT /30.2	152	30.2	=SZAFA TGBT-32W1 BIT1000 7x1 6	
Zacisk 3-piętrowy TLD.2	=SZAFA TGBT /30.3	153		=SZAFA TGBT-32W2 BIT1000 7x1 2	
Zacisk 3-piętrowy TLD.2	=SZAFA TGBT /30.5	154		1 → 11	=SZAFA TGBT+Obiekt-30SB3
Zacisk 3-piętrowy TLD.2	=SZAFA TGBT /30.3	155		4	
Zacisk 3-piętrowy TLD.2	=SZAFA TGBT /30.5	156		3 → 21	=SZAFA TGBT+Obiekt-30SB3
Zacisk 3-piętrowy TLD.2	=SZAFA TGBT /30.4	157	30.5	6	
Zacisk 3-piętrowy TLD.2	=SZAFA TGBT /30.5	158		2	
Zacisk 3-piętrowy TLD.2	=SZAFA TGBT /31.1	159		1 → 11	=SZAFA TGBT+Obiekt-31SB1
Zacisk 3-piętrowy TLD.2	=SZAFA TGBT /30.5	160		4	
Zacisk 3-piętrowy TLD.2	=SZAFA TGBT /31.2	161		3 → 21	=SZAFA TGBT+Obiekt-31SB1
Zacisk 3-piętrowy TLD.2	=SZAFA TGBT /30.6	162	30.7	6	
Zacisk 3-piętrowy TLD.2	=SZAFA TGBT /31.1	163		2	
Zacisk 3-piętrowy TLD.2	=SZAFA TGBT /32.1	164		1 → 11	=SZAFA TGBT+Obiekt-32SB1
Zacisk 3-piętrowy TLD.2	=SZAFA TGBT /31.2	165		4	
Zacisk 3-piętrowy TLD.2	=SZAFA TGBT /32.2	166		3 → 21	=SZAFA TGBT+Obiekt-32SB1
Zacisk 3-piętrowy TLD.2	=SZAFA TGBT /31.2	167	31.1	6	
Zacisk 3-piętrowy TLD.2	=SZAFA TGBT /32.1	168		2	
Zacisk 3-piętrowy TLD.2	=SZAFA TGBT /32.3	169		1 → 11	=SZAFA TGBT+Obiekt-32SB2
Zacisk 3-piętrowy TLD.2	=SZAFA TGBT /32.2	170		4	

Faza Projektu	Proj. wykonawczy R8	Data 01.2014	Wykonawca	Obiekt	Nazwa rysunku
Numer Projektu	2013/10/GAĆ	Branża AKPiA	VINCI Environnement Polska	Modernizacja Zakładu Gospodarowania Odpadami ZGO Sp. z o.o. Gać 90, 55-200 Oława	Lista zacisków
Opracował	inż. A. Krysiński		02-342 Warszawa Al. Jerozolimskie 162A		=SZAFA TGBT +
Sprawdził	mgr. inż. B. Stachowiak				Nr rys. 53 z 135 rys.

C:\WSCAD55\PROJEKTY\GAĆ - Municipal Waste Mgmt. P

Typ zacisku	Arkusz	Listwa		Cel zewnętrzny
Zacisk 3-piętrowy TLD.2	=SZAFA TGBT /32.3	=SZAFA TGBT-X4 171	=SZAFA TGBT-32W2 BIT1000 7x1 3 → 21	=SZAFA TGBT+Obiekt-32SB2
Zacisk 3-piętrowy TLD.2	=SZAFA TGBT /32.2	172 32.2	=SZAFA TGBT-32W1 BIT1000 7x1 6	
Zacisk 3-piętrowy TLD.2	=SZAFA TGBT /32.3	173	=SZAFA TGBT-32W3 BIT1000 7x1 2	
Zacisk 3-piętrowy TLD.2	=SZAFA TGBT /32.5	174	=SZAFA TGBT-36aW2 BIT1000 7x1 1 → 11	=SZAFA TGBT+Obiekt-32SB3
Zacisk 3-piętrowy TLD.2	=SZAFA TGBT /32.3	175	=SZAFA TGBT-20W1 BIT1000 7x1 4	
Zacisk 3-piętrowy TLD.2	=SZAFA TGBT /32.5	176	=SZAFA TGBT-37bW1 BIT1000 7x1 3 → 21	=SZAFA TGBT+Obiekt-32SB3
Zacisk 3-piętrowy TLD.2	=SZAFA TGBT /32.4	177 32.5	=SZAFA TGBT-38bW1 BIT1000 7x1 6	
Zacisk 3-piętrowy TLD.2	=SZAFA TGBT /32.5	178	=SZAFA TGBT-39bW1 BIT1000 7x1 2	
Zacisk 3-piętrowy TLD.2	=SZAFA TGBT /36a.3	179	=SZAFA TGBT-200hW1 BIT1000 7x1 2 → 12	=SZAFA TGBT+Obiekt-36aSB3
Zacisk 3-piętrowy TLD.2	=SZAFA TGBT /20.1	180 A0	1 → 11	=SZAFA TGBT+Obiekt-20SB1
Zacisk 3-piętrowy TLD.2	=SZAFA TGBT /37b.1	181 A.1	1 → 11	=SZAFA TGBT+Obiekt-37bSB1
Zacisk 3-piętrowy TLD.2	=SZAFA TGBT /38b.1	182 A.2	1 → 11	=SZAFA TGBT+Obiekt-38bSB1
Zacisk 3-piętrowy TLD.2	=SZAFA TGBT /39b.1	183 A.3	1 → 11	=SZAFA TGBT+Obiekt-39bSB1
Zacisk 3-piętrowy TLD.2	=SZAFA TGBT /200h.1	184 A.5	1 → 11	=SZAFA TGBT+Obiekt-200hSB

Faza Projektu	Proj. wykonawczy R8	Data 01.2014	Wykonawca	Obiekt	Nazwa rysunku
Numer Projektu	2013/10/GAĆ	Branża AKPiA	VINCI Environnement Polska	Modernizacja Zakładu Gospodarowania Odpadami ZGO Sp. z o.o.	Lista zacisków
Opracował	inż. A. Krysiński		02-342 Warszawa Al. Jerozolimskie 162A	Gać 90, 55-200 Oława	=SZAFA TGBT +
Sprawdził	mgr. inż. B. Stachowiak				Nr rys. 54
					z 135 rys.

C:\WSCAD55\PROJEKTY\GAĆ - Municipal Waste Mgmt. P

Typ zacisku	Arkusz	Listwa			Cel zewnętrzny
		=SZAFA TGBT-X4			
Zacisk 3-piętrowy TLD.2	=SZAFA TGBT /200k.1	185	A.6	=SZAFA TGBT-200kW1 BIT1000 7x1 (1) → 11	=SZAFA TGBT+Obiekt-200kSB
Zacisk 3-piętrowy TLD.2	=SZAFA TGBT /32.5	186		=SZAFA TGBT-32W3 BIT1000 7x1 (4)	
Zacisk 3-piętrowy TLD.2	=SZAFA TGBT /36a.3	187		=SZAFA TGBT-36aW2 BIT1000 7x1 (4) → 22	=SZAFA TGBT+Obiekt-36aSB3
Zacisk 3-piętrowy TLD.2	=SZAFA TGBT /20.2	188	C0	=SZAFA TGBT-20W1 BIT1000 7x1 (3) → 21	=SZAFA TGBT+Obiekt-20SB1
Zacisk 3-piętrowy TLD.2	=SZAFA TGBT /37b.2	189	C.1	=SZAFA TGBT-37bW1 BIT1000 7x1 (3) → 21	=SZAFA TGBT+Obiekt-37bSB1
Zacisk 3-piętrowy TLD.2	=SZAFA TGBT /38b.2	190	C.2	=SZAFA TGBT-38bW1 BIT1000 7x1 (3) → 21	=SZAFA TGBT+Obiekt-38bSB1
Zacisk 3-piętrowy TLD.2	=SZAFA TGBT /39b.2	191	C.3	=SZAFA TGBT-39bW1 BIT1000 7x1 (3) → 21	=SZAFA TGBT+Obiekt-39bSB1
Zacisk 3-piętrowy TLD.2	=SZAFA TGBT /200h.2	192	C.5	=SZAFA TGBT-200hW1 BIT1000 7x1 (3) → 21	=SZAFA TGBT+Obiekt-200hSB
Zacisk 3-piętrowy TLD.2	=SZAFA TGBT /200k.2	193	C.6	=SZAFA TGBT-20W2 BIT1000 7x1 (3) → 21	=SZAFA TGBT+Obiekt-200kSB
Zacisk 3-piętrowy TLD.2	=SZAFA TGBT /32.6	194	32.7	(6)	
Zacisk 3-piętrowy TLD.2	=SZAFA TGBT /20.1	195		(2) → 12	=SZAFA TGBT+Obiekt-20SB1
Zacisk 3-piętrowy TLD.2	=SZAFA TGBT /20.3	196		(1) → 11	=SZAFA TGBT+Obiekt-20SB2
Zacisk 3-piętrowy TLD.2	=SZAFA TGBT /20.2	197		(4) → 22	=SZAFA TGBT+Obiekt-20SB1
Zacisk 3-piętrowy TLD.2	=SZAFA TGBT /20.3	198		(3) → 21	=SZAFA TGBT+Obiekt-20SB2
Zacisk 3-piętrowy TLD.2	=SZAFA TGBT /37b.1	199	B.1	(2) → 12	=SZAFA TGBT+Obiekt-37bSB1
Zacisk 3-piętrowy TLD.2	=SZAFA TGBT /38b.1	200	B.2	(2) → 12	=SZAFA TGBT+Obiekt-38bSB1
Zacisk 3-piętrowy TLD.2	=SZAFA TGBT /39b.1	201	B.3	(2) → 12	=SZAFA TGBT+Obiekt-39bSB1

Faza Projektu	Proj. wykonawczy R8	Data 01.2014	Wykonawca	Obiekt	Nazwa rysunku
Numer Projektu	2013/10/GAĆ	Branża AKPiA	VINCI Environnement Polska	Modernizacja Zakładu Gospodarowania Odpadami ZGO Sp. z o.o. Gać 90, 55-200 Oława	Lista zacisków
Opracował	inż. A. Krysiński		02-342 Warszawa Al. Jerozolimskie 162A		=SZAFA TGBT +
Sprawdził	mgr. inż. B. Stachowiak				Nr rys. 55 z 135 rys.

C:\WSCAD55\PROJEKTY\GAĆ - Municipal Waste Mgmt. P

Typ zacisku	Arkusz	Listwa		=SZAFA TGBT-100dW1 BIT1000 7x1	=SZAFA TGBT-200hW1 BIT1000 7x1	=SZAFA TGBT-200kW1 BIT1000 7x1	=SZAFA TGBT-37bW1 BIT1000 7x1	=SZAFA TGBT-38bW1 BIT1000 7x1	=SZAFA TGBT-39bW1 BIT1000 7x1	=SZAFA TGBT-20W1 BIT1000 7x1	=SZAFA TGBT-20W2 BIT1000 7x1	=SZAFA TGBT-35W1 BIT1000 7x1		Cel zewnętrzny
		=SZAFA TGBT-X4												
Zacisk 3-piętrowy TLD.2	=SZAFA TGBT /100d.1	202	B.4	2									12	=SZAFA TGBT+Obiekt-100dSB
Zacisk 3-piętrowy TLD.2	=SZAFA TGBT /200h.1	203	B.5		2									
Zacisk 3-piętrowy TLD.2	=SZAFA TGBT /200k.1	204	B.6			2								
Zacisk 3-piętrowy TLD.2	=SZAFA TGBT /37b.2	205	D.1				4						22	=SZAFA TGBT+Obiekt-37bSB1
Zacisk 3-piętrowy TLD.2	=SZAFA TGBT /38b.2	206	D.2					4					22	=SZAFA TGBT+Obiekt-38bSB1
Zacisk 3-piętrowy TLD.2	=SZAFA TGBT /39b.2	207	D.3						4				22	=SZAFA TGBT+Obiekt-39bSB1
Zacisk 3-piętrowy TLD.2	=SZAFA TGBT /100d.2	208	D.4	4									22	=SZAFA TGBT+Obiekt-100dSB
Zacisk 3-piętrowy TLD.2	=SZAFA TGBT /200h.2	209	D.5		4									
Zacisk 3-piętrowy TLD.2	=SZAFA TGBT /200k.2	210	D.6			4								
Zacisk 3-piętrowy TLD.2	=SZAFA TGBT /20.2	211	20.2							6			14	=SZAFA TGBT+Obiekt-20SB1
Zacisk 3-piętrowy TLD.2	=SZAFA TGBT /37b.2	212	37b.1				6						14	=SZAFA TGBT+Obiekt-37bSB1
Zacisk 3-piętrowy TLD.2	=SZAFA TGBT /38b.2	213	38b.1					6					14	=SZAFA TGBT+Obiekt-38bSB1
Zacisk 3-piętrowy TLD.2	=SZAFA TGBT /39b.2	214	39b.1						6				14	=SZAFA TGBT+Obiekt-39bSB1
Zacisk 3-piętrowy TLD.2	=SZAFA TGBT /100d.2	215	100d.1	6									14	=SZAFA TGBT+Obiekt-100dSB
Zacisk 3-piętrowy TLD.2	=SZAFA TGBT /200h.2	216	200h.1		6									
Zacisk 3-piętrowy TLD.2	=SZAFA TGBT /200k.2	217	200k.1			6								
Zacisk 3-piętrowy TLD.2	=SZAFA TGBT /20.3	218	B0							2			12	=SZAFA TGBT+Obiekt-20SB2
Zacisk 3-piętrowy TLD.2	=SZAFA TGBT /20.3	219	D0							4			22	=SZAFA TGBT+Obiekt-20SB2
Zacisk 3-piętrowy TLD.2	=SZAFA TGBT /20.4	220	20.4							6			14	=SZAFA TGBT+Obiekt-20SB2
Zacisk 3-piętrowy TLD.2	=SZAFA TGBT /35.1	221	AAA								1		11	=SZAFA TGBT+Obiekt-35SB1
Zacisk 3-piętrowy TLD.2	=SZAFA TGBT /35.1	222										2	12	=SZAFA TGBT+Obiekt-35SB1

Faza Projektu	Proj. wykonawczy R8	Data 01.2014	Wykonawca	Obiekt	Nazwa rysunku	=SZAFA TGBT +
Numer Projektu	2013/10/GAĆ	Branża AKPiA	VINCI Environnement Polska	Modernizacja Zakładu Gospodarowania Odpadami ZGO Sp. z o.o. Gać 90, 55-200 Oława	Lista zacisków	Nr rys. 56
Opracował	inż. A. Krysiński		02-342 Warszawa Al. Jerozolimskie 162A			z 135 rys.
Sprawdził	mgr. inż. B. Stachowiak					

C:\WSCAD55\PROJEKTY\GAĆ - Municipal Waste Mgmt. P

Typ zacisku	Arkusz	Listwa			Cel zewnętrzny
		=SZAFA TGBT-X4		=SZAFA TGBT-35W2 BIT1000 7x1	
Zacisk 3-piętrowy TLD.2	=SZAFA TGBT /35.3	223		1 → 11	=SZAFA TGBT+Obiekt-35SB2
Zacisk 3-piętrowy TLD.2	=SZAFA TGBT /35.2	224	CCC	=SZAFA TGBT-35W1 BIT1000 7x1 3 → 21	=SZAFA TGBT+Obiekt-35SB1
Zacisk 3-piętrowy TLD.2	=SZAFA TGBT /35.2	225		4 → 22	=SZAFA TGBT+Obiekt-35SB1
Zacisk 3-piętrowy TLD.2	=SZAFA TGBT /35.3	226		=SZAFA TGBT-35W3 BIT1000 7x1 3 → 21	=SZAFA TGBT+Obiekt-35SB2
Zacisk 3-piętrowy TLD.2	=SZAFA TGBT /35.2	227	35.2	6 → 14	=SZAFA TGBT+Obiekt-35SB1
Zacisk 3-piętrowy TLD.2	=SZAFA TGBT /35.3	228		=SZAFA TGBT-36W1 BIT1000 7x1 2 → 12	=SZAFA TGBT+Obiekt-35SB2
Zacisk 3-piętrowy TLD.2	=SZAFA TGBT /35.5	229		1 → 11	=SZAFA TGBT+Obiekt-35SB3
Zacisk 3-piętrowy TLD.2	=SZAFA TGBT /35.3	230		4 → 22	=SZAFA TGBT+Obiekt-35SB2
Zacisk 3-piętrowy TLD.2	=SZAFA TGBT /35.5	231		=SZAFA TGBT-36W2 BIT1000 7x1 3 → 21	=SZAFA TGBT+Obiekt-35SB3
Zacisk 3-piętrowy TLD.2	=SZAFA TGBT /35.4	232	35.5	6 → 14	=SZAFA TGBT+Obiekt-35SB2
Zacisk 3-piętrowy TLD.2	=SZAFA TGBT /35.5	233		2 → 12	=SZAFA TGBT+Obiekt-35SB3
Zacisk 3-piętrowy TLD.2	=SZAFA TGBT /36.1	234		1 → 11	=SZAFA TGBT+Obiekt-36SB1
Zacisk 3-piętrowy TLD.2	=SZAFA TGBT /35.5	235		4 → 22	=SZAFA TGBT+Obiekt-35SB3
Zacisk 3-piętrowy TLD.2	=SZAFA TGBT /36.2	236		=SZAFA TGBT-36W3 BIT1000 7x1 3 → 21	=SZAFA TGBT+Obiekt-36SB1
Zacisk 3-piętrowy TLD.2	=SZAFA TGBT /35.6	237	35.7	6 → 14	=SZAFA TGBT+Obiekt-35SB3
Zacisk 3-piętrowy TLD.2	=SZAFA TGBT /36.1	238		2	
Zacisk 3-piętrowy TLD.2	=SZAFA TGBT /36.3	239		1 → 11	=SZAFA TGBT+Obiekt-36SB2
Zacisk 3-piętrowy TLD.2	=SZAFA TGBT /36.2	240		4	
Zacisk 3-piętrowy TLD.2	=SZAFA TGBT /36.3	241		3 → 21	=SZAFA TGBT+Obiekt-36SB2
Zacisk 3-piętrowy TLD.2	=SZAFA TGBT /36.2	242	36.2	6	
Zacisk 3-piętrowy TLD.2	=SZAFA TGBT /36.3	243		2	
Zacisk 3-piętrowy TLD.2	=SZAFA TGBT /36.5	244		1 → 11	=SZAFA TGBT+Obiekt-36SB3
Zacisk 3-piętrowy TLD.2	=SZAFA TGBT /36.3	245		4	
Zacisk 3-piętrowy TLD.2	=SZAFA TGBT /36.5	246		3 → 21	=SZAFA TGBT+Obiekt-36SB3
Zacisk 3-piętrowy TLD.2	=SZAFA TGBT /36.4	247	36.5	6	

Faza Projektu	Proj. wykonawczy R8	Data 01.2014	Wykonawca	Obiekt	Nazwa rysunku
Numer Projektu	2013/10/GAĆ	Branża AKPiA	VINCI Environnement Polska	Modernizacja Zakładu Gospodarowania Odpadami ZGO Sp. z o.o. Gać 90, 55-200 Oława	Lista zacisków
Opracował	inż. A. Krysiński		02-342 Warszawa Al. Jerozolimskie 162A		=SZAFA TGBT +
Sprawdził	mgr. inż. B. Stachowiak				Nr rys. 57 z 135 rys.

C:\WSCAD55\PROJEKTY\GAĆ - Municipal Waste Mgmt. P

Typ zacisku	Arkusz	Listwa		Cel zewnętrzny
Zacisk 3-piętrowy TLD.2	=SZAFA TGBT /36.5	=SZAFA TGBT-X4		
Zacisk 3-piętrowy TLD.2	=SZAFA TGBT /36a.1	248		
Zacisk 3-piętrowy TLD.2	=SZAFA TGBT /36.5	249	=SZAFA TGBT-36W3 BIT1000 7x1 2 / =SZAFA TGBT-36aW1 BIT1000 7x1 1 → 11	=SZAFA TGBT+Obiekt-36aSB1
Zacisk 3-piętrowy TLD.2	=SZAFA TGBT /36a.2	250	4	
Zacisk 3-piętrowy TLD.2	=SZAFA TGBT /36.6	251	3 → 21	=SZAFA TGBT+Obiekt-36aSB1
Zacisk 3-piętrowy TLD.2	=SZAFA TGBT /36a.1	252 36.7	6	
Zacisk 3-piętrowy TLD.2	=SZAFA TGBT /36a.3	253	=SZAFA TGBT-36aW2 BIT1000 7x1 2	
Zacisk 3-piętrowy TLD.2	=SZAFA TGBT /36a.2	254	1 → 11	=SZAFA TGBT+Obiekt-36aSB3
Zacisk 3-piętrowy TLD.2	=SZAFA TGBT /36a.3	255	=SZAFA TGBT-385W1 YKSY 7x1,5 4	
Zacisk 3-piętrowy TLD.2	=SZAFA TGBT /36a.2	256	3 → 21	=SZAFA TGBT+Obiekt-36aSB3
Zacisk 3-piętrowy TLD.2	=SZAFA TGBT /36a.4	257 36a.2	6	
Zacisk 3-piętrowy TLD.2	=SZAFA TGBT /2.1	258 36a.4	=SZAFA TGBT-292W1 IB-BIT500-CY 6 → 14	=SZAFA TGBT+Obiekt-36aSB3
Zacisk 3-piętrowy TLD.2	=SZAFA TGBT /2.1	259		
Zacisk 3-piętrowy TLD.2	=SZAFA TGBT /2.3	260 PS1		
Zacisk 3-piętrowy TLD.2	=SZAFA TGBT /2.4	261		
Zacisk 3-piętrowy TLD.2	=SZAFA TGBT /385.2	262 PS2		
Zacisk 3-piętrowy TLD.2	=SZAFA TGBT /385.2	263 385.1	1 → 1	=SZAFA TGBT+Szafka SPT-X1
Zacisk 3-piętrowy TLD.2	=SZAFA TGBT /385.2	264 385.2	2 → 2	=SZAFA TGBT+Szafka SPT-X1
Zacisk 3-piętrowy TLD.2	=SZAFA TGBT /385.2	265 M	3 → 5	=SZAFA TGBT+Szafka SPT-X1
Zacisk 3-piętrowy TLD.2	=SZAFA TGBT /385.3	266 385.4	4 → 3	=SZAFA TGBT+Szafka SPT-X1
Zacisk 3-piętrowy TLD.2	=SZAFA TGBT /385.3	267 385.5	5 → 4	=SZAFA TGBT+Szafka SPT-X1
Zacisk 3-piętrowy TLD.2	=SZAFA TGBT /292.3	268 292.2	1 → +	=SZAFA TGBT+Obiekt-292B1
Zacisk 3-piętrowy TLD.2	=SZAFA TGBT /292.3	269 292.4	2 → -	=SZAFA TGBT+Obiekt-292B1

Faza Projektu	Proj. wykonawczy R8	Data 01.2014	Wykonawca	Obiekt	Nazwa rysunku
Numer Projektu	2013/10/GAĆ	Branża AKPiA	VINCI Environnement Polska	Modernizacja Zakładu Gospodarowania Odpadami ZGO Sp. z o.o.	Lista zacisków
Opracował	inż. A. Krysiński		02-342 Warszawa Al. Jerozolimskie 162A	Gać 90, 55-200 Oława	=SZAFA TGBT +
Sprawdził	mgr. inż. B. Stachowiak				Nr rys. 58 z 135 rys.

C:\WSCAD55\PROJEKTY\GAĆ - Municipal Waste Mgmt. P

Typ zacisku	Arkusz	Listwa			Cel zewnętrzny
		=SZAFA TGBT-X4.1		=SZAFA TGBT-101W2 BIT500 7x1	
Zacisk 3-piętrowy TLD.2	=SZAFA TGBT /101.2	1	101.4	1 → 5	=SZAFA TGBT+Obiekt-101E1
Zacisk 3-piętrowy TLD.2	=SZAFA TGBT /101.3	2	101.5	2 → 6	=SZAFA TGBT+Obiekt-101E1
Zacisk 3-piętrowy TLD.2	=SZAFA TGBT /101.3	3	101.6	4 → 9	=SZAFA TGBT+Obiekt-101E1
Zacisk 3-piętrowy TLD.2	=SZAFA TGBT /101.4	4	P3	5 → 19	=SZAFA TGBT+Obiekt-101E1
Zacisk 3-piętrowy TLD.2	=SZAFA TGBT /103.4	5	P3	5 → 19	=SZAFA TGBT+Obiekt-103E1
Zacisk 3-piętrowy TLD.2	=SZAFA TGBT /109.4	6	P3	5 → 19	=SZAFA TGBT+Obiekt-109E1
Zacisk 3-piętrowy TLD.2	=SZAFA TGBT /117.4	7	P3	5 → 19	=SZAFA TGBT+Obiekt-117E1
Zacisk 3-piętrowy TLD.2	=SZAFA TGBT /120.4	8	P3	5 → 19	=SZAFA TGBT+Obiekt-120E1
Zacisk 3-piętrowy TLD.2	=SZAFA TGBT /132.2	9	P3	1 → L+	=SZAFA TGBT+Obiekt-132B1
Zacisk 3-piętrowy TLD.2	=SZAFA TGBT /133.2	10	P3	1 → L+	=SZAFA TGBT+Obiekt-133B1
Zacisk 3-piętrowy TLD.2	=SZAFA TGBT /132.2	11	P3		
Zacisk 3-piętrowy TLD.2	=SZAFA TGBT /133.2	12	P3	1 → L+	=SZAFA TGBT+Obiekt-133B2
Zacisk 3-piętrowy TLD.2	=SZAFA TGBT /132.3	13	P3		
Zacisk 3-piętrowy TLD.2	=SZAFA TGBT /133.3	14	P3	1 → L+	=SZAFA TGBT+Obiekt-133B3
Zacisk 3-piętrowy TLD.2	=SZAFA TGBT /101.4	15	101.7	6 → 20	=SZAFA TGBT+Obiekt-101E1
Zacisk 3-piętrowy TLD.2	=SZAFA TGBT /103.2	16	103.4	1 → 5	=SZAFA TGBT+Obiekt-103E1
Zacisk 3-piętrowy TLD.2	=SZAFA TGBT /103.3	17	103.5	2 → 6	=SZAFA TGBT+Obiekt-103E1
Zacisk 3-piętrowy TLD.2	=SZAFA TGBT /103.3	18	103.6	4 → 9	=SZAFA TGBT+Obiekt-103E1
Zacisk 3-piętrowy TLD.2	=SZAFA TGBT /103.4	19	103.7	6 → 20	=SZAFA TGBT+Obiekt-103E1
Zacisk 3-piętrowy TLD.2	=SZAFA TGBT /109.2	20	109.4	1 → 5	=SZAFA TGBT+Obiekt-109E1
Zacisk 3-piętrowy TLD.2	=SZAFA TGBT /109.3	21	109.5	2 → 6	=SZAFA TGBT+Obiekt-109E1
Zacisk 3-piętrowy TLD.2	=SZAFA TGBT /109.3	22	109.6	4 → 9	=SZAFA TGBT+Obiekt-109E1
Zacisk 3-piętrowy TLD.2	=SZAFA TGBT /109.4	23	109.7	6 → 20	=SZAFA TGBT+Obiekt-109E1
Zacisk 3-piętrowy TLD.2	=SZAFA TGBT /117.2	24	117.4	1 → 5	=SZAFA TGBT+Obiekt-117E1
Zacisk 3-piętrowy TLD.2	=SZAFA TGBT /117.3	25	117.5	2 → 6	=SZAFA TGBT+Obiekt-117E1

Faza Projektu	Proj. wykonawczy R8	Data 01.2014	Wykonawca	Obiekt	Nazwa rysunku
Numer Projektu	2013/10/GAĆ	Branża AKPiA	VINCI Environnement Polska	Modernizacja Zakładu Gospodarowania Odpadami ZGO Sp. z o.o. Gać 90, 55-200 Oława	Lista zacisków
Opracował	inż. A. Krysiński		02-342 Warszawa Al. Jerozolimskie 162A		=SZAFA TGBT +
Sprawdził	mgr. inż. B. Stachowiak				Nr rys. 59 z 135 rys.

C:\WSCAD55\PROJEKTY\GAĆ - Municipal Waste Mgmt. P

Typ zacisku	Arkusz	Listwa			Cel zewnętrzny
		=SZAFA TGBT-X4.1			
Zacisk 3-piętrowy TLD.2	=SZAFA TGBT /117.3	26	117.6	=SZAFA TGBT-117W2 BIT500 7x1 4 → 9	=SZAFA TGBT+Obiekt-117E1
Zacisk 3-piętrowy TLD.2	=SZAFA TGBT /117.4	27	117.7	=SZAFA TGBT-120W2 BIT500 7x1 6 → 20	=SZAFA TGBT+Obiekt-117E1
Zacisk 3-piętrowy TLD.2	=SZAFA TGBT /120.2	28	120.4	=SZAFA TGBT-132W1 BIT1000 2x1 1 → 5	=SZAFA TGBT+Obiekt-120E1
Zacisk 3-piętrowy TLD.2	=SZAFA TGBT /120.3	29	120.5	=SZAFA TGBT-133W1 BIT1000 2x1 2 → 6	=SZAFA TGBT+Obiekt-120E1
Zacisk 3-piętrowy TLD.2	=SZAFA TGBT /120.3	30	120.6	=SZAFA TGBT-133W2 BIT1000 2x1 4 → 9	=SZAFA TGBT+Obiekt-120E1
Zacisk 3-piętrowy TLD.2	=SZAFA TGBT /120.4	31	120.7	=SZAFA TGBT-133W3 BIT1000 2x1 6 → 20	=SZAFA TGBT+Obiekt-120E1
Zacisk 3-piętrowy TLD.2	=SZAFA TGBT /132.2	32	132.1	=SZAFA TGBT-141W2 BIT500 7x1 2 → L-	=SZAFA TGBT+Obiekt-132B1
Zacisk 3-piętrowy TLD.2	=SZAFA TGBT /133.2	33	133.1	=SZAFA TGBT-143W2 BIT500 7x1 2 → L-	=SZAFA TGBT+Obiekt-133B1
Zacisk 3-piętrowy TLD.2	=SZAFA TGBT /132.2	34	132.2		
Zacisk 3-piętrowy TLD.2	=SZAFA TGBT /133.2	35	133.2	2 → L-	=SZAFA TGBT+Obiekt-133B2
Zacisk 3-piętrowy TLD.2	=SZAFA TGBT /132.3	36	132.3		
Zacisk 3-piętrowy TLD.2	=SZAFA TGBT /133.3	37	133.3	2 → L-	=SZAFA TGBT+Obiekt-133B3
Zacisk 3-piętrowy TLD.2	=SZAFA TGBT /141.2	38	141.4	1 → 5	=SZAFA TGBT+Obiekt-141E1
Zacisk 3-piętrowy TLD.2	=SZAFA TGBT /141.3	39	141.5	2 → 6	=SZAFA TGBT+Obiekt-141E1
Zacisk 3-piętrowy TLD.2	=SZAFA TGBT /141.3	40	141.6	4 → 9	=SZAFA TGBT+Obiekt-141E1
Zacisk 3-piętrowy TLD.2	=SZAFA TGBT /141.4	41	141.7	6 → 20	=SZAFA TGBT+Obiekt-141E1
Zacisk 3-piętrowy TLD.2	=SZAFA TGBT /143.2	42	143.4	1 → 5	=SZAFA TGBT+Obiekt-143E1
Zacisk 3-piętrowy TLD.2	=SZAFA TGBT /143.3	43	143.5	2 → 6	=SZAFA TGBT+Obiekt-143E1
Zacisk 3-piętrowy TLD.2	=SZAFA TGBT /143.3	44	143.6	4 → 9	=SZAFA TGBT+Obiekt-143E1
Zacisk 3-piętrowy TLD.2	=SZAFA TGBT /143.4	45	143.7	6 → 20	=SZAFA TGBT+Obiekt-143E1
Zacisk 3-piętrowy TLD.2	=SZAFA TGBT /141.4	46	P3	5 → 19	=SZAFA TGBT+Obiekt-141E1
Zacisk 3-piętrowy TLD.2	=SZAFA TGBT /143.4	47	P3	5 → 19	=SZAFA TGBT+Obiekt-143E1

Faza Projektu	Proj. wykonawczy R8	Data 01.2014	Wykonawca	Obiekt	Nazwa rysunku
Numer Projektu	2013/10/GAĆ	Branża AKPiA	VINCI Environnement Polska	Modernizacja Zakładu Gospodarowania Odpadami ZGO Sp. z o.o. Gać 90, 55-200 Oława	Lista zacisków
Opracował	inż. A. Krysiński		02-342 Warszawa Al. Jerozolimskie 162A		=SZAFA TGBT +
Sprawdził	mgr. inż. B. Stachowiak				Nr rys. 60 z 135 rys.

C:\WSCAD55\PROJEKTY\GAĆ - Municipal Waste Mgmt. P

Typ zacisku	Arkusz	Listwa			Cel zewnętrzny
		=SZAFA TGBT-X4.2			
Zacisk 3-piętrowy TLD.2	=SZAFA TGBT /211.2	1	211.4	=SZAFA TGBT-211W2 BIT500 7x1 1 → 5	=SZAFA TGBT+Obiekt-211E1
Zacisk 3-piętrowy TLD.2	=SZAFA TGBT /211.3	2	211.5	=SZAFA TGBT-213W2 BIT500 7x1 2 → 6	=SZAFA TGBT+Obiekt-211E1
Zacisk 3-piętrowy TLD.2	=SZAFA TGBT /211.3	3			
Zacisk 3-piętrowy TLD.2	=SZAFA TGBT /211.3	4	211.6	=SZAFA TGBT-219W2 BIT500 7x1 4 → 9	=SZAFA TGBT+Obiekt-211E1
Zacisk 3-piętrowy TLD.2	=SZAFA TGBT /211.3	5			
Zacisk 3-piętrowy TLD.2	=SZAFA TGBT /211.4	6	P3	=SZAFA TGBT-245W2 BIT500 7x1 5 → 19	=SZAFA TGBT+Obiekt-211E1
Zacisk 3-piętrowy TLD.2	=SZAFA TGBT /213.4	7	P3	=SZAFA TGBT-250W2 BIT500 7x1 5 → 19	=SZAFA TGBT+Obiekt-213E1
Zacisk 3-piętrowy TLD.2	=SZAFA TGBT /219.4	8	P3	=SZAFA TGBT-277W2 YKSLY-Nr 2x1 5 → 19	=SZAFA TGBT+Obiekt-219E1
Zacisk 3-piętrowy TLD.2	=SZAFA TGBT /245.3	9	P3	=SZAFA TGBT-277W3 YKSLY-Nr 2x1 5 → 24	=SZAFA TGBT+Obiekt-245E1
Zacisk 3-piętrowy TLD.2	=SZAFA TGBT /250.3	10	P3	=SZAFA TGBT-255W2 YKSLYżo-Nr 2 5 → 24	=SZAFA TGBT+Obiekt-250E1
Zacisk 3-piętrowy TLD.2	=SZAFA TGBT /277.1	11	P3	=SZAFA TGBT-258W2 YKSLYżo-Nr 2 1 → L+	=SZAFA TGBT+Obiekt-277B1
Zacisk 3-piętrowy TLD.2	=SZAFA TGBT /277.2	12	P3	1 → L+	=SZAFA TGBT+Obiekt-277B2
Zacisk 3-piętrowy TLD.2	=SZAFA TGBT /255.3	13	P3	6	=SZAFA TGBT+Obiekt-255M1
Zacisk 3-piętrowy TLD.2	=SZAFA TGBT /256.3	14	P3	13	=SZAFA TGBT+Obiekt-256M1
Zacisk 3-piętrowy TLD.2	=SZAFA TGBT /257.3	15	P3	20	=SZAFA TGBT+Obiekt-257M1
Zacisk 3-piętrowy TLD.2	=SZAFA TGBT /258.3	16	P3	6	=SZAFA TGBT+Obiekt-258M1
Zacisk 3-piętrowy TLD.2	=SZAFA TGBT /259.3	17	P3	13	=SZAFA TGBT+Obiekt-259M1
Zacisk 3-piętrowy TLD.2	=SZAFA TGBT /260.3	18	P3	20	=SZAFA TGBT+Obiekt-260M1

Faza Projektu	Proj. wykonawczy R8	Data 01.2014	Wykonawca	Obiekt	Nazwa rysunku	=SZAFA TGBT +
Numer Projektu	2013/10/GAĆ	Branża AKPiA	VINCI Environnement Polska	Modernizacja Zakładu Gospodarowania Odpadami ZGO Sp. z o.o. Gać 90, 55-200 Oława	Lista zacisków	Nr rys. 61
Opracował	inż. A. Krysiński		02-342 Warszawa Al. Jerozolimskie 162A			z 135 rys.
Sprawdził	mgr. inż. B. Stachowiak					

C:\WSCAD55\PROJEKTY\GAĆ - Municipal Waste Mgmt. P

Typ zacisku	Arkusz	Listwa			Cel zewnętrzny
		=SZAFA TGBT-X4.2		=SZAFA TGBT-261W1 YKSLYżo-Nr 2 / =SZAFA TGBT-264W2 YKSLYżo-Nr 2 / =SZAFA TGBT-267W2 YKSLYżo-Nr 2 / =SZAFA TGBT-270W1 YKSLYżo-Nr 2	
Zacisk 3-piętrowy TLD.2	=SZAFA TGBT /261.1	19	P3	1 → br	=SZAFA TGBT+Obiekt-261B1
Zacisk 3-piętrowy TLD.2	=SZAFA TGBT /261.2	20	P3	3 → br	=SZAFA TGBT+Obiekt-261B2
Zacisk 3-piętrowy TLD.2	=SZAFA TGBT /261.3	21	P3	5 → ni	=SZAFA TGBT+Obiekt-261B3
Zacisk 3-piętrowy TLD.2	=SZAFA TGBT /261.4	22	P3	7 → ni	=SZAFA TGBT+Obiekt-261B4
Zacisk 3-piętrowy TLD.2	=SZAFA TGBT /261.5	23	P3	9 → ni	=SZAFA TGBT+Obiekt-261B5
Zacisk 3-piętrowy TLD.2	=SZAFA TGBT /261.5	24	P3	11 → br	=SZAFA TGBT+Obiekt-261B6
Zacisk 3-piętrowy TLD.2	=SZAFA TGBT /262.2	25	P3	13 → br	=SZAFA TGBT+Obiekt-262B1
Zacisk 3-piętrowy TLD.2	=SZAFA TGBT /262.3	26	P3	15 → br	=SZAFA TGBT+Obiekt-262B2
Zacisk 3-piętrowy TLD.2	=SZAFA TGBT /262.4	27	P3	17 → br	=SZAFA TGBT+Obiekt-262B3
Zacisk 3-piętrowy TLD.2	=SZAFA TGBT /262.5	28	P3	19 → br	=SZAFA TGBT+Obiekt-262B4
Zacisk 3-piętrowy TLD.2	=SZAFA TGBT /264.3	29	P3	6	=SZAFA TGBT+Obiekt-264M1
Zacisk 3-piętrowy TLD.2	=SZAFA TGBT /265.3	30	P3	13	=SZAFA TGBT+Obiekt-265M1
Zacisk 3-piętrowy TLD.2	=SZAFA TGBT /266.3	31	P3	20	=SZAFA TGBT+Obiekt-266M1
Zacisk 3-piętrowy TLD.2	=SZAFA TGBT /267.3	32	P3	6	=SZAFA TGBT+Obiekt-267M1
Zacisk 3-piętrowy TLD.2	=SZAFA TGBT /268.3	33	P3	13	=SZAFA TGBT+Obiekt-268M1
Zacisk 3-piętrowy TLD.2	=SZAFA TGBT /269.3	34	P3	20	=SZAFA TGBT+Obiekt-269M1
Zacisk 3-piętrowy TLD.2	=SZAFA TGBT /270.1	35	P3	1 → br	=SZAFA TGBT+Obiekt-270B1
Zacisk 3-piętrowy TLD.2	=SZAFA TGBT /270.2	36	P3	3 → br	=SZAFA TGBT+Obiekt-270B2
Zacisk 3-piętrowy TLD.2	=SZAFA TGBT /270.3	37	P3	5 → ni	=SZAFA TGBT+Obiekt-270B3
Zacisk 3-piętrowy TLD.2	=SZAFA TGBT /270.4	38	P3	7 → ni	=SZAFA TGBT+Obiekt-270B4
Zacisk 3-piętrowy TLD.2	=SZAFA TGBT /270.5	39	P3	9 → ni	=SZAFA TGBT+Obiekt-270B5
Zacisk 3-piętrowy TLD.2	=SZAFA TGBT /270.5	40	P3	11 → br	=SZAFA TGBT+Obiekt-270B6
Zacisk 3-piętrowy TLD.2	=SZAFA TGBT /271.2	41	P3	13 → br	=SZAFA TGBT+Obiekt-271B1
Zacisk 3-piętrowy TLD.2	=SZAFA TGBT /271.3	42	P3	15 → br	=SZAFA TGBT+Obiekt-271B2
Zacisk 3-piętrowy TLD.2	=SZAFA TGBT /271.4	43	P3	17 → br	=SZAFA TGBT+Obiekt-271B3

Faza Projektu	Proj. wykonawczy R8	Data 01.2014	Wykonawca	Obiekt	Nazwa rysunku
Numer Projektu	2013/10/GAĆ	Branża AKPiA	VINCI Environnement Polska	Modernizacja Zakładu Gospodarowania Odpadami ZGO Sp. z o.o. Gać 90, 55-200 Oława	Lista zacisków
Opracował	inż. A. Krysiński		02-342 Warszawa Al. Jerozolimskie 162A		=SZAFA TGBT +
Sprawdził	mgr. inż. B. Stachowiak				Nr rys. 62 z 135 rys.

C:\WSCAD55\PROJEKTY\GAĆ - Municipal Waste Mgmt. P

Typ zacisku	Arkusz	Listwa			Cel zewnętrzny
		=SZAFA TGBT-X4.2			
Zacisk 3-piętrowy TLD.2	=SZAFA TGBT /271.5	44	P3	=SZAFA TGBT-270W1 YKSLYżo-Nr 2 19 → br	=SZAFA TGBT+Obiekt-271B4
Zacisk 3-piętrowy TLD.2	=SZAFA TGBT /273.2	45	P3	=SZAFA TGBT-273W1 YKSLY-Nr 2x1 1 → 1	=SZAFA TGBT+Obiekt-273B1
Zacisk 3-piętrowy TLD.2	=SZAFA TGBT /273.3	46	P3	=SZAFA TGBT-273W2 YKSLY-Nr 2x1 1 → 1	=SZAFA TGBT+Obiekt-273B2
Zacisk 3-piętrowy TLD.2	=SZAFA TGBT /273.4	47	P3	=SZAFA TGBT-273W3 YKSLY-Nr 2x1 1 → 1	=SZAFA TGBT+Obiekt-273B3
Zacisk 3-piętrowy TLD.2	=SZAFA TGBT /273.5	48	P3	=SZAFA TGBT-273W4 YKSLY-Nr 2x1 1 → L+	=SZAFA TGBT+Obiekt-273B4
Zacisk 3-piętrowy TLD.2	=SZAFA TGBT /277.5	49	P3	=SZAFA TGBT-277W4 YKSLY-Nr 2x1 1 → L+	=SZAFA TGBT+Obiekt-277B3
Zacisk 3-piętrowy TLD.2	=SZAFA TGBT /277.5	50	P3	=SZAFA TGBT-277W5 YKSLY-Nr 2x1 1 → L+	=SZAFA TGBT+Obiekt-277B4
Zacisk 3-piętrowy TLD.2	=SZAFA TGBT /279.2	51	P3	=SZAFA TGBT-279W2 IB-BIT500 3x 1 → 1	=SZAFA TGBT+Obiekt-279B1
Zacisk 3-piętrowy TLD.2	=SZAFA TGBT /279.3	52	P3	=SZAFA TGBT-279W3 IB-BIT500 3x 1 → L+	=SZAFA TGBT+Obiekt-279B2

Faza Projektu	Proj. wykonawczy R8	Data 01.2014	Wykonawca	Obiekt	Nazwa rysunku	=SZAFA TGBT +
Numer Projektu	2013/10/GAĆ	Branża AKPiA	VINCI Environnement Polska	Modernizacja Zakładu Gospodarowania Odpadami ZGO Sp. z o.o.	Lista zacisków	Nr rys. 63
Opracował	inż. A. Krysiński		02-342 Warszawa Al. Jerozolimskie 162A	Gać 90, 55-200 Oława		z 135 rys.
Sprawdził	mgr. inż. B. Stachowiak					

C:\WSCAD55\PROJEKTY\GAĆ - Municipal Waste Mgmt. P

Typ zacisku	Arkusz	Listwa			Cel zewnętrzny
		=SZAFA TGBT-X4.2			
Zacisk 3-piętrowy TLD.2	=SZAFA TGBT /279.4	53	P3	=SZAFA TGBT-279W4 IB-BIT500 3x 1 → 1	=SZAFA TGBT+Obiekt-279B3
Zacisk 3-piętrowy TLD.2	=SZAFA TGBT /279.5	54	P3	=SZAFA TGBT-279W5 IB-BIT500 3x 1 → L+	=SZAFA TGBT+Obiekt-279B4
Zacisk 3-piętrowy TLD.2	=SZAFA TGBT /280.2	55	P3	=SZAFA TGBT-280W1 IB-BIT500 3x 1 → 1	=SZAFA TGBT+Obiekt-280B1
Zacisk 3-piętrowy TLD.2	=SZAFA TGBT /280.3	56	P3	=SZAFA TGBT-280W2 IB-BIT500 3x 1 → L+	=SZAFA TGBT+Obiekt-280B2
Zacisk 3-piętrowy TLD.2	=SZAFA TGBT /280.4	57	P3	=SZAFA TGBT-280W3 IB-BIT500 3x 1 → 1	=SZAFA TGBT+Obiekt-280B3
Zacisk 3-piętrowy TLD.2	=SZAFA TGBT /280.5	58	P3	=SZAFA TGBT-280W4 IB-BIT500 3x 1 → L+	=SZAFA TGBT+Obiekt-280B4
Zacisk 3-piętrowy TLD.2	=SZAFA TGBT /293.2	59	P3	=SZAFA TGBT-293W1 IB-BIT500 3x 1 → L+	=SZAFA TGBT+Obiekt-293B1
Zacisk 3-piętrowy TLD.2	=SZAFA TGBT /293.3	60	P3	=SZAFA TGBT-293W2 IB-BIT500 3x 1 → L+	=SZAFA TGBT+Obiekt-293B2
Zacisk 3-piętrowy TLD.2	=SZAFA TGBT /293.4	61	P3	=SZAFA TGBT-293W3 IB-BIT500 3x 1 → L+	=SZAFA TGBT+Obiekt-293B3

Faza Projektu	Proj. wykonawczy R8	Data 01.2014	Wykonawca	Obiekt	Nazwa rysunku
Numer Projektu	2013/10/GAĆ	Branża AKPiA	VINCI Environnement Polska	Modernizacja Zakładu Gospodarowania Odpadami ZGO Sp. z o.o. Gać 90, 55-200 Oława	Lista zacisków
Opracował	inż. A. Krysiński		02-342 Warszawa Al. Jerozolimskie 162A		=SZAFA TGBT +
Sprawdził	mgr. inż. B. Stachowiak				Nr rys. 64 z 135 rys.

C:\WSCAD55\PROJEKTY\GAĆ - Municipal Waste Mgmt. P

Typ zacisku	Arkusz	Listwa			Cel zewnętrzny
		=SZAFA TGBT-X4.2			
Zacisk 3-piętrowy TLD.2	=SZAFA TGBT /294.2	62	P3	1 → 1 (=SZAFA TGBT-294W1 IB-BIT500 3x)	=SZAFA TGBT+Obiekt-294B1
Zacisk 3-piętrowy TLD.2	=SZAFA TGBT /211.4	63	211.7	6 → 20 (=SZAFA TGBT-211W2 BIT500 7x1)	=SZAFA TGBT+Obiekt-211E1
Zacisk 3-piętrowy TLD.2	=SZAFA TGBT /213.2	64	213.4	1 → 5 (=SZAFA TGBT-213W2 BIT500 7x1)	=SZAFA TGBT+Obiekt-213E1
Zacisk 3-piętrowy TLD.2	=SZAFA TGBT /213.3	65	213.5	2 → 6 (=SZAFA TGBT-213W2 BIT500 7x1)	=SZAFA TGBT+Obiekt-213E1
Zacisk 3-piętrowy TLD.2	=SZAFA TGBT /213.3	66			
Zacisk 3-piętrowy TLD.2	=SZAFA TGBT /213.3	67	213.6	4 → 9 (=SZAFA TGBT-213W2 BIT500 7x1)	=SZAFA TGBT+Obiekt-213E1
Zacisk 3-piętrowy TLD.2	=SZAFA TGBT /213.4	68	213.7	6 → 20 (=SZAFA TGBT-213W2 BIT500 7x1)	=SZAFA TGBT+Obiekt-213E1
Zacisk 3-piętrowy TLD.2	=SZAFA TGBT /219.2	69	219.4	1 → 5 (=SZAFA TGBT-219W2 BIT500 7x1)	=SZAFA TGBT+Obiekt-219E1
Zacisk 3-piętrowy TLD.2	=SZAFA TGBT /219.3	70	219.5	2 → 6 (=SZAFA TGBT-219W2 BIT500 7x1)	=SZAFA TGBT+Obiekt-219E1
Zacisk 3-piętrowy TLD.2	=SZAFA TGBT /219.3	71			
Zacisk 3-piętrowy TLD.2	=SZAFA TGBT /219.3	72	219.6	4 → 9 (=SZAFA TGBT-219W2 BIT500 7x1)	=SZAFA TGBT+Obiekt-219E1
Zacisk 3-piętrowy TLD.2	=SZAFA TGBT /219.4	73	219.7	6 → 20 (=SZAFA TGBT-219W2 BIT500 7x1)	=SZAFA TGBT+Obiekt-219E1
Zacisk 3-piętrowy TLD.2	=SZAFA TGBT /232.3	74	232.7	1 (=SZAFA TGBT-232W2 BIT1000-CY 2)	=SZAFA TGBT+Obiekt-232M1
Zacisk 3-piętrowy TLD.2	=SZAFA TGBT /232.3	75	232.8	2 (=SZAFA TGBT-232W2 BIT1000-CY 2)	=SZAFA TGBT+Obiekt-232M1
Zacisk 3-piętrowy TLD.2	=SZAFA TGBT /234.3	76	234.7	1 (=SZAFA TGBT-234W2 BIT1000-CY 2)	=SZAFA TGBT+Obiekt-234M1
Zacisk 3-piętrowy TLD.2	=SZAFA TGBT /234.3	77	234.8	2 (=SZAFA TGBT-234W2 BIT1000-CY 2)	=SZAFA TGBT+Obiekt-234M1
Zacisk 3-piętrowy TLD.2	=SZAFA TGBT /241.3	78	241.7	1 (=SZAFA TGBT-241W2 BIT1000-CY 2)	=SZAFA TGBT+Obiekt-241M1
Zacisk 3-piętrowy TLD.2	=SZAFA TGBT /241.3	79	241.8	2 (=SZAFA TGBT-241W2 BIT1000-CY 2)	=SZAFA TGBT+Obiekt-241M1
Zacisk 3-piętrowy TLD.2	=SZAFA TGBT /243.3	80	243.7	1 (=SZAFA TGBT-243W2 BIT1000-CY 2)	=SZAFA TGBT+Obiekt-243M1
Zacisk 3-piętrowy TLD.2	=SZAFA TGBT /243.3	81	243.8	2 (=SZAFA TGBT-243W2 BIT1000-CY 2)	=SZAFA TGBT+Obiekt-243M1
Zacisk 3-piętrowy TLD.2	=SZAFA TGBT /245.2	82	245.4	1 → 5 (=SZAFA TGBT-245W2 BIT500 7x1)	=SZAFA TGBT+Obiekt-245E1
Zacisk 3-piętrowy TLD.2	=SZAFA TGBT /245.3	83	245.5	2 → 6 (=SZAFA TGBT-245W2 BIT500 7x1)	=SZAFA TGBT+Obiekt-245E1
Zacisk 3-piętrowy TLD.2	=SZAFA TGBT /245.3	84			
Zacisk 3-piętrowy TLD.2	=SZAFA TGBT /245.3	85	245.6	4 → 9 (=SZAFA TGBT-245W2 BIT500 7x1)	=SZAFA TGBT+Obiekt-245E1
Zacisk 3-piętrowy TLD.2	=SZAFA TGBT /245.4	86	245.7	6 → 25 (=SZAFA TGBT-245W2 BIT500 7x1)	=SZAFA TGBT+Obiekt-245E1

Faza Projektu	Proj. wykonawczy R8	Data 01.2014	Wykonawca	Obiekt	Nazwa rysunku
Numer Projektu	2013/10/GAĆ	Branża AKPiA	VINCI Environnement Polska	Modernizacja Zakładu Gospodarowania Odpadami ZGO Sp. z o.o. Gać 90, 55-200 Oława	Lista zacisków
Opracował	inż. A. Krysiński		02-342 Warszawa Al. Jerozolimskie 162A		=SZAFA TGBT +
Sprawdził	mgr. inż. B. Stachowiak				Nr rys. 65 z 135 rys.

C:\WSCAD55\PROJEKTY\GAĆ - Municipal Waste Mgmt. P

Typ zacisku	Arkusz	Listwa			Cel zewnętrzny
		=SZAFA TGBT-X4.2			
Zacisk 3-piętrowy TLD.2	=SZAFA TGBT /245.4	87	245.8	7 → 20	=SZAFA TGBT+Obiekt-245E1
Zacisk 3-piętrowy TLD.2	=SZAFA TGBT /250.2	88	250.4	1 → 5	=SZAFA TGBT+Obiekt-250E1
Zacisk 3-piętrowy TLD.2	=SZAFA TGBT /250.3	89	250.5	2 → 6	=SZAFA TGBT+Obiekt-250E1
Zacisk 3-piętrowy TLD.2	=SZAFA TGBT /250.3	90			
Zacisk 3-piętrowy TLD.2	=SZAFA TGBT /250.3	91	250.6	4 → 9	=SZAFA TGBT+Obiekt-250E1
Zacisk 3-piętrowy TLD.2	=SZAFA TGBT /250.4	92	250.7	6 → 25	=SZAFA TGBT+Obiekt-250E1
Zacisk 3-piętrowy TLD.2	=SZAFA TGBT /250.4	93	250.8	7 → 20	=SZAFA TGBT+Obiekt-250E1
Zacisk 3-piętrowy TLD.2	=SZAFA TGBT /255.1	94	255.1	1 → 32	=SZAFA TGBT+C12 440-255X1
Zacisk 3-piętrowy TLD.2	=SZAFA TGBT /255.1	95	Mx1	2 → 33	=SZAFA TGBT+C12 440-255X1
Zacisk 3-piętrowy TLD.2	=SZAFA TGBT /255.2	96	Mx1	4 → 35	=SZAFA TGBT+C12 440-255X1
Zacisk 3-piętrowy TLD.2	=SZAFA TGBT /256.1	97	Mx1	9 → 43	=SZAFA TGBT+C12 440-256X1
Zacisk 3-piętrowy TLD.2	=SZAFA TGBT /256.2	98	Mx1	11 → 45	=SZAFA TGBT+C12 440-256X1
Zacisk 3-piętrowy TLD.2	=SZAFA TGBT /257.1	99	Mx1	16 → 39	=SZAFA TGBT+C12 440-257X1
Zacisk 3-piętrowy TLD.2	=SZAFA TGBT /257.2	100	Mx1	18 → 41	=SZAFA TGBT+C12 440-257X1
Zacisk 3-piętrowy TLD.2	=SZAFA TGBT /258.1	101	Mx1	2 → 60	=SZAFA TGBT+C12 440-258X1
Zacisk 3-piętrowy TLD.2	=SZAFA TGBT /258.2	102	Mx1	4 → 62	=SZAFA TGBT+C12 440-258X1
Zacisk 3-piętrowy TLD.2	=SZAFA TGBT /259.1	103	Mx1	9 → 70	=SZAFA TGBT+C12 440-259X1
Zacisk 3-piętrowy TLD.2	=SZAFA TGBT /259.2	104	Mx1	11 → 72	=SZAFA TGBT+C12 440-259X1
Zacisk 3-piętrowy TLD.2	=SZAFA TGBT /260.1	105	Mx1	16 → 66	=SZAFA TGBT+C12 440-260X1
Zacisk 3-piętrowy TLD.2	=SZAFA TGBT /260.2	106	Mx1	18 → 68	=SZAFA TGBT+C12 440-260X1
Zacisk 3-piętrowy TLD.2	=SZAFA TGBT /263.2	107	Mx1	2 → 37	=SZAFA TGBT+C12 440-263X1
Zacisk 3-piętrowy TLD.2	=SZAFA TGBT /263.4	108	Mx1	2 → 64	=SZAFA TGBT+C12 440-263X1
Zacisk 3-piętrowy TLD.2	=SZAFA TGBT /264.1	109	Mx1	2 → 33	=SZAFA TGBT+C12 540-264X1
Zacisk 3-piętrowy TLD.2	=SZAFA TGBT /264.2	110	Mx1	4 → 35	=SZAFA TGBT+C12 540-264X1
Zacisk 3-piętrowy TLD.2	=SZAFA TGBT /265.1	111	Mx1	9 → 43	=SZAFA TGBT+C12 540-265X1

=SZAFA TGBT-245W2 BIT500 7x1
=SZAFA TGBT-250W2 BIT500 7x1
=SZAFA TGBT-255W2 YKSLYżo-Nr 2
=SZAFA TGBT-258W2 YKSLYżo-Nr 2
=SZAFA TGBT-263W1 YKSLY-Nr 2x1
=SZAFA TGBT-263W2 YKSLY-Nr 2x1
=SZAFA TGBT-264W2 YKSLYżo-Nr 2

Faza Projektu	Proj. wykonawczy R8	Data 01.2014	Wykonawca	Obiekt	Nazwa rysunku
Numer Projektu	2013/10/GAĆ	Branża AKPiA	VINCI Environnement Polska	Modernizacja Zakładu Gospodarowania Odpadami ZGO Sp. z o.o. Gać 90, 55-200 Oława	Lista zacisków
Opracował	inż. A. Krysiński		02-342 Warszawa Al. Jerozolimskie 162A		=SZAFA TGBT +
Sprawdził	mgr. inż. B. Stachowiak				Nr rys. 66 z 135 rys.

C:\WSCAD55\PROJEKTY\GAĆ - Municipal Waste Mgmt. P

Typ zacisku	Arkusz	Listwa			Cel zewnętrzny
		=SZAFA TGBT-X4.2		=SZAFA TGBT-264W2 YKSLYżo-Nr 2 / =SZAFA TGBT-267W2 YKSLYżo-Nr 2 / =SZAFA TGBT-272W1 YKSLY-Nr 2x1 / =SZAFA TGBT-272W2 YKSLY-Nr 2x1 / =SZAFA TGBT-255W2 YKSLYżo-Nr 2 / =SZAFA TGBT-258W2 YKSLYżo-Nr 2	
Zacisk 3-piętrowy TLD.2	=SZAFA TGBT /265.2	112	Mx1	11 → 45	=SZAFA TGBT+C12 540-265X1
Zacisk 3-piętrowy TLD.2	=SZAFA TGBT /266.1	113	Mx1	16 → 39	=SZAFA TGBT+C12 540-266X1
Zacisk 3-piętrowy TLD.2	=SZAFA TGBT /266.2	114	Mx1	18 → 41	=SZAFA TGBT+C12 540-266X1
Zacisk 3-piętrowy TLD.2	=SZAFA TGBT /267.1	115	Mx1	2 → 60	=SZAFA TGBT+C12 540-267X1
Zacisk 3-piętrowy TLD.2	=SZAFA TGBT /267.2	116	Mx1	4 → 62	=SZAFA TGBT+C12 540-267X1
Zacisk 3-piętrowy TLD.2	=SZAFA TGBT /268.1	117	Mx1	9 → 70	=SZAFA TGBT+C12 540-268X1
Zacisk 3-piętrowy TLD.2	=SZAFA TGBT /268.2	118	Mx1	11 → 72	=SZAFA TGBT+C12 540-268X1
Zacisk 3-piętrowy TLD.2	=SZAFA TGBT /269.1	119	Mx1	16 → 66	=SZAFA TGBT+C12 540-269X1
Zacisk 3-piętrowy TLD.2	=SZAFA TGBT /269.2	120	Mx1	18 → 68	=SZAFA TGBT+C12 540-269X1
Zacisk 3-piętrowy TLD.2	=SZAFA TGBT /272.2	121	Mx1	2 → 37	=SZAFA TGBT+C12 540-272X1
Zacisk 3-piętrowy TLD.2	=SZAFA TGBT /272.4	122	Mx1	2 → 64	=SZAFA TGBT+C12 540-272X1
Zacisk 3-piętrowy TLD.2	=SZAFA TGBT /255.2	123	255.3	3 → 34	=SZAFA TGBT+C12 440-255X1
Zacisk 3-piętrowy TLD.2	=SZAFA TGBT /255.3	124	255.4	5	=SZAFA TGBT+Obiekt-255M1
Zacisk 3-piętrowy TLD.2	=SZAFA TGBT /255.4	125	255.7	7	=SZAFA TGBT+Obiekt-255M1
Zacisk 3-piętrowy TLD.2	=SZAFA TGBT /256.1	126	256.1	8 → 42	=SZAFA TGBT+C12 440-256X1
Zacisk 3-piętrowy TLD.2	=SZAFA TGBT /256.2	127	256.3	10 → 44	=SZAFA TGBT+C12 440-256X1
Zacisk 3-piętrowy TLD.2	=SZAFA TGBT /256.3	128	256.4	12	=SZAFA TGBT+Obiekt-256M1
Zacisk 3-piętrowy TLD.2	=SZAFA TGBT /256.4	129	256.7	14	=SZAFA TGBT+Obiekt-256M1
Zacisk 3-piętrowy TLD.2	=SZAFA TGBT /257.1	130	257.1	15 → 38	=SZAFA TGBT+C12 440-257X1
Zacisk 3-piętrowy TLD.2	=SZAFA TGBT /257.2	131	257.3	17 → 40	=SZAFA TGBT+C12 440-257X1
Zacisk 3-piętrowy TLD.2	=SZAFA TGBT /257.3	132	257.4	19	=SZAFA TGBT+Obiekt-257M1
Zacisk 3-piętrowy TLD.2	=SZAFA TGBT /257.4	133	257.7	21	=SZAFA TGBT+Obiekt-257M1
Zacisk 3-piętrowy TLD.2	=SZAFA TGBT /258.1	134	258.1	1 → 59	=SZAFA TGBT+C12 440-258X1
Zacisk 3-piętrowy TLD.2	=SZAFA TGBT /258.2	135	258.3	3 → 61	=SZAFA TGBT+C12 440-258X1
Zacisk 3-piętrowy TLD.2	=SZAFA TGBT /258.3	136	258.4	5	=SZAFA TGBT+Obiekt-258M1

Faza Projektu	Proj. wykonawczy R8	Data 01.2014	Wykonawca	Obiekt	Nazwa rysunku
Numer Projektu	2013/10/GAĆ	Branża AKPiA	VINCI Environnement Polska	Modernizacja Zakładu Gospodarowania Odpadami ZGO Sp. z o.o. Gać 90, 55-200 Oława	Lista zacisków
Opracował	inż. A. Krysiński		02-342 Warszawa Al. Jerozolimskie 162A		=SZAFA TGBT +
Sprawdził	mgr. inż. B. Stachowiak				Nr rys. 67 z 135 rys.

C:\WSCAD55\PROJEKTY\GAĆ - Municipal Waste Mgmt. P

Typ zacisku	Arkusz	Listwa		Cel zewnętrzny
		=SZAFA TGBT-X4.2		
Zacisk 3-piętrowy TLD.2	=SZAFA TGBT /258.4	137	258.7	=SZAFA TGBT+Obiekt-258M1
Zacisk 3-piętrowy TLD.2	=SZAFA TGBT /259.1	138	259.1	=SZAFA TGBT+C12 440-259X1
Zacisk 3-piętrowy TLD.2	=SZAFA TGBT /259.2	139	259.3	=SZAFA TGBT+C12 440-259X1
Zacisk 3-piętrowy TLD.2	=SZAFA TGBT /259.3	140	259.4	=SZAFA TGBT+Obiekt-259M1
Zacisk 3-piętrowy TLD.2	=SZAFA TGBT /259.4	141	259.7	=SZAFA TGBT+Obiekt-259M1
Zacisk 3-piętrowy TLD.2	=SZAFA TGBT /260.1	142	260.1	=SZAFA TGBT+C12 440-260X1
Zacisk 3-piętrowy TLD.2	=SZAFA TGBT /260.2	143	260.3	=SZAFA TGBT+C12 440-260X1
Zacisk 3-piętrowy TLD.2	=SZAFA TGBT /260.3	144	260.4	=SZAFA TGBT+Obiekt-260M1
Zacisk 3-piętrowy TLD.2	=SZAFA TGBT /260.4	145	260.7	=SZAFA TGBT+Obiekt-260M1
Zacisk 3-piętrowy TLD.2	=SZAFA TGBT /261.1	146	261.1	=SZAFA TGBT+C12 440-261X1
Zacisk 3-piętrowy TLD.2	=SZAFA TGBT /261.2	147	261.4	=SZAFA TGBT+C12 440-261X1
Zacisk 3-piętrowy TLD.2	=SZAFA TGBT /261.3	148	261.7	=SZAFA TGBT+C12 440-261X1
Zacisk 3-piętrowy TLD.2	=SZAFA TGBT /261.4	149	261.10	=SZAFA TGBT+C12 440-261X1
Zacisk 3-piętrowy TLD.2	=SZAFA TGBT /261.5	150	261.13	=SZAFA TGBT+C12 440-261X1
Zacisk 3-piętrowy TLD.2	=SZAFA TGBT /261.6	151	261.16	=SZAFA TGBT+C12 440-261X1
Zacisk 3-piętrowy TLD.2	=SZAFA TGBT /262.2	152	262.1	=SZAFA TGBT+C12 440-262X1
Zacisk 3-piętrowy TLD.2	=SZAFA TGBT /262.3	153	262.4	=SZAFA TGBT+C12 440-262X1
Zacisk 3-piętrowy TLD.2	=SZAFA TGBT /262.4	154	262.7	=SZAFA TGBT+C12 440-262X1
Zacisk 3-piętrowy TLD.2	=SZAFA TGBT /262.5	155	262.10	=SZAFA TGBT+C12 440-262X1
Zacisk 3-piętrowy TLD.2	=SZAFA TGBT /263.2	156	263.2	=SZAFA TGBT+C12 440-263X1
Zacisk 3-piętrowy TLD.2	=SZAFA TGBT /263.4	157	263.4	=SZAFA TGBT+C12 440-263X1
Zacisk 3-piętrowy TLD.2	=SZAFA TGBT /264.1	158	264.1	=SZAFA TGBT+C12 540-264X1
Zacisk 3-piętrowy TLD.2	=SZAFA TGBT /264.2	159	264.3	=SZAFA TGBT+C12 540-264X1
Zacisk 3-piętrowy TLD.2	=SZAFA TGBT /264.3	160	264.4	=SZAFA TGBT+Obiekt-264M1
Zacisk 3-piętrowy TLD.2	=SZAFA TGBT /264.4	161	264.7	=SZAFA TGBT+Obiekt-264M1

=SZAFA TGBT-258W2 YKSLYżo-Nr 2	=SZAFA TGBT-261W1 YKSLYżo-Nr 2	=SZAFA TGBT-263W1 YKSLY-Nr 2x1	=SZAFA TGBT-263W2 YKSLY-Nr 2x1	=SZAFA TGBT-264W2 YKSLYżo-Nr 2	Listwa	Cel zewnętrzny
7					258.7	
8					259.1	69
10					259.3	71
12					259.4	
14					259.7	
15					260.1	65
17					260.3	67
19					260.4	
21					260.7	
	2				261.1	15
	4				261.4	12
	6				261.7	9
	8				261.10	6
	10				261.13	3
	12				261.16	17
	14				262.1	19
	16				262.4	22
	18				262.7	25
	20				262.10	28
		1			263.2	36
			1		263.4	63
				1	264.1	32
				3	264.3	34
				5	264.4	
				7	264.7	

Faza Projektu	Proj. wykonawczy R8	Data 01.2014	Wykonawca	Obiekt	Nazwa rysunku
Numer Projektu	2013/10/GAĆ	Branża AKPiA	VINCI Environnement Polska	Modernizacja Zakładu Gospodarowania Odpadami ZGO Sp. z o.o. Gać 90, 55-200 Oława	Lista zacisków
Opracował	inż. A. Krysiński		02-342 Warszawa Al. Jerozolimskie 162A		=SZAFA TGBT +
Sprawdził	mgr. inż. B. Stachowiak				Nr rys. 68 z 135 rys.

C:\WSCAD55\PROJEKTY\GAĆ - Municipal Waste Mgmt. P

Typ zacisku	Arkusz	Listwa		=SZAFA TGBT-264W2 YKSLYżo-Nr 2	=SZAFA TGBT-267W2 YKSLYżo-Nr 2	=SZAFA TGBT-270W1 YKSLYżo-Nr 2	Cel zewnętrzny
		=SZAFA TGBT-X4.2					
Zacisk 3-piętrowy TLD.2	=SZAFA TGBT /265.1	162	265.1	8		42	=SZAFA TGBT+C12 540-265X1
Zacisk 3-piętrowy TLD.2	=SZAFA TGBT /265.2	163	265.3	10			
Zacisk 3-piętrowy TLD.2	=SZAFA TGBT /265.3	164	265.4	12			=SZAFA TGBT+Obiekt-265M1
Zacisk 3-piętrowy TLD.2	=SZAFA TGBT /265.4	165	265.7	14			=SZAFA TGBT+Obiekt-265M1
Zacisk 3-piętrowy TLD.2	=SZAFA TGBT /266.1	166	266.1	15		38	=SZAFA TGBT+C12 540-266X1
Zacisk 3-piętrowy TLD.2	=SZAFA TGBT /266.2	167	266.3	17		40	=SZAFA TGBT+C12 540-266X1
Zacisk 3-piętrowy TLD.2	=SZAFA TGBT /266.3	168	266.4	19			=SZAFA TGBT+Obiekt-266M1
Zacisk 3-piętrowy TLD.2	=SZAFA TGBT /266.4	169	266.7	21			=SZAFA TGBT+Obiekt-266M1
Zacisk 3-piętrowy TLD.2	=SZAFA TGBT /267.1	170	267.1		1	59	=SZAFA TGBT+C12 540-267X1
Zacisk 3-piętrowy TLD.2	=SZAFA TGBT /267.2	171	267.3		3	61	=SZAFA TGBT+C12 540-267X1
Zacisk 3-piętrowy TLD.2	=SZAFA TGBT /267.3	172	267.4		5		=SZAFA TGBT+Obiekt-267M1
Zacisk 3-piętrowy TLD.2	=SZAFA TGBT /267.4	173	267.7		7		=SZAFA TGBT+Obiekt-267M1
Zacisk 3-piętrowy TLD.2	=SZAFA TGBT /268.1	174	268.1		8	69	=SZAFA TGBT+C12 540-268X1
Zacisk 3-piętrowy TLD.2	=SZAFA TGBT /268.2	175	268.3		10	71	=SZAFA TGBT+C12 540-268X1
Zacisk 3-piętrowy TLD.2	=SZAFA TGBT /268.3	176	268.4		12		=SZAFA TGBT+Obiekt-268M1
Zacisk 3-piętrowy TLD.2	=SZAFA TGBT /268.4	177	268.7		14		=SZAFA TGBT+Obiekt-268M1
Zacisk 3-piętrowy TLD.2	=SZAFA TGBT /269.1	178	269.1		15	65	=SZAFA TGBT+C12 540-269X1
Zacisk 3-piętrowy TLD.2	=SZAFA TGBT /269.2	179	269.3		17	67	=SZAFA TGBT+C12 540-269X1
Zacisk 3-piętrowy TLD.2	=SZAFA TGBT /269.3	180	269.4		19		=SZAFA TGBT+Obiekt-269M1
Zacisk 3-piętrowy TLD.2	=SZAFA TGBT /269.4	181	269.7		21		=SZAFA TGBT+Obiekt-269M1
Zacisk 3-piętrowy TLD.2	=SZAFA TGBT /270.1	182	270.1		2	15	=SZAFA TGBT+C12 540-270X1
Zacisk 3-piętrowy TLD.2	=SZAFA TGBT /270.2	183	270.4		4	12	=SZAFA TGBT+C12 540-270X1
Zacisk 3-piętrowy TLD.2	=SZAFA TGBT /270.3	184	270.7		6	9	=SZAFA TGBT+C12 540-270X1
Zacisk 3-piętrowy TLD.2	=SZAFA TGBT /270.4	185	270.10		8	6	=SZAFA TGBT+C12 540-270X1
Zacisk 3-piętrowy TLD.2	=SZAFA TGBT /270.5	186	270.13		10	3	=SZAFA TGBT+C12 540-270X1

Faza Projektu	Proj. wykonawczy R8	Data 01.2014	Wykonawca	Obiekt	Nazwa rysunku
Numer Projektu	2013/10/GAĆ	Branża AKPiA	VINCI Environnement Polska	Modernizacja Zakładu Gospodarowania Odpadami ZGO Sp. z o.o. Gać 90, 55-200 Oława	Lista zacisków
Opracował	inż. A. Krysiński		02-342 Warszawa Al. Jerozolimskie 162A		=SZAFA TGBT +
Sprawdził	mgr. inż. B. Stachowiak				Nr rys. 69 z 135 rys.

C:\WSCAD55\PROJEKTY\GAĆ - Municipal Waste Mgmt. P

Typ zacisku	Arkusz	Listwa			Cel zewnętrzny
		=SZAFA TGBT-X4.2			
Zacisk 3-piętrowy TLD.2	=SZAFA TGBT /270.6	187	270.16	=SZAFA TGBT-270W1 YKSLYżo-Nr 2 / 12 → 17	=SZAFA TGBT+C12 540-270X1
Zacisk 3-piętrowy TLD.2	=SZAFA TGBT /271.2	188	271.1	=SZAFA TGBT-272W1 YKSLY-Nr 2x1 / 14 → 19	=SZAFA TGBT+C12 540-271X1
Zacisk 3-piętrowy TLD.2	=SZAFA TGBT /271.3	189	271.4	=SZAFA TGBT-272W2 YKSLY-Nr 2x1 / 16 → 22	=SZAFA TGBT+C12 540-271X1
Zacisk 3-piętrowy TLD.2	=SZAFA TGBT /271.4	190	271.7	=SZAFA TGBT-273W1 YKSLY-Nr 2x1 / 18 → 25	=SZAFA TGBT+C12 540-271X1
Zacisk 3-piętrowy TLD.2	=SZAFA TGBT /271.5	191	271.10	=SZAFA TGBT-273W2 YKSLY-Nr 2x1 / 20 → 28	=SZAFA TGBT+C12 540-271X1
Zacisk 3-piętrowy TLD.2	=SZAFA TGBT /272.2	192	272.2	=SZAFA TGBT-273W3 YKSLY-Nr 2x1 / 1 → 36	=SZAFA TGBT+C12 540-272X1
Zacisk 3-piętrowy TLD.2	=SZAFA TGBT /272.4	193	272.4	=SZAFA TGBT-273W4 YKSLY-Nr 2x1 / 1 → 63	=SZAFA TGBT+C12 540-272X1
Zacisk 3-piętrowy TLD.2	=SZAFA TGBT /273.2	194	273.1	=SZAFA TGBT-277W2 YKSLY-Nr 2x1 / 2 → 2	=SZAFA TGBT+Obiekt-273B1
Zacisk 3-piętrowy TLD.2	=SZAFA TGBT /273.3	195	273.4	=SZAFA TGBT-277W3 YKSLY-Nr 2x1 / 2 → 2	=SZAFA TGBT+Obiekt-273B2
Zacisk 3-piętrowy TLD.2	=SZAFA TGBT /273.4	196	273.7	2 → 2	=SZAFA TGBT+Obiekt-273B3
Zacisk 3-piętrowy TLD.2	=SZAFA TGBT /273.5	197	273.10	2 → L-	=SZAFA TGBT+Obiekt-273B4
Zacisk 3-piętrowy TLD.2	=SZAFA TGBT /277.1	198	277.1	2 → L-	=SZAFA TGBT+Obiekt-277B1
Zacisk 3-piętrowy TLD.2	=SZAFA TGBT /277.2	199	277.2	2 → L-	=SZAFA TGBT+Obiekt-277B2

Faza Projektu	Proj. wykonawczy R8	Data 01.2014	Wykonawca	Obiekt	Nazwa rysunku
Numer Projektu	2013/10/GAĆ	Branża AKPiA	VINCI Environnement Polska	Modernizacja Zakładu Gospodarowania Odpadami ZGO Sp. z o.o. Gać 90, 55-200 Oława	Lista zacisków
Opracował	inż. A. Krysiński		02-342 Warszawa Al. Jerozolimskie 162A		=SZAFA TGBT +
Sprawdził	mgr. inż. B. Stachowiak				Nr rys. 70 z 135 rys.

C:\WSCAD55\PROJEKTY\GAĆ - Municipal Waste Mgmt. P

Typ zacisku	Arkusz	Listwa		=SZAFA TGBT-277W4 YKSLY-Nr 2x1	=SZAFA TGBT-277W5 YKSLY-Nr 2x1	=SZAFA TGBT-278W1 IB-BIT500 3x	=SZAFA TGBT-278W2 IB-BIT500 3x	=SZAFA TGBT-278W3 IB-BIT500 3x	=SZAFA TGBT-278W4 IB-BIT500 3x	=SZAFA TGBT-278W5 IB-BIT500 3x	=SZAFA TGBT-278W6 IB-BIT500 3x	=SZAFA TGBT-279W2 IB-BIT500 3x		Cel zewnętrzny
		=SZAFA TGBT-X4.2												
Zacisk 3-piętrowy TLD.2	=SZAFA TGBT /277.5	200	277.9	2									L-	=SZAFA TGBT+Obiekt-277B3
Zacisk 3-piętrowy TLD.2	=SZAFA TGBT /277.5	201	277.12		2								L-	=SZAFA TGBT+Obiekt-277B4
Zacisk 3-piętrowy TLD.2	=SZAFA TGBT /278.1	202	278.1			1								=SZAFA TGBT+Obiekt-278PP1
Zacisk 3-piętrowy TLD.2	=SZAFA TGBT /278.1	203	278.2			2								=SZAFA TGBT+Obiekt-278PP1
Zacisk 3-piętrowy TLD.2	=SZAFA TGBT /278.2	204	278.5				1							=SZAFA TGBT+Obiekt-278PP2
Zacisk 3-piętrowy TLD.2	=SZAFA TGBT /278.2	205	278.6				2							=SZAFA TGBT+Obiekt-278PP2
Zacisk 3-piętrowy TLD.2	=SZAFA TGBT /278.3	206	278.9					1						=SZAFA TGBT+Obiekt-278PP3
Zacisk 3-piętrowy TLD.2	=SZAFA TGBT /278.3	207	278.10					2						=SZAFA TGBT+Obiekt-278PP3
Zacisk 3-piętrowy TLD.2	=SZAFA TGBT /278.4	208	278.13						1					=SZAFA TGBT+Obiekt-278PP4
Zacisk 3-piętrowy TLD.2	=SZAFA TGBT /278.4	209	278.14						2					=SZAFA TGBT+Obiekt-278PP4
Zacisk 3-piętrowy TLD.2	=SZAFA TGBT /278.5	210	278.17							1				=SZAFA TGBT+Obiekt-278PP5
Zacisk 3-piętrowy TLD.2	=SZAFA TGBT /278.5	211	278.18							2				=SZAFA TGBT+Obiekt-278PP5
Zacisk 3-piętrowy TLD.2	=SZAFA TGBT /278.5	212	278.21								1			=SZAFA TGBT+Obiekt-278PP6
Zacisk 3-piętrowy TLD.2	=SZAFA TGBT /278.6	213	278.22								2			=SZAFA TGBT+Obiekt-278PP6
Zacisk 3-piętrowy TLD.2	=SZAFA TGBT /279.2	214	279.1									2	2	=SZAFA TGBT+Obiekt-279B1

Faza Projektu	Proj. wykonawczy R8	Data 01.2014	Wykonawca	Obiekt	Nazwa rysunku	=SZAFA TGBT +
Numer Projektu	2013/10/GAĆ	Branża AKPiA	VINCI Environnement Polska	Modernizacja Zakładu Gospodarowania Odpadami ZGO Sp. z o.o. Gać 90, 55-200 Oława	Lista zacisków	Nr rys. 71
Opracował	inż. A. Krysiński		02-342 Warszawa Al. Jerozolimskie 162A			z 135 rys.
Sprawdził	mgr. inż. B. Stachowiak					

C:\WSCAD55\PROJEKTY\GAĆ - Municipal Waste Mgmt. P

Typ zacisku	Arkusz	Listwa			Cel zewnętrzny
		=SZAFA TGBT-X4.2			
Zacisk 3-piętrowy TLD.2	=SZAFA TGBT /279.3	215	279.4	=SZAFA TGBT-279W3 IB-BIT500 3x 2 → L-	=SZAFA TGBT+Obiekt-279B2
Zacisk 3-piętrowy TLD.2	=SZAFA TGBT /279.4	216	279.7	=SZAFA TGBT-279W4 IB-BIT500 3x 2 → 2	=SZAFA TGBT+Obiekt-279B3
Zacisk 3-piętrowy TLD.2	=SZAFA TGBT /279.5	217	279.10	=SZAFA TGBT-279W5 IB-BIT500 3x 2 → L-	=SZAFA TGBT+Obiekt-279B4
Zacisk 3-piętrowy TLD.2	=SZAFA TGBT /280.2	218	280.1	=SZAFA TGBT-280W1 IB-BIT500 3x 2 → 2	=SZAFA TGBT+Obiekt-280B1
Zacisk 3-piętrowy TLD.2	=SZAFA TGBT /280.3	219	280.4	=SZAFA TGBT-280W2 IB-BIT500 3x 2 → L-	=SZAFA TGBT+Obiekt-280B2
Zacisk 3-piętrowy TLD.2	=SZAFA TGBT /280.4	220	280.7	=SZAFA TGBT-280W3 IB-BIT500 3x 2 → 2	=SZAFA TGBT+Obiekt-280B3
Zacisk 3-piętrowy TLD.2	=SZAFA TGBT /280.5	221	280.10	=SZAFA TGBT-280W4 IB-BIT500 3x 2 → L-	=SZAFA TGBT+Obiekt-280B4
Zacisk 3-piętrowy TLD.2	=SZAFA TGBT /287.3	222	287.1	=SZAFA TGBT-287W1 IB-BIT500 3x 1 → NC	=SZAFA TGBT+Obiekt-287B1
Zacisk 3-piętrowy TLD.2	=SZAFA TGBT /287.3	223	287.2	=SZAFA TGBT-287W2 IB-BIT500 3x 2 → C	=SZAFA TGBT+Obiekt-287B1
Zacisk 3-piętrowy TLD.2	=SZAFA TGBT /287.4	224	287.5	=SZAFA TGBT-287W3 IB-BIT500 3x 1 → NC	=SZAFA TGBT+Obiekt-287B2
Zacisk 3-piętrowy TLD.2	=SZAFA TGBT /287.4	225	287.6	=SZAFA TGBT-287W4 IB-BIT500 3x 2 → C	=SZAFA TGBT+Obiekt-287B2
Zacisk 3-piętrowy TLD.2	=SZAFA TGBT /292.2	226			
Zacisk 3-piętrowy TLD.2	=SZAFA TGBT /292.2	227			

Faza Projektu	Proj. wykonawczy R8	Data 01.2014	Wykonawca	Obiekt	Nazwa rysunku
Numer Projektu	2013/10/GAĆ	Branża AKPiA	VINCI Environnement Polska	Modernizacja Zakładu Gospodarowania Odpadami ZGO Sp. z o.o.	Lista zacisków
Opracował	inż. A. Krysiński		02-342 Warszawa Al. Jerozolimskie 162A	Gać 90, 55-200 Oława	=SZAFA TGBT +
Sprawdził	mgr. inż. B. Stachowiak				Nr rys. 72 z 135 rys.

C:\WSCAD55\PROJEKTY\GAĆ - Municipal Waste Mgmt. P

Typ zacisku	Arkusz	Listwa		=SZAFA TGBT-293W1 IB-BIT500 3x	=SZAFA TGBT-293W2 IB-BIT500 3x	=SZAFA TGBT-293W3 IB-BIT500 3x	=SZAFA TGBT-294W1 IB-BIT500 3x	=SZAFA TGBT-217W2 BIT1000 3x1,	=SZAFA TGBT-217W3 BIT1000 3x1,	=SZAFA TGBT-218W1 BIT1000 2x1	=SZAFA TGBT-303W2 BIT1000-CY 2	=SZAFA TGBT-305W2 BIT1000-CY 2		Cel zewnętrzny
		=SZAFA TGBT-X4.2												
Zacisk 3-piętrowy TLD.2	=SZAFA TGBT /293.2	228	293.1	2									L-	=SZAFA TGBT+Obiekt-293B1
Zacisk 3-piętrowy TLD.2	=SZAFA TGBT /293.3	229	293.4		2								L-	=SZAFA TGBT+Obiekt-293B2
Zacisk 3-piętrowy TLD.2	=SZAFA TGBT /293.4	230	293.7			2							L-	=SZAFA TGBT+Obiekt-293B3
Zacisk 3-piętrowy TLD.2	=SZAFA TGBT /294.2	231	294.1				2						3	=SZAFA TGBT+Obiekt-294B1
Zacisk 3-piętrowy TLD.2	=SZAFA TGBT /217.1	232	217.2					1					2	=SZAFA TGBT+Obiekt-217M1
Zacisk 3-piętrowy TLD.2	=SZAFA TGBT /217.1	233	217.4					2					3	=SZAFA TGBT+Obiekt-217M1
Zacisk 3-piętrowy TLD.2	=SZAFA TGBT /217.2	234	217.6						1				2	=SZAFA TGBT+Obiekt-217M2
Zacisk 3-piętrowy TLD.2	=SZAFA TGBT /217.2	235	217.8						2				3	=SZAFA TGBT+Obiekt-217M2
Zacisk 3-piętrowy TLD.2	=SZAFA TGBT /218.2	236	218.1							2			2	=SZAFA TGBT+Obiekt-218B1
Zacisk 3-piętrowy TLD.2	=SZAFA TGBT /218.2	237	218.2											
Zacisk 3-piętrowy TLD.2	=SZAFA TGBT /218.2	238	P3							1			1	=SZAFA TGBT+Obiekt-218B1
Zacisk 3-piętrowy TLD.2	=SZAFA TGBT /218.2	239	P3											
		=SZAFA TGBT-X4.3												
Zacisk 3-piętrowy TLD.2	=SZAFA TGBT /303.3	1	303.7								1			=SZAFA TGBT+Obiekt-303M1
Zacisk 3-piętrowy TLD.2	=SZAFA TGBT /303.3	2	303.8								2			=SZAFA TGBT+Obiekt-303M1
Zacisk 3-piętrowy TLD.2	=SZAFA TGBT /305.3	3	305.7									1		=SZAFA TGBT+Obiekt-305M1
Zacisk 3-piętrowy TLD.2	=SZAFA TGBT /305.3	4	305.8									2		=SZAFA TGBT+Obiekt-305M1

Faza Projektu	Proj. wykonawczy R8	Data 01.2014	Wykonawca	Obiekt	Nazwa rysunku	=SZAFA TGBT +
Numer Projektu	2013/10/GAĆ	Branża AKPiA	VINCI Environnement Polska	Modernizacja Zakładu Gospodarowania Odpadami ZGO Sp. z o.o. Gać 90, 55-200 Oława	Lista zacisków	Nr rys. 73
Opracował	inż. A. Krysiński		02-342 Warszawa Al. Jerozolimskie 162A			z 135 rys.
Sprawdził	mgr. inż. B. Stachowiak					

C:\WSCAD55\PROJEKTY\GAĆ - Municipal Waste Mgmt. P

Typ zacisku	Arkusz	Listwa			Cel zewnętrzny
		=SZAFA TGBT-X4.3			
Zacisk 3-piętrowy TLD.2	=SZAFA TGBT /307.3	5	307.7		=SZAFA TGBT+Obiekt-307M1
Zacisk 3-piętrowy TLD.2	=SZAFA TGBT /307.3	6	307.8		=SZAFA TGBT+Obiekt-307M1
Zacisk 3-piętrowy TLD.2	=SZAFA TGBT /311.2	7	311.4	1 → 5	=SZAFA TGBT+Obiekt-311E1
Zacisk 3-piętrowy TLD.2	=SZAFA TGBT /311.3	8	311.5	2 → 6	=SZAFA TGBT+Obiekt-311E1
Zacisk 3-piętrowy TLD.2	=SZAFA TGBT /311.3	9			
Zacisk 3-piętrowy TLD.2	=SZAFA TGBT /311.3	10	311.6	4 → 9	=SZAFA TGBT+Obiekt-311E1
Zacisk 3-piętrowy TLD.2	=SZAFA TGBT /311.4	11	P3	5 → 19	=SZAFA TGBT+Obiekt-311E1
Zacisk 3-piętrowy TLD.2	=SZAFA TGBT /313.4	12	P3	5 → 19	=SZAFA TGBT+Obiekt-313E1
Zacisk 3-piętrowy TLD.2	=SZAFA TGBT /327.2	13	P3	1	=SZAFA TGBT+Obiekt-327PP1
Zacisk 3-piętrowy TLD.2	=SZAFA TGBT /327.3	14	P3	1	=SZAFA TGBT+Obiekt-327PP2
Zacisk 3-piętrowy TLD.2	=SZAFA TGBT /328.3	15	P3	1	=SZAFA TGBT+Obiekt-328PP1
Zacisk 3-piętrowy TLD.2	=SZAFA TGBT /329.3	16	P3	1	=SZAFA TGBT+Obiekt-329PP1
Zacisk 3-piętrowy TLD.2	=SZAFA TGBT /336.3	17	P3	5 → 24	=SZAFA TGBT+Obiekt-336E1
Zacisk 3-piętrowy TLD.2	=SZAFA TGBT /340.3	18	P3	5 → 24	=SZAFA TGBT+Obiekt-340E1

=SZAFA TGBT-307W2 BIT1000-CY 2 (1, 2)
=SZAFA TGBT-311W2 BIT500 7x1
=SZAFA TGBT-313W2 BIT500 7x1
=SZAFA TGBT-327W2 BIT1000 2x1
=SZAFA TGBT-327W3 BIT1000 2x1
=SZAFA TGBT-328W3 BIT1000 2x1
=SZAFA TGBT-329W2 BIT1000 2x1
=SZAFA TGBT-336W2 BIT500 7x1
=SZAFA TGBT-340W2 BIT500 7x1

Faza Projektu	Proj. wykonawczy R8	Data 01.2014	Wykonawca	Obiekt	Nazwa rysunku
Numer Projektu	2013/10/GAĆ	Branża AKPiA	VINCI Environnement Polska	Modernizacja Zakładu Gospodarowania Odpadami ZGO Sp. z o.o. Gać 90, 55-200 Oława	Lista zacisków
Opracował	inż. A. Krysiński		02-342 Warszawa Al. Jerozolimskie 162A		
Sprawdził	mgr. inż. B. Stachowiak				

=SZAFA TGBT +

Nr rys. 74

z 135 rys.

C:\WSCAD55\PROJEKTY\GAĆ - Municipal Waste Mgmt. P

Typ zacisku	Arkusz	Listwa			Cel zewnętrzny
		=SZAFA TGBT-X4.3		=SZAFA TGBT-348W1 BIT1000 2x1	
Zacisk 3-piętrowy TLD.2	=SZAFA TGBT /348.2	19	P3	1	=SZAFA TGBT+Obiekt-348B1
Zacisk 3-piętrowy TLD.2	=SZAFA TGBT /348.2	20	P3	1	=SZAFA TGBT+Obiekt-348B2
Zacisk 3-piętrowy TLD.2	=SZAFA TGBT /349.2	21	P3	1	=SZAFA TGBT+Obiekt-349B1
Zacisk 3-piętrowy TLD.2	=SZAFA TGBT /349.2	22	P3	1	=SZAFA TGBT+Obiekt-349B2
Zacisk 3-piętrowy TLD.2	=SZAFA TGBT /350.2	23	P3	1	=SZAFA TGBT+Obiekt-350B1
Zacisk 3-piętrowy TLD.2	=SZAFA TGBT /350.2	24	P3	1	=SZAFA TGBT+Obiekt-350B2
Zacisk 3-piętrowy TLD.2	=SZAFA TGBT /328.4	25	P3	1	=SZAFA TGBT+Obiekt-328PP2
Zacisk 3-piętrowy TLD.2	=SZAFA TGBT /311.4	26	311.7	6	=SZAFA TGBT+Obiekt-311E1
Zacisk 3-piętrowy TLD.2	=SZAFA TGBT /313.2	27	313.4	1	=SZAFA TGBT+Obiekt-313E1
Zacisk 3-piętrowy TLD.2	=SZAFA TGBT /313.3	28	313.5	2	=SZAFA TGBT+Obiekt-313E1
Zacisk 3-piętrowy TLD.2	=SZAFA TGBT /313.3	29			
Zacisk 3-piętrowy TLD.2	=SZAFA TGBT /313.3	30	313.6	4	=SZAFA TGBT+Obiekt-313E1
Zacisk 3-piętrowy TLD.2	=SZAFA TGBT /313.4	31	313.7	6	=SZAFA TGBT+Obiekt-313E1

Faza Projektu	Proj. wykonawczy R8	Data 01.2014	Wykonawca	Obiekt	Nazwa rysunku
Numer Projektu	2013/10/GAĆ	Branża AKPiA	VINCI Environnement Polska	Modernizacja Zakładu Gospodarowania Odpadami ZGO Sp. z o.o. Gać 90, 55-200 Oława	Lista zacisków
Opracował	inż. A. Krysiński		02-342 Warszawa Al. Jerozolimskie 162A		=SZAFA TGBT +
Sprawdził	mgr. inż. B. Stachowiak				Nr rys. 75
					z 135 rys.

C:\WSCAD55\PROJEKTY\GAĆ - Municipal Waste Mgmt. P

Typ zacisku	Arkusz	Listwa		=SZAFA TGBT-327W2 BIT1000 2x1	=SZAFA TGBT-327W3 BIT1000 2x1	=SZAFA TGBT-328W3 BIT1000 2x1	=SZAFA TGBT-328W4 BIT1000 2x1	=SZAFA TGBT-329W2 BIT1000 2x1	=SZAFA TGBT-336W2 BIT500 7x1	=SZAFA TGBT-338W1 BIT 1000 2x2	=SZAFA TGBT-340W2 BIT500 7x1	=SZAFA TGBT-342W1 BIT 1000 2x2		Cel zewnętrzny
		=SZAFA TGBT-X4.3												
Zacisk 3-piętrowy TLD.2	=SZAFA TGBT /327.2	32	327.5	2										=SZAFA TGBT+Obiekt-327PP1
Zacisk 3-piętrowy TLD.2	=SZAFA TGBT /327.3	33	327.6		2									=SZAFA TGBT+Obiekt-327PP2
Zacisk 3-piętrowy TLD.2	=SZAFA TGBT /328.3	34	328.9			2								=SZAFA TGBT+Obiekt-328PP1
Zacisk 3-piętrowy TLD.2	=SZAFA TGBT /328.4	35	328.10				2							=SZAFA TGBT+Obiekt-328PP2
Zacisk 3-piętrowy TLD.2	=SZAFA TGBT /329.3	36	329.1					2						=SZAFA TGBT+Obiekt-329PP1
Zacisk 3-piętrowy TLD.2	=SZAFA TGBT /336.2	37	336.4						1				5	=SZAFA TGBT+Obiekt-336E1
Zacisk 3-piętrowy TLD.2	=SZAFA TGBT /336.3	38	336.5						2				6	=SZAFA TGBT+Obiekt-336E1
Zacisk 3-piętrowy TLD.2	=SZAFA TGBT /336.3	39												
Zacisk 3-piętrowy TLD.2	=SZAFA TGBT /336.3	40	336.6						4				9	=SZAFA TGBT+Obiekt-336E1
Zacisk 3-piętrowy TLD.2	=SZAFA TGBT /336.4	41	336.7						6				25	=SZAFA TGBT+Obiekt-336E1
Zacisk 3-piętrowy TLD.2	=SZAFA TGBT /336.4	42	336.8						7				20	=SZAFA TGBT+Obiekt-336E1
Zacisk 3-piętrowy TLD.2	=SZAFA TGBT /338.1	43	338.2							1			P	=SZAFA TGBT+Obiekt-338M1
Zacisk 3-piętrowy TLD.2	=SZAFA TGBT /338.1	44	338.4							2			M	=SZAFA TGBT+Obiekt-338M1
Zacisk 3-piętrowy TLD.2	=SZAFA TGBT /340.2	45	340.4								1		5	=SZAFA TGBT+Obiekt-340E1
Zacisk 3-piętrowy TLD.2	=SZAFA TGBT /340.3	46	340.5								2		6	=SZAFA TGBT+Obiekt-340E1
Zacisk 3-piętrowy TLD.2	=SZAFA TGBT /340.3	47												
Zacisk 3-piętrowy TLD.2	=SZAFA TGBT /340.3	48	340.6								4		9	=SZAFA TGBT+Obiekt-340E1
Zacisk 3-piętrowy TLD.2	=SZAFA TGBT /340.4	49	340.7								6		25	=SZAFA TGBT+Obiekt-340E1
Zacisk 3-piętrowy TLD.2	=SZAFA TGBT /340.4	50	340.8								7		20	=SZAFA TGBT+Obiekt-340E1
Zacisk 3-piętrowy TLD.2	=SZAFA TGBT /342.1	51	342.2									1	P	=SZAFA TGBT+Obiekt-342M1
Zacisk 3-piętrowy TLD.2	=SZAFA TGBT /342.1	52	342.4									2	M	=SZAFA TGBT+Obiekt-342M1

Faza Projektu	Proj. wykonawczy R8	Data 01.2014	Wykonawca	Obiekt	Nazwa rysunku	=SZAFA TGBT +
Numer Projektu	2013/10/GAĆ	Branża AKPiA	VINCI Environnement Polska	Modernizacja Zakładu Gospodarowania Odpadami ZGO Sp. z o.o. Gać 90, 55-200 Oława	Lista zacisków	Nr rys. 76
Opracował	inż. A. Krysiński		02-342 Warszawa Al. Jerozolimskie 162A			z 135 rys.
Sprawdził	mgr. inż. B. Stachowiak					

C:\WSCAD55\PROJEKTY\GAĆ - Municipal Waste Mgmt. P

Typ zacisku	Arkusz	Listwa			Cel zewnętrzny
		=SZAFA TGBT-X4.3			
Zacisk 3-piętrowy TLD.2	=SZAFA TGBT /348.2	53	348.1	=SZAFA TGBT-348W1 BIT1000 2x1 — 2 → 2	=SZAFA TGBT+Obiekt-348B1
Zacisk 3-piętrowy TLD.2	=SZAFA TGBT /348.2	54	348.2	=SZAFA TGBT-348W2 BIT1000 2x1 — 2 → 2	=SZAFA TGBT+Obiekt-348B2
Zacisk 3-piętrowy TLD.2	=SZAFA TGBT /349.2	55	349.1	=SZAFA TGBT-349W1 BIT1000 2x1 — 2 → 2	=SZAFA TGBT+Obiekt-349B1
Zacisk 3-piętrowy TLD.2	=SZAFA TGBT /349.2	56	349.2	=SZAFA TGBT-349W2 BIT1000 2x1 — 2 → 2	=SZAFA TGBT+Obiekt-349B2
Zacisk 3-piętrowy TLD.2	=SZAFA TGBT /350.2	57	350.1	=SZAFA TGBT-350W1 BIT1000 2x1 — 2 → 2	=SZAFA TGBT+Obiekt-350B1
Zacisk 3-piętrowy TLD.2	=SZAFA TGBT /350.2	58	350.2	=SZAFA TGBT-350W2 BIT1000 2x1 — 2 → 2	=SZAFA TGBT+Obiekt-350B2
Zacisk 3-piętrowy TLD.2	=SZAFA TGBT /351.1	59	351.2	=SZAFA TGBT-351W1 BIT 1000 2x1 — 1 → P	=SZAFA TGBT+Obiekt-351M1
Zacisk 3-piętrowy TLD.2	=SZAFA TGBT /351.1	60	351.4	=SZAFA TGBT-352W1 BIT 1000 2x1 — zi-żó → M	=SZAFA TGBT+Obiekt-351M1
Zacisk 3-piętrowy TLD.2	=SZAFA TGBT /352.1	61	352.2	=SZAFA TGBT-337aW1 BIT1000 24x — 1 → P	=SZAFA TGBT+Obiekt-352M1
Zacisk 3-piętrowy TLD.2	=SZAFA TGBT /352.1	62	352.4	zi-żó → M	=SZAFA TGBT+Obiekt-352M1
Zacisk 3-piętrowy TLD.2	=SZAFA TGBT /337a.2	63	337.1	2 → 14	=SZAFA TGBT+PCB1-337aS1
Zacisk 3-piętrowy TLD.2	=SZAFA TGBT /337a.2	64	337.2	4 → 14	=SZAFA TGBT+PCB1-337aS2
Zacisk 3-piętrowy TLD.2	=SZAFA TGBT /337a.3	65	337.3	6 → 2	=SZAFA TGBT+PCB1-337aS3
Zacisk 3-piętrowy TLD.2	=SZAFA TGBT /337b.2	66	337.1	8 → 14	=SZAFA TGBT+PCB1-337bS1
Zacisk 3-piętrowy TLD.2	=SZAFA TGBT /337b.2	67	337.2	10 → 24	=SZAFA TGBT+PCB1-337bS1
Zacisk 3-piętrowy TLD.2	=SZAFA TGBT /337b.3	68	337.3	12 → 2	=SZAFA TGBT+PCB1-337bS2
Zacisk 3-piętrowy TLD.2	=SZAFA TGBT /337c.2	69	337.1	14 → 14	=SZAFA TGBT+PCB1-337cS1
Zacisk 3-piętrowy TLD.2	=SZAFA TGBT /337c.2	70	337.2	16 → 22	=SZAFA TGBT+PCB1-337cS2

Faza Projektu	Proj. wykonawczy R8	Data 01.2014	Wykonawca	Obiekt	Nazwa rysunku
Numer Projektu	2013/10/GAĆ	Branża AKPiA	VINCI Environnement Polska	Modernizacja Zakładu Gospodarowania Odpadami ZGO Sp. z o.o. Gać 90, 55-200 Oława	Lista zacisków
Opracował	inż. A. Krysiński		02-342 Warszawa Al. Jerozolimskie 162A		=SZAFA TGBT +
Sprawdził	mgr. inż. B. Stachowiak				Nr rys. 77 z 135 rys.

C:\WSCAD55\PROJEKTY\GAĆ - Municipal Waste Mgmt. P

Typ zacisku	Arkusz	Listwa			=SZAFA TGBT-341aW1 BIT1000 24x	=SZAFA TGBT-337aW1 BIT1000 24x	Cel zewnętrzny
		=SZAFA TGBT-X4.3					
Zacisk 3-piętrowy TLD.2	=SZAFA TGBT /341a.2	71	341.1		2	14	=SZAFA TGBT+PCB2-341aS1
Zacisk 3-piętrowy TLD.2	=SZAFA TGBT /341a.2	72	341.2		4	14	=SZAFA TGBT+PCB2-341aS2
Zacisk 3-piętrowy TLD.2	=SZAFA TGBT /341a.3	73	341.3		6	2	=SZAFA TGBT+PCB2-341aS3
Zacisk 3-piętrowy TLD.2	=SZAFA TGBT /341b.2	74	341.1		8	14	=SZAFA TGBT+PCB2-341bS1
Zacisk 3-piętrowy TLD.2	=SZAFA TGBT /341b.2	75	341.2		10	24	=SZAFA TGBT+PCB2-341bS1
Zacisk 3-piętrowy TLD.2	=SZAFA TGBT /341b.3	76	341.3		12	2	=SZAFA TGBT+PCB2-341bS2
Zacisk 3-piętrowy TLD.2	=SZAFA TGBT /341c.2	77	341.1		14	14	=SZAFA TGBT+PCB2-341cS1
Zacisk 3-piętrowy TLD.2	=SZAFA TGBT /341c.2	78	341.2		16	22	=SZAFA TGBT+PCB2-341cS2
Zacisk 3-piętrowy TLD.2	=SZAFA TGBT /337a.2	79		P3	1	13	=SZAFA TGBT+PCB1-337aS1
Zacisk 3-piętrowy TLD.2	=SZAFA TGBT /337a.2	80		P3	3	13	=SZAFA TGBT+PCB1-337aS2
Zacisk 3-piętrowy TLD.2	=SZAFA TGBT /337a.3	81		P3	5	1	=SZAFA TGBT+PCB1-337aS3
Zacisk 3-piętrowy TLD.2	=SZAFA TGBT /337b.2	82		P3	7	13	=SZAFA TGBT+PCB1-337bS1
Zacisk 3-piętrowy TLD.2	=SZAFA TGBT /337b.2	83		P3	9	23	=SZAFA TGBT+PCB1-337bS1
Zacisk 3-piętrowy TLD.2	=SZAFA TGBT /337b.3	84		P3	11	1	=SZAFA TGBT+PCB1-337bS2
Zacisk 3-piętrowy TLD.2	=SZAFA TGBT /337c.2	85		P3	13	13	=SZAFA TGBT+PCB1-337cS1
Zacisk 3-piętrowy TLD.2	=SZAFA TGBT /337c.2	86		P3	15	21	=SZAFA TGBT+PCB1-337cS2
Zacisk 3-piętrowy TLD.2	=SZAFA TGBT /341a.2	87		P3	1	13	=SZAFA TGBT+PCB2-341aS1
Zacisk 3-piętrowy TLD.2	=SZAFA TGBT /341a.2	88		P3	3	13	=SZAFA TGBT+PCB2-341aS2
Zacisk 3-piętrowy TLD.2	=SZAFA TGBT /341a.3	89		P3	5	1	=SZAFA TGBT+PCB2-341aS3
Zacisk 3-piętrowy TLD.2	=SZAFA TGBT /341b.2	90		P3	7	13	=SZAFA TGBT+PCB2-341bS1
Zacisk 3-piętrowy TLD.2	=SZAFA TGBT /341b.2	91		P3	9	23	=SZAFA TGBT+PCB2-341bS1
Zacisk 3-piętrowy TLD.2	=SZAFA TGBT /341b.3	92		P3	11	1	=SZAFA TGBT+PCB2-341bS2
Zacisk 3-piętrowy TLD.2	=SZAFA TGBT /341c.2	93		P3	13	13	=SZAFA TGBT+PCB2-341cS1
Zacisk 3-piętrowy TLD.2	=SZAFA TGBT /341c.2	94		P3	15	21	=SZAFA TGBT+PCB2-341cS2

Faza Projektu	Proj. wykonawczy R8	Data 01.2014	Wykonawca	Obiekt	Nazwa rysunku
Numer Projektu	2013/10/GAĆ	Branża AKPiA	VINCI Environnement Polska	Modernizacja Zakładu Gospodarowania Odpadami ZGO Sp. z o.o. Gać 90, 55-200 Oława	Lista zacisków
Opracował	inż. A. Krysiński		02-342 Warszawa Al. Jerozolimskie 162A		=SZAFA TGBT +
Sprawdził	mgr. inż. B. Stachowiak				Nr rys. 78 z 135 rys.

C:\WSCAD55\PROJEKTY\GAĆ - Municipal Waste Mgmt. P

Typ zacisku	Arkusz	Listwa			Cel zewnętrzny	
		=SZAFA TGBT-X4.18		=SZAFA TGBT-18W5 BIT500 4x1		
Zacisk 3-piętrowy TLD.2	=SZAFA TGBT /18.2	1	A0	1	180	-X4
Zacisk 3-piętrowy TLD.2	=SZAFA TGBT /18.3	2	B0	2	218	-X4
Zacisk 3-piętrowy TLD.2	=SZAFA TGBT /18.3	3	C0	3	188	-X4
Zacisk 3-piętrowy TLD.2	=SZAFA TGBT /18.3	4	D0	4	219	-X4
		=SZAFA TGBT-X4.P78				
Zacisk 2-piętrowy DBC.2	=SZAFA TGBT /2a.1	1				
Zacisk 2-piętrowy DBC.2	=SZAFA TGBT /2a.1	2				
Zacisk 2-piętrowy DBC.2	=SZAFA TGBT /2a.1	3				
Zacisk 2-piętrowy DBC.2	=SZAFA TGBT /2a.1	4				
Zacisk 2-piętrowy DBC.2	=SZAFA TGBT /2a.1	5				
Zacisk 2-piętrowy DBC.2	=SZAFA TGBT /2a.1	6				
Zacisk 2-piętrowy DBC.2	=SZAFA TGBT /2a.2	7				
Zacisk 2-piętrowy DBC.2	=SZAFA TGBT /2a.2	8				
Zacisk 2-piętrowy DBC.2	=SZAFA TGBT /2a.2	9				
Zacisk 2-piętrowy DBC.2	=SZAFA TGBT /2a.2	10				
Zacisk 2-piętrowy DBC.2	=SZAFA TGBT /2a.2	11				
Zacisk 2-piętrowy DBC.2	=SZAFA TGBT /2a.2	12				
Zacisk 2-piętrowy DBC.2	=SZAFA TGBT /2a.2	13				
Zacisk 2-piętrowy DBC.2	=SZAFA TGBT /2a.2	14				
Zacisk 2-piętrowy DBC.2	=SZAFA TGBT /2a.2	15				
Zacisk 2-piętrowy DBC.2	=SZAFA TGBT /2a.2	16				
Zacisk 2-piętrowy DBC.2	=SZAFA TGBT /2a.3	17				
Zacisk 2-piętrowy DBC.2	=SZAFA TGBT /2a.3	18				

Faza Projektu	Proj. wykonawczy R8	Data 01.2014	Wykonawca	Obiekt	Nazwa rysunku
Numer Projektu	2013/10/GAĆ	Branża AKPiA	VINCI Environnement Polska	Modernizacja Zakładu Gospodarowania Odpadami ZGO Sp. z o.o. Gać 90, 55-200 Oława	Lista zacisków
Opracował	inż. A. Krysiński		02-342 Warszawa Al. Jerozolimskie 162A		
Sprawdził	mgr. inż. B. Stachowiak				

=SZAFA TGBT +

Nr rys. 79

z 135 rys.

C:\WSCAD55\PROJEKTY\GAĆ - Municipal Waste Mgmt. P

Typ zacisku	Arkusz	Listwa	Cel zewnętrzny
Zacisk 2-piętrowy DBC.2	=SZAFA TGBT /2a.3	=SZAFA TGBT-X4.P78 19	
Zacisk 2-piętrowy DBC.2	=SZAFA TGBT /2a.3	20	
Zacisk 2-piętrowy DBC.2	=SZAFA TGBT /2a.3	21	
Zacisk 2-piętrowy DBC.2	=SZAFA TGBT /2a.3	22	
Zacisk 2-piętrowy DBC.2	=SZAFA TGBT /2a.3	23	
Zacisk 2-piętrowy DBC.2	=SZAFA TGBT /2a.3	24	
Zacisk 2-piętrowy DBC.2	=SZAFA TGBT /2a.3	25	
Zacisk 2-piętrowy DBC.2	=SZAFA TGBT /2a.3	26	
Zacisk 2-piętrowy DBC.2	=SZAFA TGBT /2a.4	27	
Zacisk 2-piętrowy DBC.2	=SZAFA TGBT /2a.4	28	
Zacisk 2-piętrowy DBC.2	=SZAFA TGBT /2a.4	29	
Zacisk 2-piętrowy DBC.2	=SZAFA TGBT /2a.4	30	
Zacisk 2-piętrowy DBC.2	=SZAFA TGBT /2a.4	31	
Zacisk 2-piętrowy DBC.2	=SZAFA TGBT /2a.4	32	
Zacisk 2-piętrowy DBC.2	=SZAFA TGBT /2a.4	33	
Zacisk 2-piętrowy DBC.2	=SZAFA TGBT /2a.4	34	
Zacisk 2-piętrowy DBC.2	=SZAFA TGBT /2a.4	35	
Zacisk 2-piętrowy DBC.2	=SZAFA TGBT /2a.5	36	
Zacisk 2-piętrowy DBC.2	=SZAFA TGBT /2a.5	37	
Zacisk 2-piętrowy DBC.2	=SZAFA TGBT /2a.5	38	
Zacisk 2-piętrowy DBC.2	=SZAFA TGBT /2a.5	39	
Zacisk 2-piętrowy DBC.2	=SZAFA TGBT /2a.5	40	
Zacisk 2-piętrowy DBC.2	=SZAFA TGBT /2a.5	41	
Zacisk 2-piętrowy DBC.2	=SZAFA TGBT /2a.5	42	
Zacisk 2-piętrowy DBC.2	=SZAFA TGBT /2a.5	43	

Faza Projektu	Proj. wykonawczy R8	Data 01.2014	Wykonawca	Obiekt	Nazwa rysunku
Numer Projektu	2013/10/GAĆ	Branża AKPiA	VINCI Environnement Polska	Modernizacja Zakładu Gospodarowania Odpadami ZGO Sp. z o.o. Gać 90, 55-200 Oława	Lista zacisków
Opracował	inż. A. Krysiński		02-342 Warszawa Al. Jerozolimskie 162A		=SZAFA TGBT +
Sprawdził	mgr. inż. B. Stachowiak				Nr rys. 80 z 135 rys.

C:\WSCAD55\PROJEKTY\GAĆ - Municipal Waste Mgmt. P

Typ zacisku	Arkusz	Listwa			Cel zewnętrzny	
			=SZAFA TGBT-2aW1 BIT1000 7x4	=SZAFA TGBT-2aW2 BIT1000 7x4		
Zacisk 2-piętrowy DBC.2	=SZAFA TGBT /2a.5	=SZAFA TGBT-X4.P78				
Zacisk 2-piętrowy DBC.2	=SZAFA TGBT /2a.5	44				
Zacisk 2-piętrowy DBC.2	=SZAFA TGBT /2a.6	45				
Zacisk 2-piętrowy DBC.2	=SZAFA TGBT /2a.6	46				
Zacisk 2-piętrowy DBC.2	=SZAFA TGBT /2a.6	47				
Zacisk 2-piętrowy DBC.2	=SZAFA TGBT /2a.6	48				
Zacisk 2-piętrowy DBC.2	=SZAFA TGBT /2a.6	49				
Zacisk 2-piętrowy DBC.2	=SZAFA TGBT /2a.6	50				
Zacisk 2-piętrowy DBC.2	=SZAFA TGBT /2a.6	51				
Zacisk 2-piętrowy DBC.2	=SZAFA TGBT /2a.6	52				
		=SZAFA TGBT-X4n				
Zacisk 2-piętrowy DBC.2	=SZAFA TGBT /2a.1	1	P1	1	1	-X4.P78
Zacisk 2-piętrowy DBC.2	=SZAFA TGBT /2a.1	2	P2	2	5	-X4.P78
Zacisk 2-piętrowy DBC.2	=SZAFA TGBT /2a.2	3	M1	3	9	-X4.P78
Zacisk 2-piętrowy DBC.2	=SZAFA TGBT /2a.2	4	P	4	13	-X4.P78
Zacisk 2-piętrowy DBC.2	=SZAFA TGBT /2a.3	5	M	5	17	-X4.P78
Zacisk 2-piętrowy DBC.2	=SZAFA TGBT /2a.3	6	Px1.1	6	21	-X4.P78
Zacisk 2-piętrowy DBC.2	=SZAFA TGBT /2a.3	7	Mx1.1	7	25	-X4.P78
Zacisk 2-piętrowy DBC.2	=SZAFA TGBT /2a.4	8	P3	1	29	-X4.P78
Zacisk 2-piętrowy DBC.2	=SZAFA TGBT /2a.4	9	M3	2	33	-X4.P78
Zacisk 2-piętrowy DBC.2	=SZAFA TGBT /2a.5	10	Px	3	37	-X4.P78
Zacisk 2-piętrowy DBC.2	=SZAFA TGBT /2a.5	11	Mx	4	41	-X4.P78
Zacisk 2-piętrowy DBC.2	=SZAFA TGBT /2a.5	12	Px1	5	45	-X4.P78
Zacisk 2-piętrowy DBC.2	=SZAFA TGBT /2a.6	13	Mx1	6	49	-X4.P78

Faza Projektu	Proj. wykonawczy R8	Data 01.2014	Wykonawca	Obiekt	Nazwa rysunku
Numer Projektu	2013/10/GAĆ	Branża AKPiA	VINCI Environnement Polska	Modernizacja Zakładu Gospodarowania Odpadami ZGO Sp. z o.o. Gać 90, 55-200 Oława	Lista zacisków
Opracował	inż. A. Krysiński		02-342 Warszawa Al. Jerozolimskie 162A		
Sprawdził	mgr. inż. B. Stachowiak				

=SZAFA TGBT +

Nr rys. 81

z 135 rys.

C:\WSCAD55\PROJEKTY\GAĆ - Municipal Waste Mgmt. P

Typ zacisku	Arkusz	Listwa	Cel zewnętrzny
Zacisk 3-piętrowy TLD.2	=SZAFA TGBT /275.2	=SZAFA TGBT-X4P 1 275.3	=SZAFA TGBT+Obiekt-275B1
Zacisk 3-piętrowy TLD.2	=SZAFA TGBT /275.2	2 275.5	=SZAFA TGBT+Obiekt-275B1
Zacisk 3-piętrowy TLD.2	=SZAFA TGBT /276.2	3 276.3	=SZAFA TGBT+Obiekt-276B1
Zacisk 3-piętrowy TLD.2	=SZAFA TGBT /276.2	4 276.5	=SZAFA TGBT+Obiekt-276B1
Zacisk 3-piętrowy TLD.2	=SZAFA TGBT /281.2	5 281.3	=SZAFA TGBT+Obiekt-281A1
Zacisk 3-piętrowy TLD.2	=SZAFA TGBT /281.2	6 281.6	=SZAFA TGBT+Obiekt-281A1
Zacisk 3-piętrowy TLD.2	=SZAFA TGBT /281.3	7 281.9	=SZAFA TGBT+Obiekt-281A2
Zacisk 3-piętrowy TLD.2	=SZAFA TGBT /281.4	8 281.12	=SZAFA TGBT+Obiekt-281A2
Zacisk 3-piętrowy TLD.2	=SZAFA TGBT /281.5	9 281.15	=SZAFA TGBT+Obiekt-281A3
Zacisk 3-piętrowy TLD.2	=SZAFA TGBT /281.5	10 281.18	=SZAFA TGBT+Obiekt-281A3
Zacisk 3-piętrowy TLD.2	=SZAFA TGBT /282.2	11 282.3	=SZAFA TGBT+Obiekt-282A1
Zacisk 3-piętrowy TLD.2	=SZAFA TGBT /282.2	12 282.6	=SZAFA TGBT+Obiekt-282A1
Zacisk 3-piętrowy TLD.2	=SZAFA TGBT /282.3	13 282.9	=SZAFA TGBT+Obiekt-282A2
Zacisk 3-piętrowy TLD.2	=SZAFA TGBT /282.4	14 282.12	=SZAFA TGBT+Obiekt-282A2
Zacisk 3-piętrowy TLD.2	=SZAFA TGBT /282.5	15 282.15	=SZAFA TGBT+Obiekt-282A3
Zacisk 3-piętrowy TLD.2	=SZAFA TGBT /282.5	16 282.18	=SZAFA TGBT+Obiekt-282A3
Zacisk 3-piętrowy TLD.2	=SZAFA TGBT /283.3	17 283.3	=SZAFA TGBT+Obiekt-283B1
Zacisk 3-piętrowy TLD.2	=SZAFA TGBT /283.3	18 283.6	=SZAFA TGBT+Obiekt-283B1

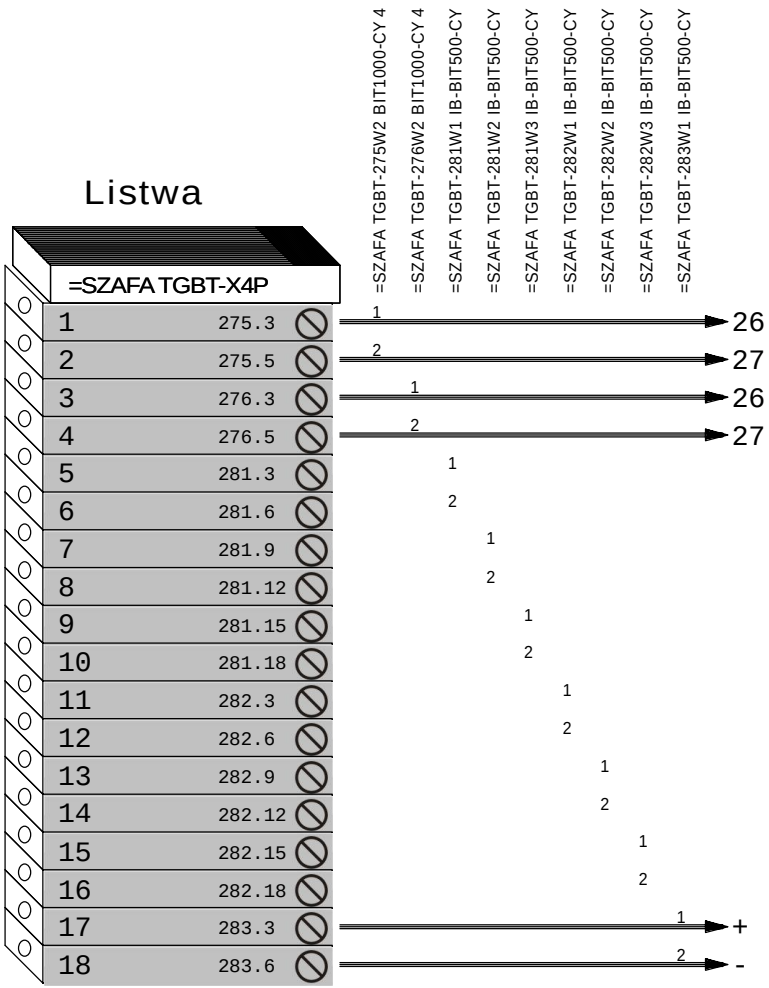

Faza Projektu	Proj. wykonawczy R8	Data 01.2014	Wykonawca	Obiekt	Nazwa rysunku
Numer Projektu	2013/10/GAĆ	Branża AKPiA	VINCI Environnement Polska	Modernizacja Zakładu Gospodarowania Odpadami ZGO Sp. z o.o. Gać 90, 55-200 Oława	Lista zacisków
Opracował	inż. A. Krysiński		02-342 Warszawa Al. Jerozolimskie 162A		=SZAFA TGBT +
Sprawdził	mgr. inż. B. Stachowiak				Nr rys. 82 z 135 rys.

C:\WSCAD55\PROJEKTY\GAĆ - Municipal Waste Mgmt. P

Typ zacisku	Arkusz	Listwa			Cel zewnętrzny
		=SZAFA TGBT-X4P			
Zacisk 3-piętrowy TLD.2	=SZAFA TGBT /283.4	19	283.9	=SZAFA TGBT-283W2 IB-BIT500-CY 1 → +	=SZAFA TGBT+Obiekt-283B2
Zacisk 3-piętrowy TLD.2	=SZAFA TGBT /283.4	20	283.12	=SZAFA TGBT-284W1 IB-BIT500-CY 2 → -	=SZAFA TGBT+Obiekt-283B2
Zacisk 3-piętrowy TLD.2	=SZAFA TGBT /284.3	21	284.3	=SZAFA TGBT-284W2 IB-BIT500-CY 1 → +	=SZAFA TGBT+Obiekt-284B1
Zacisk 3-piętrowy TLD.2	=SZAFA TGBT /284.3	22	284.6	=SZAFA TGBT-285W1 IB-BIT500-CY 2 → -	=SZAFA TGBT+Obiekt-284B1
Zacisk 3-piętrowy TLD.2	=SZAFA TGBT /284.4	23	284.9	=SZAFA TGBT-285W2 IB-BIT500-CY 1 → +	=SZAFA TGBT+Obiekt-284B2
Zacisk 3-piętrowy TLD.2	=SZAFA TGBT /284.4	24	284.12	=SZAFA TGBT-286W1 IB-BIT500-CY 2 → -	=SZAFA TGBT+Obiekt-284B2
Zacisk 3-piętrowy TLD.2	=SZAFA TGBT /285.3	25	285.3	=SZAFA TGBT-286W2 IB-BIT500-CY 1 → +	=SZAFA TGBT+Obiekt-285B1
Zacisk 3-piętrowy TLD.2	=SZAFA TGBT /285.3	26	285.6	=SZAFA TGBT-288W1 IB-BIT500-CY 2 → -	=SZAFA TGBT+Obiekt-285B1
Zacisk 3-piętrowy TLD.2	=SZAFA TGBT /285.4	27	285.9	=SZAFA TGBT-289W1 IB-BIT500-CY 1 → +	=SZAFA TGBT+Obiekt-285B2
Zacisk 3-piętrowy TLD.2	=SZAFA TGBT /285.4	28	285.12	2 → -	=SZAFA TGBT+Obiekt-285B2
Zacisk 3-piętrowy TLD.2	=SZAFA TGBT /286.3	29	286.3	1 → +	=SZAFA TGBT+Obiekt-286B1
Zacisk 3-piętrowy TLD.2	=SZAFA TGBT /286.3	30	286.6	2 → -	=SZAFA TGBT+Obiekt-286B1
Zacisk 3-piętrowy TLD.2	=SZAFA TGBT /286.4	31	286.9	1 → +	=SZAFA TGBT+Obiekt-286B2
Zacisk 3-piętrowy TLD.2	=SZAFA TGBT /286.4	32	286.12	2 → -	=SZAFA TGBT+Obiekt-286B2
Zacisk 3-piętrowy TLD.2	=SZAFA TGBT /288.2	33	288.1	1 → +24	=SZAFA TGBT+Obiekt-288B1
Zacisk 3-piętrowy TLD.2	=SZAFA TGBT /288.2	34	Mx1.1	2 → M	=SZAFA TGBT+Obiekt-288B1
Zacisk 3-piętrowy TLD.2	=SZAFA TGBT /288.2	35	288.3	3 → +	=SZAFA TGBT+Obiekt-288B1
Zacisk 3-piętrowy TLD.2	=SZAFA TGBT /288.2	36	288.5	4 → -	=SZAFA TGBT+Obiekt-288B1
Zacisk 3-piętrowy TLD.2	=SZAFA TGBT /289.2	37	289.1	1 → +24	=SZAFA TGBT+Obiekt-289B1
Zacisk 3-piętrowy TLD.2	=SZAFA TGBT /289.2	38	Mx1.1	2 → M	=SZAFA TGBT+Obiekt-289B1
Zacisk 3-piętrowy TLD.2	=SZAFA TGBT /289.2	39	289.3	3 → +	=SZAFA TGBT+Obiekt-289B1
Zacisk 3-piętrowy TLD.2	=SZAFA TGBT /289.2	40	289.5	4 → -	=SZAFA TGBT+Obiekt-289B1

Faza Projektu	Proj. wykonawczy R8	Data 01.2014	Wykonawca	Obiekt	Nazwa rysunku
Numer Projektu	2013/10/GAĆ	Branża AKPiA	VINCI Environnement Polska	Modernizacja Zakładu Gospodarowania Odpadami ZGO Sp. z o.o. Gać 90, 55-200 Oława	Lista zacisków
Opracował	inż. A. Krysiński		02-342 Warszawa Al. Jerozolimskie 162A		=SZAFA TGBT +
Sprawdził	mgr. inż. B. Stachowiak				Nr rys. 83 z 135 rys.

C:\WSCAD55\PROJEKTY\GAĆ - Municipal Waste Mgmt. P

Typ zacisku	Arkusz	Listwa			Cel zewnętrzny
		=SZAFA TGBT-X4P			
Zacisk 3-piętrowy TLD.2	=SZAFA TGBT /295.2	41	295.3	=SZAFA TGBT-295W2 BIT1000-CY 4 (1) → 26	=SZAFA TGBT+Obiekt-295B1
Zacisk 3-piętrowy TLD.2	=SZAFA TGBT /295.2	42	295.5	=SZAFA TGBT-295W2 BIT1000-CY 4 (2) → 27	=SZAFA TGBT+Obiekt-295B1
Zacisk 3-piętrowy TLD.2	=SZAFA TGBT /327.1	43	327.2	=SZAFA TGBT-327W1 BIT1000-CY 2 (1) → +	=SZAFA TGBT+Obiekt-327B1
Zacisk 3-piętrowy TLD.2	=SZAFA TGBT /327.1	44	327.4	=SZAFA TGBT-327W1 BIT1000-CY 2 (2) → -	=SZAFA TGBT+Obiekt-327B1
Zacisk 3-piętrowy TLD.2	=SZAFA TGBT /328.1	45	328.2	=SZAFA TGBT-328W1 BIT1000-CY 2 (1) → +	=SZAFA TGBT+Obiekt-328B1
Zacisk 3-piętrowy TLD.2	=SZAFA TGBT /328.1	46	328.4	=SZAFA TGBT-328W1 BIT1000-CY 2 (2) → -	=SZAFA TGBT+Obiekt-328B1
Zacisk 3-piętrowy TLD.2	=SZAFA TGBT /328.2	47	328.6	=SZAFA TGBT-328W2 BIT1000-CY 2 (1) → +	=SZAFA TGBT+Obiekt-328B2
Zacisk 3-piętrowy TLD.2	=SZAFA TGBT /328.2	48	328.8	=SZAFA TGBT-328W2 BIT1000-CY 2 (2) → -	=SZAFA TGBT+Obiekt-328B2
Zacisk 3-piętrowy TLD.2	=SZAFA TGBT /332.2	49	332.3	=SZAFA TGBT-332W2 BIT1000-CY 4 (1) → 26	=SZAFA TGBT+Obiekt-332B1
Zacisk 3-piętrowy TLD.2	=SZAFA TGBT /332.2	50	332.5	=SZAFA TGBT-332W2 BIT1000-CY 4 (2) → 27	=SZAFA TGBT+Obiekt-332B1
Zacisk 3-piętrowy TLD.2	=SZAFA TGBT /333.2	51	333.3	=SZAFA TGBT-333W2 BIT1000-CY 4 (1) → 26	=SZAFA TGBT+Obiekt-333B1
Zacisk 3-piętrowy TLD.2	=SZAFA TGBT /333.2	52	333.5	=SZAFA TGBT-333W2 BIT1000-CY 4 (2) → 27	=SZAFA TGBT+Obiekt-333B1
Zacisk 3-piętrowy TLD.2	=SZAFA TGBT /334.2	53	334.3	=SZAFA TGBT-334W2 BIT1000-CY 4 (1) → 26	=SZAFA TGBT+Obiekt-334B1
Zacisk 3-piętrowy TLD.2	=SZAFA TGBT /334.2	54	334.5	=SZAFA TGBT-334W2 BIT1000-CY 4 (2) → 27	=SZAFA TGBT+Obiekt-334B1
Zacisk 3-piętrowy TLD.2	=SZAFA TGBT /335.2	55	335.3	=SZAFA TGBT-335W2 BIT1000-CY 4 (1) → 26	=SZAFA TGBT+Obiekt-335B1
Zacisk 3-piętrowy TLD.2	=SZAFA TGBT /335.2	56	335.5	=SZAFA TGBT-335W2 BIT1000-CY 4 (2) → 27	=SZAFA TGBT+Obiekt-335B1
Zacisk 3-piętrowy TLD.2	=SZAFA TGBT /344.2	57	344.2	=SZAFA TGBT-344W1 BIT1000-CY 2 (1) → +	=SZAFA TGBT+Obiekt-344B1
Zacisk 3-piętrowy TLD.2	=SZAFA TGBT /344.3	58	344.4	=SZAFA TGBT-344W1 BIT1000-CY 2 (2) → -	=SZAFA TGBT+Obiekt-344B1

Faza Projektu	Proj. wykonawczy R8	Data 01.2014	Wykonawca	Obiekt	Nazwa rysunku
Numer Projektu	2013/10/GAĆ	Branża AKPiA	VINCI Environnement Polska	Modernizacja Zakładu Gospodarowania Odpadami ZGO Sp. z o.o. Gać 90, 55-200 Oława	Lista zacisków
Opracował	inż. A. Krysiński		02-342 Warszawa Al. Jerozolimskie 162A		=SZAFA TGBT +
Sprawdził	mgr. inż. B. Stachowiak				Nr rys. 84 z 135 rys.

C:\WSCAD55\PROJEKTY\GAĆ - Municipal Waste Mgmt. P

Typ zacisku	Arkusz	Listwa			Cel zewnętrzny
			=SZAFA TGBT-344W2 BIT1000-CY 2	=SZAFA TGBT-346W1 BIT1000-CY 2	
Zacisk 3-piętrowy TLD.2	=SZAFA TGBT /344.4	=SZAFA TGBT-X4P 59	344.6	1	=SZAFA TGBT+Obiekt-344B2
Zacisk 3-piętrowy TLD.2	=SZAFA TGBT /344.4	60	344.8	2	=SZAFA TGBT+Obiekt-344B2
Zacisk 3-piętrowy TLD.2	=SZAFA TGBT /346.2	61	346.2	1	=SZAFA TGBT+Obiekt-346B1
Zacisk 3-piętrowy TLD.2	=SZAFA TGBT /346.3	62	346.4	2	=SZAFA TGBT+Obiekt-346B1
Zacisk 3-piętrowy TLD.2	=SZAFA TGBT /346.4	63	346.6	1	=SZAFA TGBT+Obiekt-346B2
Zacisk 3-piętrowy TLD.2	=SZAFA TGBT /346.4	64	346.8	2	=SZAFA TGBT+Obiekt-346B2

			=SZAFA TGBT-383W1 YvKSLY 4x1	=SZAFA TGBT-383W2 YvKSLY 4x1	=SZAFA TGBT-383W3 YvKSLY 4x1	=SZAFA TGBT-53W1 BIT500 12x1		
Zacisk 2-piętrowy DBC.2	=SZAFA TGBT /383.2	=SZAFA TGBT-X6 1	383.1	1				=SZAFA TGBT+Obiekt-T11 50
Zacisk 2-piętrowy DBC.2	=SZAFA TGBT /383.2	2	383.2	2				=SZAFA TGBT+Obiekt-T11 50
Zacisk 2-piętrowy DBC.2	=SZAFA TGBT /383.3	3	383.3		1			=SZAFA TGBT+Obiekt-Odpady
Zacisk 2-piętrowy DBC.2	=SZAFA TGBT /383.3	4	383.4		2			=SZAFA TGBT+Obiekt-Odpady
Zacisk 2-piętrowy DBC.2	=SZAFA TGBT /383.4	5	383.5			1		=SZAFA TGBT+Obiekt-S18 40
Zacisk 2-piętrowy DBC.2	=SZAFA TGBT /383.4	6	383.6			2		=SZAFA TGBT+Obiekt-S18 40

Zacisk 3-piętrowy TLD.2	=SZAFA TGBT /53.5	=SZAFA TGBT-X7.1 1	53.6	1	1	-X7.7
Zacisk 3-piętrowy TLD.2	=SZAFA TGBT /54.1	2	54.1	2	2	-X7.7
Zacisk 3-piętrowy TLD.2	=SZAFA TGBT /55.1	3	55.1	3	3	-X7.7
Zacisk 3-piętrowy TLD.2	=SZAFA TGBT /55.2	4	55.3	4	4	-X7.7
Zacisk 3-piętrowy TLD.2	=SZAFA TGBT /55.3	5	55.5	5	5	-X7.7
Zacisk 3-piętrowy TLD.2	=SZAFA TGBT /55.4	6	55.7	6	6	-X7.7
Zacisk 3-piętrowy TLD.2	=SZAFA TGBT /55.5	7	55.9	7	7	-X7.7

Faza Projektu	Proj. wykonawczy R8	Data 01.2014	Wykonawca	Obiekt	Nazwa rysunku	=SZAFA TGBT +
Numer Projektu	2013/10/GAĆ	Branża AKPiA	VINCI Environnement Polska	Modernizacja Zakładu Gospodarowania Odpadami ZGO Sp. z o.o.	Lista zacisków	
Opracował	inż. A. Krysiński		02-342 Warszawa Al. Jerozolimskie 162A	Gać 90, 55-200 Oława		Nr rys. 85
Sprawdził	mgr. inż. B. Stachowiak					z 135 rys.

C:\WSCAD55\PROJEKTY\GAĆ - Municipal Waste Mgmt. P

Typ zacisku	Arkusz	Listwa			Cel zewnętrzny
		=SZAFA TGBT-X7.1		=SZAFA TGBT-53W1 BIT500 12x1	
Zacisk 3-piętrowy TLD.2	=SZAFA TGBT /55.5	8	55.11	8	8 -X7.7
Zacisk 3-piętrowy TLD.2	=SZAFA TGBT /56.1	9	56.1	1	9 -X7.7
Zacisk 3-piętrowy TLD.2	=SZAFA TGBT /56.2	10	56.3	2	10 -X7.7
Zacisk 3-piętrowy TLD.2	=SZAFA TGBT /56.3	11	56.5	3	11 -X7.7
Zacisk 3-piętrowy TLD.2	=SZAFA TGBT /56.4	12	56.7	4	12 -X7.7
Zacisk 3-piętrowy TLD.2	=SZAFA TGBT /56.5	13	56.9	5	13 -X7.7
Zacisk 3-piętrowy TLD.2	=SZAFA TGBT /56.5	14	56.11	6	14 -X7.7
Zacisk 3-piętrowy TLD.2	=SZAFA TGBT /57.1	15	57.1	7	15 -X7.7
Zacisk 3-piętrowy TLD.2	=SZAFA TGBT /57.2	16	57.3	8	16 -X7.7
Zacisk 3-piętrowy TLD.2	=SZAFA TGBT /57.3	17	57.5	9	17 -X7.7
Zacisk 3-piętrowy TLD.2	=SZAFA TGBT /57.4	18	57.7	10	18 -X7.7
Zacisk 3-piętrowy TLD.2	=SZAFA TGBT /57.5	19	57.9	11	19 -X7.7
Zacisk 3-piętrowy TLD.2	=SZAFA TGBT /57.5	20	57.11	12	20 -X7.7
Zacisk 3-piętrowy TLD.2	=SZAFA TGBT /59.3	21	59.3	9	21 -X7.7
Zacisk 3-piętrowy TLD.2	=SZAFA TGBT /59.4	22	59.5	10	22 -X7.7
Zacisk 3-piętrowy TLD.2	=SZAFA TGBT /65.4	23	65.5	11	23 -X7.7
Zacisk 3-piętrowy TLD.2	=SZAFA TGBT /65.5	24	65.8	12	24 -X7.7
Zacisk 3-piętrowy TLD.2	=SZAFA TGBT /66.5	25	66.5	1	25 -X7.7
Zacisk 3-piętrowy TLD.2	=SZAFA TGBT /66.5	26	66.7	2	26 -X7.7
Zacisk 3-piętrowy TLD.2	=SZAFA TGBT /67.1	27	67.1	3	27 -X7.7
Zacisk 3-piętrowy TLD.2	=SZAFA TGBT /67.2	28	67.3	4	28 -X7.7
Zacisk 3-piętrowy TLD.2	=SZAFA TGBT /67.3	29	67.5	5	29 -X7.7
Zacisk 3-piętrowy TLD.2	=SZAFA TGBT /67.3	30	67.7	6	30 -X7.7
Zacisk 3-piętrowy TLD.2	=SZAFA TGBT /67.4	31	67.9	7	31 -X7.7
Zacisk 3-piętrowy TLD.2	=SZAFA TGBT /67.5	32	67.11	8	32 -X7.7

Faza Projektu	Proj. wykonawczy R8	Data 01.2014	Wykonawca	Obiekt	Nazwa rysunku
Numer Projektu	2013/10/GAĆ	Branża AKPiA	VINCI Environnement Polska	Modernizacja Zakładu Gospodarowania Odpadami ZGO Sp. z o.o. Gać 90, 55-200 Oława	Lista zacisków
Opracował	inż. A. Krysiński		02-342 Warszawa Al. Jerozolimskie 162A		=SZAFA TGBT +
Sprawdził	mgr. inż. B. Stachowiak				Nr rys. 86 z 135 rys.

C:\WSCAD55\PROJEKTY\GAĆ - Municipal Waste Mgmt. P

Typ zacisku	Arkusz	Listwa			Cel zewnętrzny
		=SZAFA TGBT-X7.1		=SZAFA TGBT-66W1 BIT500 12x1	
Zacisk 3-piętrowy TLD.2	=SZAFA TGBT /68.1	33	68.1	9	33 -X7.7
Zacisk 3-piętrowy TLD.2	=SZAFA TGBT /68.2	34	68.3	10	34 -X7.7
Zacisk 3-piętrowy TLD.2	=SZAFA TGBT /72.5	35	72.5	11	35 -X7.7
Zacisk 3-piętrowy TLD.2	=SZAFA TGBT /72.5	36	72.7	12	36 -X7.7
Zacisk 3-piętrowy TLD.2	=SZAFA TGBT /73.1	37	73.1	=SZAFA TGBT-73W1 BIT500 12x1 1	37 -X7.7
Zacisk 3-piętrowy TLD.2	=SZAFA TGBT /73.2	38	73.3	2	38 -X7.7
Zacisk 3-piętrowy TLD.2	=SZAFA TGBT /73.3	39	73.5	3	39 -X7.7
Zacisk 3-piętrowy TLD.2	=SZAFA TGBT /73.4	40	73.7	4	40 -X7.7
Zacisk 3-piętrowy TLD.2	=SZAFA TGBT /73.5	41	73.9	5	41 -X7.7
Zacisk 3-piętrowy TLD.2	=SZAFA TGBT /74.1	42	74.1	6	42 -X7.7
Zacisk 3-piętrowy TLD.2	=SZAFA TGBT /74.2	43	74.3	7	43 -X7.7
Zacisk 3-piętrowy TLD.2	=SZAFA TGBT /74.3	44	74.5	8	44 -X7.7
Zacisk 3-piętrowy TLD.2	=SZAFA TGBT /74.4	45	74.7	9	45 -X7.7
Zacisk 3-piętrowy TLD.2	=SZAFA TGBT /74.5	46	74.9	10	46 -X7.7
Zacisk 3-piętrowy TLD.2	=SZAFA TGBT /74.5	47	74.11	11	47 -X7.7
Zacisk 3-piętrowy TLD.2	=SZAFA TGBT /75.1	48	75.1	=SZAFA TGBT-75W1 BIT500 12x1 1	48 -X7.7
Zacisk 3-piętrowy TLD.2	=SZAFA TGBT /75.2	49	75.3	2	49 -X7.7
Zacisk 3-piętrowy TLD.2	=SZAFA TGBT /75.3	50	75.5	3	50 -X7.7
Zacisk 3-piętrowy TLD.2	=SZAFA TGBT /75.4	51	75.7	4	51 -X7.7
Zacisk 3-piętrowy TLD.2	=SZAFA TGBT /75.5	52	75.9	5	52 -X7.7
Zacisk 3-piętrowy TLD.2	=SZAFA TGBT /75.5	53	75.11	6	53 -X7.7
Zacisk 3-piętrowy TLD.2	=SZAFA TGBT /76.1	54	76.1	7	54 -X7.7
Zacisk 3-piętrowy TLD.2	=SZAFA TGBT /76.2	55	76.3	8	55 -X7.7
Zacisk 3-piętrowy TLD.2	=SZAFA TGBT /78.5	56	78.5	9	56 -X7.7
Zacisk 3-piętrowy TLD.2	=SZAFA TGBT /78.6	57	78.7	10	57 -X7.7

Faza Projektu	Proj. wykonawczy R8	Data 01.2014	Wykonawca	Obiekt	Nazwa rysunku
Numer Projektu	2013/10/GAĆ	Branża AKPiA	VINCI Environnement Polska	Modernizacja Zakładu Gospodarowania Odpadami ZGO Sp. z o.o. Gać 90, 55-200 Oława	Lista zacisków
Opracował	inż. A. Krysiński		02-342 Warszawa Al. Jerozolimskie 162A		=SZAFA TGBT +
Sprawdził	mgr. inż. B. Stachowiak				Nr rys. 87 z 135 rys.

C:\WSCAD55\PROJEKTY\GAĆ - Municipal Waste Mgmt. P

Typ zacisku	Arkusz	Listwa			=SZAFA TGBT-75W1 BIT500 12x1	=SZAFA TGBT-80W1 BIT500 12x1	Cel zewnętrzny
		=SZAFA TGBT-X7.1					
Zacisk 3-piętrowy TLD.2	=SZAFA TGBT /79.1	58	79.1		11		58 -X7.7
Zacisk 3-piętrowy TLD.2	=SZAFA TGBT /79.2	59	79.3		12		59 -X7.7
Zacisk 3-piętrowy TLD.2	=SZAFA TGBT /80.1	60	80.1			1	60 -X7.7
Zacisk 3-piętrowy TLD.2	=SZAFA TGBT /80.2	61	80.3			2	61 -X7.7
Zacisk 3-piętrowy TLD.2	=SZAFA TGBT /201.3	62					6 -42A13
Zacisk 3-piętrowy TLD.2	=SZAFA TGBT /201.4	63					3 -42A13
Zacisk 3-piętrowy TLD.2	=SZAFA TGBT /201.5	64					7 -42A13
Zacisk 3-piętrowy TLD.2	=SZAFA TGBT /203.3	65					4 -42A13
Zacisk 3-piętrowy TLD.2	=SZAFA TGBT /203.4	66					8 -42A13
Zacisk 3-piętrowy TLD.2	=SZAFA TGBT /203.5	67					1 -42A14
Zacisk 3-piętrowy TLD.2	=SZAFA TGBT /205.3	68					5 -42A14
Zacisk 3-piętrowy TLD.2	=SZAFA TGBT /205.4	69					2 -42A14
Zacisk 3-piętrowy TLD.2	=SZAFA TGBT /205.5	70					6 -42A14
Zacisk 3-piętrowy TLD.2	=SZAFA TGBT /207.3	71					3 -42A14
Zacisk 3-piętrowy TLD.2	=SZAFA TGBT /207.4	72					7 -42A14
Zacisk 3-piętrowy TLD.2	=SZAFA TGBT /207.5	73					4 -42A14
Zacisk 3-piętrowy TLD.2	=SZAFA TGBT /209a.2	74					8 -42A14
Zacisk 3-piętrowy TLD.2	=SZAFA TGBT /209a.3	75					1 -42A15
Zacisk 3-piętrowy TLD.2	=SZAFA TGBT /209a.4	76					5 -42A15
Zacisk 3-piętrowy TLD.2	=SZAFA TGBT /209a.5	77					2 -42A15
Zacisk 3-piętrowy TLD.2	=SZAFA TGBT /212.5	78					6 -42A15
Zacisk 3-piętrowy TLD.2	=SZAFA TGBT /214.5	79					3 -42A15
Zacisk 3-piętrowy TLD.2	=SZAFA TGBT /215.3	80					7 -42A15
Zacisk 3-piętrowy TLD.2	=SZAFA TGBT /215.4	81					4 -42A15
Zacisk 3-piętrowy TLD.2	=SZAFA TGBT /215.5	82					8 -42A15

Faza Projektu	Proj. wykonawczy R8	Data 01.2014	Wykonawca	Obiekt	Nazwa rysunku	=SZAFA TGBT +
Numer Projektu	2013/10/GAĆ	Branża AKPiA	VINCI Environnement Polska	Modernizacja Zakładu Gospodarowania Odpadami ZGO Sp. z o.o. Gać 90, 55-200 Oława	Lista zacisków	Nr rys. 88
Opracował	inż. A. Krysiński		02-342 Warszawa Al. Jerozolimskie 162A			z 135 rys.
Sprawdził	mgr. inż. B. Stachowiak					

C:\WSCAD55\PROJEKTY\GAĆ - Municipal Waste Mgmt. P

Typ zacisku	Arkusz	Listwa			Cel zewnętrzny
		=SZAFA TGBT-X7.1		=SZAFA TGBT-209aW1 BIT500 12x1 / =SZAFA TGBT-217W1 BIT500 12x1	
Zacisk 3-piętrowy TLD.2	=SZAFA TGBT /217.4	83	217.9	10	83 -X7.7
Zacisk 3-piętrowy TLD.2	=SZAFA TGBT /217.5	84	217.11	12	84 -X7.7
Zacisk 3-piętrowy TLD.2	=SZAFA TGBT /218.5	85			8 -42A36
Zacisk 3-piętrowy TLD.2	=SZAFA TGBT /218.5	86			1 -42A37
Zacisk 3-piętrowy TLD.2	=SZAFA TGBT /220.5	87			6 -42A16
Zacisk 3-piętrowy TLD.2	=SZAFA TGBT /227.3	88			4 -42A18
Zacisk 3-piętrowy TLD.2	=SZAFA TGBT /227.4	89			8 -42A18
Zacisk 3-piętrowy TLD.2	=SZAFA TGBT /227.5	90			1 -42A19
Zacisk 3-piętrowy TLD.2	=SZAFA TGBT /229.3	91			5 -42A19
Zacisk 3-piętrowy TLD.2	=SZAFA TGBT /229.4	92			2 -42A19
Zacisk 3-piętrowy TLD.2	=SZAFA TGBT /229.5	93			6 -42A19
Zacisk 3-piętrowy TLD.2	=SZAFA TGBT /231.3	94			3 -42A19
Zacisk 3-piętrowy TLD.2	=SZAFA TGBT /231.4	95			7 -42A19
Zacisk 3-piętrowy TLD.2	=SZAFA TGBT /231.5	96			5 -42A16
Zacisk 3-piętrowy TLD.2	=SZAFA TGBT /232.4	97			1 -42A20
Zacisk 3-piętrowy TLD.2	=SZAFA TGBT /233.5	98			4 -42A19
Zacisk 3-piętrowy TLD.2	=SZAFA TGBT /233.6	99			8 -42A19
Zacisk 3-piętrowy TLD.2	=SZAFA TGBT /234.4	100			6 -42A20
Zacisk 3-piętrowy TLD.2	=SZAFA TGBT /235.5	101			5 -42A20
Zacisk 3-piętrowy TLD.2	=SZAFA TGBT /235.6	102			2 -42A20
Zacisk 3-piętrowy TLD.2	=SZAFA TGBT /236.3	103			3 -42A20
Zacisk 3-piętrowy TLD.2	=SZAFA TGBT /236.4	104			7 -42A20
Zacisk 3-piętrowy TLD.2	=SZAFA TGBT /236.5	105			4 -42A20
Zacisk 3-piętrowy TLD.2	=SZAFA TGBT /238.3	106			8 -42A20
Zacisk 3-piętrowy TLD.2	=SZAFA TGBT /238.4	107			1 -42A21

Faza Projektu	Proj. wykonawczy R8	Data 01.2014	Wykonawca	Obiekt	Nazwa rysunku
Numer Projektu	2013/10/GAĆ	Branża AKPiA	VINCI Environnement Polska	Modernizacja Zakładu Gospodarowania Odpadami ZGO Sp. z o.o. Gać 90, 55-200 Oława	Lista zacisków
Opracował	inż. A. Krysiński		02-342 Warszawa Al. Jerozolimskie 162A		=SZAFA TGBT +
Sprawdził	mgr. inż. B. Stachowiak				Nr rys. 89 z 135 rys.

C:\WSCAD55\PROJEKTY\GAĆ - Municipal Waste Mgmt. P

=SZAFA TGBT-255W1 BIT500 12x1

=SZAFA TGBT-X7.1

Typ zacisku	Arkusz	Listwa			Cel zewnętrzny	
Zacisk 3-piętrowy TLD.2	=SZAFA TGBT /238.5	108			5	-42A21
Zacisk 3-piętrowy TLD.2	=SZAFA TGBT /240.3	109			2	-42A21
Zacisk 3-piętrowy TLD.2	=SZAFA TGBT /240.4	110			6	-42A21
Zacisk 3-piętrowy TLD.2	=SZAFA TGBT /240.5	111			2	-42A16
Zacisk 3-piętrowy TLD.2	=SZAFA TGBT /241.4	112			4	-42A21
Zacisk 3-piętrowy TLD.2	=SZAFA TGBT /242.5	113			3	-42A21
Zacisk 3-piętrowy TLD.2	=SZAFA TGBT /242.6	114			7	-42A21
Zacisk 3-piętrowy TLD.2	=SZAFA TGBT /243.4	115			5	-42A22
Zacisk 3-piętrowy TLD.2	=SZAFA TGBT /244.5	116			8	-42A21
Zacisk 3-piętrowy TLD.2	=SZAFA TGBT /244.6	117			1	-42A22
Zacisk 3-piętrowy TLD.2	=SZAFA TGBT /246.5	118			7	-42A26
Zacisk 3-piętrowy TLD.2	=SZAFA TGBT /248.5	119			4	-42A26
Zacisk 3-piętrowy TLD.2	=SZAFA TGBT /248.5	120			8	-42A26
Zacisk 3-piętrowy TLD.2	=SZAFA TGBT /249.5	121			1	-42A27
Zacisk 3-piętrowy TLD.2	=SZAFA TGBT /249.5	122			5	-42A27
Zacisk 3-piętrowy TLD.2	=SZAFA TGBT /251.5	123			2	-42A27
Zacisk 3-piętrowy TLD.2	=SZAFA TGBT /253.5	124			6	-42A27
Zacisk 3-piętrowy TLD.2	=SZAFA TGBT /253.5	125			3	-42A27
Zacisk 3-piętrowy TLD.2	=SZAFA TGBT /254.5	126			7	-42A27
Zacisk 3-piętrowy TLD.2	=SZAFA TGBT /254.5	127			4	-42A27
Zacisk 3-piętrowy TLD.2	=SZAFA TGBT /255.3	128	255.5	1	128	-X7.7
Zacisk 3-piętrowy TLD.2	=SZAFA TGBT /255.4	129	255.8	2	129	-X7.7
Zacisk 3-piętrowy TLD.2	=SZAFA TGBT /255.5	130	255.10	3	130	-X7.7
Zacisk 3-piętrowy TLD.2	=SZAFA TGBT /255.6	131	255.12	4	131	-X7.7
Zacisk 3-piętrowy TLD.2	=SZAFA TGBT /256.3	132	256.5	5	132	-X7.7

Faza Projektu	Proj. wykonawczy R8	Data 01.2014	Wykonawca	Obiekt	Nazwa rysunku
Numer Projektu	2013/10/GAĆ	Branża AKPiA	VINCI Environnement Polska	Modernizacja Zakładu Gospodarowania Odpadami ZGO Sp. z o.o. Gać 90, 55-200 Oława	Lista zacisków
Opracował	inż. A. Krysiński		02-342 Warszawa Al. Jerozolimskie 162A		=SZAFA TGBT +
Sprawdził	mgr. inż. B. Stachowiak				Nr rys. 90 z 135 rys.

C:\WSCAD55\PROJEKTY\GAĆ - Municipal Waste Mgmt. P

Typ zacisku	Arkusz	Listwa			Cel zewnętrzny	
		=SZAFA TGBT-X7.1		=SZAFA TGBT-255W1 BIT500 12x1		
Zacisk 3-piętrowy TLD.2	=SZAFA TGBT /256.4	133	256.8	6	133	-X7.7
Zacisk 3-piętrowy TLD.2	=SZAFA TGBT /256.5	134	256.10	7	134	-X7.7
Zacisk 3-piętrowy TLD.2	=SZAFA TGBT /256.6	135	256.12	8	135	-X7.7
Zacisk 3-piętrowy TLD.2	=SZAFA TGBT /257.3	136	257.5	9	136	-X7.7
Zacisk 3-piętrowy TLD.2	=SZAFA TGBT /257.4	137	257.8	10	137	-X7.7
Zacisk 3-piętrowy TLD.2	=SZAFA TGBT /257.5	138	257.10	11	138	-X7.7
Zacisk 3-piętrowy TLD.2	=SZAFA TGBT /257.6	139	257.12	12	139	-X7.7
Zacisk 3-piętrowy TLD.2	=SZAFA TGBT /258.3	140	258.5	=SZAFA TGBT-258W1 BIT500 12x1 1	140	-X7.7
Zacisk 3-piętrowy TLD.2	=SZAFA TGBT /258.4	141	258.8	2	141	-X7.7
Zacisk 3-piętrowy TLD.2	=SZAFA TGBT /258.5	142	258.10	3	142	-X7.7
Zacisk 3-piętrowy TLD.2	=SZAFA TGBT /258.6	143	258.12	4	143	-X7.7
Zacisk 3-piętrowy TLD.2	=SZAFA TGBT /259.3	144	259.5	5	144	-X7.7
Zacisk 3-piętrowy TLD.2	=SZAFA TGBT /259.4	145	259.8	6	145	-X7.7
Zacisk 3-piętrowy TLD.2	=SZAFA TGBT /259.5	146	259.10	7	146	-X7.7
Zacisk 3-piętrowy TLD.2	=SZAFA TGBT /259.6	147	259.12	8	147	-X7.7
Zacisk 3-piętrowy TLD.2	=SZAFA TGBT /260.3	148	260.5	9	148	-X7.7
Zacisk 3-piętrowy TLD.2	=SZAFA TGBT /260.4	149	260.8	10	149	-X7.7
Zacisk 3-piętrowy TLD.2	=SZAFA TGBT /260.5	150	260.10	11	150	-X7.7
Zacisk 3-piętrowy TLD.2	=SZAFA TGBT /260.6	151	260.12	12	151	-X7.7
Zacisk 3-piętrowy TLD.2	=SZAFA TGBT /261.1	152	261.2	=SZAFA TGBT-217W1 BIT500 12x1 6	152	-X7.7
Zacisk 3-piętrowy TLD.2	=SZAFA TGBT /261.2	153	261.5	7	153	-X7.7
Zacisk 3-piętrowy TLD.2	=SZAFA TGBT /261.3	154	261.8	8	154	-X7.7
Zacisk 3-piętrowy TLD.2	=SZAFA TGBT /261.4	155	261.11	9	155	-X7.7
Zacisk 3-piętrowy TLD.2	=SZAFA TGBT /261.5	156	261.14	10	156	-X7.7
Zacisk 3-piętrowy TLD.2	=SZAFA TGBT /261.6	157	261.17	11	157	-X7.7

Faza Projektu	Proj. wykonawczy R8	Data 01.2014	Wykonawca	Obiekt	Nazwa rysunku
Numer Projektu	2013/10/GAĆ	Branża AKPiA	VINCI Environnement Polska	Modernizacja Zakładu Gospodarowania Odpadami ZGO Sp. z o.o. Gać 90, 55-200 Oława	Lista zacisków
Opracował	inż. A. Krysiński		02-342 Warszawa Al. Jerozolimskie 162A		
Sprawdził	mgr. inż. B. Stachowiak				

=SZAFA TGBT +

Nr rys. 91

z 135 rys.

C:\WSCAD55\PROJEKTY\GAĆ - Municipal Waste Mgmt. P

Typ zacisku	Arkusz	Listwa			Cel zewnętrzny	
		=SZAFA TGBT-X7.1		=SZAFA TGBT-262W1 BIT500 12x1		
Zacisk 3-piętrowy TLD.2	=SZAFA TGBT /262.2	158	262.2	1	158	-X7.7
Zacisk 3-piętrowy TLD.2	=SZAFA TGBT /262.3	159	262.5	2	159	-X7.7
Zacisk 3-piętrowy TLD.2	=SZAFA TGBT /262.4	160	262.8	3	160	-X7.7
Zacisk 3-piętrowy TLD.2	=SZAFA TGBT /262.5	161	262.11	4	161	-X7.7
Zacisk 3-piętrowy TLD.2	=SZAFA TGBT /263.5	162			A1	-263K1
Zacisk 3-piętrowy TLD.2	=SZAFA TGBT /263.6	163			A1	-263K2
Zacisk 3-piętrowy TLD.2	=SZAFA TGBT /264.3	164	264.5	1	164	-X7.7
Zacisk 3-piętrowy TLD.2	=SZAFA TGBT /264.4	165	264.8	2	165	-X7.7
Zacisk 3-piętrowy TLD.2	=SZAFA TGBT /264.5	166	264.10	3	166	-X7.7
Zacisk 3-piętrowy TLD.2	=SZAFA TGBT /264.6	167	264.12	4	167	-X7.7
Zacisk 3-piętrowy TLD.2	=SZAFA TGBT /265.3	168	265.5	5	168	-X7.7
Zacisk 3-piętrowy TLD.2	=SZAFA TGBT /265.4	169	265.8	6	169	-X7.7
Zacisk 3-piętrowy TLD.2	=SZAFA TGBT /265.5	170	265.10	7	170	-X7.7
Zacisk 3-piętrowy TLD.2	=SZAFA TGBT /265.6	171	265.12	8	171	-X7.7
Zacisk 3-piętrowy TLD.2	=SZAFA TGBT /266.3	172	266.5	9	172	-X7.7
Zacisk 3-piętrowy TLD.2	=SZAFA TGBT /266.4	173	266.8	10	173	-X7.7
Zacisk 3-piętrowy TLD.2	=SZAFA TGBT /266.5	174	266.10	11	174	-X7.7
Zacisk 3-piętrowy TLD.2	=SZAFA TGBT /266.6	175	266.12	12	175	-X7.7
Zacisk 3-piętrowy TLD.2	=SZAFA TGBT /267.3	176	267.5	1	176	-X7.7
Zacisk 3-piętrowy TLD.2	=SZAFA TGBT /267.4	177	267.8	2	177	-X7.7
Zacisk 3-piętrowy TLD.2	=SZAFA TGBT /267.5	178	267.10	3	178	-X7.7
Zacisk 3-piętrowy TLD.2	=SZAFA TGBT /267.6	179	267.12	4	179	-X7.7
Zacisk 3-piętrowy TLD.2	=SZAFA TGBT /268.3	180	268.5	5	180	-X7.7
Zacisk 3-piętrowy TLD.2	=SZAFA TGBT /268.4	181	268.8	6	181	-X7.7
Zacisk 3-piętrowy TLD.2	=SZAFA TGBT /268.5	182	268.10	7	182	-X7.7

Faza Projektu	Proj. wykonawczy R8	Data 01.2014	Wykonawca	Obiekt	Nazwa rysunku
Numer Projektu	2013/10/GAĆ	Branża AKPiA	VINCI Environnement Polska	Modernizacja Zakładu Gospodarowania Odpadami ZGO Sp. z o.o. Gać 90, 55-200 Oława	Lista zacisków
Opracował	inż. A. Krysiński		02-342 Warszawa Al. Jerozolimskie 162A		=SZAFA TGBT +
Sprawdził	mgr. inż. B. Stachowiak				Nr rys. 92 z 135 rys.

C:\WSCAD55\PROJEKTY\GAĆ - Municipal Waste Mgmt. P

Typ zacisku	Arkusz	Listwa			Cel zewnętrzny	
		=SZAFA TGBT-X7.1		=SZAFA TGBT-267W1 BIT500 12x1		
Zacisk 3-piętrowy TLD.2	=SZAFA TGBT /268.6	183	268.12	8	183	-X7.7
Zacisk 3-piętrowy TLD.2	=SZAFA TGBT /269.3	184	269.5	9	184	-X7.7
Zacisk 3-piętrowy TLD.2	=SZAFA TGBT /269.4	185	269.8	10	185	-X7.7
Zacisk 3-piętrowy TLD.2	=SZAFA TGBT /269.5	186	269.10	11	186	-X7.7
Zacisk 3-piętrowy TLD.2	=SZAFA TGBT /269.6	187	269.12	12	187	-X7.7
Zacisk 3-piętrowy TLD.2	=SZAFA TGBT /270.1	188	270.2	7	188	-X7.7
Zacisk 3-piętrowy TLD.2	=SZAFA TGBT /270.2	189	270.5	8	189	-X7.7
Zacisk 3-piętrowy TLD.2	=SZAFA TGBT /270.3	190	270.8	9	190	-X7.7
Zacisk 3-piętrowy TLD.2	=SZAFA TGBT /270.4	191	270.11	10	191	-X7.7
Zacisk 3-piętrowy TLD.2	=SZAFA TGBT /270.5	192	270.14	11	192	-X7.7
Zacisk 3-piętrowy TLD.2	=SZAFA TGBT /270.6	193	270.17	12	193	-X7.7
Zacisk 3-piętrowy TLD.2	=SZAFA TGBT /271.2	194	271.2	1	194	-X7.7
Zacisk 3-piętrowy TLD.2	=SZAFA TGBT /271.3	195	271.5	2	195	-X7.7
Zacisk 3-piętrowy TLD.2	=SZAFA TGBT /271.4	196	271.8	3	196	-X7.7
Zacisk 3-piętrowy TLD.2	=SZAFA TGBT /271.5	197	271.11	4	197	-X7.7
Zacisk 3-piętrowy TLD.2	=SZAFA TGBT /272.5	198	272.5	5	198	-X7.7
Zacisk 3-piętrowy TLD.2	=SZAFA TGBT /272.6	199	272.7	6	199	-X7.7
Zacisk 3-piętrowy TLD.2	=SZAFA TGBT /273.2	200	273.2	7	200	-X7.7
Zacisk 3-piętrowy TLD.2	=SZAFA TGBT /273.3	201	273.5	8	201	-X7.7
Zacisk 3-piętrowy TLD.2	=SZAFA TGBT /273.4	202	273.8	9	202	-X7.7
Zacisk 3-piętrowy TLD.2	=SZAFA TGBT /273.5	203	273.11	10	203	-X7.7
Zacisk 3-piętrowy TLD.2	=SZAFA TGBT /277.2	204	277.3	1	204	-X7.7
Zacisk 3-piętrowy TLD.2	=SZAFA TGBT /277.3	205	277.5	2	205	-X7.7
Zacisk 3-piętrowy TLD.2	=SZAFA TGBT /277.4	206	277.7	3	206	-X7.7
Zacisk 3-piętrowy TLD.2	=SZAFA TGBT /277.5	207	277.10	4	207	-X7.7

Faza Projektu	Proj. wykonawczy R8	Data 01.2014	Wykonawca	Obiekt	Nazwa rysunku
Numer Projektu	2013/10/GAĆ	Branża AKPiA	VINCI Environnement Polska	Modernizacja Zakładu Gospodarowania Odpadami ZGO Sp. z o.o. Gać 90, 55-200 Oława	Lista zacisków
Opracował	inż. A. Krysiński		02-342 Warszawa Al. Jerozolimskie 162A		=SZAFA TGBT +
Sprawdził	mgr. inż. B. Stachowiak				Nr rys. 93 z 135 rys.

C:\WSCAD55\PROJEKTY\GAĆ - Municipal Waste Mgmt. P

Typ zacisku	Arkusz	Listwa			Cel zewnętrzny	
		=SZAFA TGBT-X7.1		=SZAFA TGBT-277W1 BIT500 12x1		
Zacisk 3-piętrowy TLD.2	=SZAFA TGBT /278.1	208	278.3	5	208	-X7.7
Zacisk 3-piętrowy TLD.2	=SZAFA TGBT /278.2	209	278.7	6	209	-X7.7
Zacisk 3-piętrowy TLD.2	=SZAFA TGBT /278.3	210	278.11	7	210	-X7.7
Zacisk 3-piętrowy TLD.2	=SZAFA TGBT /278.4	211	278.15	8	211	-X7.7
Zacisk 3-piętrowy TLD.2	=SZAFA TGBT /278.5	212	278.19	9	212	-X7.7
Zacisk 3-piętrowy TLD.2	=SZAFA TGBT /278.6	213	278.23	10	213	-X7.7
Zacisk 3-piętrowy TLD.2	=SZAFA TGBT /279.2	214	279.2	1	214	-X7.7
Zacisk 3-piętrowy TLD.2	=SZAFA TGBT /279.3	215	279.5	2	215	-X7.7
Zacisk 3-piętrowy TLD.2	=SZAFA TGBT /279.4	216	279.8	3	216	-X7.7
Zacisk 3-piętrowy TLD.2	=SZAFA TGBT /279.5	217	279.11	4	217	-X7.7
Zacisk 3-piętrowy TLD.2	=SZAFA TGBT /280.2	218	280.2	5	218	-X7.7
Zacisk 3-piętrowy TLD.2	=SZAFA TGBT /280.3	219	280.5	6	219	-X7.7
Zacisk 3-piętrowy TLD.2	=SZAFA TGBT /280.4	220	280.8	7	220	-X7.7
Zacisk 3-piętrowy TLD.2	=SZAFA TGBT /280.5	221	280.11	8	221	-X7.7
Zacisk 3-piętrowy TLD.2	=SZAFA TGBT /287.3	222	287.3	11	222	-X7.7
Zacisk 3-piętrowy TLD.2	=SZAFA TGBT /287.4	223	287.7	12	223	-X7.7
Zacisk 3-piętrowy TLD.2	=SZAFA TGBT /293.2	224	293.2	9	224	-X7.7
Zacisk 3-piętrowy TLD.2	=SZAFA TGBT /293.3	225	293.5	10	225	-X7.7
Zacisk 3-piętrowy TLD.2	=SZAFA TGBT /293.4	226	293.8	11	226	-X7.7
Zacisk 3-piętrowy TLD.2	=SZAFA TGBT /294.2	227	294.2	12	227	-X7.7
		=SZAFA TGBT-X7.2		=SZAFA TGBT-279W1 BIT500 12x1		
Zacisk 3-piętrowy TLD.2	=SZAFA TGBT /61.1	1	61.1	1	1	-X7.8
Zacisk 3-piętrowy TLD.2	=SZAFA TGBT /61.2	2	61.3	2	2	-X7.8
				=SZAFA TGBT-271W1 BIT500 12x1		
				=SZAFA TGBT-61W1 BIT500 12x1		

Faza Projektu	Proj. wykonawczy R8	Data 01.2014	Wykonawca	Obiekt	Nazwa rysunku
Numer Projektu	2013/10/GAĆ	Branża AKPiA	VINCI Environnement Polska	Modernizacja Zakładu Gospodarowania Odpadami ZGO Sp. z o.o. Gać 90, 55-200 Oława	Lista zacisków
Opracował	inż. A. Krysiński		02-342 Warszawa Al. Jerozolimskie 162A		
Sprawdził	mgr. inż. B. Stachowiak				

=SZAFA TGBT +

Nr rys. 94

z 135 rys.

C:\WSCAD55\PROJEKTY\GAĆ - Municipal Waste Mgmt. P

Typ zacisku	Arkusz	Listwa			Cel zewnętrzny
		=SZAFA TGBT-X7.2		=SZAFA TGBT-61W1 BIT500 12x1 / =SZAFA TGBT-63W1 BIT500 12x1 / =SZAFA TGBT-76W1 BIT500 12x1	
Zacisk 3-piętrowy TLD.2	=SZAFA TGBT /61.3	3	61.5	3 → 3	-X7.8
Zacisk 3-piętrowy TLD.2	=SZAFA TGBT /61.4	4	61.7	4 → 4	-X7.8
Zacisk 3-piętrowy TLD.2	=SZAFA TGBT /61.5	5	61.9	5 → 5	-X7.8
Zacisk 3-piętrowy TLD.2	=SZAFA TGBT /61.5	6	61.11	6 → 6	-X7.8
Zacisk 3-piętrowy TLD.2	=SZAFA TGBT /62.1	7	62.1	7 → 7	-X7.8
Zacisk 3-piętrowy TLD.2	=SZAFA TGBT /62.2	8	62.3	8 → 8	-X7.8
Zacisk 3-piętrowy TLD.2	=SZAFA TGBT /62.3	9	62.5	9 → 9	-X7.8
Zacisk 3-piętrowy TLD.2	=SZAFA TGBT /62.4	10	62.7	10 → 10	-X7.8
Zacisk 3-piętrowy TLD.2	=SZAFA TGBT /62.5	11	62.9	11 → 11	-X7.8
Zacisk 3-piętrowy TLD.2	=SZAFA TGBT /62.5	12	62.11	12 → 12	-X7.8
Zacisk 3-piętrowy TLD.2	=SZAFA TGBT /63.1	13	63.1	1 → 13	-X7.8
Zacisk 3-piętrowy TLD.2	=SZAFA TGBT /63.2	14	63.3	2 → 14	-X7.8
Zacisk 3-piętrowy TLD.2	=SZAFA TGBT /63.3	15	63.5	3 → 15	-X7.8
Zacisk 3-piętrowy TLD.2	=SZAFA TGBT /63.4	16	63.7	4 → 16	-X7.8
Zacisk 3-piętrowy TLD.2	=SZAFA TGBT /63.5	17	63.9	5 → 17	-X7.8
Zacisk 3-piętrowy TLD.2	=SZAFA TGBT /68.3	18	68.6	6 → 18	-X7.8
Zacisk 3-piętrowy TLD.2	=SZAFA TGBT /68.4	19	68.8	7 → 19	-X7.8
Zacisk 3-piętrowy TLD.2	=SZAFA TGBT /68.5	20	68.10	8 → 20	-X7.8
Zacisk 3-piętrowy TLD.2	=SZAFA TGBT /68.6	21	68.12	9 → 21	-X7.8
Zacisk 3-piętrowy TLD.2	=SZAFA TGBT /76.3	22	76.5	1 → 22	-X7.8
Zacisk 3-piętrowy TLD.2	=SZAFA TGBT /76.4	23	76.7	2 → 23	-X7.8
Zacisk 3-piętrowy TLD.2	=SZAFA TGBT /76.5	24	76.9	3 → 24	-X7.8
Zacisk 3-piętrowy TLD.2	=SZAFA TGBT /76.5	25	76.11	4 → 25	-X7.8
Zacisk 3-piętrowy TLD.2	=SZAFA TGBT /77.1	26	77.1	5 → 26	-X7.8
Zacisk 3-piętrowy TLD.2	=SZAFA TGBT /77.2	27	77.3	6 → 27	-X7.8

Faza Projektu	Proj. wykonawczy R8	Data 01.2014	Wykonawca	Obiekt	Nazwa rysunku
Numer Projektu	2013/10/GAĆ	Branża AKPiA	VINCI Environnement Polska	Modernizacja Zakładu Gospodarowania Odpadami ZGO Sp. z o.o. Gać 90, 55-200 Oława	Lista zacisków
Opracował	inż. A. Krysiński		02-342 Warszawa Al. Jerozolimskie 162A		=SZAFA TGBT +
Sprawdził	mgr. inż. B. Stachowiak				Nr rys. 95 z 135 rys.

C:\WSCAD55\PROJEKTY\GAĆ - Municipal Waste Mgmt. P

Typ zacisku	Arkusz	Listwa			=SZAFA TGBT-76W1 BIT500 12x1	=SZAFA TGBT-78W1 BIT500 12x1	Cel zewnętrzny	
		=SZAFA TGBT-X7.2						
Zacisk 3-piętrowy TLD.2	=SZAFA TGBT /77.3	28	77.5		7		28	-X7.8
Zacisk 3-piętrowy TLD.2	=SZAFA TGBT /77.4	29	77.7		8		29	-X7.8
Zacisk 3-piętrowy TLD.2	=SZAFA TGBT /77.5	30	77.9		9		30	-X7.8
Zacisk 3-piętrowy TLD.2	=SZAFA TGBT /77.5	31	77.11		10		31	-X7.8
Zacisk 3-piętrowy TLD.2	=SZAFA TGBT /78.1	32	78.1			1	32	-X7.8
Zacisk 3-piętrowy TLD.2	=SZAFA TGBT /78.2	33	78.3			2	33	-X7.8
Zacisk 3-piętrowy TLD.2	=SZAFA TGBT /79.3	34	79.5			5	34	-X7.8
Zacisk 3-piętrowy TLD.2	=SZAFA TGBT /79.4	35	79.7			6	35	-X7.8
Zacisk 3-piętrowy TLD.2	=SZAFA TGBT /79.5	36	79.9			7	36	-X7.8
Zacisk 3-piętrowy TLD.2	=SZAFA TGBT /79.5	37	79.11			8	37	-X7.8
Zacisk 3-piętrowy TLD.2	=SZAFA TGBT /301.3	38					2	-42A22
Zacisk 3-piętrowy TLD.2	=SZAFA TGBT /301.4	39					6	-42A22
Zacisk 3-piętrowy TLD.2	=SZAFA TGBT /301.5	40					3	-42A22
Zacisk 3-piętrowy TLD.2	=SZAFA TGBT /303.4	41					8	-42A22
Zacisk 3-piętrowy TLD.2	=SZAFA TGBT /304.5	42					7	-42A22
Zacisk 3-piętrowy TLD.2	=SZAFA TGBT /304.6	43					4	-42A22
Zacisk 3-piętrowy TLD.2	=SZAFA TGBT /305.4	44					2	-42A23
Zacisk 3-piętrowy TLD.2	=SZAFA TGBT /306.5	45					1	-42A23
Zacisk 3-piętrowy TLD.2	=SZAFA TGBT /306.6	46					5	-42A23
Zacisk 3-piętrowy TLD.2	=SZAFA TGBT /307.4	47					7	-42A23
Zacisk 3-piętrowy TLD.2	=SZAFA TGBT /308.5	48					6	-42A23
Zacisk 3-piętrowy TLD.2	=SZAFA TGBT /308.6	49					3	-42A23
Zacisk 3-piętrowy TLD.2	=SZAFA TGBT /309.3	50					4	-42A23
Zacisk 3-piętrowy TLD.2	=SZAFA TGBT /309.4	51					8	-42A23
Zacisk 3-piętrowy TLD.2	=SZAFA TGBT /309.5	52					1	-42A24

Faza Projektu	Proj. wykonawczy R8	Data 01.2014	Wykonawca	Obiekt	Nazwa rysunku	=SZAFA TGBT +
Numer Projektu	2013/10/GAĆ	Branża AKPiA	VINCI Environnement Polska	Modernizacja Zakładu Gospodarowania Odpadami ZGO Sp. z o.o.	Lista zacisków	Nr rys. 96
Opracował	inż. A. Krysiński		02-342 Warszawa Al. Jerozolimskie 162A	Gać 90, 55-200 Oława		z 135 rys.
Sprawdził	mgr. inż. B. Stachowiak					

C:\WSCAD55\PROJEKTY\GAĆ - Municipal Waste Mgmt. P

=SZAFA TGBT-337bW1 BIT500 12x1

=SZAFA TGBT-X7.2

Typ zacisku	Arkusz	Listwa			Cel zewnętrzny
Zacisk 3-piętrowy TLD.2	=SZAFA TGBT /312.5	53		5	-42A24
Zacisk 3-piętrowy TLD.2	=SZAFA TGBT /314.5	54		2	-42A24
Zacisk 3-piętrowy TLD.2	=SZAFA TGBT /320.3	55		2	-42A26
Zacisk 3-piętrowy TLD.2	=SZAFA TGBT /320.4	56		6	-42A26
Zacisk 3-piętrowy TLD.2	=SZAFA TGBT /320.5	57		3	-42A26
Zacisk 3-piętrowy TLD.2	=SZAFA TGBT /327.5	58		3	-42A8
Zacisk 3-piętrowy TLD.2	=SZAFA TGBT /327.5	59		7	-42A8
Zacisk 3-piętrowy TLD.2	=SZAFA TGBT /328.5	60		4	-42A8
Zacisk 3-piętrowy TLD.2	=SZAFA TGBT /328.6	61		8	-42A8
Zacisk 3-piętrowy TLD.2	=SZAFA TGBT /329.5	62		7	-42A34
Zacisk 3-piętrowy TLD.2	=SZAFA TGBT /330.3	63		3	-42A35
Zacisk 3-piętrowy TLD.2	=SZAFA TGBT /330.4	64		7	-42A35
Zacisk 3-piętrowy TLD.2	=SZAFA TGBT /330.5	65		4	-42A35
Zacisk 3-piętrowy TLD.2	=SZAFA TGBT /337.6	66		8	-42A27
Zacisk 3-piętrowy TLD.2	=SZAFA TGBT /337a.4	67		1	-42A46
Zacisk 3-piętrowy TLD.2	=SZAFA TGBT /337a.5	68		5	-42A46
Zacisk 3-piętrowy TLD.2	=SZAFA TGBT /337a.6	69		2	-42A46
Zacisk 3-piętrowy TLD.2	=SZAFA TGBT /337b.4	70		6	-42A46
Zacisk 3-piętrowy TLD.2	=SZAFA TGBT /337b.5	71		3	-42A46
Zacisk 3-piętrowy TLD.2	=SZAFA TGBT /337b.6	72		7	-42A46
Zacisk 3-piętrowy TLD.2	=SZAFA TGBT /337c.4	73		4	-42A46
Zacisk 3-piętrowy TLD.2	=SZAFA TGBT /337c.5	74		8	-42A46
Zacisk 3-piętrowy TLD.2	=SZAFA TGBT /337d.1	75	337.1	6 → 75	-X7.8
Zacisk 3-piętrowy TLD.2	=SZAFA TGBT /337d.2	76	337.3	7 → 76	-X7.8
Zacisk 3-piętrowy TLD.2	=SZAFA TGBT /338.5	77	338.8	8 → 77	-X7.8

Faza Projektu	Proj. wykonawczy R8	Data 01.2014	Wykonawca	Obiekt	Nazwa rysunku
Numer Projektu	2013/10/GAĆ	Branża AKPiA	VINCI Environnement Polska	Modernizacja Zakładu Gospodarowania Odpadami ZGO Sp. z o.o. Gać 90, 55-200 Oława	Lista zacisków
Opracował	inż. A. Krysiński		02-342 Warszawa Al. Jerozolimskie 162A		=SZAFA TGBT +
Sprawdził	mgr. inż. B. Stachowiak				Nr rys. 97 z 135 rys.

C:\WSCAD55\PROJEKTY\GAĆ - Municipal Waste Mgmt. P

Typ zacisku	Arkusz	Listwa			Cel zewnętrzny
		=SZAFA TGBT-X7.2		=SZAFA TGBT-337bW1 BIT500 12x1 / =SZAFA TGBT-341W1 BIT500 12x1	
Zacisk 3-piętrowy TLD.2	=SZAFA TGBT /338.5	78	338.10	9	78 -X7.8
Zacisk 3-piętrowy TLD.2	=SZAFA TGBT /339.3	79			2 -42A28
Zacisk 3-piętrowy TLD.2	=SZAFA TGBT /339.4	80			6 -42A28
Zacisk 3-piętrowy TLD.2	=SZAFA TGBT /339.5	81			7 -42A44
Zacisk 3-piętrowy TLD.2	=SZAFA TGBT /341.6	82			3 -42A28
Zacisk 3-piętrowy TLD.2	=SZAFA TGBT /341a.4	83			1 -42A47
Zacisk 3-piętrowy TLD.2	=SZAFA TGBT /341a.5	84			5 -42A47
Zacisk 3-piętrowy TLD.2	=SZAFA TGBT /341a.6	85			2 -42A47
Zacisk 3-piętrowy TLD.2	=SZAFA TGBT /341b.4	86			6 -42A47
Zacisk 3-piętrowy TLD.2	=SZAFA TGBT /341b.5	87			3 -42A47
Zacisk 3-piętrowy TLD.2	=SZAFA TGBT /341b.6	88			7 -42A47
Zacisk 3-piętrowy TLD.2	=SZAFA TGBT /341c.4	89			4 -42A47
Zacisk 3-piętrowy TLD.2	=SZAFA TGBT /341c.5	90			8 -42A47
Zacisk 3-piętrowy TLD.2	=SZAFA TGBT /341d.1	91	341.1	10	91 -X7.8
Zacisk 3-piętrowy TLD.2	=SZAFA TGBT /341d.2	92	341.3	11	92 -X7.8
Zacisk 3-piętrowy TLD.2	=SZAFA TGBT /342.5	93			7 -42A28
Zacisk 3-piętrowy TLD.2	=SZAFA TGBT /342.5	94			4 -42A28
Zacisk 3-piętrowy TLD.2	=SZAFA TGBT /343.3	95			8 -42A28
Zacisk 3-piętrowy TLD.2	=SZAFA TGBT /343.4	96			1 -42A29
Zacisk 3-piętrowy TLD.2	=SZAFA TGBT /343.5	97			4 -42A44
Zacisk 3-piętrowy TLD.2	=SZAFA TGBT /348.5	98			2 -42A8
Zacisk 3-piętrowy TLD.2	=SZAFA TGBT /348.5	99			6 -42A8
Zacisk 3-piętrowy TLD.2	=SZAFA TGBT /349.5	100			2 -42A35
Zacisk 3-piętrowy TLD.2	=SZAFA TGBT /349.5	101			6 -42A35
Zacisk 3-piętrowy TLD.2	=SZAFA TGBT /350.5	102			1 -42A38

Faza Projektu	Proj. wykonawczy R8	Data 01.2014	Wykonawca	Obiekt	Nazwa rysunku
Numer Projektu	2013/10/GAĆ	Branża AKPiA	VINCI Environnement Polska	Modernizacja Zakładu Gospodarowania Odpadami ZGO Sp. z o.o. Gać 90, 55-200 Oława	Lista zacisków
Opracował	inż. A. Krysiński		02-342 Warszawa Al. Jerozolimskie 162A		=SZAFA TGBT +
Sprawdził	mgr. inż. B. Stachowiak				Nr rys. 98 z 135 rys.

C:\WSCAD55\PROJEKTY\GAĆ - Municipal Waste Mgmt. P

Typ zacisku	Arkusz	Listwa			Cel zewnętrzny
			=SZAFA TGBT-343W1 BIT500 12x1	=SZAFA TGBT-341W1 BIT500 12x1	
		=SZAFA TGBT-X7.2			
Zacisk 3-piętrowy TLD.2	=SZAFA TGBT /350.5	103		5	-42A38
Zacisk 3-piętrowy TLD.2	=SZAFA TGBT /351.3	104 351.5	10	104	-X7.8
Zacisk 3-piętrowy TLD.2	=SZAFA TGBT /352.3	105 352.5	12	105	-X7.8
		=SZAFA TGBT-X7.7			
Zacisk 3-piętrowy TLD.2	=SZAFA TGBT /53.5	1		8	-200K1
Zacisk 3-piętrowy TLD.2	=SZAFA TGBT /54.1	2		8	-200K6
Zacisk 3-piętrowy TLD.2	=SZAFA TGBT /55.1	3		8	-221K1
Zacisk 3-piętrowy TLD.2	=SZAFA TGBT /55.2	4		8	-221K2
Zacisk 3-piętrowy TLD.2	=SZAFA TGBT /55.3	5		13	-221F1
Zacisk 3-piętrowy TLD.2	=SZAFA TGBT /55.4	6		8	-222K1
Zacisk 3-piętrowy TLD.2	=SZAFA TGBT /55.5	7		8	-222K2
Zacisk 3-piętrowy TLD.2	=SZAFA TGBT /55.5	8		13	-222F1
Zacisk 3-piętrowy TLD.2	=SZAFA TGBT /56.1	9		8	-223K1
Zacisk 3-piętrowy TLD.2	=SZAFA TGBT /56.2	10		8	-223K2
Zacisk 3-piętrowy TLD.2	=SZAFA TGBT /56.3	11		13	-223F1
Zacisk 3-piętrowy TLD.2	=SZAFA TGBT /56.4	12		8	-224K1
Zacisk 3-piętrowy TLD.2	=SZAFA TGBT /56.5	13		8	-224K2
Zacisk 3-piętrowy TLD.2	=SZAFA TGBT /56.5	14		13	-224F1
Zacisk 3-piętrowy TLD.2	=SZAFA TGBT /57.1	15		8	-225K1
Zacisk 3-piętrowy TLD.2	=SZAFA TGBT /57.2	16		8	-225K2
Zacisk 3-piętrowy TLD.2	=SZAFA TGBT /57.3	17		13	-225F1
Zacisk 3-piętrowy TLD.2	=SZAFA TGBT /57.4	18		8	-226K1
Zacisk 3-piętrowy TLD.2	=SZAFA TGBT /57.5	19		8	-226K2

Faza Projektu	Proj. wykonawczy R8	Data 01.2014	Wykonawca	Obiekt	Nazwa rysunku
Numer Projektu	2013/10/GAĆ	Branża AKPiA	VINCI Environnement Polska	Modernizacja Zakładu Gospodarowania Odpadami ZGO Sp. z o.o. Gać 90, 55-200 Oława	Lista zacisków
Opracował	inż. A. Krysiński		02-342 Warszawa Al. Jerozolimskie 162A		=SZAFA TGBT +
Sprawdził	mgr. inż. B. Stachowiak				Nr rys. 99 z 135 rys.

C:\WSCAD55\PROJEKTY\GAĆ - Municipal Waste Mgmt. P

Typ zacisku	Arkusz	Listwa		Cel zewnętrzny
		=SZAFA TGBT-X7.7		
Zacisk 3-piętrowy TLD.2	=SZAFA TGBT /57.5	20	13	-226F1
Zacisk 3-piętrowy TLD.2	=SZAFA TGBT /59.3	21	8	-200hK1
Zacisk 3-piętrowy TLD.2	=SZAFA TGBT /59.4	22	8	-200kK1
Zacisk 3-piętrowy TLD.2	=SZAFA TGBT /65.4	23	43	-200fQ2
Zacisk 3-piętrowy TLD.2	=SZAFA TGBT /65.5	24	43	-200iQ2
Zacisk 3-piętrowy TLD.2	=SZAFA TGBT /66.5	25	8	-200aK1
Zacisk 3-piętrowy TLD.2	=SZAFA TGBT /66.5	26	8	-200aK4
Zacisk 3-piętrowy TLD.2	=SZAFA TGBT /67.1	27	8	-200bK1
Zacisk 3-piętrowy TLD.2	=SZAFA TGBT /67.2	28	8	-200bK4
Zacisk 3-piętrowy TLD.2	=SZAFA TGBT /67.3	29	8	-200cK1
Zacisk 3-piętrowy TLD.2	=SZAFA TGBT /67.3	30	8	-200cK6
Zacisk 3-piętrowy TLD.2	=SZAFA TGBT /67.4	31	8	-200dK2
Zacisk 3-piętrowy TLD.2	=SZAFA TGBT /67.5	32	8	-200dK3
Zacisk 3-piętrowy TLD.2	=SZAFA TGBT /68.1	33	8	-200eK2
Zacisk 3-piętrowy TLD.2	=SZAFA TGBT /68.2	34	8	-200eK3
Zacisk 3-piętrowy TLD.2	=SZAFA TGBT /72.5	35	A1	-72K5
Zacisk 3-piętrowy TLD.2	=SZAFA TGBT /72.5	36	A1	-72K6
Zacisk 3-piętrowy TLD.2	=SZAFA TGBT /73.1	37	A1	-73K1
Zacisk 3-piętrowy TLD.2	=SZAFA TGBT /73.2	38	A1	-73K2
Zacisk 3-piętrowy TLD.2	=SZAFA TGBT /73.3	39	A1	-73K3
Zacisk 3-piętrowy TLD.2	=SZAFA TGBT /73.4	40	A1	-73K4
Zacisk 3-piętrowy TLD.2	=SZAFA TGBT /73.5	41	A1	-73K5
Zacisk 3-piętrowy TLD.2	=SZAFA TGBT /74.1	42	A1	-74K1
Zacisk 3-piętrowy TLD.2	=SZAFA TGBT /74.2	43	A1	-74K2
Zacisk 3-piętrowy TLD.2	=SZAFA TGBT /74.3	44	A1	-74K3

Faza Projektu	Proj. wykonawczy R8	Data 01.2014	Wykonawca	Obiekt	Nazwa rysunku
Numer Projektu	2013/10/GAĆ	Branża AKPiA	VINCI Environnement Polska	Modernizacja Zakładu Gospodarowania Odpadami ZGO Sp. z o.o. Gać 90, 55-200 Oława	Lista zacisków
Opracował	inż. A. Krysiński		02-342 Warszawa Al. Jerozolimskie 162A		=SZAFA TGBT +
Sprawdził	mgr. inż. B. Stachowiak				Nr rys. 100 z 135 rys.

C:\WSCAD55\PROJEKTY\GAĆ - Municipal Waste Mgmt. P

=SZAFA TGBT-201W1 BIT500 12x1

=SZAFA TGBT-X7.7

Typ zacisku	Arkusz	Listwa			Cel zewnętrzny	
Zacisk 3-piętrowy TLD.2	=SZAFA TGBT /74.4	45			A1	-74K4
Zacisk 3-piętrowy TLD.2	=SZAFA TGBT /74.5	46			A1	-74K5
Zacisk 3-piętrowy TLD.2	=SZAFA TGBT /74.5	47			A1	-74K6
Zacisk 3-piętrowy TLD.2	=SZAFA TGBT /75.1	48			A1	-75K1
Zacisk 3-piętrowy TLD.2	=SZAFA TGBT /75.2	49			A1	-75K2
Zacisk 3-piętrowy TLD.2	=SZAFA TGBT /75.3	50			A1	-75K3
Zacisk 3-piętrowy TLD.2	=SZAFA TGBT /75.4	51			A1	-75K4
Zacisk 3-piętrowy TLD.2	=SZAFA TGBT /75.5	52			A1	-75K5
Zacisk 3-piętrowy TLD.2	=SZAFA TGBT /75.5	53			A1	-75K6
Zacisk 3-piętrowy TLD.2	=SZAFA TGBT /76.1	54			A1	-76K1
Zacisk 3-piętrowy TLD.2	=SZAFA TGBT /76.2	55			A1	-76K2
Zacisk 3-piętrowy TLD.2	=SZAFA TGBT /78.5	56			A1	-78K7
Zacisk 3-piętrowy TLD.2	=SZAFA TGBT /78.6	57			A1	-78K8
Zacisk 3-piętrowy TLD.2	=SZAFA TGBT /79.1	58			A1	-79K1
Zacisk 3-piętrowy TLD.2	=SZAFA TGBT /79.2	59			A1	-79K2
Zacisk 3-piętrowy TLD.2	=SZAFA TGBT /80.1	60			A1	-80K1
Zacisk 3-piętrowy TLD.2	=SZAFA TGBT /80.2	61			A1	-80K2
Zacisk 3-piętrowy TLD.2	=SZAFA TGBT /201.3	62	201.9	1	62	-X7.1
Zacisk 3-piętrowy TLD.2	=SZAFA TGBT /201.4	63	201.11	2	63	-X7.1
Zacisk 3-piętrowy TLD.2	=SZAFA TGBT /201.5	64	201.13	3	64	-X7.1
Zacisk 3-piętrowy TLD.2	=SZAFA TGBT /203.3	65	203.9	4	65	-X7.1
Zacisk 3-piętrowy TLD.2	=SZAFA TGBT /203.4	66	203.11	5	66	-X7.1
Zacisk 3-piętrowy TLD.2	=SZAFA TGBT /203.5	67	203.13	6	67	-X7.1
Zacisk 3-piętrowy TLD.2	=SZAFA TGBT /205.3	68	205.9	7	68	-X7.1
Zacisk 3-piętrowy TLD.2	=SZAFA TGBT /205.4	69	205.11	8	69	-X7.1

Faza Projektu	Proj. wykonawczy R8	Data 01.2014	Wykonawca	Obiekt	Nazwa rysunku
Numer Projektu	2013/10/GAĆ	Branża AKPiA	VINCI Environnement Polska	Modernizacja Zakładu Gospodarowania Odpadami ZGO Sp. z o.o. Gać 90, 55-200 Oława	Lista zacisków
Opracował	inż. A. Krysiński		02-342 Warszawa Al. Jerozolimskie 162A		
Sprawdził	mgr. inż. B. Stachowiak				

=SZAFA TGBT +

Nr rys. 101

z 135 rys.

C:\WSCAD55\PROJEKTY\GAĆ - Municipal Waste Mgmt. P

Typ zacisku	Arkusz	Listwa			=SZAFA TGBT-201W1 BIT500 12x1	=SZAFA TGBT-209aW1 BIT500 12x1	=SZAFA TGBT-220W1 BIT500 12x1	Cel zewnętrzny	
		=SZAFA TGBT-X7.7							
Zacisk 3-piętrowy TLD.2	=SZAFA TGBT /205.5	70	205.13		9			70	-X7.1
Zacisk 3-piętrowy TLD.2	=SZAFA TGBT /207.3	71	207.9		10			71	-X7.1
Zacisk 3-piętrowy TLD.2	=SZAFA TGBT /207.4	72	207.11		11			72	-X7.1
Zacisk 3-piętrowy TLD.2	=SZAFA TGBT /207.5	73	207.13		12			73	-X7.1
Zacisk 3-piętrowy TLD.2	=SZAFA TGBT /209a.2	74	209.1			1		74	-X7.1
Zacisk 3-piętrowy TLD.2	=SZAFA TGBT /209a.3	75	209.3			2		75	-X7.1
Zacisk 3-piętrowy TLD.2	=SZAFA TGBT /209a.4	76	209.5			3		76	-X7.1
Zacisk 3-piętrowy TLD.2	=SZAFA TGBT /209a.5	77	209.7			4		77	-X7.1
Zacisk 3-piętrowy TLD.2	=SZAFA TGBT /212.5	78	212.6			5		78	-X7.1
Zacisk 3-piętrowy TLD.2	=SZAFA TGBT /214.5	79	214.6			6		79	-X7.1
Zacisk 3-piętrowy TLD.2	=SZAFA TGBT /215.3	80	215.9			7		80	-X7.1
Zacisk 3-piętrowy TLD.2	=SZAFA TGBT /215.4	81	215.11			8		81	-X7.1
Zacisk 3-piętrowy TLD.2	=SZAFA TGBT /215.5	82	215.13			9		82	-X7.1
Zacisk 3-piętrowy TLD.2	=SZAFA TGBT /217.4	83						A1	-217K1
Zacisk 3-piętrowy TLD.2	=SZAFA TGBT /217.5	84						A1	-217K2
Zacisk 3-piętrowy TLD.2	=SZAFA TGBT /218.5	85	218.3			11		85	-X7.1
Zacisk 3-piętrowy TLD.2	=SZAFA TGBT /218.5	86	218.5			12		86	-X7.1
Zacisk 3-piętrowy TLD.2	=SZAFA TGBT /220.5	87	220.6			1		87	-X7.1
Zacisk 3-piętrowy TLD.2	=SZAFA TGBT /227.3	88	227.9			2		88	-X7.1
Zacisk 3-piętrowy TLD.2	=SZAFA TGBT /227.4	89	227.11			3		89	-X7.1
Zacisk 3-piętrowy TLD.2	=SZAFA TGBT /227.5	90	227.13			4		90	-X7.1
Zacisk 3-piętrowy TLD.2	=SZAFA TGBT /229.3	91	229.9			5		91	-X7.1
Zacisk 3-piętrowy TLD.2	=SZAFA TGBT /229.4	92	229.11			6		92	-X7.1
Zacisk 3-piętrowy TLD.2	=SZAFA TGBT /229.5	93	229.13			7		93	-X7.1
Zacisk 3-piętrowy TLD.2	=SZAFA TGBT /231.3	94	231.9			8		94	-X7.1

Faza Projektu	Proj. wykonawczy R8	Data 01.2014	Wykonawca	Obiekt	Nazwa rysunku	=SZAFA TGBT +
Numer Projektu	2013/10/GAĆ	Branża AKPiA	VINCI Environnement Polska	Modernizacja Zakładu Gospodarowania Odpadami ZGO Sp. z o.o. Gać 90, 55-200 Oława	Lista zacisków	Nr rys. 102
Opracował	inż. A. Krysiński		02-342 Warszawa Al. Jerozolimskie 162A			z 135 rys.
Sprawdził	mgr. inż. B. Stachowiak					

C:\WSCAD55\PROJEKTY\GAĆ - Municipal Waste Mgmt. P

Typ zacisku	Arkusz	Listwa			=SZAFA TGBT-220W1 BIT500 12x1	=SZAFA TGBT-233W1 BIT500 12x1	=SZAFA TGBT-240W1 BIT500 12x1	Cel zewnętrzny	
		=SZAFA TGBT-X7.7							
Zacisk 3-piętrowy TLD.2	=SZAFA TGBT /231.4	95	231.11		9			95	-X7.1
Zacisk 3-piętrowy TLD.2	=SZAFA TGBT /231.5	96	231.13		10			96	-X7.1
Zacisk 3-piętrowy TLD.2	=SZAFA TGBT /232.4	97	232.9		11			97	-X7.1
Zacisk 3-piętrowy TLD.2	=SZAFA TGBT /233.5	98	233.11			1		98	-X7.1
Zacisk 3-piętrowy TLD.2	=SZAFA TGBT /233.6	99	233.13			2		99	-X7.1
Zacisk 3-piętrowy TLD.2	=SZAFA TGBT /234.4	100	234.9			3		100	-X7.1
Zacisk 3-piętrowy TLD.2	=SZAFA TGBT /235.5	101	235.11			4		101	-X7.1
Zacisk 3-piętrowy TLD.2	=SZAFA TGBT /235.6	102	235.13			5		102	-X7.1
Zacisk 3-piętrowy TLD.2	=SZAFA TGBT /236.3	103	236.9			6		103	-X7.1
Zacisk 3-piętrowy TLD.2	=SZAFA TGBT /236.4	104	236.11			7		104	-X7.1
Zacisk 3-piętrowy TLD.2	=SZAFA TGBT /236.5	105	236.13			8		105	-X7.1
Zacisk 3-piętrowy TLD.2	=SZAFA TGBT /238.3	106	238.9			9		106	-X7.1
Zacisk 3-piętrowy TLD.2	=SZAFA TGBT /238.4	107	238.11			10		107	-X7.1
Zacisk 3-piętrowy TLD.2	=SZAFA TGBT /238.5	108	238.13			11		108	-X7.1
Zacisk 3-piętrowy TLD.2	=SZAFA TGBT /240.3	109	240.9			1		109	-X7.1
Zacisk 3-piętrowy TLD.2	=SZAFA TGBT /240.4	110	240.11			2		110	-X7.1
Zacisk 3-piętrowy TLD.2	=SZAFA TGBT /240.5	111	240.13			3		111	-X7.1
Zacisk 3-piętrowy TLD.2	=SZAFA TGBT /241.4	112	241.9		12			112	-X7.1
Zacisk 3-piętrowy TLD.2	=SZAFA TGBT /242.5	113	242.11			4		113	-X7.1
Zacisk 3-piętrowy TLD.2	=SZAFA TGBT /242.6	114	242.13			5		114	-X7.1
Zacisk 3-piętrowy TLD.2	=SZAFA TGBT /243.4	115	243.9			12		115	-X7.1
Zacisk 3-piętrowy TLD.2	=SZAFA TGBT /244.5	116	244.11			6		116	-X7.1
Zacisk 3-piętrowy TLD.2	=SZAFA TGBT /244.6	117	244.13			7		117	-X7.1
Zacisk 3-piętrowy TLD.2	=SZAFA TGBT /246.5	118	246.6			8		118	-X7.1
Zacisk 3-piętrowy TLD.2	=SZAFA TGBT /248.5	119	248.9			9		119	-X7.1

Faza Projektu	Proj. wykonawczy R8	Data 01.2014	Wykonawca	Obiekt	Nazwa rysunku
Numer Projektu	2013/10/GAĆ	Branża AKPiA	VINCI Environnement Polska	Modernizacja Zakładu Gospodarowania Odpadami ZGO Sp. z o.o. Gać 90, 55-200 Oława	Lista zacisków
Opracował	inż. A. Krysiński		02-342 Warszawa Al. Jerozolimskie 162A		=SZAFA TGBT +
Sprawdził	mgr. inż. B. Stachowiak				Nr rys. 103 z 135 rys.

C:\WSCAD55\PROJEKTY\GAĆ - Municipal Waste Mgmt. P

Typ zacisku	Arkusz	Listwa		=SZAFA TGBT-240W1 BIT500 12x1	=SZAFA TGBT-217W1 BIT500 12x1	Cel zewnętrzny	
		=SZAFA TGBT-X7.7					
Zacisk 3-piętrowy TLD.2	=SZAFA TGBT /248.5	120	248.11	10		120	-X7.1
Zacisk 3-piętrowy TLD.2	=SZAFA TGBT /249.5	121	249.6	11		121	-X7.1
Zacisk 3-piętrowy TLD.2	=SZAFA TGBT /249.5	122	249.8	12		122	-X7.1
Zacisk 3-piętrowy TLD.2	=SZAFA TGBT /251.5	123	251.6		1	123	-X7.1
Zacisk 3-piętrowy TLD.2	=SZAFA TGBT /253.5	124	253.9		2	124	-X7.1
Zacisk 3-piętrowy TLD.2	=SZAFA TGBT /253.5	125	253.11		3	125	-X7.1
Zacisk 3-piętrowy TLD.2	=SZAFA TGBT /254.5	126	254.6		4	126	-X7.1
Zacisk 3-piętrowy TLD.2	=SZAFA TGBT /254.5	127	254.8		5	127	-X7.1
Zacisk 3-piętrowy TLD.2	=SZAFA TGBT /255.3	128				8	-255K1
Zacisk 3-piętrowy TLD.2	=SZAFA TGBT /255.4	129				8	-255K2
Zacisk 3-piętrowy TLD.2	=SZAFA TGBT /255.5	130				A1	-255K3
Zacisk 3-piętrowy TLD.2	=SZAFA TGBT /255.6	131				A1	-255K4
Zacisk 3-piętrowy TLD.2	=SZAFA TGBT /256.3	132				8	-256K1
Zacisk 3-piętrowy TLD.2	=SZAFA TGBT /256.4	133				8	-256K2
Zacisk 3-piętrowy TLD.2	=SZAFA TGBT /256.5	134				A1	-256K3
Zacisk 3-piętrowy TLD.2	=SZAFA TGBT /256.6	135				A1	-256K4
Zacisk 3-piętrowy TLD.2	=SZAFA TGBT /257.3	136				8	-257K1
Zacisk 3-piętrowy TLD.2	=SZAFA TGBT /257.4	137				8	-257K2
Zacisk 3-piętrowy TLD.2	=SZAFA TGBT /257.5	138				A1	-257K3
Zacisk 3-piętrowy TLD.2	=SZAFA TGBT /257.6	139				A1	-257K4
Zacisk 3-piętrowy TLD.2	=SZAFA TGBT /258.3	140				8	-258K1
Zacisk 3-piętrowy TLD.2	=SZAFA TGBT /258.4	141				8	-258K2
Zacisk 3-piętrowy TLD.2	=SZAFA TGBT /258.5	142				A1	-258K3
Zacisk 3-piętrowy TLD.2	=SZAFA TGBT /258.6	143				A1	-258K4
Zacisk 3-piętrowy TLD.2	=SZAFA TGBT /259.3	144				8	-259K1

Faza Projektu	Proj. wykonawczy R8	Data 01.2014	Wykonawca	Obiekt	Nazwa rysunku	=SZAFA TGBT +
Numer Projektu	2013/10/GAĆ	Branża AKPiA	VINCI Environnement Polska	Modernizacja Zakładu Gospodarowania Odpadami ZGO Sp. z o.o. Gać 90, 55-200 Oława	Lista zacisków	Nr rys. 104
Opracował	inż. A. Krysiński		02-342 Warszawa Al. Jerozolimskie 162A			z 135 rys.
Sprawdził	mgr. inż. B. Stachowiak					

C:\WSCAD55\PROJEKTY\GAĆ - Municipal Waste Mgmt. P

=SZAFA TGBT-262W1 BIT500 12x1

=SZAFA TGBT-X7.7

Typ zacisku	Arkusz	Listwa			Cel zewnętrzny
Zacisk 3-piętrowy TLD.2	=SZAFA TGBT /259.4	145		8	-259K2
Zacisk 3-piętrowy TLD.2	=SZAFA TGBT /259.5	146		A1	-259K3
Zacisk 3-piętrowy TLD.2	=SZAFA TGBT /259.6	147		A1	-259K4
Zacisk 3-piętrowy TLD.2	=SZAFA TGBT /260.3	148		8	-260K1
Zacisk 3-piętrowy TLD.2	=SZAFA TGBT /260.4	149		8	-260K2
Zacisk 3-piętrowy TLD.2	=SZAFA TGBT /260.5	150		A1	-260K3
Zacisk 3-piętrowy TLD.2	=SZAFA TGBT /260.6	151		A1	-260K4
Zacisk 3-piętrowy TLD.2	=SZAFA TGBT /261.1	152		8	-261K1
Zacisk 3-piętrowy TLD.2	=SZAFA TGBT /261.2	153		8	-261K2
Zacisk 3-piętrowy TLD.2	=SZAFA TGBT /261.3	154		8	-261K3
Zacisk 3-piętrowy TLD.2	=SZAFA TGBT /261.4	155		8	-261K4
Zacisk 3-piętrowy TLD.2	=SZAFA TGBT /261.5	156		8	-261K5
Zacisk 3-piętrowy TLD.2	=SZAFA TGBT /261.6	157		8	-261K6
Zacisk 3-piętrowy TLD.2	=SZAFA TGBT /262.2	158		8	-262K1
Zacisk 3-piętrowy TLD.2	=SZAFA TGBT /262.3	159		8	-262K2
Zacisk 3-piętrowy TLD.2	=SZAFA TGBT /262.4	160		8	-262K3
Zacisk 3-piętrowy TLD.2	=SZAFA TGBT /262.5	161		8	-262K4
Zacisk 3-piętrowy TLD.2	=SZAFA TGBT /263.5	162	263.5	5 162	-X7.1
Zacisk 3-piętrowy TLD.2	=SZAFA TGBT /263.6	163	263.7	6 163	-X7.1
Zacisk 3-piętrowy TLD.2	=SZAFA TGBT /264.3	164		8	-264K1
Zacisk 3-piętrowy TLD.2	=SZAFA TGBT /264.4	165		8	-264K2
Zacisk 3-piętrowy TLD.2	=SZAFA TGBT /264.5	166		A1	-264K3
Zacisk 3-piętrowy TLD.2	=SZAFA TGBT /264.6	167		A1	-264K4
Zacisk 3-piętrowy TLD.2	=SZAFA TGBT /265.3	168		8	-265K1
Zacisk 3-piętrowy TLD.2	=SZAFA TGBT /265.4	169		8	-265K2

Faza Projektu	Proj. wykonawczy R8	Data 01.2014	Wykonawca	Obiekt	Nazwa rysunku
Numer Projektu	2013/10/GAĆ	Branża AKPiA	VINCI Environnement Polska	Modernizacja Zakładu Gospodarowania Odpadami ZGO Sp. z o.o. Gać 90, 55-200 Oława	Lista zacisków
Opracował	inż. A. Krysiński		02-342 Warszawa Al. Jerozolimskie 162A		=SZAFA TGBT +
Sprawdził	mgr. inż. B. Stachowiak				Nr rys. 105 z 135 rys.

C:\WSCAD55\PROJEKTY\GAĆ - Municipal Waste Mgmt. P

Typ zacisku	Arkusz	Listwa		Cel zewnętrzny
		=SZAFA TGBT-X7.7		
Zacisk 3-piętrowy TLD.2	=SZAFA TGBT /265.5	170	A1	-265K3
Zacisk 3-piętrowy TLD.2	=SZAFA TGBT /265.6	171	A1	-265K4
Zacisk 3-piętrowy TLD.2	=SZAFA TGBT /266.3	172	8	-266K1
Zacisk 3-piętrowy TLD.2	=SZAFA TGBT /266.4	173	8	-266K2
Zacisk 3-piętrowy TLD.2	=SZAFA TGBT /266.5	174	A1	-266K3
Zacisk 3-piętrowy TLD.2	=SZAFA TGBT /266.6	175	A1	-266K4
Zacisk 3-piętrowy TLD.2	=SZAFA TGBT /267.3	176	8	-267K1
Zacisk 3-piętrowy TLD.2	=SZAFA TGBT /267.4	177	8	-267K2
Zacisk 3-piętrowy TLD.2	=SZAFA TGBT /267.5	178	A1	-267K3
Zacisk 3-piętrowy TLD.2	=SZAFA TGBT /267.6	179	A1	-267K4
Zacisk 3-piętrowy TLD.2	=SZAFA TGBT /268.3	180	8	-268K1
Zacisk 3-piętrowy TLD.2	=SZAFA TGBT /268.4	181	8	-268K2
Zacisk 3-piętrowy TLD.2	=SZAFA TGBT /268.5	182	A1	-268K3
Zacisk 3-piętrowy TLD.2	=SZAFA TGBT /268.6	183	A1	-268K4
Zacisk 3-piętrowy TLD.2	=SZAFA TGBT /269.3	184	8	-269K1
Zacisk 3-piętrowy TLD.2	=SZAFA TGBT /269.4	185	8	-269K2
Zacisk 3-piętrowy TLD.2	=SZAFA TGBT /269.5	186	A1	-269K3
Zacisk 3-piętrowy TLD.2	=SZAFA TGBT /269.6	187	A1	-269K4
Zacisk 3-piętrowy TLD.2	=SZAFA TGBT /270.1	188	8	-270K1
Zacisk 3-piętrowy TLD.2	=SZAFA TGBT /270.2	189	8	-270K2
Zacisk 3-piętrowy TLD.2	=SZAFA TGBT /270.3	190	8	-270K3
Zacisk 3-piętrowy TLD.2	=SZAFA TGBT /270.4	191	8	-270K4
Zacisk 3-piętrowy TLD.2	=SZAFA TGBT /270.5	192	8	-270K5
Zacisk 3-piętrowy TLD.2	=SZAFA TGBT /270.6	193	8	-270K6
Zacisk 3-piętrowy TLD.2	=SZAFA TGBT /271.2	194	8	-271K1

Faza Projektu	Proj. wykonawczy R8	Data 01.2014	Wykonawca	Obiekt	Nazwa rysunku
Numer Projektu	2013/10/GAĆ	Branża AKPiA	VINCI Environnement Polska	Modernizacja Zakładu Gospodarowania Odpadami ZGO Sp. z o.o. Gać 90, 55-200 Oława	Lista zacisków
Opracował	inż. A. Krysiński		02-342 Warszawa Al. Jerozolimskie 162A		=SZAFA TGBT +
Sprawdził	mgr. inż. B. Stachowiak				Nr rys. 106 z 135 rys.

C:\WSCAD55\PROJEKTY\GAĆ - Municipal Waste Mgmt. P

Typ zacisku	Arkusz	Listwa		Cel zewnętrzny
		=SZAFA TGBT-X7.7		
Zacisk 3-piętrowy TLD.2	=SZAFA TGBT /271.3	195	8	-271K2
Zacisk 3-piętrowy TLD.2	=SZAFA TGBT /271.4	196	8	-271K3
Zacisk 3-piętrowy TLD.2	=SZAFA TGBT /271.5	197	8	-271K4
Zacisk 3-piętrowy TLD.2	=SZAFA TGBT /272.5	198	A1	-272K1
Zacisk 3-piętrowy TLD.2	=SZAFA TGBT /272.6	199	A1	-272K2
Zacisk 3-piętrowy TLD.2	=SZAFA TGBT /273.2	200	8	-273K1
Zacisk 3-piętrowy TLD.2	=SZAFA TGBT /273.3	201	8	-273K2
Zacisk 3-piętrowy TLD.2	=SZAFA TGBT /273.4	202	8	-273K3
Zacisk 3-piętrowy TLD.2	=SZAFA TGBT /273.5	203	8	-273K4
Zacisk 3-piętrowy TLD.2	=SZAFA TGBT /277.2	204	8	-277K1
Zacisk 3-piętrowy TLD.2	=SZAFA TGBT /277.3	205	8	-277K2
Zacisk 3-piętrowy TLD.2	=SZAFA TGBT /277.4	206	8	-277K3
Zacisk 3-piętrowy TLD.2	=SZAFA TGBT /277.5	207	8	-277K4
Zacisk 3-piętrowy TLD.2	=SZAFA TGBT /278.1	208	10	-278A1
Zacisk 3-piętrowy TLD.2	=SZAFA TGBT /278.2	209	12	-278A1
Zacisk 3-piętrowy TLD.2	=SZAFA TGBT /278.3	210	10	-278A2
Zacisk 3-piętrowy TLD.2	=SZAFA TGBT /278.4	211	12	-278A2
Zacisk 3-piętrowy TLD.2	=SZAFA TGBT /278.5	212	10	-278A3
Zacisk 3-piętrowy TLD.2	=SZAFA TGBT /278.6	213	12	-278A3
Zacisk 3-piętrowy TLD.2	=SZAFA TGBT /279.2	214	8	-279K1
Zacisk 3-piętrowy TLD.2	=SZAFA TGBT /279.3	215	8	-279K2
Zacisk 3-piętrowy TLD.2	=SZAFA TGBT /279.4	216	8	-279K3
Zacisk 3-piętrowy TLD.2	=SZAFA TGBT /279.5	217	8	-279K4
Zacisk 3-piętrowy TLD.2	=SZAFA TGBT /280.2	218	8	-280K1
Zacisk 3-piętrowy TLD.2	=SZAFA TGBT /280.3	219	8	-280K2

Faza Projektu	Proj. wykonawczy R8	Data 01.2014	Wykonawca	Obiekt	Nazwa rysunku
Numer Projektu	2013/10/GAĆ	Branża AKPiA	VINCI Environnement Polska	Modernizacja Zakładu Gospodarowania Odpadami ZGO Sp. z o.o. Gać 90, 55-200 Oława	Lista zacisków
Opracował	inż. A. Krysiński		02-342 Warszawa Al. Jerozolimskie 162A		=SZAFA TGBT +
Sprawdził	mgr. inż. B. Stachowiak				Nr rys. 107 z 135 rys.

C:\WSCAD55\PROJEKTY\GAĆ - Municipal Waste Mgmt. P

Typ zacisku	Arkusz	Listwa		Cel zewnętrzny
		=SZAFA TGBT-X7.7		
Zacisk 3-piętrowy TLD.2	=SZAFA TGBT /280.4	220	8	-280K3
Zacisk 3-piętrowy TLD.2	=SZAFA TGBT /280.5	221	8	-280K4
Zacisk 3-piętrowy TLD.2	=SZAFA TGBT /287.3	222	10	-287A1
Zacisk 3-piętrowy TLD.2	=SZAFA TGBT /287.4	223	12	-287A1
Zacisk 3-piętrowy TLD.2	=SZAFA TGBT /293.2	224	8	-293K1
Zacisk 3-piętrowy TLD.2	=SZAFA TGBT /293.3	225	8	-293K2
Zacisk 3-piętrowy TLD.2	=SZAFA TGBT /293.4	226	8	-293K3
Zacisk 3-piętrowy TLD.2	=SZAFA TGBT /294.2	227	8	-294K1
		=SZAFA TGBT-X7.8		
Zacisk 3-piętrowy TLD.2	=SZAFA TGBT /61.1	1	8	-315K1
Zacisk 3-piętrowy TLD.2	=SZAFA TGBT /61.2	2	8	-315K2
Zacisk 3-piętrowy TLD.2	=SZAFA TGBT /61.3	3	13	-315F1
Zacisk 3-piętrowy TLD.2	=SZAFA TGBT /61.4	4	8	-316K1
Zacisk 3-piętrowy TLD.2	=SZAFA TGBT /61.5	5	8	-316K2
Zacisk 3-piętrowy TLD.2	=SZAFA TGBT /61.5	6	13	-316F1
Zacisk 3-piętrowy TLD.2	=SZAFA TGBT /62.1	7	8	-317K1
Zacisk 3-piętrowy TLD.2	=SZAFA TGBT /62.2	8	8	-317K2
Zacisk 3-piętrowy TLD.2	=SZAFA TGBT /62.3	9	13	-317F1
Zacisk 3-piętrowy TLD.2	=SZAFA TGBT /62.4	10	8	-318K1
Zacisk 3-piętrowy TLD.2	=SZAFA TGBT /62.5	11	8	-318K2
Zacisk 3-piętrowy TLD.2	=SZAFA TGBT /62.5	12	13	-318F1
Zacisk 3-piętrowy TLD.2	=SZAFA TGBT /63.1	13	8	-319K1
Zacisk 3-piętrowy TLD.2	=SZAFA TGBT /63.2	14	8	-319K2

Faza Projektu	Proj. wykonawczy R8	Data 01.2014	Wykonawca	Obiekt	Nazwa rysunku
Numer Projektu	2013/10/GAĆ	Branża AKPiA	VINCI Environnement Polska	Modernizacja Zakładu Gospodarowania Odpadami ZGO Sp. z o.o. Gać 90, 55-200 Oława	Lista zacisków
Opracował	inż. A. Krysiński		02-342 Warszawa Al. Jerozolimskie 162A		=SZAFA TGBT +
Sprawdził	mgr. inż. B. Stachowiak				Nr rys. 108 z 135 rys.

C:\WSCAD55\PROJEKTY\GAĆ - Municipal Waste Mgmt. P

=SZAFA TGBT-301W1 BIT500 12x1

=SZAFA TGBT-X7.8

Typ zacisku	Arkusz	Listwa			Cel zewnętrzny
Zacisk 3-piętrowy TLD.2	=SZAFA TGBT /63.3	15		13	-319F1
Zacisk 3-piętrowy TLD.2	=SZAFA TGBT /63.4	16		8	-300K1
Zacisk 3-piętrowy TLD.2	=SZAFA TGBT /63.5	17		8	-300K7
Zacisk 3-piętrowy TLD.2	=SZAFA TGBT /68.3	18		8	-300aK1
Zacisk 3-piętrowy TLD.2	=SZAFA TGBT /68.4	19		8	-300aK7
Zacisk 3-piętrowy TLD.2	=SZAFA TGBT /68.5	20		8	-300bK1
Zacisk 3-piętrowy TLD.2	=SZAFA TGBT /68.6	21		8	-300bK7
Zacisk 3-piętrowy TLD.2	=SZAFA TGBT /76.3	22		A1	-76K3
Zacisk 3-piętrowy TLD.2	=SZAFA TGBT /76.4	23		A1	-76K4
Zacisk 3-piętrowy TLD.2	=SZAFA TGBT /76.5	24		A1	-76K5
Zacisk 3-piętrowy TLD.2	=SZAFA TGBT /76.5	25		A1	-76K6
Zacisk 3-piętrowy TLD.2	=SZAFA TGBT /77.1	26		A1	-77K1
Zacisk 3-piętrowy TLD.2	=SZAFA TGBT /77.2	27		A1	-77K2
Zacisk 3-piętrowy TLD.2	=SZAFA TGBT /77.3	28		A1	-77K3
Zacisk 3-piętrowy TLD.2	=SZAFA TGBT /77.4	29		A1	-77K4
Zacisk 3-piętrowy TLD.2	=SZAFA TGBT /77.5	30		A1	-77K5
Zacisk 3-piętrowy TLD.2	=SZAFA TGBT /77.5	31		A1	-77K6
Zacisk 3-piętrowy TLD.2	=SZAFA TGBT /78.1	32		A1	-78K1
Zacisk 3-piętrowy TLD.2	=SZAFA TGBT /78.2	33		A1	-78K2
Zacisk 3-piętrowy TLD.2	=SZAFA TGBT /79.3	34		A1	-79K3
Zacisk 3-piętrowy TLD.2	=SZAFA TGBT /79.4	35		A1	-79K4
Zacisk 3-piętrowy TLD.2	=SZAFA TGBT /79.5	36		A1	-79K5
Zacisk 3-piętrowy TLD.2	=SZAFA TGBT /79.5	37		A1	-79K6
Zacisk 3-piętrowy TLD.2	=SZAFA TGBT /301.3	38	301.9	1 38	-X7.2
Zacisk 3-piętrowy TLD.2	=SZAFA TGBT /301.4	39	301.11	2 39	-X7.2

Faza Projektu	Proj. wykonawczy R8	Data 01.2014	Wykonawca	Obiekt	Nazwa rysunku
Numer Projektu	2013/10/GAĆ	Branża AKPiA	VINCI Environnement Polska	Modernizacja Zakładu Gospodarowania Odpadami ZGO Sp. z o.o. Gać 90, 55-200 Oława	Lista zacisków
Opracował	inż. A. Krysiński		02-342 Warszawa Al. Jerozolimskie 162A		=SZAFA TGBT +
Sprawdził	mgr. inż. B. Stachowiak				Nr rys. 109 z 135 rys.

C:\WSCAD55\PROJEKTY\GAĆ - Municipal Waste Mgmt. P

Typ zacisku	Arkusz	Listwa		=SZAFA TGBT-301W1 BIT500 12x1	=SZAFA TGBT-309W1 BIT500 12x1	=SZAFA TGBT-329W1 BIT500 12x1	Cel zewnętrzny	
		=SZAFA TGBT-X7.8						
Zacisk 3-piętrowy TLD.2	=SZAFA TGBT /301.5	40	301.13	3			40	-X7.2
Zacisk 3-piętrowy TLD.2	=SZAFA TGBT /303.4	41	303.9	4			41	-X7.2
Zacisk 3-piętrowy TLD.2	=SZAFA TGBT /304.5	42	304.11	5			42	-X7.2
Zacisk 3-piętrowy TLD.2	=SZAFA TGBT /304.6	43	304.13	6			43	-X7.2
Zacisk 3-piętrowy TLD.2	=SZAFA TGBT /305.4	44	305.9	7			44	-X7.2
Zacisk 3-piętrowy TLD.2	=SZAFA TGBT /306.5	45	306.11	8			45	-X7.2
Zacisk 3-piętrowy TLD.2	=SZAFA TGBT /306.6	46	306.13	9			46	-X7.2
Zacisk 3-piętrowy TLD.2	=SZAFA TGBT /307.4	47	307.9	10			47	-X7.2
Zacisk 3-piętrowy TLD.2	=SZAFA TGBT /308.5	48	308.11	11			48	-X7.2
Zacisk 3-piętrowy TLD.2	=SZAFA TGBT /308.6	49	308.13	12			49	-X7.2
Zacisk 3-piętrowy TLD.2	=SZAFA TGBT /309.3	50	309.9		1		50	-X7.2
Zacisk 3-piętrowy TLD.2	=SZAFA TGBT /309.4	51	309.11		3		51	-X7.2
Zacisk 3-piętrowy TLD.2	=SZAFA TGBT /309.5	52	309.13		2		52	-X7.2
Zacisk 3-piętrowy TLD.2	=SZAFA TGBT /312.5	53	312.6		4		53	-X7.2
Zacisk 3-piętrowy TLD.2	=SZAFA TGBT /314.5	54	314.6		5		54	-X7.2
Zacisk 3-piętrowy TLD.2	=SZAFA TGBT /320.3	55	320.9		6		55	-X7.2
Zacisk 3-piętrowy TLD.2	=SZAFA TGBT /320.4	56	320.11		7		56	-X7.2
Zacisk 3-piętrowy TLD.2	=SZAFA TGBT /320.5	57	320.13		8		57	-X7.2
Zacisk 3-piętrowy TLD.2	=SZAFA TGBT /327.5	58	327.7		9		58	-X7.2
Zacisk 3-piętrowy TLD.2	=SZAFA TGBT /327.5	59	327.9		10		59	-X7.2
Zacisk 3-piętrowy TLD.2	=SZAFA TGBT /328.5	60	328.11		11		60	-X7.2
Zacisk 3-piętrowy TLD.2	=SZAFA TGBT /328.6	61	328.13		12		61	-X7.2
Zacisk 3-piętrowy TLD.2	=SZAFA TGBT /329.5	62	329.2			1	62	-X7.2
Zacisk 3-piętrowy TLD.2	=SZAFA TGBT /330.3	63	330.9			2	63	-X7.2
Zacisk 3-piętrowy TLD.2	=SZAFA TGBT /330.4	64	330.11			3	64	-X7.2

Faza Projektu	Proj. wykonawczy R8	Data 01.2014	Wykonawca	Obiekt	Nazwa rysunku
Numer Projektu	2013/10/GAĆ	Branża AKPiA	VINCI Environnement Polska	Modernizacja Zakładu Gospodarowania Odpadami ZGO Sp. z o.o. Gać 90, 55-200 Oława	Lista zacisków
Opracował	inż. A. Krysiński		02-342 Warszawa Al. Jerozolimskie 162A		=SZAFA TGBT +
Sprawdził	mgr. inż. B. Stachowiak				Nr rys. 110 z 135 rys.

C:\WSCAD55\PROJEKTY\GAĆ - Municipal Waste Mgmt. P

Typ zacisku	Arkusz	Listwa		=SZAFA TGBT-329W1 BIT500 12x1	=SZAFA TGBT-337bW1 BIT500 12x1	=SZAFA TGBT-341W1 BIT500 12x1	Cel zewnętrzny	
		=SZAFA TGBT-X7.8						
Zacisk 3-piętrowy TLD.2	=SZAFA TGBT /330.5	65	330.13	4			65	-X7.2
Zacisk 3-piętrowy TLD.2	=SZAFA TGBT /337.6	66	337.7	5			66	-X7.2
Zacisk 3-piętrowy TLD.2	=SZAFA TGBT /337a.4	67	337.4	6			67	-X7.2
Zacisk 3-piętrowy TLD.2	=SZAFA TGBT /337a.5	68	337.6	7			68	-X7.2
Zacisk 3-piętrowy TLD.2	=SZAFA TGBT /337a.6	69	337.8	8			69	-X7.2
Zacisk 3-piętrowy TLD.2	=SZAFA TGBT /337b.4	70	337.4		1		70	-X7.2
Zacisk 3-piętrowy TLD.2	=SZAFA TGBT /337b.5	71	337.6		2		71	-X7.2
Zacisk 3-piętrowy TLD.2	=SZAFA TGBT /337b.6	72	337.8		3		72	-X7.2
Zacisk 3-piętrowy TLD.2	=SZAFA TGBT /337c.4	73	337.3		4		73	-X7.2
Zacisk 3-piętrowy TLD.2	=SZAFA TGBT /337c.5	74	337.5		5		74	-X7.2
Zacisk 3-piętrowy TLD.2	=SZAFA TGBT /337d.1	75					A1	-337dK1
Zacisk 3-piętrowy TLD.2	=SZAFA TGBT /337d.2	76					A1	-337dK2
Zacisk 3-piętrowy TLD.2	=SZAFA TGBT /338.5	77					1	-42A28
Zacisk 3-piętrowy TLD.2	=SZAFA TGBT /338.5	78					5	-42A28
Zacisk 3-piętrowy TLD.2	=SZAFA TGBT /339.3	79	339.9		10		79	-X7.2
Zacisk 3-piętrowy TLD.2	=SZAFA TGBT /339.4	80	339.11		11		80	-X7.2
Zacisk 3-piętrowy TLD.2	=SZAFA TGBT /339.5	81	339.13		12		81	-X7.2
Zacisk 3-piętrowy TLD.2	=SZAFA TGBT /341.6	82	341.7			1	82	-X7.2
Zacisk 3-piętrowy TLD.2	=SZAFA TGBT /341a.4	83	341.4			2	83	-X7.2
Zacisk 3-piętrowy TLD.2	=SZAFA TGBT /341a.5	84	341.6			3	84	-X7.2
Zacisk 3-piętrowy TLD.2	=SZAFA TGBT /341a.6	85	341.8			4	85	-X7.2
Zacisk 3-piętrowy TLD.2	=SZAFA TGBT /341b.4	86	341.4			5	86	-X7.2
Zacisk 3-piętrowy TLD.2	=SZAFA TGBT /341b.5	87	341.6			6	87	-X7.2
Zacisk 3-piętrowy TLD.2	=SZAFA TGBT /341b.6	88	341.8			7	88	-X7.2
Zacisk 3-piętrowy TLD.2	=SZAFA TGBT /341c.4	89	341.3			8	89	-X7.2

Faza Projektu	Proj. wykonawczy R8	Data 01.2014	Wykonawca	Obiekt	Nazwa rysunku
Numer Projektu	2013/10/GAĆ	Branża AKPiA	VINCI Environnement Polska	Modernizacja Zakładu Gospodarowania Odpadami ZGO Sp. z o.o.	Lista zacisków
Opracował	inż. A. Krysiński		02-342 Warszawa Al. Jerozolimskie 162A	Gać 90, 55-200 Oława	=SZAFA TGBT +
Sprawdził	mgr. inż. B. Stachowiak				Nr rys. 111 z 135 rys.

C:\WSCAD55\PROJEKTY\GAĆ - Municipal Waste Mgmt. P

Typ zacisku	Arkusz	Listwa			Cel zewnętrzny
			=SZAFA TGBT-341W1 BIT500 12x1		
			=SZAFA TGBT-329W1 BIT500 12x1		
			=SZAFA TGBT-343W1 BIT500 12x1		
			=SZAFA TGBT-1aW1 YKSY 7x1		
			=SZAFA TGBT-1aW2 YKSY 7x1		
		=SZAFA TGBT-X7.8			
Zacisk 3-piętrowy TLD.2	=SZAFA TGBT /341c.5	90	341.5	9	90 -X7.2
Zacisk 3-piętrowy TLD.2	=SZAFA TGBT /341d.1	91			A1 -341dK1
Zacisk 3-piętrowy TLD.2	=SZAFA TGBT /341d.2	92			A1 -341dK2
Zacisk 3-piętrowy TLD.2	=SZAFA TGBT /342.5	93	342.8	9	93 -X7.2
Zacisk 3-piętrowy TLD.2	=SZAFA TGBT /342.5	94	342.10	10	94 -X7.2
Zacisk 3-piętrowy TLD.2	=SZAFA TGBT /343.3	95	343.9	1	95 -X7.2
Zacisk 3-piętrowy TLD.2	=SZAFA TGBT /343.4	96	343.11	2	96 -X7.2
Zacisk 3-piętrowy TLD.2	=SZAFA TGBT /343.5	97	343.13	3	97 -X7.2
Zacisk 3-piętrowy TLD.2	=SZAFA TGBT /348.5	98	348.3	4	98 -X7.2
Zacisk 3-piętrowy TLD.2	=SZAFA TGBT /348.5	99	348.5	5	99 -X7.2
Zacisk 3-piętrowy TLD.2	=SZAFA TGBT /349.5	100	349.3	6	100 -X7.2
Zacisk 3-piętrowy TLD.2	=SZAFA TGBT /349.5	101	349.5	7	101 -X7.2
Zacisk 3-piętrowy TLD.2	=SZAFA TGBT /350.5	102	350.3	8	102 -X7.2
Zacisk 3-piętrowy TLD.2	=SZAFA TGBT /350.5	103	350.5	9	103 -X7.2
Zacisk 3-piętrowy TLD.2	=SZAFA TGBT /351.3	104			A1 -351Q1
Zacisk 3-piętrowy TLD.2	=SZAFA TGBT /352.3	105			A1 -352Q1
		=SZAFA TGBT-Xa			
Zacisk CBD.4	=SZAFA TGBT /1a.2	1	La	1	13 =SZAFA TGBT+Obiekt-1aS3
Zacisk CBD.4	=SZAFA TGBT /1a.4	2		4	21
Zacisk CBD.4	=SZAFA TGBT /1a.2	3	1.3	2	34 =SZAFA TGBT+Obiekt-1aS3
Zacisk CBD.4	=SZAFA TGBT /1a.3	4	1.4	3	X2
Zacisk CBD.4	=SZAFA TGBT /1a.3	5	N	4	X1
Zacisk CBD.4	=SZAFA TGBT /1a.4	6	N	2	C2 =Szafa TT+Obiekt-SGups

Faza Projektu	Proj. wykonawczy R8	Data 01.2014	Wykonawca	Obiekt	Nazwa rysunku
Numer Projektu	2013/10/GAĆ	Branża AKPiA	VINCI Environnement Polska	Modernizacja Zakładu Gospodarowania Odpadami ZGO Sp. z o.o. Gać 90, 55-200 Oława	Lista zacisków
Opracował	inż. A. Krysiński		02-342 Warszawa Al. Jerozolimskie 162A		=SZAFA TGBT +
Sprawdził	mgr. inż. B. Stachowiak				Nr rys. 112 z 135 rys.

C:\WSCAD55\PROJEKTY\GAĆ - Municipal Waste Mgmt. P

Typ zacisku	Arkusz	Listwa			=SZAFA TGBT-1aW1 YKSY 7x1	=SZAFA TGBT-1aW2 YKSY 7x1	=SZAFA TGBT-10W1 YKY 2x2,5	=SZAFA TGBT-290W2 BIT1000 10x1	=SZAFA TGBT-291W1 BIT1000 10x1		Cel zewnętrzny
		=SZAFA TGBT-Xa									
Zacisk CBD.4	=SZAFA TGBT /1a.3	7	1.7		5					24	=SZAFA TGBT+Obiekt-1aS3
Zacisk CBD.4	=SZAFA TGBT /1a.3	8			6					14	=SZAFA TGBT+Obiekt-1aS3
Zacisk CBD.4	=SZAFA TGBT /1a.4	9				3				C1	=Szafa TT+Obiekt-SGups
Zacisk CBD.4	=SZAFA TGBT /1a.4	10	1.8			1				22	
		=SZAFA TGBT-Xbk									
Zacisk CBD.2	=SZAFA TGBT /10.4	1	1T1:l				cz				=SZAFA TGBT+Obiekt-BK
Zacisk CBD.2	=SZAFA TGBT /10.4	2	1T1:k				br				=SZAFA TGBT+Obiekt-BK
Zacisk CBD.2	=SZAFA TGBT /10.6	3									
Zacisk CBD.2	=SZAFA TGBT /10.6	4									
		=SZAFA TGBT-Xext									
Zacisk 2-piętrowy DBC.2	=SZAFA TGBT /290.2	1	290.3		1					11	=SZAFA TGBT+Obiekt-F16 50
Zacisk 2-piętrowy DBC.2	=SZAFA TGBT /290.3	2	290.4		2					12	=SZAFA TGBT+Obiekt-F16 50
Zacisk 2-piętrowy DBC.2	=SZAFA TGBT /290.3	3	290.6		3					13	=SZAFA TGBT+Obiekt-F16 50
Zacisk 2-piętrowy DBC.2	=SZAFA TGBT /290.3	4	290.7		4					14	=SZAFA TGBT+Obiekt-F16 50
Zacisk 2-piętrowy DBC.2	=SZAFA TGBT /290.4	5	290.9		5					15	=SZAFA TGBT+Obiekt-F16 50
Zacisk 2-piętrowy DBC.2	=SZAFA TGBT /290.4	6	290.10		6					16	=SZAFA TGBT+Obiekt-F16 50
Zacisk 2-piętrowy DBC.2	=SZAFA TGBT /290.5	7	290.12		7					17	=SZAFA TGBT+Obiekt-F16 50
Zacisk 2-piętrowy DBC.2	=SZAFA TGBT /290.5	8	290.13		8					18	=SZAFA TGBT+Obiekt-F16 50
Zacisk 2-piętrowy DBC.2	=SZAFA TGBT /290.6	9	290.15		9					19	=SZAFA TGBT+Obiekt-F16 50
Zacisk 2-piętrowy DBC.2	=SZAFA TGBT /290.6	10	290.16		10					20	=SZAFA TGBT+Obiekt-F16 50
Zacisk 2-piętrowy DBC.2	=SZAFA TGBT /291.2	11	P3		1					21	=SZAFA TGBT+Obiekt-F16 50

Faza Projektu	Proj. wykonawczy R8	Data 01.2014	Wykonawca	Obiekt	Nazwa rysunku	=SZAFA TGBT +
Numer Projektu	2013/10/GAĆ	Branża AKPiA	VINCI Environnement Polska	Modernizacja Zakładu Gospodarowania Odpadami ZGO Sp. z o.o. Gać 90, 55-200 Oława	Lista zacisków	Nr rys. 113
Opracował	inż. A. Krysiński		02-342 Warszawa Al. Jerozolimskie 162A			z 135 rys.
Sprawdził	mgr. inż. B. Stachowiak					

C:\WSCAD55\PROJEKTY\GAĆ - Municipal Waste Mgmt. P

Typ zacisku	Arkusz	Listwa		Cel zewnętrzny
Zacisk 2-piętrowy DBC.2	=SZAFA TGBT /291.2	=SZAFA TGBT-Xext 12	P3	=SZAFA TGBT+Obiekt-F16 50
Zacisk 2-piętrowy DBC.2	=SZAFA TGBT /291.3	13	P3	=SZAFA TGBT+Obiekt-F16 50
Zacisk 2-piętrowy DBC.2	=SZAFA TGBT /370.2	14	P3	=SZAFA TGBT+Obiekt-S17 50
Zacisk 2-piętrowy DBC.2	=SZAFA TGBT /371a.2	15	P3	=SZAFA TGBT+Obiekt-E19 40
Zacisk 2-piętrowy DBC.2	=SZAFA TGBT /373.2	16	P3	=SZAFA TGBT+Obiekt-R12 60
Zacisk 2-piętrowy DBC.2	=SZAFA TGBT /374.2	17	P3	=SZAFA TGBT+Obiekt-R12 60
Zacisk 2-piętrowy DBC.2	=SZAFA TGBT /379.2	18	P3	=SZAFA TGBT+Obiekt-Hydrof
Zacisk 2-piętrowy DBC.2	=SZAFA TGBT /381.2	19	P3	=SZAFA TGBT+Obiekt-Pompow
Zacisk 2-piętrowy DBC.2	=SZAFA TGBT /382.2	20	P3	=SZAFA TGBT+Obiekt-NS/WS
Zacisk 2-piętrowy DBC.2	=SZAFA TGBT /382.2	21	P3	=SZAFA TGBT+Obiekt-NS/WS
Zacisk 2-piętrowy DBC.2	=SZAFA TGBT /392.2	22	P3	=SZAFA TGBT+Obiekt-AGREGA
Zacisk 2-piętrowy DBC.2	=SZAFA TGBT /393.2	23	P3	=SZAFA TGBT+Obiekt-AGREGA
Zacisk 2-piętrowy DBC.2	=SZAFA TGBT /394.2	24	P3	=SZAFA TGBT+Obiekt-AGREGA
Zacisk 2-piętrowy DBC.2	=SZAFA TGBT /291.2	25	291.1	=SZAFA TGBT+Obiekt-F16 50
Zacisk 2-piętrowy DBC.2	=SZAFA TGBT /291.2	26	291.2	=SZAFA TGBT+Obiekt-F16 50
Zacisk 2-piętrowy DBC.2	=SZAFA TGBT /291.3	27	291.3	=SZAFA TGBT+Obiekt-F16 50
Zacisk 2-piętrowy DBC.2	=SZAFA TGBT /370.2	28	370.1	=SZAFA TGBT+Obiekt-S17 50
Zacisk 2-piętrowy DBC.2	=SZAFA TGBT /370.3	29	370.3	=SZAFA TGBT+Obiekt-S17 50
Zacisk 2-piętrowy DBC.2	=SZAFA TGBT /370.3	30	370.4	=SZAFA TGBT+Obiekt-S17 50
Zacisk 2-piętrowy DBC.2	=SZAFA TGBT /371a.2	31	371a.1	=SZAFA TGBT+Obiekt-E19 40
Zacisk 2-piętrowy DBC.2	=SZAFA TGBT /371a.2	32	371a.3	=SZAFA TGBT+Obiekt-E19 40
Zacisk 2-piętrowy DBC.2	=SZAFA TGBT /371a.3	33	371a.5	=SZAFA TGBT+Obiekt-E19 40

	=SZAFA TGBT-291W1 BIT1000 10x1	=SZAFA TGBT-370W1 YKSY 7x1	=SZAFA TGBT-371aW1 IB-YKSLY 8x	=SZAFA TGBT-373W1 YKSY 10x1,5	=SZAFA TGBT-379W1 YKSY 10x1,5	=SZAFA TGBT-381W1 YKSY 10x1,5	=SZAFA TGBT-382W1 BIT500 10x1	=SZAFA TGBT-392W1 YKSY 14x1,5	=SZAFA TGBT-394W1 YKSY 14x1,5
12	3								
13	5								
14		1							
15			1						
16				1					
17				5					
18					1				
19						1			
20							2		
21							4		
22								1	
23								6	
24									1
25	2								
26	4								
27	6								
28		2							
29		3							
30		4							
31			2						
32			3						
33			4						

23	25	2	1	46	36	
						1
						C
						C
22	24	26	1			
2	2	2				

C:\WSCAD55\PROJEKTY\GAĆ - Municipal Waste Mgmt. P

Faza Projektu	Proj. wykonawczy R8	Data 01.2014	Wykonawca	Obiekt	Nazwa rysunku	=SZAFA TGBT +
Numer Projektu	2013/10/GAĆ	Branża AKPiA	VINCI Environnement Polska	Modernizacja Zakładu Gospodarowania Odpadami ZGO Sp. z o.o.	Lista zacisków	Nr rys. 114
Opracował	inż. A. Krysiński		02-342 Warszawa Al. Jerozolimskie 162A	Gać 90, 55-200 Oława		z 135 rys.
Sprawdził	mgr. inż. B. Stachowiak					

Typ zacisku	Arkusz	Listwa			Cel zewnętrzny
		=SZAFA TGBT-Xext		=SZAFA TGBT-371aW2 IB-YKSLYekw	
Zacisk 2-piętrowy DBC.2	=SZAFA TGBT /371a.5	34	371.1	1 → 1	=SZAFA TGBT+Obiekt-E19 40
Zacisk 2-piętrowy DBC.2	=SZAFA TGBT /371a.5	35	371.2	2 → 2	=SZAFA TGBT+Obiekt-E19 40
Zacisk 2-piętrowy DBC.2	=SZAFA TGBT /372.2	36	372.2	=SZAFA TGBT-372W1 YKSY 14x1,5 1 → 1	=SZAFA TGBT+Obiekt-E19 40
Zacisk 2-piętrowy DBC.2	=SZAFA TGBT /372.2	37	372.3	2 → 2	=SZAFA TGBT+Obiekt-E19 40
Zacisk 2-piętrowy DBC.2	=SZAFA TGBT /372.2	38	372.5	3 → 1	=SZAFA TGBT+Obiekt-E19 40
Zacisk 2-piętrowy DBC.2	=SZAFA TGBT /372.3	39	372.6	4 → 2	=SZAFA TGBT+Obiekt-E19 40
Zacisk 2-piętrowy DBC.2	=SZAFA TGBT /372.3	40	372.8	5 → 1	=SZAFA TGBT+Obiekt-E19 40
Zacisk 2-piętrowy DBC.2	=SZAFA TGBT /372.3	41	372.9	6 → 2	=SZAFA TGBT+Obiekt-E19 40
Zacisk 2-piętrowy DBC.2	=SZAFA TGBT /372.4	42	372.11	=SZAFA TGBT-373W1 YKSY 10x1,5 7 → 1	=SZAFA TGBT+Obiekt-E19 40
Zacisk 2-piętrowy DBC.2	=SZAFA TGBT /372.4	43	372.12	8 → 2	=SZAFA TGBT+Obiekt-E19 40
Zacisk 2-piętrowy DBC.2	=SZAFA TGBT /372.5	44	372.14	9 → 1	=SZAFA TGBT+Obiekt-E19 40
Zacisk 2-piętrowy DBC.2	=SZAFA TGBT /372.5	45	372.15	10 → 2	=SZAFA TGBT+Obiekt-E19 40
Zacisk 2-piętrowy DBC.2	=SZAFA TGBT /372.6	46	372.17	11 → 1	=SZAFA TGBT+Obiekt-E19 40
Zacisk 2-piętrowy DBC.2	=SZAFA TGBT /372.6	47	372.18	12 → 2	=SZAFA TGBT+Obiekt-E19 40
Zacisk 2-piętrowy DBC.2	=SZAFA TGBT /373.2	48	373.1	=SZAFA TGBT-374W1 YvKSLYekwf 3 2 → 47	=SZAFA TGBT+Obiekt-R12 60
Zacisk 2-piętrowy DBC.2	=SZAFA TGBT /373.2	49	373.2	3 → 48	=SZAFA TGBT+Obiekt-R12 60
Zacisk 2-piętrowy DBC.2	=SZAFA TGBT /373.3	50	373.3	4 → 49	=SZAFA TGBT+Obiekt-R12 60
Zacisk 2-piętrowy DBC.2	=SZAFA TGBT /374.2	51	374.1	6 → 35	=SZAFA TGBT+Obiekt-R12 60
Zacisk 2-piętrowy DBC.2	=SZAFA TGBT /374.3	52	374.2	7 → 31	=SZAFA TGBT+Obiekt-R12 60
Zacisk 2-piętrowy DBC.2	=SZAFA TGBT /374.3	53	374.3	8 → 32	=SZAFA TGBT+Obiekt-R12 60
Zacisk 2-piętrowy DBC.2	=SZAFA TGBT /374.3	54	374.4	9 → 17	=SZAFA TGBT+Obiekt-R12 60
Zacisk 2-piętrowy DBC.2	=SZAFA TGBT /374.3	55	374.5	10 → 44	=SZAFA TGBT+Obiekt-R12 60
Zacisk 2-piętrowy DBC.2	=SZAFA TGBT /374.4	56	374.7	=SZAFA TGBT-378W1 XzTKMXpw 2x2 1 → 53	=SZAFA TGBT+Obiekt-R12 60
Zacisk 2-piętrowy DBC.2	=SZAFA TGBT /374.4	57	374.9	2 → 54	=SZAFA TGBT+Obiekt-R12 60
Zacisk 2-piętrowy DBC.2	=SZAFA TGBT /378.3	58	378.2	1 → +	=SZAFA TGBT+Obiekt-378B1

Faza Projektu	Proj. wykonawczy R8	Data 01.2014	Wykonawca	Obiekt	Nazwa rysunku
Numer Projektu	2013/10/GAĆ	Branża AKPiA	VINCI Environnement Polska	Modernizacja Zakładu Gospodarowania Odpadami ZGO Sp. z o.o. Gać 90, 55-200 Oława	Lista zacisków
Opracował	inż. A. Krysiński		02-342 Warszawa Al. Jerozolimskie 162A		=SZAFA TGBT +
Sprawdził	mgr. inż. B. Stachowiak				Nr rys. 115 z 135 rys.

C:\WSCAD55\PROJEKTY\GAĆ - Municipal Waste Mgmt. P

Typ zacisku	Arkusz	Listwa		=SZAFA TGBT-378W1 XzTKMXpw 2x2	=SZAFA TGBT-379W1 YKSY 10x1,5	=SZAFA TGBT-380W1 YKSY 7x1,5	=SZAFA TGBT-380aW1 YKSY 7x1,5	=SZAFA TGBT-381W1 YKSY 10x1,5	=SZAFA TGBT-382W1 BiT500 10x1	=SZAFA TGBT-392W1 YKSY 14x1,5		Cel zewnętrzny
		=SZAFA TGBT-Xext										
Zacisk 2-piętrowy DBC.2	=SZAFA TGBT /378.3	59	378.4	2							-	=SZAFA TGBT+Obiekt-378B1
Zacisk 2-piętrowy DBC.2	=SZAFA TGBT /379.2	60	379.1		2							=SZAFA TGBT+Obiekt-Hydrof
Zacisk 2-piętrowy DBC.2	=SZAFA TGBT /379.2	61	379.2		3							=SZAFA TGBT+Obiekt-Hydrof
Zacisk 2-piętrowy DBC.2	=SZAFA TGBT /379.3	62	379.3		4							=SZAFA TGBT+Obiekt-Hydrof
Zacisk 2-piętrowy DBC.2	=SZAFA TGBT /380.2	63	380.1			1						=SZAFA TGBT+Obiekt-Sortow
Zacisk 2-piętrowy DBC.2	=SZAFA TGBT /380.2	64	380.2			2						=SZAFA TGBT+Obiekt-Sortow
Zacisk 2-piętrowy DBC.2	=SZAFA TGBT /380.3	65	380.4			3						=SZAFA TGBT+Obiekt-Sortow
Zacisk 2-piętrowy DBC.2	=SZAFA TGBT /380.3	66	380.3			4						
Zacisk 2-piętrowy DBC.2	=SZAFA TGBT /380a.2	67	380a.1				1					=SZAFA TGBT+Obiekt-Sortow
Zacisk 2-piętrowy DBC.2	=SZAFA TGBT /380a.2	68	380a.3				2					=SZAFA TGBT+Obiekt-Sortow
Zacisk 2-piętrowy DBC.2	=SZAFA TGBT /380a.3	69	380a.5				3					=SZAFA TGBT+Obiekt-Sortow
Zacisk 2-piętrowy DBC.2	=SZAFA TGBT /380a.4	70	380a.7				4					=SZAFA TGBT+Obiekt-Sortow
Zacisk 2-piętrowy DBC.2	=SZAFA TGBT /381.2	71	381.1					2			2	=SZAFA TGBT+Obiekt-Pompow
Zacisk 2-piętrowy DBC.2	=SZAFA TGBT /381.2	72	381.2					3			4	=SZAFA TGBT+Obiekt-Pompow
Zacisk 2-piętrowy DBC.2	=SZAFA TGBT /381.3	73	381.3					4			18	=SZAFA TGBT+Obiekt-Pompow
Zacisk 2-piętrowy DBC.2	=SZAFA TGBT /382.2	74	382.1						1		NO	=SZAFA TGBT+Obiekt-NS/WS
Zacisk 2-piętrowy DBC.2	=SZAFA TGBT /382.2	75	382.2						3		NO	=SZAFA TGBT+Obiekt-NS/WS
Zacisk 2-piętrowy DBC.2	=SZAFA TGBT /382.3	76	382.3						5			=SZAFA TGBT+Obiekt-NS/WS
Zacisk 2-piętrowy DBC.2	=SZAFA TGBT /382.3	77	382.4						6			=SZAFA TGBT+Obiekt-NS/WS
Zacisk 2-piętrowy DBC.2	=SZAFA TGBT /392.2	78	392.1							2		=SZAFA TGBT+Obiekt-AGREGA
Zacisk 2-piętrowy DBC.2	=SZAFA TGBT /392.2	79	392.3							3		=SZAFA TGBT+Obiekt-AGREGA
Zacisk 2-piętrowy DBC.2	=SZAFA TGBT /392.3	80	392.5							4		=SZAFA TGBT+Obiekt-AGREGA
Zacisk 2-piętrowy DBC.2	=SZAFA TGBT /392.4	81	392.7							5		=SZAFA TGBT+Obiekt-AGREGA
Zacisk 2-piętrowy DBC.2	=SZAFA TGBT /393.2	82	393.1							7		=SZAFA TGBT+Obiekt-AGREGA
Zacisk 2-piętrowy DBC.2	=SZAFA TGBT /393.2	83	393.3							8		=SZAFA TGBT+Obiekt-AGREGA

Faza Projektu	Proj. wykonawczy R8	Data 01.2014	Wykonawca	Obiekt	Nazwa rysunku	=SZAFA TGBT +
Numer Projektu	2013/10/GAĆ	Branża AKPiA	VINCI Environnement Polska	Modernizacja Zakładu Gospodarowania Odpadami ZGO Sp. z o.o. Gać 90, 55-200 Oława	Lista zacisków	Nr rys. 116
Opracował	inż. A. Krysiński		02-342 Warszawa Al. Jerozolimskie 162A			z 135 rys.
Sprawdził	mgr. inż. B. Stachowiak					

C:\WSCAD55\PROJEKTY\GAĆ - Municipal Waste Mgmt. P

Typ zacisku	Arkusz	Listwa		=SZAFA TGBT-392W1 YKSY 14x1,5	=SZAFA TGBT-394W1 YKSY 14x1,5	=SZAFA TGBT-90W1 YKXS 3x2,5	=SZAFA TGBT-90W2 YKXS 3x2,5	=SZAFA TGBT-90W3 YKXS 3x2,5	=SZAFA TGBT-90W4 YKXS 3x2,5	=SZAFA TGBT-90W5 YKXS 3x2,5	=SZAFA TGBT-95W1 YKXS 3x2,5	=SZAFA TGBT-95W2 YKXS 3x2,5	Cel zewnętrzny
		=SZAFA TGBT-Xext											
Zacisk 2-piętrowy DBC.2	=SZAFA TGBT /393.3	84	393.5	9									=SZAFA TGBT+Obiekt-AGREGA
Zacisk 2-piętrowy DBC.2	=SZAFA TGBT /393.4	85	393.7	10									=SZAFA TGBT+Obiekt-AGREGA
Zacisk 2-piętrowy DBC.2	=SZAFA TGBT /394.2	86	394.1		2								=SZAFA TGBT+Obiekt-AGREGA
Zacisk 2-piętrowy DBC.2	=SZAFA TGBT /394.2	87	394.3		3								=SZAFA TGBT+Obiekt-AGREGA
Zacisk 2-piętrowy DBC.2	=SZAFA TGBT /394.3	88	394.5		4								=SZAFA TGBT+Obiekt-AGREGA
Zacisk 2-piętrowy DBC.2	=SZAFA TGBT /394.4	89	394.7		5								=SZAFA TGBT+Obiekt-AGREGA
		=SZAFA TGBT-XG											
Zacisk CBD.2	=SZAFA TGBT /90.1	1	N	ni									=SZAFA TGBT+Obiekt-E93 10
Zacisk CBD.2	=SZAFA TGBT /90.2	2	N	ni									=SZAFA TGBT+Obiekt-E93 10
Zacisk CBD.2	=SZAFA TGBT /90.3	3	N	ni									=SZAFA TGBT+Obiekt-E93 11
Zacisk CBD.2	=SZAFA TGBT /90.4	4	N	ni									=SZAFA TGBT+Obiekt-E93 11
Zacisk CBD.2	=SZAFA TGBT /90.5	5	N	ni									=SZAFA TGBT+Obiekt-E93 12
Zacisk CBD.2	=SZAFA TGBT /95.3	6	N	ni									=SZAFA TGBT+Obiekt-E93 30
Zacisk CBD.2	=SZAFA TGBT /95.4	7	N	ni									=SZAFA TGBT+Obiekt-E93 30

Faza Projektu	Proj. wykonawczy R8	Data 01.2014	Wykonawca	Obiekt	Nazwa rysunku	=SZAFA TGBT +
Numer Projektu	2013/10/GAĆ	Branża AKPiA	VINCI Environnement Polska	Modernizacja Zakładu Gospodarowania Odpadami ZGO Sp. z o.o. Gać 90, 55-200 Oława	Lista zacisków	Nr rys. 117
Opracował	inż. A. Krysiński		02-342 Warszawa Al. Jerozolimskie 162A			z 135 rys.
Sprawdził	mgr. inż. B. Stachowiak					

C:\WSCAD55\PROJEKTY\GAĆ - Municipal Waste Mgmt. P

Typ zacisku	Arkusz	Listwa			Cel zewnętrzny
		=SZAFA TGBT-XG			
Zacisk CBD.2	=SZAFA TGBT /95.5	8	N	=SZAFA TGBT-95W3 YKXS 3x2,5 ni → N	=SZAFA TGBT+Obiekt-E93 31
Zacisk CBD.2	=SZAFA TGBT /90.1	9	90.1	=SZAFA TGBT-90W1 YKXS 3x2,5 br → L	=SZAFA TGBT+Obiekt-E93 10
Zacisk CBD.2	=SZAFA TGBT /90.2	10	90.2	=SZAFA TGBT-90W2 YKXS 3x2,5 br → L	=SZAFA TGBT+Obiekt-E93 10
Zacisk CBD.2	=SZAFA TGBT /90.3	11	90.3	=SZAFA TGBT-90W3 YKXS 3x2,5 br → L	=SZAFA TGBT+Obiekt-E93 11
Zacisk CBD.2	=SZAFA TGBT /90.4	12	90.4	=SZAFA TGBT-90W4 YKXS 3x2,5 br → L	=SZAFA TGBT+Obiekt-E93 11
Zacisk CBD.2	=SZAFA TGBT /90.5	13	90.5	=SZAFA TGBT-90W5 YKXS 3x2,5 br → L	=SZAFA TGBT+Obiekt-E93 12
Zacisk CBD.2	=SZAFA TGBT /91.5	14	91.6	=SZAFA TGBT-91W2 BIT1000 2x1 1 → 3	=SZAFA TGBT+Obiekt-91B1
Zacisk CBD.2	=SZAFA TGBT /91.5	15	91.5	=SZAFA TGBT-92W2 BIT 1000 2x1 2 → 1	=SZAFA TGBT+Obiekt-91B1
Zacisk CBD.2	=SZAFA TGBT /92.2	16	Ls2	=SZAFA TGBT-92W5 BIT 1000 2x1 1	=SZAFA TGBT+Obiekt-E93 20
Zacisk CBD.2	=SZAFA TGBT /92.5	17	Ls2	1	=SZAFA TGBT+Obiekt-E93 20
Zacisk CBD.2	=SZAFA TGBT /92.2	18	92.4	2	=SZAFA TGBT+Obiekt-E93 20
Zacisk CBD.2	=SZAFA TGBT /92.5	19	92.11	2	=SZAFA TGBT+Obiekt-E93 20

Faza Projektu	Proj. wykonawczy R8	Data 01.2014	Wykonawca	Obiekt	Nazwa rysunku	=SZAFA TGBT +
Numer Projektu	2013/10/GAĆ	Branża AKPiA	VINCI Environnement Polska	Modernizacja Zakładu Gospodarowania Odpadami ZGO Sp. z o.o. Gać 90, 55-200 Oława	Lista zacisków	Nr rys. 118
Opracował	inż. A. Krysiński		02-342 Warszawa Al. Jerozolimskie 162A			z 135 rys.
Sprawdził	mgr. inż. B. Stachowiak					

C:\WSCAD55\PROJEKTY\GAĆ - Municipal Waste Mgmt. P

Typ zacisku	Arkusz	Listwa	=SZAFA TGBT-93W2 BIT 1000 2x1	=SZAFA TGBT-93W5 BIT 1000 2x1	=SZAFA TGBT-94W2 BIT 1000 2x1	=SZAFA TGBT-94W5 BIT 1000 2x1	=SZAFA TGBT-95W1 YKXS 3x2,5	=SZAFA TGBT-95W2 YKXS 3x2,5	=SZAFA TGBT-95W3 YKXS 3x2,5	=SZAFA TGBT-91W1 BIT1000-CY 2x	=SZAFA TGBT-92W3 BIT 1000 2x1	Cel zewnętrzny
		=SZAFA TGBT-XG										
Zacisk CBD.2	=SZAFA TGBT /93.2	20 Ls2	1									=SZAFA TGBT+Obiekt-E93 21
Zacisk CBD.2	=SZAFA TGBT /93.5	21 Ls2		1								=SZAFA TGBT+Obiekt-E93 21
Zacisk CBD.2	=SZAFA TGBT /93.2	22 93.4	2									=SZAFA TGBT+Obiekt-E93 21
Zacisk CBD.2	=SZAFA TGBT /93.5	23 93.11		2								=SZAFA TGBT+Obiekt-E93 21
Zacisk CBD.2	=SZAFA TGBT /94.2	24 Ls2			1							=SZAFA TGBT+Obiekt-E93 22
Zacisk CBD.2	=SZAFA TGBT /94.5	25 Ls2				1						=SZAFA TGBT+Obiekt-E93 22
Zacisk CBD.2	=SZAFA TGBT /94.2	26 94.4			2							=SZAFA TGBT+Obiekt-E93 22
Zacisk CBD.2	=SZAFA TGBT /94.5	27 94.11				2						=SZAFA TGBT+Obiekt-E93 22
Zacisk CBD.2	=SZAFA TGBT /95.3	28 95.2					br				L	=SZAFA TGBT+Obiekt-E93 30
Zacisk CBD.2	=SZAFA TGBT /95.4	29 95.5						br			L	=SZAFA TGBT+Obiekt-E93 30
Zacisk CBD.2	=SZAFA TGBT /95.5	30 95.6							br		L	=SZAFA TGBT+Obiekt-E93 31
		=SZAFA TGBT-XGe										
Zacisk 2-piętrowy DBC.2	=SZAFA TGBT /91.2	1 91.2							1		B	=SZAFA TGBT+Obiekt-91B2
Zacisk 2-piętrowy DBC.2	=SZAFA TGBT /91.3	2 91.3							2		M	=SZAFA TGBT+Obiekt-91B2
Zacisk 2-piętrowy DBC.2	=SZAFA TGBT /92.3	3 92.6							1		G0	=SZAFA TGBT+Obiekt-E93 20
Zacisk 2-piętrowy DBC.2	=SZAFA TGBT /92.3	4 92.7							2		T	=SZAFA TGBT+Obiekt-E93 20

Faza Projektu	Proj. wykonawczy R8	Data 01.2014	Wykonawca	Obiekt	Nazwa rysunku	=SZAFA TGBT +
Numer Projektu	2013/10/GAĆ	Branża AKPiA	VINCI Environnement Polska	Modernizacja Zakładu Gospodarowania Odpadami ZGO Sp. z o.o. Gać 90, 55-200 Oława	Lista zacisków	Nr rys. 119
Opracował	inż. A. Krysiński		02-342 Warszawa Al. Jerozolimskie 162A			z 135 rys.
Sprawdził	mgr. inż. B. Stachowiak					

C:\WSCAD55\PROJEKTY\GAĆ - Municipal Waste Mgmt. P

Typ zacisku	Arkusz	Listwa			Cel zewnętrzny
			=SZAFA TGBT-92W6 BIT 1000 2x1		
			=SZAFA TGBT-93W3 BIT 1000 2x1		
			=SZAFA TGBT-93W6 BIT 1000 2x1		
			=SZAFA TGBT-94W3 BIT 1000 2x1		
			=SZAFA TGBT-94W6 BIT 1000 2x1		
			=SZAFA TGBT-92W1 BIT 1000 5x10		
			=SZAFA TGBT-92W4 BIT 1000 5x10		
			=SZAFA TGBT-93W1 BIT 1000 5x10		
			=SZAFA TGBT-93W4 BIT 1000 5x10		
Zacisk 2-piętrowy DBC.2	=SZAFA TGBT /92.5	=SZAFA TGBT-XGe 5	92.13	1 → G0	=SZAFA TGBT+Obiekt-E93 20
Zacisk 2-piętrowy DBC.2	=SZAFA TGBT /92.6	6	92.14	2 → T	=SZAFA TGBT+Obiekt-E93 20
Zacisk 2-piętrowy DBC.2	=SZAFA TGBT /93.3	7	93.6	1 → G0	=SZAFA TGBT+Obiekt-E93 21
Zacisk 2-piętrowy DBC.2	=SZAFA TGBT /93.3	8	93.7	2 → T	=SZAFA TGBT+Obiekt-E93 21
Zacisk 2-piętrowy DBC.2	=SZAFA TGBT /93.5	9	93.13	1 → G0	=SZAFA TGBT+Obiekt-E93 21
Zacisk 2-piętrowy DBC.2	=SZAFA TGBT /93.6	10	93.14	2 → T	=SZAFA TGBT+Obiekt-E93 21
Zacisk 2-piętrowy DBC.2	=SZAFA TGBT /94.3	11	94.6	1 → G0	=SZAFA TGBT+Obiekt-E93 22
Zacisk 2-piętrowy DBC.2	=SZAFA TGBT /94.3	12	94.7	2 → T	=SZAFA TGBT+Obiekt-E93 22
Zacisk 2-piętrowy DBC.2	=SZAFA TGBT /94.5	13	94.13	1 → G0	=SZAFA TGBT+Obiekt-E93 22
Zacisk 2-piętrowy DBC.2	=SZAFA TGBT /94.6	14	94.14	2 → T	=SZAFA TGBT+Obiekt-E93 22
Zacisk CBD.2	=SZAFA TGBT /92.1	=SZAFA TGBT-XGZ 1	N	4 → N	=SZAFA TGBT+Obiekt-E93 20
Zacisk CBD.2	=SZAFA TGBT /92.4	2	N	4 → N	=SZAFA TGBT+Obiekt-E93 20
Zacisk CBD.2	=SZAFA TGBT /93.1	3	N	4 → N	=SZAFA TGBT+Obiekt-E93 21
Zacisk CBD.2	=SZAFA TGBT /93.4	4	N	4 → N	=SZAFA TGBT+Obiekt-E93 21

Faza Projektu	Proj. wykonawczy R8	Data 01.2014	Wykonawca	Obiekt	Nazwa rysunku
Numer Projektu	2013/10/GAĆ	Branża AKPiA	VINCI Environnement Polska	Modernizacja Zakładu Gospodarowania Odpadami ZGO Sp. z o.o.	Lista zacisków
Opracował	inż. A. Krysiński		02-342 Warszawa Al. Jerozolimskie 162A	Gać 90, 55-200 Oława	=SZAFA TGBT +
Sprawdził	mgr. inż. B. Stachowiak				Nr rys. 120 z 135 rys.

C:\WSCAD55\PROJEKTY\GAĆ - Municipal Waste Mgmt. P

Typ zacisku	Arkusz	Listwa			Cel zewnętrzny
			=SZAFA TGBT-94W1 BIT 1000 5x10		
			=SZAFA TGBT-94W4 BIT 1000 5x10		
			=SZAFA TGBT-92W1 BIT 1000 5x10		
			=SZAFA TGBT-92W4 BIT 1000 5x10		
			=SZAFA TGBT-93W1 BIT 1000 5x10		
			=SZAFA TGBT-93W4 BIT 1000 5x10		
		=SZAFA TGBT-XGZ			
Zacisk CBD.2	=SZAFA TGBT /94.1	5 N	4	N	=SZAFA TGBT+Obiekt-E93 22
Zacisk CBD.2	=SZAFA TGBT /94.4	6 N	4	N	=SZAFA TGBT+Obiekt-E93 22
Zacisk CBD.2	=SZAFA TGBT /92.1	7 92.1	1	L1	=SZAFA TGBT+Obiekt-E93 20
Zacisk CBD.2	=SZAFA TGBT /92.1	8 92.2	2	L2	=SZAFA TGBT+Obiekt-E93 20
Zacisk CBD.2	=SZAFA TGBT /92.1	9 92.3	3	L3	=SZAFA TGBT+Obiekt-E93 20
Zacisk CBD.2	=SZAFA TGBT /92.4	10 92.8	1	L1	=SZAFA TGBT+Obiekt-E93 20
Zacisk CBD.2	=SZAFA TGBT /92.4	11 92.9	2	L2	=SZAFA TGBT+Obiekt-E93 20
Zacisk CBD.2	=SZAFA TGBT /92.4	12 92.10	3	L3	=SZAFA TGBT+Obiekt-E93 20
Zacisk CBD.2	=SZAFA TGBT /93.1	13 93.1	1	L1	=SZAFA TGBT+Obiekt-E93 21
Zacisk CBD.2	=SZAFA TGBT /93.1	14 93.2	2	L2	=SZAFA TGBT+Obiekt-E93 21
Zacisk CBD.2	=SZAFA TGBT /93.1	15 93.3	3	L3	=SZAFA TGBT+Obiekt-E93 21
Zacisk CBD.2	=SZAFA TGBT /93.4	16 93.8	1	L1	=SZAFA TGBT+Obiekt-E93 21
Zacisk CBD.2	=SZAFA TGBT /93.4	17 93.9	2	L2	=SZAFA TGBT+Obiekt-E93 21
Zacisk CBD.2	=SZAFA TGBT /93.4	18 93.10	3	L3	=SZAFA TGBT+Obiekt-E93 21
Zacisk CBD.2	=SZAFA TGBT /94.1	19 94.1	1	L1	=SZAFA TGBT+Obiekt-E93 22
Zacisk CBD.2	=SZAFA TGBT /94.1	20 94.2	2	L2	=SZAFA TGBT+Obiekt-E93 22
Zacisk CBD.2	=SZAFA TGBT /94.1	21 94.3	3	L3	=SZAFA TGBT+Obiekt-E93 22
Zacisk CBD.2	=SZAFA TGBT /94.4	22 94.8	1	L1	=SZAFA TGBT+Obiekt-E93 22
Zacisk CBD.2	=SZAFA TGBT /94.4	23 94.9	2	L2	=SZAFA TGBT+Obiekt-E93 22
Zacisk CBD.2	=SZAFA TGBT /94.4	24 94.10	3	L3	=SZAFA TGBT+Obiekt-E93 22
		=SZAFA TGBT-Xm			
Zacisk CBD.2	=SZAFA TGBT /2.5	1		-	-335aA1
Zacisk CBD.2	=SZAFA TGBT /2.5	2		-	=SZAFA SFK2-4A1

Faza Projektu	Proj. wykonawczy R8	Data 01.2014	Wykonawca	Obiekt	Nazwa rysunku
Numer Projektu	2013/10/GAĆ	Branża AKPiA	VINCI Environnement Polska	Modernizacja Zakładu Gospodarowania Odpadami ZGO Sp. z o.o.	Lista zacisków
Opracował	inż. A. Krysiński		02-342 Warszawa Al. Jerozolimskie 162A	Gać 90, 55-200 Oława	=SZAFA TGBT +
Sprawdził	mgr. inż. B. Stachowiak				Nr rys. 121
					z 135 rys.

C:\WSCAD55\PROJEKTY\GAĆ - Municipal Waste Mgmt. P

Typ zacisku	Arkusz	Listwa			Cel zewnętrzny
			=SZAFA TGBT-16W2 HTKSYekw 2x2x		
			=SZAFA TGBT-1bW4 BIT1000 3x2,5		
			=SZAFA TGBT-5W2 BIT1000 3x2,5		
			=SZAFA TGBT-290W1 BIT1000 3x2,		
			=SZAFA TGBT-1bW3 BIT1000 3x2,5		
		=SZAFA TGBT-Xm			
Zacisk CBD.2	=SZAFA TGBT /16.2	3	P3		=SZAFA TGBT+Obiekt-IGNIS
Zacisk CBD.2	=SZAFA TGBT /16.2	4	16.2		=SZAFA TGBT+Obiekt-IGNIS
		=SZAFA TGBT-Xr			
Zacisk CBD.4	=SZAFA TGBT /1b.5	1	Nu	2 → 2	-Xr2
Zacisk CBD.4	=SZAFA TGBT /1b.4	2			
Zacisk CBD.4	=SZAFA TGBT /1b.5	3			
Zacisk CBD.4	=SZAFA TGBT /5.6	5	Nu	2 → N	=SZAFA TGBT+Obiekt-Szafa
Zacisk CBD.4	=SZAFA TGBT /290.1	5	Nu	2 → N	=SZAFA TGBT+Obiekt-F16 50
Zacisk CBD.4	=SZAFA TGBT /1b.5	6	1b.3	1 → 1	-Xr2
Zacisk CBD.4	=SZAFA TGBT /1b.3	7	1b.1	1 → L1	=SZAFA TGBT+Obiekt-Dyspoz
Zacisk CBD.4	=SZAFA TGBT /1b.3	8	1b.2	2 → N	=SZAFA TGBT+Obiekt-Dyspoz
Zacisk CBD.4	=SZAFA TGBT /1b.4	9			
Zacisk CBD.4	=SZAFA TGBT /1b.4	10			
Zacisk CBD.4	=SZAFA TGBT /5.6	11	5.5	1 → L1	=SZAFA TGBT+Obiekt-Szafa
Zacisk CBD.4	=SZAFA TGBT /290.1	12	290.1	1 → L	=SZAFA TGBT+Obiekt-F16 50
		=SZAFA TGBT-Xr2			
Zacisk CBD.4	=SZAFA TGBT /1b.5	1		→ E1	-1bF4
Zacisk CBD.4	=SZAFA TGBT /1b.5	2		→ A2	-380aK1

Faza Projektu	Proj. wykonawczy R8	Data 01.2014	Wykonawca	Obiekt	Nazwa rysunku
Numer Projektu	2013/10/GAĆ	Branża AKPiA	VINCI Environnement Polska	Modernizacja Zakładu Gospodarowania Odpadami ZGO Sp. z o.o. Gać 90, 55-200 Oława	Lista zacisków
Opracował	inż. A. Krysiński		02-342 Warszawa Al. Jerozolimskie 162A		=SZAFA TGBT +
Sprawdził	mgr. inż. B. Stachowiak				Nr rys. 122 z 135 rys.

C:\WSCAD55\PROJEKTY\GAĆ - Municipal Waste Mgmt. P

Typ zacisku	Arkusz	Listwa			Cel zewnętrzny
			=SZAFA TGBT-335aW2 FTP6 4x2x0,		
Zacisk 3-piętrowy TLD.2	=SZAFA TGBT /335a.2	=SZAFA TGBT-Xrtu 1 335a.3	=SZAFA TGBT-14W1 HDGs 5x4	A	=SZAFA TGBT+Obiekt-335aB2
Zacisk 3-piętrowy TLD.2	=SZAFA TGBT /335a.2	2 335a.5	=SZAFA TGBT-14W2 HDGs 5x4	B	=SZAFA TGBT+Obiekt-335aB2
Zacisk 3-piętrowy TLD.2	=SZAFA TGBT /335a.3	3 335.3	=SZAFA TGBT-14W3 HDGs 5x4	GND	=SZAFA TGBT+Obiekt-335aB2
			=SZAFA TGBT-15W1 HDGs 3x2,5		
Zacisk CBD.4	=SZAFA TGBT /14.1	=SZAFA TGBT-Xssp 1 N	=SZAFA TGBT-15W2 HDGs 3x2,5 ni	L3	=SZAFA TGBT+Obiekt-BRAMA
Zacisk CBD.4	=SZAFA TGBT /14.2	2 N	=SZAFA TGBT-15W3 HDGs 3x2,5 ni	L3	=SZAFA TGBT+Obiekt-BRAMA
Zacisk CBD.4	=SZAFA TGBT /14.3	3 N	=SZAFA TGBT-15W4 HDGs 3x2,5 ni	L3	=SZAFA TGBT+Obiekt-BRAMA
Zacisk CBD.2	=SZAFA TGBT /15.1	4 N	=SZAFA TGBT-15W5 HDGs 3x2,5 ni	N	=SZAFA TGBT+Obiekt-IGNIS
Zacisk CBD.2	=SZAFA TGBT /15.2	5 N	ni	N	=SZAFA TGBT+Obiekt-ZB no
Zacisk CBD.2	=SZAFA TGBT /15.3	6 N	ni	N	=SZAFA TGBT+Obiekt-ZB no
Zacisk CBD.2	=SZAFA TGBT /15.4	7 N	ni	N	=SZAFA TGBT+Obiekt-Cod 1
Zacisk CBD.2	=SZAFA TGBT /15.5	8 N	ni	N	=SZAFA TGBT+Obiekt-Cod 2

Faza Projektu	Proj. wykonawczy R8	Data 01.2014	Wykonawca	Obiekt	Nazwa rysunku	=SZAFA TGBT +
Numer Projektu	2013/10/GAĆ	Branża AKPiA	VINCI Environnement Polska	Modernizacja Zakładu Gospodarowania Odpadami ZGO Sp. z o.o. Gać 90, 55-200 Oława	Lista zacisków	Nr rys. 123
Opracował	inż. A. Krysiński		02-342 Warszawa Al. Jerozolimskie 162A			z 135 rys.
Sprawdził	mgr. inż. B. Stachowiak					

C:\WSCAD55\PROJEKTY\GAĆ - Municipal Waste Mgmt. P

Typ zacisku	Arkusz	Listwa			Cel zewnętrzny
		=SZAFA TGBT-Xssp			
Zacisk CBD.2	=SZAFA TGBT /16.1	9	N	=SZAFA TGBT-16W1 HDGs 3x2,5 ni → N	=SZAFA TGBT+Obiekt-Cod 3
Zacisk CBD.2	=SZAFA TGBT /17.1	10	N	=SZAFA TGBT-17W1 YKY 5x2,5 ni → L3	=SZAFA TGBT+Obiekt-BRAMA
Zacisk CBD.2	=SZAFA TGBT /17.2	11	N	=SZAFA TGBT-17W2 YKY 5x2,5 ni → L3	=SZAFA TGBT+Obiekt-BRAMA
Zacisk CBD.2	=SZAFA TGBT /17.3	12	N	=SZAFA TGBT-17W3 YKY 5x2,5 ni → L3	=SZAFA TGBT+Obiekt-BRAMA
Zacisk CBD.2	=SZAFA TGBT /17.4	13	N	=SZAFA TGBT-17W4 YKY 5x2,5 ni → L3	=SZAFA TGBT+Obiekt-BRAMA
Zacisk CBD.2	=SZAFA TGBT /17.6	14	N	=SZAFA TGBT-17W5 YKSY 5x1,5 4 → L3	=SZAFA TGBT+Obiekt-FURTA
Zacisk CBD.4	=SZAFA TGBT /14.1	15	14.1	=SZAFA TGBT-14W1 HDGs 5x4 cz → L1	=SZAFA TGBT+Obiekt-BRAMA
Zacisk CBD.4	=SZAFA TGBT /14.1	16	14.2	=SZAFA TGBT-14W2 HDGs 5x4 sz → L2	=SZAFA TGBT+Obiekt-BRAMA
Zacisk CBD.4	=SZAFA TGBT /14.1	17	14.3	=SZAFA TGBT-14W3 HDGs 5x4 br → N	=SZAFA TGBT+Obiekt-BRAMA
Zacisk CBD.4	=SZAFA TGBT /14.2	18	14.4	cz → L1	=SZAFA TGBT+Obiekt-BRAMA
Zacisk CBD.4	=SZAFA TGBT /14.2	19	14.5	sz → L2	=SZAFA TGBT+Obiekt-BRAMA
Zacisk CBD.4	=SZAFA TGBT /14.2	20	14.6	br → N	=SZAFA TGBT+Obiekt-BRAMA
Zacisk CBD.4	=SZAFA TGBT /14.3	21	14.7	cz → L1	=SZAFA TGBT+Obiekt-BRAMA
Zacisk CBD.4	=SZAFA TGBT /14.3	22	14.8	sz → L2	=SZAFA TGBT+Obiekt-BRAMA
Zacisk CBD.4	=SZAFA TGBT /14.3	23	14.9	br → N	=SZAFA TGBT+Obiekt-BRAMA

Faza Projektu	Proj. wykonawczy R8	Data 01.2014	Wykonawca	Obiekt	Nazwa rysunku
Numer Projektu	2013/10/GAĆ	Branża AKPiA	VINCI Environnement Polska	Modernizacja Zakładu Gospodarowania Odpadami ZGO Sp. z o.o. Gać 90, 55-200 Oława	Lista zacisków
Opracował	inż. A. Krysiński		02-342 Warszawa Al. Jerozolimskie 162A		=SZAFA TGBT +
Sprawdził	mgr. inż. B. Stachowiak				Nr rys. 124
					z 135 rys.

C:\WSCAD55\PROJEKTY\GAĆ - Municipal Waste Mgmt. P

Typ zacisku	Arkusz	Listwa				Cel zewnętrzny
		=SZAFA TGBT-Xssp				
Zacisk CBD.2	=SZAFA TGBT /15.1	24	15.1	=SZAFA TGBT-15W1 HDGs 3x2,5	br → L	=SZAFA TGBT+Obiekt-IGNIS
Zacisk CBD.2	=SZAFA TGBT /15.2	25	15.2	=SZAFA TGBT-15W2 HDGs 3x2,5	br → L	=SZAFA TGBT+Obiekt-ZB no
Zacisk CBD.2	=SZAFA TGBT /15.3	26	15.3	=SZAFA TGBT-15W3 HDGs 3x2,5	br → L	=SZAFA TGBT+Obiekt-ZB no
Zacisk CBD.2	=SZAFA TGBT /15.4	27	15.4	=SZAFA TGBT-15W4 HDGs 3x2,5	br → L	=SZAFA TGBT+Obiekt-Cod 1
Zacisk CBD.2	=SZAFA TGBT /15.5	28	15.5	=SZAFA TGBT-15W5 HDGs 3x2,5	br → L	=SZAFA TGBT+Obiekt-Cod 2
Zacisk CBD.2	=SZAFA TGBT /16.1	29	16.1	=SZAFA TGBT-16W1 HDGs 3x2,5	br → L	=SZAFA TGBT+Obiekt-Cod 3
Zacisk CBD.2	=SZAFA TGBT /17.1	30	17.1	=SZAFA TGBT-17W1 YKY 5x2,5	cz → L1	=SZAFA TGBT+Obiekt-BRAMA
Zacisk CBD.2	=SZAFA TGBT /17.1	31	17.2	=SZAFA TGBT-17W2 YKY 5x2,5	sz → L2	=SZAFA TGBT+Obiekt-BRAMA
Zacisk CBD.2	=SZAFA TGBT /17.1	32	17.3	=SZAFA TGBT-17W3 YKY 5x2,5	br → N	=SZAFA TGBT+Obiekt-BRAMA
Zacisk CBD.2	=SZAFA TGBT /17.2	33	17.4		cz → L1	=SZAFA TGBT+Obiekt-BRAMA
Zacisk CBD.2	=SZAFA TGBT /17.2	34	17.5		sz → L2	=SZAFA TGBT+Obiekt-BRAMA
Zacisk CBD.2	=SZAFA TGBT /17.2	35	17.6		br → N	=SZAFA TGBT+Obiekt-BRAMA
Zacisk CBD.2	=SZAFA TGBT /17.3	36	17.7		cz → L1	=SZAFA TGBT+Obiekt-BRAMA
Zacisk CBD.2	=SZAFA TGBT /17.3	37	17.8		sz → L2	=SZAFA TGBT+Obiekt-BRAMA
Zacisk CBD.2	=SZAFA TGBT /17.3	38	17.9		br → N	=SZAFA TGBT+Obiekt-BRAMA

Faza Projektu	Proj. wykonawczy R8	Data 01.2014	Wykonawca	Obiekt	Nazwa rysunku	=SZAFA TGBT +
Numer Projektu	2013/10/GAĆ	Branża AKPiA	VINCI Environnement Polska	Modernizacja Zakładu Gospodarowania Odpadami ZGO Sp. z o.o. Gać 90, 55-200 Oława	Lista zacisków	Nr rys. 125
Opracował	inż. A. Krysiński		02-342 Warszawa Al. Jerozolimskie 162A			z 135 rys.
Sprawdził	mgr. inż. B. Stachowiak					

C:\WSCAD55\PROJEKTY\GAĆ - Municipal Waste Mgmt. P

Typ zacisku	Arkusz	Listwa			Cel zewnętrzny
			=SZAFA TGBT-17W4 YKY 5x2,5 / =SZAFA TGBT-17W5 YKSY 5x1.5 / =SZAFA TGBT-17aW1 BIT1000 3x2, / =SZAFA TGBT-17aW2 BIT1000 3x2, / =SZAFA TGBT-1aW3 YKXS 3x2.5 / =SZAFA TGBT-11W1 YKXS 5x50 / =SZAFA TGBT-11W2 YKXS 5x25		
		=SZAFA TGBT-Xssp			
Zacisk CBD.2	=SZAFA TGBT /17.4	39	17.10	cz → L1	=SZAFA TGBT+Obiekt-BRAMA
Zacisk CBD.2	=SZAFA TGBT /17.4	40	17.11	sz → L2	=SZAFA TGBT+Obiekt-BRAMA
Zacisk CBD.2	=SZAFA TGBT /17.4	41	17.12	br → N	=SZAFA TGBT+Obiekt-BRAMA
Zacisk CBD.2	=SZAFA TGBT /17.5	42	17.13	1 → L1	=SZAFA TGBT+Obiekt-FURTA
Zacisk CBD.2	=SZAFA TGBT /17.5	43	17.14	2 → L2	=SZAFA TGBT+Obiekt-FURTA
Zacisk CBD.2	=SZAFA TGBT /17.5	44	17.15	3 → N	=SZAFA TGBT+Obiekt-FURTA
Zacisk CBD.2	=SZAFA TGBT /17a.1	45	17a.1	1 → L	=SZAFA TGBT+Obiekt-Szafa
Zacisk CBD.2	=SZAFA TGBT /17a.2	46	17a.2	1 → L	=SZAFA TGBT+Obiekt-Zawór
Zacisk CBD.2	=SZAFA TGBT /17a.1	47	N	2 → N	=SZAFA TGBT+Obiekt-Szafa
Zacisk CBD.2	=SZAFA TGBT /17a.2	48	N	2 → N	=SZAFA TGBT+Obiekt-Zawór
		=SZAFA TGBT-Xssp1			
Zacisk CBD.4	=SZAFA TGBT /1a.5	1	1.9	cz → L1	=SZAFA TGBT+Obiekt-Szafa
Zacisk CBD.4	=SZAFA TGBT /1a.5	2	N	ni → N	=SZAFA TGBT+Obiekt-Szafa
		=SZAFA TGBT-XU			
Zacisk CBD.50	=SZAFA TGBT /11.1	1	11.1	cz → L1	=SZAFA TGBT+Obiekt-T11 50
Zacisk CBD.50	=SZAFA TGBT /11.2	2	11.2	sz → L2	=SZAFA TGBT+Obiekt-T11 50
Zacisk CBD.50	=SZAFA TGBT /11.2	3	11.3	br → L3	=SZAFA TGBT+Obiekt-T11 50
Zacisk CBD.50	=SZAFA TGBT /11.2	4	N	ni → N	=SZAFA TGBT+Obiekt-T11 50
Zacisk CBD.35	=SZAFA TGBT /11.3	5	11.4	cz → L1	=SZAFA TGBT+Obiekt-R12 60
Zacisk CBD.35	=SZAFA TGBT /11.3	6	11.5	sz → L2	=SZAFA TGBT+Obiekt-R12 60
Zacisk CBD.35	=SZAFA TGBT /11.3	7	11.6	br → L3	=SZAFA TGBT+Obiekt-R12 60

Faza Projektu	Proj. wykonawczy R8	Data 01.2014	Wykonawca	Obiekt	Nazwa rysunku
Numer Projektu	2013/10/GAĆ	Branża AKPiA	VINCI Environnement Polska	Modernizacja Zakładu Gospodarowania Odpadami ZGO Sp. z o.o. Gać 90, 55-200 Oława	Lista zacisków
Opracował	inż. A. Krysiński		02-342 Warszawa Al. Jerozolimskie 162A		=SZAFA TGBT +
Sprawdził	mgr. inż. B. Stachowiak				Nr rys. 126 z 135 rys.

C:\WSCAD55\PROJEKTY\GAĆ - Municipal Waste Mgmt. P

Typ zacisku	Arkusz	Listwa			Cel zewnętrzny
		=SZAFA TGBT-XU			
Zacisk CBD.35	=SZAFA TGBT /11.3	8	N	=SZAFA TGBT-11W2 YKXS 5x25 (ni)	=SZAFA TGBT+Obiekt-R12 60 N
Zacisk CBD.35	=SZAFA TGBT /11.4	9	11.7	=SZAFA TGBT-11W3 YKXS 5x35 (cz)	=SZAFA TGBT+Obiekt-S18 40 L1
Zacisk CBD.35	=SZAFA TGBT /11.4	10	11.8	=SZAFA TGBT-11W4 YKXS 5x25 (sz)	=SZAFA TGBT+Obiekt-S18 40 L2
Zacisk CBD.35	=SZAFA TGBT /11.4	11	11.9	=SZAFA TGBT-12W1 YKXS 5x70 (br)	=SZAFA TGBT+Obiekt-S18 40 L3
Zacisk CBD.35	=SZAFA TGBT /11.4	12	N	=SZAFA TGBT-12W2 YKXS 5x25 (ni)	=SZAFA TGBT+Obiekt-S18 40 N
Zacisk CBD.35	=SZAFA TGBT /11.5	13	11.10	=SZAFA TGBT-12W3 YKXS 5x50 (cz)	=SZAFA TGBT+Obiekt-ODPADY L1
Zacisk CBD.35	=SZAFA TGBT /11.5	14	11.11	=SZAFA TGBT-12W4 YKXS 5x35 (sz)	=SZAFA TGBT+Obiekt-ODPADY L2
Zacisk CBD.35	=SZAFA TGBT /11.5	15	11.12	(br)	=SZAFA TGBT+Obiekt-ODPADY L3
Zacisk CBD.35	=SZAFA TGBT /11.6	16	N	(ni)	=SZAFA TGBT+Obiekt-ODPADY N
Zacisk CBD.70	=SZAFA TGBT /12.1	17	12.1	(cz)	=SZAFA TGBT+Obiekt-BK L1
Zacisk CBD.70	=SZAFA TGBT /12.2	18	12.2	(sz)	=SZAFA TGBT+Obiekt-BK L2
Zacisk CBD.70	=SZAFA TGBT /12.2	19	12.3	(br)	=SZAFA TGBT+Obiekt-BK L3
Zacisk CBD.70	=SZAFA TGBT /12.2	20	N	(ni)	=SZAFA TGBT+Obiekt-BK N
Zacisk CBD.10	=SZAFA TGBT /12.3	21	12.4	(cz)	=SZAFA TGBT+Obiekt-E19 40 L1
Zacisk CBD.10	=SZAFA TGBT /12.3	22	12.5	(sz)	=SZAFA TGBT+Obiekt-E19 40 L2
Zacisk CBD.10	=SZAFA TGBT /12.3	23	12.6	(br)	=SZAFA TGBT+Obiekt-E19 40 L3
Zacisk CBD.10	=SZAFA TGBT /12.3	24	N	(ni)	=SZAFA TGBT+Obiekt-E19 40 N
Zacisk CBD.50	=SZAFA TGBT /12.4	25	12.7	(cz)	=SZAFA TGBT+Obiekt-BIOGAS L1
Zacisk CBD.50	=SZAFA TGBT /12.4	26	12.8	(sz)	=SZAFA TGBT+Obiekt-BIOGAS L2
Zacisk CBD.50	=SZAFA TGBT /12.4	27	12.9	(br)	=SZAFA TGBT+Obiekt-BIOGAS L3
Zacisk CBD.50	=SZAFA TGBT /12.4	28	N	(ni)	=SZAFA TGBT+Obiekt-BIOGAS N
Zacisk CBD.35	=SZAFA TGBT /12.5	29	12.10	(cz)	=SZAFA TGBT+Obiekt-V19 10 L1
Zacisk CBD.35	=SZAFA TGBT /12.5	30	12.11	(sz)	=SZAFA TGBT+Obiekt-V19 10 L2
Zacisk CBD.35	=SZAFA TGBT /12.5	31	12.12	(br)	=SZAFA TGBT+Obiekt-V19 10 L3
Zacisk CBD.35	=SZAFA TGBT /12.6	32	N	(ni)	=SZAFA TGBT+Obiekt-V19 10 N

Faza Projektu	Proj. wykonawczy R8	Data 01.2014	Wykonawca	Obiekt	Nazwa rysunku
Numer Projektu	2013/10/GAĆ	Branża AKPiA	VINCI Environnement Polska	Modernizacja Zakładu Gospodarowania Odpadami ZGO Sp. z o.o. Gać 90, 55-200 Oława	Lista zacisków
Opracował	inż. A. Krysiński		02-342 Warszawa Al. Jerozolimskie 162A		=SZAFA TGBT +
Sprawdził	mgr. inż. B. Stachowiak				Nr rys. 127 z 135 rys.

C:\WSCAD55\PROJEKTY\GAĆ - Municipal Waste Mgmt. P

Typ zacisku	Arkusz	Listwa			Cel zewnętrzny
			=SZAFA TGBT-13W1 YKXS 5x4		
			=SZAFA TGBT-13W2 YKXS 5x35		
			=SZAFA TGBT-13W3 YKXS 5x25		
			=SZAFA TGBT-13W4 YKXS 5x25		
			=SZAFA TGBT-16W3 YKYżo 5x6		
			=SZAFA TGBT-27W1 YKYżo 5x35		
		=SZAFA TGBT-XU			
Zacisk CBD.10	=SZAFA TGBT /13.1	33	13.1	cz → L1	=SZAFA TGBT+Obiekt-T12 00
Zacisk CBD.10	=SZAFA TGBT /13.2	34	13.2	sz → L2	=SZAFA TGBT+Obiekt-T12 00
Zacisk CBD.10	=SZAFA TGBT /13.2	35	13.3	br → L3	=SZAFA TGBT+Obiekt-T12 00
Zacisk CBD.10	=SZAFA TGBT /13.2	36	N	ni → N	=SZAFA TGBT+Obiekt-T12 00
Zacisk CBD.50	=SZAFA TGBT /13.3	37	13.4	cz → L1	=SZAFA TGBT+Obiekt-S17 50
Zacisk CBD.50	=SZAFA TGBT /13.3	38	13.5	sz → L2	=SZAFA TGBT+Obiekt-S17 50
Zacisk CBD.50	=SZAFA TGBT /13.3	39	13.6	br → L3	=SZAFA TGBT+Obiekt-S17 50
Zacisk CBD.50	=SZAFA TGBT /13.3	40	N	ni → N	=SZAFA TGBT+Obiekt-S17 50
Zacisk CBD.35	=SZAFA TGBT /13.4	41	13.7	cz → L1	=SZAFA TGBT+Obiekt-Szafa
Zacisk CBD.35	=SZAFA TGBT /13.4	42	13.8	sz → L2	=SZAFA TGBT+Obiekt-Szafa
Zacisk CBD.35	=SZAFA TGBT /13.4	43	13.9	br → L3	=SZAFA TGBT+Obiekt-Szafa
Zacisk CBD.35	=SZAFA TGBT /13.4	44	N	ni → N	=SZAFA TGBT+Obiekt-Szafa
Zacisk CBD.35	=SZAFA TGBT /13.5	45	13.10	cz → L1	=SZAFA TGBT+Obiekt-TGBT P
Zacisk CBD.35	=SZAFA TGBT /13.5	46	13.11	sz → L2	=SZAFA TGBT+Obiekt-TGBT P
Zacisk CBD.35	=SZAFA TGBT /13.5	47	13.12	br → L3	=SZAFA TGBT+Obiekt-TGBT P
Zacisk CBD.35	=SZAFA TGBT /13.6	48	N	ni → N	=SZAFA TGBT+Obiekt-TGBT P
		=SZAFA TGBT-XU1			
Zacisk CBD.6	=SZAFA TGBT /16.4	1	L1a	cz → 1	-XU8
Zacisk CBD.6	=SZAFA TGBT /16.4	2	L1b	sz → 2	-XU8
Zacisk CBD.6	=SZAFA TGBT /16.5	3	L1c	br → 3	-XU8
Zacisk CBD.6	=SZAFA TGBT /16.5	4	N	ni → 4	-XU8
Zacisk CBD.35	=SZAFA TGBT /27.1	5	L12	cz → 1	-XU7
Zacisk CBD.35	=SZAFA TGBT /27.1	6	L22	sz → 2	-XU7

Faza Projektu	Proj. wykonawczy R8	Data 01.2014	Wykonawca	Obiekt	Nazwa rysunku
Numer Projektu	2013/10/GAĆ	Branża AKPiA	VINCI Environnement Polska	Modernizacja Zakładu Gospodarowania Odpadami ZGO Sp. z o.o. Gać 90, 55-200 Oława	Lista zacisków
Opracował	inż. A. Krysiński		02-342 Warszawa Al. Jerozolimskie 162A		=SZAFA TGBT +
Sprawdził	mgr. inż. B. Stachowiak				Nr rys. 128 z 135 rys.

C:\WSCAD55\PROJEKTY\GAĆ - Municipal Waste Mgmt. P

Typ zacisku	Arkusz	Listwa			Cel zewnętrzny
		=SZAFA TGBT-XU1		=SZAFA TGBT-27W1 YKYżo 5x35	
Zacisk CBD.35	=SZAFA TGBT /27.1	7	L32	br → 3	-XU7
Zacisk CBD.35	=SZAFA TGBT /27.1	8	N	ni → 4	-XU7
Zacisk CBD.70	=SZAFA TGBT /33.1	9	L13	=SZAFA TGBT-33W1 YKYżo 5x70: cz → 5	-XU8
Zacisk CBD.70	=SZAFA TGBT /33.1	10	L23	sz → 6	-XU8
Zacisk CBD.70	=SZAFA TGBT /33.1	11	L33	=SZAFA TGBT-37W1 YKYżo 5x25: br → 7	-XU8
Zacisk CBD.70	=SZAFA TGBT /33.2	12	N	ni → 8	-XU8
Zacisk CBD.35	=SZAFA TGBT /37.1	13	L12.1	=SZAFA TGBT-38W1 YKYżo 5x25: cz → 5	-XU7
Zacisk CBD.35	=SZAFA TGBT /37.2	14	L22.1	sz → 6	-XU7
Zacisk CBD.35	=SZAFA TGBT /37.2	15	L32.1	=SZAFA TGBT-39W1 YKYżo 5x10: br → 7	-XU7
Zacisk CBD.35	=SZAFA TGBT /37.2	16	N	ni → 8	-XU7
Zacisk CBD.35	=SZAFA TGBT /38.1	17	L12.2	=SZAFA TGBT-200fW1 YKYżo 5x10: cz → 9	-XU7
Zacisk CBD.35	=SZAFA TGBT /38.2	18	L22.2	sz → 10	-XU7
Zacisk CBD.35	=SZAFA TGBT /38.2	19	L32.2	=SZAFA TGBT-200iW1 YKYżo 5x10: br → 11	-XU7
Zacisk CBD.35	=SZAFA TGBT /38.2	20	N	ni → 12	-XU7
Zacisk CBD.10	=SZAFA TGBT /39.1	21	L12.3	cz → 13	-XU7
Zacisk CBD.10	=SZAFA TGBT /39.1	22	L22.3	sz → 14	-XU7
Zacisk CBD.10	=SZAFA TGBT /39.1	23	L32.3	br → 15	-XU7
Zacisk CBD.10	=SZAFA TGBT /39.1	24	N	ni → 16	-XU7
Zacisk CBD.10	=SZAFA TGBT /200f.1	25	L12.4	cz → 17	-XU7
Zacisk CBD.10	=SZAFA TGBT /200f.2	26	L22.4	sz → 18	-XU7
Zacisk CBD.10	=SZAFA TGBT /200f.2	27	L32.4	br → 19	-XU7
Zacisk CBD.10	=SZAFA TGBT /200f.2	28	N	ni → 20	-XU7
Zacisk CBD.10	=SZAFA TGBT /200i.1	29	L12.5	cz → 21	-XU7
Zacisk CBD.10	=SZAFA TGBT /200i.2	30	L22.5	sz → 22	-XU7
Zacisk CBD.10	=SZAFA TGBT /200i.2	31	L32.5	br → 23	-XU7

Faza Projektu	Proj. wykonawczy R8	Data 01.2014	Wykonawca	Obiekt	Nazwa rysunku
Numer Projektu	2013/10/GAĆ	Branża AKPiA	VINCI Environnement Polska	Modernizacja Zakładu Gospodarowania Odpadami ZGO Sp. z o.o. Gać 90, 55-200 Oława	Lista zacisków
Opracował	inż. A. Krysiński		02-342 Warszawa Al. Jerozolimskie 162A		=SZAFA TGBT +
Sprawdził	mgr. inż. B. Stachowiak				Nr rys. 129 z 135 rys.

C:\WSCAD55\PROJEKTY\GAĆ - Municipal Waste Mgmt. P

Typ zacisku	Arkusz	Listwa			Cel zewnętrzny	
				=SZAFA TGBT-200iW1 YKYżo 5x10 / =SZAFA TGBT-18W2 BIT1000 8x1 / =SZAFA TGBT-27W2 BIT1000 8x1		
Zacisk CBD.10	=SZAFA TGBT /200i.2	=SZAFA TGBT-XU1	32 N	ni	24	-XU7
Zacisk CBD.4	=SZAFA TGBT /18.5	=SZAFA TGBT-XU4	1		A1	-18K2
Zacisk CBD.4	=SZAFA TGBT /18.1		2		2	-200fF2
Zacisk CBD.4	=SZAFA TGBT /18.2		3		2	-200iF2
Zacisk CBD.4	=SZAFA TGBT /18.2		4		E1	-34F1
Zacisk CBD.4	=SZAFA TGBT /18.2		5		47	-Xssp
Zacisk CBD.4	=SZAFA TGBT /21.5		6 21.11	2	10	-XU11
Zacisk CBD.4	=SZAFA TGBT /21.5		7 21.12	3	11	-XU11
Zacisk CBD.4	=SZAFA TGBT /21.5		8 21.8	4	12	-XU11
Zacisk CBD.4	=SZAFA TGBT /21.6		9		A1	-21K2
Zacisk CBD.35	=SZAFA TGBT /21.1		10		E1	-143F1
Zacisk CBD.35	=SZAFA TGBT /21.2		11		E3	-143F1
Zacisk CBD.35	=SZAFA TGBT /21.2		12		E5	-143F1
Zacisk CBD.35	=SZAFA TGBT /21.2		13		6	-XU11
Zacisk CBD.4	=SZAFA TGBT /27.5		14 27.11	1	17	-XU11
Zacisk CBD.4	=SZAFA TGBT /27.5		15 27.12	2	18	-XU11
Zacisk CBD.4	=SZAFA TGBT /27.5		16 27.8	3	19	-XU11
Zacisk CBD.4	=SZAFA TGBT /27.6		17		A1	-27K2
Zacisk CBD.4	=SZAFA TGBT /33.5		18 21.11	8	21	-XU11
Zacisk CBD.4	=SZAFA TGBT /33.5		19 21.12	5	22	-XU11
Zacisk CBD.4	=SZAFA TGBT /33.5		20 33.8	6	23	-XU11
Zacisk CBD.4	=SZAFA TGBT /33.6		21		A1	-33K2

Faza Projektu	Proj. wykonawczy R8	Data 01.2014	Wykonawca	Obiekt	Nazwa rysunku
Numer Projektu	2013/10/GAĆ	Branża AKPiA	VINCI Environnement Polska	Modernizacja Zakładu Gospodarowania Odpadami ZGO Sp. z o.o. Gać 90, 55-200 Oława	Lista zacisków
Opracował	inż. A. Krysiński		02-342 Warszawa Al. Jerozolimskie 162A		=SZAFA TGBT +
Sprawdził	mgr. inż. B. Stachowiak				Nr rys. 130 z 135 rys.

C:\WSCAD55\PROJEKTY\GAĆ - Municipal Waste Mgmt. P

Typ zacisku	Arkusz	Listwa			Cel zewnętrzny	
				=SZAFA TGBT-37W2 BIT1000 8x1 / =SZAFA TGBT-100aW2 BIT1000 8x1		
		=SZAFA TGBT-XU4				
Zacisk CBD.4	=SZAFA TGBT /37.5	22	37.11	1	24	-XU11
Zacisk CBD.4	=SZAFA TGBT /37.6	23	37.12	2	25	-XU11
Zacisk CBD.4	=SZAFA TGBT /38.5	24	38.11	4	26	-XU11
Zacisk CBD.4	=SZAFA TGBT /38.6	25	38.12	3	27	-XU11
Zacisk CBD.4	=SZAFA TGBT /39.4	26	39.11	8	29	-XU11
Zacisk CBD.4	=SZAFA TGBT /39.4	27	39.12	5	30	-XU11
Zacisk CBD.4	=SZAFA TGBT /39.5	28	39.8	6	31	-XU11
Zacisk CBD.4	=SZAFA TGBT /39.5	29			A1	-39K2
Zacisk CBD.4	=SZAFA TGBT /100a.5	30	100a.10	1	32	-XU11
Zacisk CBD.4	=SZAFA TGBT /100a.5	31	100a.11	2	33	-XU11
Zacisk CBD.4	=SZAFA TGBT /200f.5	32	200f.11	3	37	-XU11
Zacisk CBD.4	=SZAFA TGBT /200f.6	33	200f.12	4	38	-XU11
Zacisk CBD.4	=SZAFA TGBT /200i.5	34	200i.11	5	39	-XU11
Zacisk CBD.4	=SZAFA TGBT /200i.6	35	200i.12	6	40	-XU11
		=SZAFA TGBT-XU4n				
Zacisk CBD.4	=SZAFA TGBT /18.4	1			6	-78K6
Zacisk CBD.4	=SZAFA TGBT /18.4	2			10	-78K6
		=SZAFA TGBT-XU7				
Zacisk CBD.35	=SZAFA TGBT /27.1	1			2	-295F1
Zacisk CBD.35	=SZAFA TGBT /27.1	2			2	-276F1
Zacisk CBD.35	=SZAFA TGBT /27.1	3			E5	-213F1

Faza Projektu	Proj. wykonawczy R8	Data 01.2014	Wykonawca	Obiekt	Nazwa rysunku
Numer Projektu	2013/10/GAĆ	Branża AKPiA	VINCI Environnement Polska	Modernizacja Zakładu Gospodarowania Odpadami ZGO Sp. z o.o. Gać 90, 55-200 Oława	Lista zacisków
Opracował	inż. A. Krysiński		02-342 Warszawa Al. Jerozolimskie 162A		=SZAFA TGBT +
Sprawdził	mgr. inż. B. Stachowiak				Nr rys. 131 z 135 rys.

C:\WSCAD55\PROJEKTY\GAĆ - Municipal Waste Mgmt. P

Typ zacisku	Arkusz	Listwa		Cel zewnętrzny
		=SZAFA TGBT-XU7		
Zacisk CBD.35	=SZAFA TGBT /27.1	4	A2	-21Q1
Zacisk CBD.35	=SZAFA TGBT /37.1	5	1	-234F1
Zacisk CBD.35	=SZAFA TGBT /37.2	6	3	-234F1
Zacisk CBD.35	=SZAFA TGBT /37.2	7	5	-234F1
Zacisk CBD.35	=SZAFA TGBT /37.2	8	A2	-33Q1
Zacisk CBD.35	=SZAFA TGBT /38.1	9	1	-243F1
Zacisk CBD.35	=SZAFA TGBT /38.2	10	3	-243F1
Zacisk CBD.35	=SZAFA TGBT /38.2	11	5	-243F1
Zacisk CBD.35	=SZAFA TGBT /38.2	12	A2	-37Q1
Zacisk CBD.10	=SZAFA TGBT /39.1	13	E1	-313F1
Zacisk CBD.10	=SZAFA TGBT /39.1	14	E3	-313F1
Zacisk CBD.10	=SZAFA TGBT /39.1	15	E5	-313F1
Zacisk CBD.10	=SZAFA TGBT /39.1	16	A2	-38Q1
Zacisk CBD.10	=SZAFA TGBT /200f.1	17	2	-248F1
Zacisk CBD.10	=SZAFA TGBT /200f.2	18	2	-249F1
Zacisk CBD.10	=SZAFA TGBT /200f.2	19	E5	-245F1
Zacisk CBD.10	=SZAFA TGBT /200f.2	20	A2	-200eK1
Zacisk CBD.10	=SZAFA TGBT /200i.1	21	2	-254F1
Zacisk CBD.10	=SZAFA TGBT /200i.2	22	E3	-250F1
Zacisk CBD.10	=SZAFA TGBT /200i.2	23	2	-253F1
Zacisk CBD.10	=SZAFA TGBT /200i.2	24	A2	-200fQ1
Zacisk CBD.4	=SZAFA TGBT /18.6	101	A1	-18K4

Faza Projektu	Proj. wykonawczy R8	Data 01.2014	Wykonawca	Obiekt	Nazwa rysunku
Numer Projektu	2013/10/GAĆ	Branża AKPiA	VINCI Environnement Polska	Modernizacja Zakładu Gospodarowania Odpadami ZGO Sp. z o.o.	Lista zacisków
Opracował	inż. A. Krysiński		02-342 Warszawa Al. Jerozolimskie 162A	Gać 90, 55-200 Oława	=SZAFA TGBT +
Sprawdził	mgr. inż. B. Stachowiak				Nr rys. 132 z 135 rys.

C:\WSCAD55\PROJEKTY\GAĆ - Municipal Waste Mgmt. P

Typ zacisku	Arkusz	Listwa			Cel zewnętrzny
			=SZAFA TGBT-18W2 BIT1000 8x1		
			=SZAFA TGBT-18W3 BIT1000 3x1,5		
			=SZAFA TGBT-18W1 YKY 5x4		
			=SZAFA TGBT-21W1 YKY 5x35		
			=SZAFA TGBT-100aW1 YKYżo 5x10		
		=SZAFA TGBT-XU8			
Zacisk CBD.6	=SZAFA TGBT /16.4	1		E1	-326F1
Zacisk CBD.6	=SZAFA TGBT /16.4	2		E3	-322F1
Zacisk CBD.6	=SZAFA TGBT /16.5	3		5	-325F1
Zacisk CBD.6	=SZAFA TGBT /16.5	4		7	-Xssp
Zacisk CBD.70	=SZAFA TGBT /33.1	5		1	-343F1
Zacisk CBD.70	=SZAFA TGBT /33.1	6		3	-343F1
Zacisk CBD.70	=SZAFA TGBT /33.1	7		5	-343F1
Zacisk CBD.70	=SZAFA TGBT /33.2	8		A2	-27Q1
		=SZAFA TGBT-XU11			
Zacisk CBD.4	=SZAFA TGBT /18.5	1	18.13	1	-XU4
Zacisk CBD.4	=SZAFA TGBT /18.6	2	18.13	101	-XU7
Zacisk CBD.4	=SZAFA TGBT /18.1	3	L1.P4	2	-XU4
Zacisk CBD.4	=SZAFA TGBT /18.2	4	L2.P4	3	-XU4
Zacisk CBD.4	=SZAFA TGBT /18.2	5	L3.P4	4	-XU4
Zacisk CBD.4	=SZAFA TGBT /18.2	6	N	5	-XU4
Zacisk CBD.35	=SZAFA TGBT /21.2	7	N	13	-XU4
Zacisk CBD.10	=SZAFA TGBT /100a.2	8	N	24	=SZAFA TGBT+Obiekt-XU4
Zacisk CBD.4	=SZAFA TGBT /21.6	9	21.17	9	-XU4
Zacisk CBD.4	=SZAFA TGBT /21.5	10		A1	-21Q1
Zacisk CBD.4	=SZAFA TGBT /21.5	11		A1	-21Q2
Zacisk CBD.4	=SZAFA TGBT /21.5	12		13	-21Q1
Zacisk CBD.35	=SZAFA TGBT /21.1	13		10	-XU4
Zacisk CBD.35	=SZAFA TGBT /21.2	14		11	-XU4

Faza Projektu	Proj. wykonawczy R8	Data 01.2014	Wykonawca	Obiekt	Nazwa rysunku
Numer Projektu	2013/10/GAĆ	Branża AKPiA	VINCI Environnement Polska	Modernizacja Zakładu Gospodarowania Odpadami ZGO Sp. z o.o. Gać 90, 55-200 Oława	Lista zacisków
Opracował	inż. A. Krysiński		02-342 Warszawa Al. Jerozolimskie 162A		=SZAFA TGBT +
Sprawdził	mgr. inż. B. Stachowiak				Nr rys. 133 z 135 rys.

C:\WSCAD55\PROJEKTY\GAĆ - Municipal Waste Mgmt. P

Typ zacisku	Arkusz	Listwa			Cel zewnętrzny
		=SZAFA TGBT-XU11		=SZAFA TGBT-21W1 YKY 5x35	
Zacisk CBD.35	=SZAFA TGBT /21.2	15		br	12 -XU4
Zacisk CBD.4	=SZAFA TGBT /27.6	16	27.17	4	17 -XU4
Zacisk CBD.4	=SZAFA TGBT /27.5	17		=SZAFA TGBT-27W2 BIT1000 8x1	A1 -27Q1
Zacisk CBD.4	=SZAFA TGBT /27.5	18			A1 -27Q2
Zacisk CBD.4	=SZAFA TGBT /27.5	19			13 -27Q1
Zacisk CBD.4	=SZAFA TGBT /33.6	20	21.17	7	21 -XU4
Zacisk CBD.4	=SZAFA TGBT /33.5	21		=SZAFA TGBT-37W2 BIT1000 8x1	A1 -33Q1
Zacisk CBD.4	=SZAFA TGBT /33.5	22			A1 -33Q2
Zacisk CBD.4	=SZAFA TGBT /33.5	23			43 -33Q1
Zacisk CBD.4	=SZAFA TGBT /37.5	24			A1 -37Q1
Zacisk CBD.4	=SZAFA TGBT /37.6	25			A1 -37Q2
Zacisk CBD.4	=SZAFA TGBT /38.5	26			A1 -38Q1
Zacisk CBD.4	=SZAFA TGBT /38.6	27			A1 -38Q2
Zacisk CBD.4	=SZAFA TGBT /39.5	28	39.17	7	29 -XU4
Zacisk CBD.4	=SZAFA TGBT /39.4	29		=SZAFA TGBT-100aW1 YKYżo 5x10	A1 -39Q1
Zacisk CBD.4	=SZAFA TGBT /39.4	30			A1 -39Q2
Zacisk CBD.4	=SZAFA TGBT /39.5	31			13 -39Q1
Zacisk CBD.4	=SZAFA TGBT /100a.5	32			A1 -100aQ1
Zacisk CBD.4	=SZAFA TGBT /100a.5	33			A1 -100aQ2
Zacisk CBD.10	=SZAFA TGBT /100a.1	34	L11.1	cz	21 =SZAFA TGBT+Obiekt-XU4
Zacisk CBD.10	=SZAFA TGBT /100a.2	35	L21.1	sz	22 =SZAFA TGBT+Obiekt-XU4
Zacisk CBD.10	=SZAFA TGBT /100a.2	36	L31.1	br	23 =SZAFA TGBT+Obiekt-XU4
Zacisk CBD.4	=SZAFA TGBT /200f.5	37			A1 -200fQ1
Zacisk CBD.4	=SZAFA TGBT /200f.6	38			A1 -200fQ2
Zacisk CBD.4	=SZAFA TGBT /200i.5	39			A1 -200iQ1

Faza Projektu	Proj. wykonawczy R8	Data 01.2014	Wykonawca	Obiekt	Nazwa rysunku
Numer Projektu	2013/10/GAĆ	Branża AKPiA	VINCI Environnement Polska	Modernizacja Zakładu Gospodarowania Odpadami ZGO Sp. z o.o.	Lista zacisków
Opracował	inż. A. Krysiński		02-342 Warszawa Al. Jerozolimskie 162A	Gać 90, 55-200 Oława	=SZAFA TGBT +
Sprawdził	mgr. inż. B. Stachowiak				Nr rys. 134 z 135 rys.

C:\WSCAD55\PROJEKTY\GAĆ - Municipal Waste Mgmt. P

Typ zacisku	Arkusz	Listwa		Cel zewnętrzny
Zacisk CBD.4	=SZAFA TGBT /200i.6	=SZAFA TGBT-XU11 / 40	=SZAFA TGBT-18W4 BIT1000 4x1 → A1	-200iQ2
Zacisk CBD.4	=SZAFA TGBT /18.4	=SZAFA TGBT-XU11n / 1 18.8	1 → 1	-XU4n
Zacisk CBD.4	=SZAFA TGBT /18.4	2 18.9	2 → 2	-XU4n

Faza Projektu	Proj. wykonawczy R8	Data 01.2014	Wykonawca	Obiekt	Nazwa rysunku
Numer Projektu	2013/10/GAĆ	Branża AKPiA	VINCI Environnement Polska	Modernizacja Zakładu Gospodarowania Odpadami ZGO Sp. z o.o. Gać 90, 55-200 Oława	Lista zacisków
Opracował	inż. A. Krysiński		02-342 Warszawa Al. Jerozolimskie 162A		=SZAFA TGBT +
Sprawdził	mgr. inż. B. Stachowiak				Nr rys. 135 z 135 rys.

C:\WSCAD55\PROJEKTY\GAĆ - Municipal Waste Mgmt. P

Lista kabli:

Arkusz:1

Nr.	Urządzenie wewnętrzne	Urządzenie zewnętrzne	Oznaczenie kabla	Typ kabla	Il. żył	Oznaczenie celu
1	=SZAFA TGBT+Obiekt-Szafa SR	=SZAFA TGBT-1SG1	=SZAFA TGBT-1W1	4x YAKXS 4x240	4	
2	=SZAFA TGBT-X2.P78	=SZAFA TGBT-X2P	=SZAFA TGBT-3W1	BIT1000 3x2,5	3	
3	=SZAFA TGBT-X3	=SZAFA TGBT-X3.1	=SZAFA TGBT-3W2	BIT1000 2x4	2	
4	=SZAFA TGBT-X1Z.P4	=SZAFA TGBT-X1Z	=SZAFA TGBT-3W3	YKY 5x25	5	
5	=SZAFA TGBT-X2.P78	=SZAFA TGBT-X2P	=SZAFA TGBT-4W1	BIT1000 3x1,5	2	
6	=SZAFA TGBT-X2.P78	=SZAFA TGBT-X2P	=SZAFA TGBT-4W2	BIT1000 3x1,5	2	
7	=SZAFA TGBT-X2.P78	=SZAFA TGBT-X2.1	=SZAFA TGBT-5W1	BIT1000 4x2,5	4	
8	=SZAFA TGBT-Xr	=SZAFA TGBT+Obiekt-Szafa VE	=SZAFA TGBT-5W2	BIT1000 3x2,5	3	Zasilanie VE S7-300 1x 230 V 50 Hz
9	=SZAFA TGBT-X2.P123	=SZAFA TGBT-X2	=SZAFA TGBT-5W3	BIT1000 3G2,5	3	
10	=SZAFA TGBT+Obiekt-101E1	=SZAFA TGBT-8F1	=SZAFA TGBT-8W1	L2-BUS 1x2x0,64	1	
11	=SZAFA TGBT+Obiekt-103E1	=SZAFA TGBT+Obiekt-101E1	=SZAFA TGBT-8W2	L2-BUS 1x2x0,64	1	Falownik G120C T11 110
12	=SZAFA TGBT+Obiekt-109E1	=SZAFA TGBT+Obiekt-103E1	=SZAFA TGBT-8W3	L2-BUS 1x2x0,64	1	Falownik G120C S11 100
13	=SZAFA TGBT+Obiekt-117E1	=SZAFA TGBT+Obiekt-109E1	=SZAFA TGBT-8W4	L2-BUS 1x2x0,64	1	Falownik G120C S11 200
14	=SZAFA TGBT+Obiekt-120E1	=SZAFA TGBT+Obiekt-117E1	=SZAFA TGBT-8W5	L2-BUS 1x2x0,64	1	Falownik G120C T11 212
15	=SZAFA TGBT+Obiekt-120E1	=SZAFA TGBT+Obiekt-141E1	=SZAFA TGBT-8W6	L2-BUS 1x2x0,64	1	Falownik G120C T11 110A
16	=SZAFA TGBT+Obiekt-143E1	=SZAFA TGBT+Obiekt-141E1	=SZAFA TGBT-8W7	L2-BUS 1x2x0,64	1	Falownik G120C T11 110A
17	=SZAFA TGBT+Obiekt-211E1	=SZAFA TGBT+Obiekt-143E1	=SZAFA TGBT-8W8	L2-BUS 1x2x0,64	1	Falownik G120C S11 100A
18	=SZAFA TGBT+Obiekt-213E1	=SZAFA TGBT+Obiekt-211E1	=SZAFA TGBT-8W9	L2-BUS 1x2x0,64	1	Falownik G120C T12 400
19	=SZAFA TGBT+Obiekt-219E1	=SZAFA TGBT+Obiekt-213E1	=SZAFA TGBT-8W10	L2-BUS 1x2x0,64	1	Falownik G120C T12 500
20	=SZAFA TGBT+Obiekt-219E1	=SZAFA TGBT+Obiekt-245E1	=SZAFA TGBT-8W11	L2-BUS 1x2x0,64	1	Falownik G120C D12 450
21	=SZAFA TGBT+Obiekt-250E1	=SZAFA TGBT+Obiekt-245E1	=SZAFA TGBT-8W12	L2-BUS 1x2x0,64	1	Falownik G120C D12 450
22	=SZAFA TGBT+Obiekt-311E1	=SZAFA TGBT+Obiekt-250E1	=SZAFA TGBT-8W13	L2-BUS 1x2x0,64	1	Falownik G120C D12 550
23	=SZAFA TGBT+Obiekt-313E1	=SZAFA TGBT+Obiekt-311E1	=SZAFA TGBT-8W14	L2-BUS 1x2x0,64	1	Falownik G120P P18 110
24	=SZAFA TGBT+Obiekt-336E1	=SZAFA TGBT+Obiekt-313E1	=SZAFA TGBT-8W15	L2-BUS 1x2x0,64	1	Falownik G120P P18 510
25	=SZAFA TGBT-340E1	=SZAFA TGBT+Obiekt-336E1	=SZAFA TGBT-8W16	L2-BUS 1x2x0,64 ou	1	Falownik G120 MS12 100
26	=SZAFA TGBT-Xbk	=SZAFA TGBT+Obiekt-BK	=SZAFA TGBT-10W1	YKY 2x2,5	2	Bateria kondensatorów Regulator
27	=SZAFA TGBT-XU	=SZAFA TGBT+Obiekt-T11 500	=SZAFA TGBT-11W1	YKXS 5x50	5	T11 500 MOC: 45,0 kW / 92,0 A 3x 230 / 400 V
28	=SZAFA TGBT-XU	=SZAFA TGBT+Obiekt-R12 600	=SZAFA TGBT-11W2	YKXS 5x25	5	R12 600 MOC: 24,6 kW / 50,0 A 3x 230 / 400 V
29	=SZAFA TGBT-XU	=SZAFA TGBT+Obiekt-S18 400	=SZAFA TGBT-11W3	YKXS 5x35	5	S18 400 MOC: 37,5 kW / 75,0 A 3x 230 / 400 V
30	=SZAFA TGBT-XU	=SZAFA TGBT+Obiekt-ODPADY PŁYNNE	=SZAFA TGBT-11W4	YKXS 5x25	5	ODPADY PŁYNNE MOC: 30,5 kW / 61,0 A 3x 230 /
31	=SZAFA TGBT-XU	=SZAFA TGBT+Obiekt-BK	=SZAFA TGBT-12W1	YKXS 5x70	5	Bateria kondensatorów 75 kvar 3x 400 V 50 Hz
32	=SZAFA TGBT-XU	=SZAFA TGBT+Obiekt-E19 400	=SZAFA TGBT-12W2	YKXS 5x25	5	E19 400 MOC: 20,0 kW / 40,0 A 3x 230 / 400 V
33	=SZAFA TGBT-XU	=SZAFA TGBT+Obiekt-BIOGAS	=SZAFA TGBT-12W3	YKXS 5x50	5	BIOGAZ MOC: 73,5 kW / 150,0 A 3x 230 / 400 V
34	=SZAFA TGBT-XU	=SZAFA TGBT+Obiekt-V19 100	=SZAFA TGBT-12W4	YKXS 5x35	5	V19 100 MOC: 36,0 kW / 72,0 A 3x 230 / 400 V

Faza Projektu	Proj. wykonawczy R8	Data 01.2014	Wykonawca	Obiekt	Nazwa rysunku	=SZAFA TGBT +
Numer Projektu	2013/10/GAĆ	Branża AKPiA	VINCI Environnement Polska	Modernizacja Zakładu Gospodarowania Odpadami ZGO Sp. z o.o. Gać 90, 55-200 Oława	Album tras kablowych	
Opracował	inż. A. Krysiński		02-342 Warszawa Al. Jerozolimskie 162A			Rysunek 1
Sprawdził	mgr. inż. B. Stachowiak					z 20 rys.

Lista kabli:

Arkusz:2

Nr.	Urządzenie wewnętrzne	Urządzenie zewnętrzne	Oznaczenie kabla	Typ kabla	Il. żył	Oznaczenie celu
35	=SZAFA TGBT-XU	=SZAFA TGBT+Obiekt-T12 001	=SZAFA TGBT-13W1	YKXS 5x4	5	T12 001 MOC: 6,0 kW / 12,8 A 3x 230 / 400 V
36	=SZAFA TGBT-XU	=SZAFA TGBT+Obiekt-S17 500	=SZAFA TGBT-13W2	YKXS 5x35	5	S17 500 MOC: 46,0 kW / 92,0 A 3x 230 / 400 V
37	=SZAFA TGBT-XU	=SZAFA TGBT+Obiekt-Szafa RO	=SZAFA TGBT-13W3	YKXS 5x25	5	Szafa RO MOC: 6,0 kW / 12,8 A 3x 230 / 400 V
38	=SZAFA TGBT-XU	=SZAFA TGBT+Obiekt-TGBT Pole 9	=SZAFA TGBT-13W4	YKXS 5x25	5	TGBT Pole 9 MOC: 6,0 kW / 12,8 A 3x 230 / 40
39	=SZAFA TGBT-Xssp	=SZAFA TGBT+Obiekt-BRAMA 1	=SZAFA TGBT-14W1	HDGs 5x4	5	Brama nr 1 3x 230/400 V 50 Hz
40	=SZAFA TGBT-Xssp	=SZAFA TGBT+Obiekt-BRAMA 2	=SZAFA TGBT-14W2	HDGs 5x4	5	Brama nr 2 3x 230/400 V 50 Hz
41	=SZAFA TGBT-Xssp	=SZAFA TGBT+Obiekt-BRAMA 3	=SZAFA TGBT-14W3	HDGs 5x4	5	Brama nr 3 3x 230/400 V 50 Hz
42	=SZAFA TGBT-Xssp	=SZAFA TGBT+Obiekt-IGNIS 1080	=SZAFA TGBT-15W1	HDGs 3x2,5	3	IGNIS 1080 10 A 1x 230 V 50 Hz
43	=SZAFA TGBT-Xssp	=SZAFA TGBT+Obiekt-ZB no 1	=SZAFA TGBT-15W2	HDGs 3x2,5	3	ZB no 1 10 A 1x 230 V 50 Hz
44	=SZAFA TGBT-Xssp	=SZAFA TGBT+Obiekt-ZB no 2	=SZAFA TGBT-15W3	HDGs 3x2,5	3	ZB no 2 10 A 1x 230 V 50 Hz
45	=SZAFA TGBT-Xssp	=SZAFA TGBT+Obiekt-Cod 1	=SZAFA TGBT-15W4	HDGs 3x2,5	3	Cod 1 10 A 1x 230 V 50 Hz
46	=SZAFA TGBT-Xssp	=SZAFA TGBT+Obiekt-Cod 2	=SZAFA TGBT-15W5	HDGs 3x2,5	3	Cod 2 10 A 1x 230 V 50 Hz
47	=SZAFA TGBT-Xssp	=SZAFA TGBT+Obiekt-Cod 3	=SZAFA TGBT-16W1	HDGs 3x2,5	3	Cod 3 10 A 1x 230 V 50 Hz
48	=SZAFA TGBT-Xm	=SZAFA TGBT+Obiekt-IGNIS 1080	=SZAFA TGBT-16W2	HTKSYekw 2x2x0,8	2	Centralka SAP
49	=SZAFA TGBT-XU8	=SZAFA TGBT-XU1	=SZAFA TGBT-16W3	YKYżo 5x6	5	
50	=SZAFA TGBT-X2.P8	=SZAFA TGBT-X2P	=SZAFA TGBT-16W4	BIT1000 4x2,5	2	
51	=SZAFA TGBT-Xssp	=SZAFA TGBT+Obiekt-BRAMA wjazdowa 1	=SZAFA TGBT-17W1	YKY 5x2,5	5	Brama wjazdowa nr 1 3x 230/400 V 50 Hz
52	=SZAFA TGBT-Xssp	=SZAFA TGBT+Obiekt-BRAMA wjazdowa 2	=SZAFA TGBT-17W2	YKY 5x2,5	5	Brama wjazdowa nr 2 3x 230/400 V 50 Hz
53	=SZAFA TGBT-Xssp	=SZAFA TGBT+Obiekt-BRAMA wjazdowa 3	=SZAFA TGBT-17W3	YKY 5x2,5	5	Brama wjazdowa nr 3 3x 230/400 V 50 Hz
54	=SZAFA TGBT-Xssp	=SZAFA TGBT+Obiekt-BRAMA wjazdowa 4	=SZAFA TGBT-17W4	YKY 5x2,5	5	Brama wjazdowa nr 4 3x 230/400 V 50 Hz
55	=SZAFA TGBT-Xssp	=SZAFA TGBT+Obiekt-FURTA	=SZAFA TGBT-17W5	YKSY 5x1,5	5	Furta wejściowa 3x 230/400 V 50 Hz
56	=SZAFA TGBT-XU4	=SZAFA TGBT-XU11	=SZAFA TGBT-18W1	YKY 5x4	5	
57	=SZAFA TGBT-XU4	=SZAFA TGBT-XU11	=SZAFA TGBT-18W2	BIT1000 8x1	5	
58	=SZAFA TGBT-XU7	=SZAFA TGBT-XU11	=SZAFA TGBT-18W3	BIT1000 3x1,5	1	
59	=SZAFA TGBT-XU4n	=SZAFA TGBT-XU11n	=SZAFA TGBT-18W4	BIT1000 4x1	2	
60	=SZAFA TGBT-X4	=SZAFA TGBT-X4.18	=SZAFA TGBT-18W5	BIT500 4x1	4	
61	=SZAFA TGBT-X4	=SZAFA TGBT+Obiekt-20SB1	=SZAFA TGBT-20W1	BIT1000 7x1	6	STOP BEZP. AU00 001
62	=SZAFA TGBT-X4	=SZAFA TGBT+Obiekt-20SB2	=SZAFA TGBT-20W2	BIT1000 7x1	6	STOP BEZP. AU00 002
63	=SZAFA TGBT-XU4	=SZAFA TGBT-XU11	=SZAFA TGBT-21W1	YKY 5x35	5	
64	=SZAFA TGBT-X4	=SZAFA TGBT+Obiekt-23SB1	=SZAFA TGBT-23W1	BIT1000 7x1	6	STOP BEZP. AU11 001
65	=SZAFA TGBT-X4	=SZAFA TGBT+Obiekt-23SB2	=SZAFA TGBT-23W2	BIT1000 7x1	6	STOP BEZP. AU11 002
66	=SZAFA TGBT-X4	=SZAFA TGBT+Obiekt-23SB3	=SZAFA TGBT-23W3	BIT1000 7x1	6	STOP BEZP. AU11 003
67	=SZAFA TGBT-X4	=SZAFA TGBT+Obiekt-24SB3	=SZAFA TGBT-24W1	BIT1000 7x1	6	STOP BEZP. AU11 100
68	=SZAFA TGBT-X4	=SZAFA TGBT+Obiekt-24SB1	=SZAFA TGBT-24W2	BIT1000 7x1	6	STOP BEZP. AU11 200

Lista kabli:

Arkusz:3

Nr.	Urządzenie wewnętrzne	Urządzenie zewnętrzne	Oznaczenie kabla	Typ kabla	Il. żył	Oznaczenie celu
69	=SZAFA TGBT-X4	=SZAFA TGBT+Obiekt-24SB2	=SZAFA TGBT-24W3	BIT1000 7x1	6	STOP BEZP. AU11 300
70	=SZAFA TGBT+Obiekt-24SB4	=SZAFA TGBT+Obiekt-24SB1	=SZAFA TGBT-24W4	BIT1000 7x1	6	STOP BEZP. AU11 200
71	=SZAFA TGBT+Obiekt-24SB5	=SZAFA TGBT+Obiekt-24SB2	=SZAFA TGBT-24W5	BIT1000 7x1	6	STOP BEZP. AU11 300
72	=SZAFA TGBT-X4	=SZAFA TGBT+Obiekt-25SB1	=SZAFA TGBT-25W1	BIT1000 7x1	6	STOP BEZP. AU11 110
73	=SZAFA TGBT-X4	=SZAFA TGBT+Obiekt-25SB2	=SZAFA TGBT-25W2	BIT1000 7x1	6	STOP BEZP. AU11 111
74	=SZAFA TGBT-X4	=SZAFA TGBT+Obiekt-25SB3	=SZAFA TGBT-25W3	BIT1000 7x1	6	STOP BEZP. AU11 112
75	=SZAFA TGBT+Obiekt-25SB4	=SZAFA TGBT+Obiekt-25SB1	=SZAFA TGBT-25W4	BIT1000 7x1	6	STOP BEZP. AU11 110
76	=SZAFA TGBT+Obiekt-25SB5	=SZAFA TGBT+Obiekt-25SB2	=SZAFA TGBT-25W5	BIT1000 7x1	6	STOP BEZP. AU11 111
77	=SZAFA TGBT+Obiekt-25SB6	=SZAFA TGBT+Obiekt-25SB3	=SZAFA TGBT-25W6	BIT1000 7x1	6	STOP BEZP. AU11 112
78	=SZAFA TGBT-X4	=SZAFA TGBT+Obiekt-26SB1	=SZAFA TGBT-26W1	BIT1000 7x1	6	STOP BEZP. AU11 113
79	=SZAFA TGBT-X4	=SZAFA TGBT+Obiekt-26SB2	=SZAFA TGBT-26W2	BIT1000 7x1	6	STOP BEZP. AU11 210
80	=SZAFA TGBT-X4	=SZAFA TGBT+Obiekt-26SB3	=SZAFA TGBT-26W3	BIT1000 7x1	6	STOP BEZP. AU11 211
81	=SZAFA TGBT+Obiekt-26SB4	=SZAFA TGBT+Obiekt-26SB1	=SZAFA TGBT-26W4	BIT1000 7x1	6	STOP BEZP. AU11 113
82	=SZAFA TGBT+Obiekt-26SB5	=SZAFA TGBT+Obiekt-26SB2	=SZAFA TGBT-26W5	BIT1000 7x1	6	STOP BEZP. AU11 210
83	=SZAFA TGBT+Obiekt-26SB6	=SZAFA TGBT+Obiekt-26SB3	=SZAFA TGBT-26W6	BIT1000 7x1	6	STOP BEZP. AU11 211
84	=SZAFA TGBT-XU7	=SZAFA TGBT-XU1	=SZAFA TGBT-27W1	YKYżo 5x35	5	
85	=SZAFA TGBT-XU11	=SZAFA TGBT-XU4	=SZAFA TGBT-27W2	BIT1000 8x1	8	
86	=SZAFA TGBT-X2.P7	=SZAFA TGBT-X2	=SZAFA TGBT-28W1	BIT1000 4x2,5	4	
87	=SZAFA TGBT-X4	=SZAFA TGBT+Obiekt-29SB1	=SZAFA TGBT-29W1	BIT1000 7x1	6	STOP BEZP. AU12 001
88	=SZAFA TGBT-X4	=SZAFA TGBT+Obiekt-29SB2	=SZAFA TGBT-29W2	BIT1000 7x1	6	STOP BEZP. AU12 002
89	=SZAFA TGBT-X4	=SZAFA TGBT+Obiekt-29SB3	=SZAFA TGBT-29W3	BIT1000 7x1	6	STOP BEZP. AU12 003
90	=SZAFA TGBT-X4	=SZAFA TGBT+Obiekt-30SB1	=SZAFA TGBT-30W1	BIT1000 7x1	6	STOP BEZP. AU12 313
91	=SZAFA TGBT-X4	=SZAFA TGBT+Obiekt-30SB2	=SZAFA TGBT-30W2	BIT1000 7x1	6	STOP BEZP. AU12 400
92	=SZAFA TGBT-X4	=SZAFA TGBT+Obiekt-30SB3	=SZAFA TGBT-30W3	BIT1000 7x1	6	STOP BEZP. AU12 500
93	=SZAFA TGBT+Obiekt-30SB4	=SZAFA TGBT+Obiekt-30SB1	=SZAFA TGBT-30W4	BIT1000 7x1	6	STOP BEZP. AU12 313
94	=SZAFA TGBT+Obiekt-30SB5	=SZAFA TGBT+Obiekt-30SB2	=SZAFA TGBT-30W5	BIT1000 7x1	6	STOP BEZP. AU12 400
95	=SZAFA TGBT+Obiekt-30SB6	=SZAFA TGBT+Obiekt-30SB3	=SZAFA TGBT-30W6	BIT1000 7x1	6	STOP BEZP. AU12 500
96	=SZAFA TGBT-X4	=SZAFA TGBT+Obiekt-31SB1	=SZAFA TGBT-31W1	BIT1000 7x1	6	STOP BEZP. AU12 309
97	=SZAFA TGBT+Obiekt-31SB2	=SZAFA TGBT+Obiekt-31SB1	=SZAFA TGBT-31W2	BIT1000 7x1	6	STOP BEZP. AU12 309
98	=SZAFA TGBT-X4	=SZAFA TGBT+Obiekt-32SB1	=SZAFA TGBT-32W1	BIT1000 7x1	6	STOP BEZP. AU12 310
99	=SZAFA TGBT-X4	=SZAFA TGBT+Obiekt-32SB2	=SZAFA TGBT-32W2	BIT1000 7x1	6	STOP BEZP. AU12 311
100	=SZAFA TGBT-X4	=SZAFA TGBT+Obiekt-32SB3	=SZAFA TGBT-32W3	BIT1000 7x1	6	STOP BEZP. AU12 312
101	=SZAFA TGBT+Obiekt-32SB4	=SZAFA TGBT+Obiekt-32SB1	=SZAFA TGBT-32W4	BIT1000 7x1	6	STOP BEZP. AU12 310
102	=SZAFA TGBT+Obiekt-32SB5	=SZAFA TGBT+Obiekt-32SB2	=SZAFA TGBT-32W5	BIT1000 7x1	6	STOP BEZP. AU12 311

Lista kabli:

Arkusz: 4

Nr.	Urządzenie wewnętrzne	Urządzenie zewnętrzne	Oznaczenie kabla	Typ kabla	Il. żył	Oznaczenie celu
103	=SZAFA TGBT+Obiekt-32SB6	=SZAFA TGBT+Obiekt-32SB3	=SZAFA TGBT-32W6	BIT1000 7x1	6	STOP BEZP. AU12 312
104	=SZAFA TGBT-XU8	=SZAFA TGBT-XU1	=SZAFA TGBT-33W1	YKYżo 5x70	5	
105	=SZAFA TGBT-X4	=SZAFA TGBT+Obiekt-35SB1	=SZAFA TGBT-35W1	BIT1000 7x1	6	STOP BEZP. AU12 010
106	=SZAFA TGBT-X4	=SZAFA TGBT+Obiekt-35SB2	=SZAFA TGBT-35W2	BIT1000 7x1	6	STOP BEZP. AU12 011
107	=SZAFA TGBT-X4	=SZAFA TGBT+Obiekt-35SB3	=SZAFA TGBT-35W3	BIT1000 7x1	6	STOP BEZP. AU12 012
108	=SZAFA TGBT-X4	=SZAFA TGBT+Obiekt-36SB1	=SZAFA TGBT-36W1	BIT1000 7x1	6	STOP BEZP. AU12 100
109	=SZAFA TGBT-X4	=SZAFA TGBT+Obiekt-36SB2	=SZAFA TGBT-36W2	BIT1000 7x1	6	STOP BEZP. AU12 200
110	=SZAFA TGBT-X4	=SZAFA TGBT+Obiekt-36SB3	=SZAFA TGBT-36W3	BIT1000 7x1	6	STOP BEZP. AU12 050
111	=SZAFA TGBT+Obiekt-36SB4	=SZAFA TGBT+Obiekt-36SB1	=SZAFA TGBT-36W4	BIT1000 7x1	6	STOP BEZP. AU12 100
112	=SZAFA TGBT+Obiekt-36SB5	=SZAFA TGBT+Obiekt-36SB2	=SZAFA TGBT-36W5	BIT1000 7x1	6	STOP BEZP. AU12 200
113	=SZAFA TGBT+Obiekt-36SB6	=SZAFA TGBT+Obiekt-36SB3	=SZAFA TGBT-36W6	BIT1000 7x1	6	STOP BEZP. AU12 050
114	=SZAFA TGBT-XU7	=SZAFA TGBT-XU1	=SZAFA TGBT-37W1	YKYżo 5x25	5	
115	=SZAFA TGBT-XU11	=SZAFA TGBT-XU4	=SZAFA TGBT-37W2	BIT1000 8x1	8	
116	=SZAFA TGBT-XU7	=SZAFA TGBT-XU1	=SZAFA TGBT-38W1	YKYżo 5x25	5	
117	=SZAFA TGBT-XU7	=SZAFA TGBT-XU1	=SZAFA TGBT-39W1	YKYżo 5x10	5	
118			=SZAFA TGBT-46W1	FTP 4x2x0,5	1	
119			=SZAFA TGBT-46W2	FTP6 4x2x0,5 outdo	1	
120			=SZAFA TGBT-46W5	FTP6 4x2x0,5 outdo	1	
121		=SZAFA TGBT+Szafa TT-46A1	=SZAFA TGBT-46WO1	Światłowód MM 12G5	1	Łącznica Światłowodowa
122		=SZAFA TGBT+Szafa TT-46A1	=SZAFA TGBT-46WO2	Światłowód MM 12G5	1	Łącznica Światłowodowa
123		=SZAFA TGBT+Szafa TT-46A1	=SZAFA TGBT-46WO3	Światłowód MM 12G5	1	Łącznica Światłowodowa
124	=SZAFA TGBT+Szafa TT-45A1	=SZAFA TGBT+Szafa TT-46A1	=SZAFA TGBT-46WP1	Patchcord MM SC-SC	1	Łącznica Światłowodowa
125	=SZAFA TGBT+Szafa TT-45A1	=SZAFA TGBT+Szafa TT-46A1	=SZAFA TGBT-46WP2	Patchcord MM SC-SC	1	Łącznica Światłowodowa
126	=SZAFA TGBT+Szafa TT-45A1	=SZAFA TGBT+Szafa TT-46A1	=SZAFA TGBT-46WP3	Patchcord MM SC-SC	1	Łącznica Światłowodowa
127	=SZAFA TGBT-X7.7	=SZAFA TGBT-X7.1	=SZAFA TGBT-53W1	BIT500 12x1	12	
128	=SZAFA TGBT-X7.7	=SZAFA TGBT-X7.1	=SZAFA TGBT-56W1	BIT500 12x1	12	
129	=SZAFA TGBT-X7.8	=SZAFA TGBT-X7.2	=SZAFA TGBT-61W1	BIT500 12x1	12	
130	=SZAFA TGBT-X7.8	=SZAFA TGBT-X7.2	=SZAFA TGBT-63W1	BIT500 12x1	9	
131	=SZAFA TGBT-X7.7	=SZAFA TGBT-X7.1	=SZAFA TGBT-66W1	BIT500 12x1	12	
132	=SZAFA TGBT-X7.7	=SZAFA TGBT-X7.1	=SZAFA TGBT-73W1	BIT500 12x1	11	
133	=SZAFA TGBT-X7.7	=SZAFA TGBT-X7.1	=SZAFA TGBT-75W1	BIT500 12x1	12	
134	=SZAFA TGBT-X7.8	=SZAFA TGBT-X7.2	=SZAFA TGBT-76W1	BIT500 12x1	10	
135	=SZAFA TGBT-X7.8	=SZAFA TGBT-X7.2	=SZAFA TGBT-78W1	BIT500 12x1	8	
136	=SZAFA TGBT-X7.7	=SZAFA TGBT-X7.1	=SZAFA TGBT-80W1	BIT500 12x1	2	

Faza Projektu	Proj. wykonawczy R8	Data 01.2014	Wykonawca	Obiekt	Nazwa rysunku	=SZAFA TGBT +
Numer Projektu	2013/10/GAĆ	Branża AKPiA	VINCI Environnement Polska	Modernizacja Zakładu Gospodarowania Odpadami ZGO Sp. z o.o. Gać 90, 55-200 Oława	Album tras kablowych	
Opracował	inż. A. Krysiński		02-342 Warszawa Al. Jerozolimskie 162A			Rysunek 4
Sprawdził	mgr. inż. B. Stachowiak					z 20 rys.

Lista kabli:

Arkusz:5

Nr.	Urządzenie wewnętrzne	Urządzenie zewnętrzne	Oznaczenie kabla	Typ kabla	Il. żył	Oznaczenie celu
137	=SZAFA TGBT-XG	=SZAFA TGBT+Obiekt-E93 100	=SZAFA TGBT-90W1	YKXS 3x2,5	3	GE1 GRZEJNIK 2 kW 1x 230 V 50 Hz
138	=SZAFA TGBT-XG	=SZAFA TGBT+Obiekt-E93 105	=SZAFA TGBT-90W2	YKXS 3x2,5	3	GE2 GRZEJNIK 0,5 kW 1x 230 V 50 Hz
139	=SZAFA TGBT-XG	=SZAFA TGBT+Obiekt-E93 110	=SZAFA TGBT-90W3	YKXS 3x2,5	3	GE3 GRZEJNIK 1,5 kW 1x 230 V 50 Hz
140	=SZAFA TGBT-XG	=SZAFA TGBT+Obiekt-E93 115	=SZAFA TGBT-90W4	YKXS 3x2,5	3	GE4 GRZEJNIK 1 kW 1x 230 V 50 Hz
141	=SZAFA TGBT-XG	=SZAFA TGBT+Obiekt-E93 120	=SZAFA TGBT-90W5	YKXS 3x2,5	3	GE5 GRZEJNIK 2 kW 1x 230 V 50 Hz
142	=SZAFA TGBT-XGe	=SZAFA TGBT+Obiekt-91B2	=SZAFA TGBT-91W1	BIT1000-CY 2x1	2	TX-SGZ-1
143	=SZAFA TGBT-XG	=SZAFA TGBT+Obiekt-91B1	=SZAFA TGBT-91W2	BIT1000 2x1	2	TS-Wr
144	=SZAFA TGBT-X1Z	=SZAFA TGBT-X1Z.P4	=SZAFA TGBT-91W3	BIT1000 2x1	2	
145	=SZAFA TGBT-XGZ	=SZAFA TGBT+Obiekt-E93 200	=SZAFA TGBT-92W1	BIT 1000 5x10	5	E93 200 Power: 16,0 kW / 32,0 A 3x 400 V 50
146	=SZAFA TGBT-XG	=SZAFA TGBT+Obiekt-E93 200	=SZAFA TGBT-92W2	BIT 1000 2x1	2	E93 200 Power: 16,0 kW / 32,0 A 3x 400 V 50
147	=SZAFA TGBT-XGe	=SZAFA TGBT+Obiekt-E93 200	=SZAFA TGBT-92W3	BIT 1000 2x1	2	E93 200 Power: 16,0 kW / 32,0 A 3x 400 V 50
148	=SZAFA TGBT-XGZ	=SZAFA TGBT+Obiekt-E93 205	=SZAFA TGBT-92W4	BIT 1000 5x10	5	E93 205 Power: 16,0 kW / 32,0 A 3x 400 V 50
149	=SZAFA TGBT-XG	=SZAFA TGBT+Obiekt-E93 205	=SZAFA TGBT-92W5	BIT 1000 2x1	2	E93 205 Power: 16,0 kW / 32,0 A 3x 400 V 50
150	=SZAFA TGBT-XGe	=SZAFA TGBT+Obiekt-E93 205	=SZAFA TGBT-92W6	BIT 1000 2x1	2	E93 205 Power: 16,0 kW / 32,0 A 3x 400 V 50
151	=SZAFA TGBT-XGZ	=SZAFA TGBT+Obiekt-E93 210	=SZAFA TGBT-93W1	BIT 1000 5x10	5	E93 210 Power: 16,0 kW / 32,0 A 3x 400 V 50
152	=SZAFA TGBT-XG	=SZAFA TGBT+Obiekt-E93 210	=SZAFA TGBT-93W2	BIT 1000 2x1	2	E93 210 Power: 16,0 kW / 32,0 A 3x 400 V 50
153	=SZAFA TGBT-XGe	=SZAFA TGBT+Obiekt-E93 210	=SZAFA TGBT-93W3	BIT 1000 2x1	2	E93 210 Power: 16,0 kW / 32,0 A 3x 400 V 50
154	=SZAFA TGBT-XGZ	=SZAFA TGBT+Obiekt-E93 215	=SZAFA TGBT-93W4	BIT 1000 5x10	5	E93 215 Power: 16,0 kW / 32,0 A 3x 400 V 50
155	=SZAFA TGBT-XG	=SZAFA TGBT+Obiekt-E93 215	=SZAFA TGBT-93W5	BIT 1000 2x1	2	E93 215 Power: 16,0 kW / 32,0 A 3x 400 V 50
156	=SZAFA TGBT-XGe	=SZAFA TGBT+Obiekt-E93 215	=SZAFA TGBT-93W6	BIT 1000 2x1	2	E93 215 Power: 16,0 kW / 32,0 A 3x 400 V 50
157	=SZAFA TGBT-XGZ	=SZAFA TGBT+Obiekt-E93 220	=SZAFA TGBT-94W1	BIT 1000 5x10	5	E93 220 Power: 16,0 kW / 32,0 A 3x 400 V 50
158	=SZAFA TGBT-XG	=SZAFA TGBT+Obiekt-E93 220	=SZAFA TGBT-94W2	BIT 1000 2x1	2	E93 220 Power: 16,0 kW / 32,0 A 3x 400 V 50
159	=SZAFA TGBT-XGe	=SZAFA TGBT+Obiekt-E93 220	=SZAFA TGBT-94W3	BIT 1000 2x1	2	E93 220 Power: 16,0 kW / 32,0 A 3x 400 V 50
160	=SZAFA TGBT-XGZ	=SZAFA TGBT+Obiekt-E93 225	=SZAFA TGBT-94W4	BIT 1000 5x10	5	E93 225 Power: 16,0 kW / 32,0 A 3x 400 V 50
161	=SZAFA TGBT-XG	=SZAFA TGBT+Obiekt-E93 225	=SZAFA TGBT-94W5	BIT 1000 2x1	2	E93 225 Power: 16,0 kW / 32,0 A 3x 400 V 50
162	=SZAFA TGBT-XGe	=SZAFA TGBT+Obiekt-E93 225	=SZAFA TGBT-94W6	BIT 1000 2x1	2	E93 225 Power: 16,0 kW / 32,0 A 3x 400 V 50
163	=SZAFA TGBT-XG	=SZAFA TGBT+Obiekt-E93 300	=SZAFA TGBT-95W1	YKXS 3x2,5	3	Went. destryfikacyjny 0,28 kW 1x 230 V 50 Hz
164	=SZAFA TGBT-XG	=SZAFA TGBT+Obiekt-E93 305	=SZAFA TGBT-95W2	YKXS 3x2,5	3	Went. destryfikacyjny 0,28 kW 1x 230 V 50 Hz
165	=SZAFA TGBT-XG	=SZAFA TGBT+Obiekt-E93 310	=SZAFA TGBT-95W3	YKXS 3x2,5	3	Went. destryfikacyjny 0,28 kW 1x 230 V 50 Hz
166	=SZAFA TGBT-X2	=SZAFA TGBT+Obiekt-96H1	=SZAFA TGBT-96W1	BIT1000 4x1	3	Kolumna sygnalizacyjna
167	=SZAFA TGBT-X2	=SZAFA TGBT+Obiekt-97H1	=SZAFA TGBT-97W1	BIT1000 4x1	3	Kolumna sygnalizacyjna
168	=SZAFA TGBT-X2	=SZAFA TGBT+Obiekt-97H2	=SZAFA TGBT-97W2	BIT1000 4x1	3	Kolumna sygnalizacyjna
169	=SZAFA TGBT-X2	=SZAFA TGBT+Obiekt-98H1	=SZAFA TGBT-98W1	BIT1000 4x1	3	Kolumna sygnalizacyjna
170	=SZAFA TGBT-X2	=SZAFA TGBT+Obiekt-99H1	=SZAFA TGBT-99W1	BIT1000 4x1	3	Kolumna sygnalizacyjna

Lista kabli:

Arkusz: 6

Nr.	Urządzenie wewnętrzne	Urządzenie zewnętrzne	Oznaczenie kabla	Typ kabla	Il. żył	Oznaczenie celu
171	=SZAFA TGBT-X1.1	=SZAFA TGBT+Obiekt-101E1	=SZAFA TGBT-101W1	BIT1000 4x2,5	4	Falownik
172	=SZAFA TGBT-X4.1	=SZAFA TGBT+Obiekt-101E1	=SZAFA TGBT-101W2	BIT500 7x1	5	Falownik
173	=SZAFA TGBT-X2.1	=SZAFA TGBT+Obiekt-101S1	=SZAFA TGBT-101W3	BIT1000 2x1	2	Wył. serwis.
174	=SZAFA TGBT+Obiekt-101S1	=SZAFA TGBT+Obiekt-101E1	=SZAFA TGBT-101W4	2YSLCYK 4x2,5	4	Falownik
175	=SZAFA TGBT+Obiekt-101M1	=SZAFA TGBT+Obiekt-101E1	=SZAFA TGBT-101W5	BIT1000-CY 2x1	2	Falownik
176	=SZAFA TGBT-X2.1	=SZAFA TGBT+LCB1-102H1	=SZAFA TGBT-102W1	BIT1000 7x1	5	Sygn. R/Z Lampka biała
177	=SZAFA TGBT+Obiekt-101E1	=SZAFA TGBT+LCB1-102S2	=SZAFA TGBT-102W2	BIT1000 3x1	3	SZYB.
178	=SZAFA TGBT-X1.1	=SZAFA TGBT+Obiekt-103E1	=SZAFA TGBT-103W1	BIT1000 4x2,5	4	Falownik
179	=SZAFA TGBT-X4.1	=SZAFA TGBT+Obiekt-103E1	=SZAFA TGBT-103W2	BIT500 7x1	5	Falownik
180	=SZAFA TGBT-X2.1	=SZAFA TGBT+Obiekt-103S1	=SZAFA TGBT-103W3	BIT1000 2x1	2	Wył. serwis.
181	=SZAFA TGBT+Obiekt-103S1	=SZAFA TGBT+Obiekt-103E1	=SZAFA TGBT-103W4	2YSLCYK 4x2,5	4	Falownik
182	=SZAFA TGBT+Obiekt-103M1	=SZAFA TGBT+Obiekt-103E1	=SZAFA TGBT-103W5	BIT1000-CY 2x1	2	Falownik
183	=SZAFA TGBT-X2.1	=SZAFA TGBT+LCB2-104H1	=SZAFA TGBT-104W1	BIT1000 7x1	5	Sygn. R/Z Lampka biała
184	=SZAFA TGBT+Obiekt-103E1	=SZAFA TGBT+LCB2-104S2	=SZAFA TGBT-104W2	BIT1000 3x1	3	SZYB.
185	=SZAFA TGBT-X1.1	=SZAFA TGBT+Obiekt-105S1	=SZAFA TGBT-105W1	BIT1000 4x1,5	4	Wył. serwis.
186	=SZAFA TGBT-X2.1	=SZAFA TGBT+Obiekt-105S1	=SZAFA TGBT-105W2	BIT1000 2x1	2	Wył. serwis.
187	=SZAFA TGBT-X2.1	=SZAFA TGBT+LCB3-106H1	=SZAFA TGBT-106W1	BIT1000 7x1	6	Sygn. R/Z Lampka biała
188	=SZAFA TGBT-X1.1	=SZAFA TGBT+Obiekt-107S1	=SZAFA TGBT-107W1	BIT1000 4x1,5	4	Wył. serwis.
189	=SZAFA TGBT-X2.1	=SZAFA TGBT+Obiekt-107S1	=SZAFA TGBT-107W2	BIT1000 2x1	2	Wył. serwis.
190	=SZAFA TGBT-X2.1	=SZAFA TGBT+LCB4-108H1	=SZAFA TGBT-108W1	BIT1000 7x1	5	Sygn. R/Z Lampka biała
191	=SZAFA TGBT-X1.1	=SZAFA TGBT+Obiekt-109E1	=SZAFA TGBT-109W1	BIT1000 4x2,5	4	Falownik
192	=SZAFA TGBT-X4.1	=SZAFA TGBT+Obiekt-109E1	=SZAFA TGBT-109W2	BIT500 7x1	5	Falownik
193	=SZAFA TGBT-X2.1	=SZAFA TGBT+Obiekt-109S1	=SZAFA TGBT-109W3	BIT1000 2x1	2	Wył. serwis.
194	=SZAFA TGBT+Obiekt-109S1	=SZAFA TGBT+Obiekt-109E1	=SZAFA TGBT-109W4	2YSLCYK 4x2,5	4	Falownik
195	=SZAFA TGBT+Obiekt-109M1	=SZAFA TGBT+Obiekt-109E1	=SZAFA TGBT-109W5	BIT1000-CY 2x1	2	Falownik
196	=SZAFA TGBT-X2.1	=SZAFA TGBT+LCB5-110H1	=SZAFA TGBT-110W1	BIT1000 7x1	5	Sygn. R/Z Lampka biała
197	=SZAFA TGBT+Obiekt-109E1	=SZAFA TGBT+LCB5-110S2	=SZAFA TGBT-110W2	BIT1000 3x1	3	SZYB.
198	=SZAFA TGBT-X1.1	=SZAFA TGBT+Obiekt-111S1	=SZAFA TGBT-111W1	BIT1000 4x1,5	4	Wył. serwis.
199	=SZAFA TGBT-X2.1	=SZAFA TGBT+Obiekt-111M1	=SZAFA TGBT-111W2	BIT1000 2x1	2	MT11 113 Sil. napędu
200	=SZAFA TGBT-X2.1	=SZAFA TGBT+Obiekt-111S1	=SZAFA TGBT-111W3	BIT1000 2x1	2	Wył. serwis.
201	=SZAFA TGBT+Obiekt-109E1	=SZAFA TGBT+Obiekt-111R1	=SZAFA TGBT-111W4	BIT1000 3x1,5	1	Hamulec MT11 113
202	=SZAFA TGBT-X2.1	=SZAFA TGBT+LCB6-112H1	=SZAFA TGBT-112W1	BIT1000 7x1	5	Sygn. R/Z Lampka biała
203	=SZAFA TGBT-X1.1	=SZAFA TGBT+Obiekt-113S1	=SZAFA TGBT-113W1	BIT1000 4x1,5	4	Wył. serwis.
204	=SZAFA TGBT-X2.1	=SZAFA TGBT+Obiekt-113S1	=SZAFA TGBT-113W2	BIT1000 2x1	2	Wył. serwis.

Lista kabli:

Arkusz: 7

Nr.	Urządzenie wewnętrzne	Urządzenie zewnętrzne	Oznaczenie kabla	Typ kabla	Il. żył	Oznaczenie celu
205	=SZAFA TGBT-X2.1	=SZAFA TGBT+LCB7-114H1	=SZAFA TGBT-114W1	BIT1000 7x1	5	Sygn. R/Z Lampka biała
206	=SZAFA TGBT-X1.1	=SZAFA TGBT+Obiekt-115S1	=SZAFA TGBT-115W1	BIT1000 4x1,5	4	Wył. serwis.
207	=SZAFA TGBT-X2.1	=SZAFA TGBT+Obiekt-115S1	=SZAFA TGBT-115W2	BIT1000 2x1	2	Wył. serwis.
208	=SZAFA TGBT-X2.1	=SZAFA TGBT+LCB8-116H1	=SZAFA TGBT-116W1	BIT1000 7x1	5	Sygn. R/Z Lampka biała
209	=SZAFA TGBT-X1.1	=SZAFA TGBT+Obiekt-117E1	=SZAFA TGBT-117W1	BIT1000 4x2,5	4	Falownik
210	=SZAFA TGBT-X4.1	=SZAFA TGBT+Obiekt-117E1	=SZAFA TGBT-117W2	BIT500 7x1	5	Falownik
211	=SZAFA TGBT-X1.1	=SZAFA TGBT+Obiekt-117S1	=SZAFA TGBT-117W3	BIT1000 4x1,5	3	Wył. serwis.
212	=SZAFA TGBT-X2.1	=SZAFA TGBT+Obiekt-117S1	=SZAFA TGBT-117W4	BIT1000 2x1	2	Wył. serwis.
213	=SZAFA TGBT+Obiekt-117S1	=SZAFA TGBT+Obiekt-117E1	=SZAFA TGBT-117W5	2YSLCYK 4x2,5	4	Falownik
214	=SZAFA TGBT+Obiekt-117M1	=SZAFA TGBT+Obiekt-117E1	=SZAFA TGBT-117W6	BIT1000-CY 2x1	2	Falownik
215	=SZAFA TGBT-X2.1	=SZAFA TGBT+LCB9-118H1	=SZAFA TGBT-118W1	BIT1000 7x1	5	Sygn. R/Z Lampka biała
216	=SZAFA TGBT+Obiekt-117E1	=SZAFA TGBT+LCB9-118S2	=SZAFA TGBT-118W2	BIT1000 3x1	3	SZYB.
217	=SZAFA TGBT-X2.1	=SZAFA TGBT+LCB10-119H1	=SZAFA TGBT-119W1	BIT1000 7x1	5	Sygn. R/Z Lampka biała
218	=SZAFA TGBT-X1.1	=SZAFA TGBT+Obiekt-120E1	=SZAFA TGBT-120W1	BIT1000 4x1,5	4	Falownik
219	=SZAFA TGBT-X4.1	=SZAFA TGBT+Obiekt-120E1	=SZAFA TGBT-120W2	BIT500 7x1	5	Falownik
220	=SZAFA TGBT-X2.1	=SZAFA TGBT+Obiekt-120S1	=SZAFA TGBT-120W3	BIT1000 2x1	2	Wył. serwis.
221	=SZAFA TGBT+Obiekt-120S1	=SZAFA TGBT+Obiekt-120E1	=SZAFA TGBT-120W4	2YSLCYK 4x1,5	4	Falownik
222	=SZAFA TGBT+Obiekt-120M1	=SZAFA TGBT+Obiekt-120E1	=SZAFA TGBT-120W5	BIT1000-CY 2x1	2	Falownik
223	=SZAFA TGBT-X2.1	=SZAFA TGBT+LCB11-121H1	=SZAFA TGBT-121W1	BIT1000 7x1	5	Sygn. R/Z Lampka biała
224	=SZAFA TGBT+Obiekt-120E1	=SZAFA TGBT+LCB11-121S2	=SZAFA TGBT-121W2	BIT1000 3x1	3	SZYB.
225	=SZAFA TGBT-X1.1	=SZAFA TGBT+Obiekt-124S1	=SZAFA TGBT-124W1	BIT1000 4x1,5	4	Wył. serwis.
226	=SZAFA TGBT-X2.1	=SZAFA TGBT+Obiekt-124M1	=SZAFA TGBT-124W2	BIT1000 2x1	2	MR11 320 Zgarniacz Silnik
227	=SZAFA TGBT-X2.1	=SZAFA TGBT+Obiekt-124S1	=SZAFA TGBT-124W3	BIT1000 2x1	2	Wył. serwis.
228	=SZAFA TGBT-X2.1	=SZAFA TGBT+LCB12-125H1	=SZAFA TGBT-125W1	BIT1000 7x1	5	Sygn. R/Z Lampka biała
229	=SZAFA TGBT-X1.1	=SZAFA TGBT+Obiekt-126S1	=SZAFA TGBT-126W1	BIT1000 4x1,5	4	Wył. serwis.
230	=SZAFA TGBT-X2.1	=SZAFA TGBT+Obiekt-126M1	=SZAFA TGBT-126W2	BIT1000 2x1	2	MR11 321 Zgarniacz Silnik
231	=SZAFA TGBT-X2.1	=SZAFA TGBT+Obiekt-126S1	=SZAFA TGBT-126W3	BIT1000 2x1	2	Wył. serwis.
232	=SZAFA TGBT-X2.1	=SZAFA TGBT+LCB13-127H1	=SZAFA TGBT-127W1	BIT1000 7x1	5	Sygn. R/Z Lampka biała
233	=SZAFA TGBT-X1.1	=SZAFA TGBT+Obiekt-128S1	=SZAFA TGBT-128W1	BIT1000 4x1,5	4	Wył. serwis.
234	=SZAFA TGBT-X2.1	=SZAFA TGBT+Obiekt-128S1	=SZAFA TGBT-128W2	BIT1000 2x1	2	Wył. serwis.
235	=SZAFA TGBT-X2.1	=SZAFA TGBT+LCB14-129H1	=SZAFA TGBT-129W1	BIT1000 7x1	5	Sygn. R/Z Lampka biała
236	=SZAFA TGBT-X3.1	=SZAFA TGBT+Obiekt-131S1	=SZAFA TGBT-131W1	BIT1000 2x1	2	On / Off
237	=SZAFA TGBT-X3.1	=SZAFA TGBT+Obiekt-131H1	=SZAFA TGBT-131W2	BIT1000 2x1	2	Reflektor
238	=SZAFA TGBT-X4.1	=SZAFA TGBT+Obiekt-132B1	=SZAFA TGBT-132W1	BIT1000 2x1	2	SSL 11 100

Lista kabli:

Arkusz: 8

Nr.	Urządzenie wewnętrzne	Urządzenie zewnętrzne	Oznaczenie kabla	Typ kabla	Il. żył	Oznaczenie celu
239	=SZAFA TGBT-X4.1	=SZAFA TGBT+Obiekt-133B1	=SZAFA TGBT-133W1	BIT1000 2x1	2	SSL 11 320
240	=SZAFA TGBT-X4.1	=SZAFA TGBT+Obiekt-133B2	=SZAFA TGBT-133W2	BIT1000 2x1	2	SSL 11 321
241	=SZAFA TGBT-X4.1	=SZAFA TGBT+Obiekt-133B3	=SZAFA TGBT-133W3	BIT1000 2x1	2	SSL 11 322
242	=SZAFA TGBT-X1.1	=SZAFA TGBT+Obiekt-141E1	=SZAFA TGBT-141W1	BIT1000 4x2,5	4	Falownik
243	=SZAFA TGBT-X4.1	=SZAFA TGBT+Obiekt-141E1	=SZAFA TGBT-141W2	BIT500 7x1	5	Falownik
244	=SZAFA TGBT-X2.1	=SZAFA TGBT+Obiekt-141S1	=SZAFA TGBT-141W3	BIT1000 2x1	2	Wył. serwis.
245	=SZAFA TGBT+Obiekt-141S1	=SZAFA TGBT+Obiekt-141E1	=SZAFA TGBT-141W4	2YSLCYK 4x2,5	4	Falownik
246	=SZAFA TGBT+Obiekt-141M1	=SZAFA TGBT+Obiekt-141E1	=SZAFA TGBT-141W5	BIT1000-CY 2x1	2	Falownik
247	=SZAFA TGBT-X2.1	=SZAFA TGBT+LCB1A-142H1	=SZAFA TGBT-142W1	BIT1000 7x1	5	Sygn. R/Z Lampka biała
248	=SZAFA TGBT+Obiekt-141E1	=SZAFA TGBT+LCB1A-142S2	=SZAFA TGBT-142W2	BIT1000 3x1	3	SZYB.
249	=SZAFA TGBT-X1.1	=SZAFA TGBT+Obiekt-143E1	=SZAFA TGBT-143W1	BIT1000 4x2,5	4	Falownik
250	=SZAFA TGBT-X4.1	=SZAFA TGBT+Obiekt-143E1	=SZAFA TGBT-143W2	BIT500 7x1	5	Falownik
251	=SZAFA TGBT-X2.1	=SZAFA TGBT+Obiekt-143S1	=SZAFA TGBT-143W3	BIT1000 2x1	2	Wył. serwis.
252	=SZAFA TGBT+Obiekt-143S1	=SZAFA TGBT+Obiekt-143E1	=SZAFA TGBT-143W4	2YSLCYK 4x2,5	4	Falownik
253	=SZAFA TGBT+Obiekt-143M1	=SZAFA TGBT+Obiekt-143E1	=SZAFA TGBT-143W5	BIT1000-CY 2x1	2	Falownik
254	=SZAFA TGBT-X2.1	=SZAFA TGBT+LCB2A-144H1	=SZAFA TGBT-144W1	BIT1000 7x1	5	Sygn. R/Z Lampka biała
255	=SZAFA TGBT+Obiekt-143E1	=SZAFA TGBT+LCB2A-144S2	=SZAFA TGBT-144W2	BIT1000 3x1	3	SZYB.
256	=SZAFA TGBT-X7.1	=SZAFA TGBT-X7.7	=SZAFA TGBT-201W1	BIT500 12x1	12	
257	=SZAFA TGBT-X1.2	=SZAFA TGBT+Obiekt-201S1	=SZAFA TGBT-201W2	BIT1000 4x1,5	4	Wył. serwis.
258	=SZAFA TGBT-X2.2	=SZAFA TGBT+Obiekt-201M1	=SZAFA TGBT-201W3	BIT1000 2x1	2	MT12 309 Sil. napędu
259	=SZAFA TGBT-X2.2	=SZAFA TGBT+Obiekt-201S1	=SZAFA TGBT-201W4	BIT1000 2x1	2	Wył. serwis.
260	=SZAFA TGBT+Obiekt-143E1	=SZAFA TGBT+Obiekt-201R1	=SZAFA TGBT-201W5	BIT1000 3x1,5	3	Hamulec MT12 309
261	=SZAFA TGBT-X2.2	=SZAFA TGBT+LCB21-202H1	=SZAFA TGBT-202W1	BIT1000 7x1	5	Sygn. R/Z Lampka biała
262	=SZAFA TGBT-X1.2	=SZAFA TGBT+Obiekt-203S1	=SZAFA TGBT-203W1	BIT1000 4x4	4	Wył. serwis.
263	=SZAFA TGBT-X2.2	=SZAFA TGBT+Obiekt-203S1	=SZAFA TGBT-203W2	BIT1000 2x1	2	Wył. serwis.
264	=SZAFA TGBT-X2.2	=SZAFA TGBT+LCB22-204H1	=SZAFA TGBT-204W1	BIT1000 7x1	5	Sygn. R/Z Lampka biała
265	=SZAFA TGBT-X1.2	=SZAFA TGBT+Obiekt-205S1	=SZAFA TGBT-205W1	BIT1000 4x4	4	Wył. serwis.
266	=SZAFA TGBT-X2.2	=SZAFA TGBT+Obiekt-205S1	=SZAFA TGBT-205W2	BIT1000 2x1	2	Wył. serwis.
267	=SZAFA TGBT-X2.2	=SZAFA TGBT+LCB23-206H1	=SZAFA TGBT-206W1	BIT1000 7x1	5	Sygn. R/Z Lampka biała
268	=SZAFA TGBT-X1.2	=SZAFA TGBT+Obiekt-207S1	=SZAFA TGBT-207W1	BIT1000 4x1,5	4	Wył. serwis.
269	=SZAFA TGBT-X2.2	=SZAFA TGBT+Obiekt-207S1	=SZAFA TGBT-207W2	BIT1000 2x1	2	Wył. serwis.
270	=SZAFA TGBT-X2.2	=SZAFA TGBT+LCB24-208H1	=SZAFA TGBT-208W1	BIT1000 7x1	5	Sygn. R/Z Lampka biała
271	=SZAFA TGBT-X1.2	=SZAFA TGBT+Obiekt-209S1	=SZAFA TGBT-209W1	BIT1000 4x4	4	Wył. serwis.
272	=SZAFA TGBT-X2.2	=SZAFA TGBT+Obiekt-209S1	=SZAFA TGBT-209W2	BIT1000 2x1	2	Wył. serwis.

Lista kabli:

Arkusz: 9

Nr.	Urządzenie wewnętrzne	Urządzenie zewnętrzne	Oznaczenie kabla	Typ kabla	Il. żył	Oznaczenie celu
273	=SZAFA TGBT-X2.2	=SZAFA TGBT+LCB25-210H1	=SZAFA TGBT-210W1	BIT1000 7x1	6	Sygn. R/Z Lampka biała
274	=SZAFA TGBT-X1.2	=SZAFA TGBT+Obiekt-211E1	=SZAFA TGBT-211W1	BIT1000 4x4	4	Falownik
275	=SZAFA TGBT-X4.2	=SZAFA TGBT+Obiekt-211E1	=SZAFA TGBT-211W2	BIT500 7x1	5	Falownik
276	=SZAFA TGBT-X2.2	=SZAFA TGBT+Obiekt-211S1	=SZAFA TGBT-211W3	BIT1000 2x1	2	Wył. serwis.
277	=SZAFA TGBT+Obiekt-211S1	=SZAFA TGBT+Obiekt-211E1	=SZAFA TGBT-211W4	2YSLCYK 4x6	4	Falownik
278	=SZAFA TGBT+Obiekt-211M1	=SZAFA TGBT+Obiekt-211E1	=SZAFA TGBT-211W5	BIT1000-CY 2x1	2	Falownik
279	=SZAFA TGBT-X2.2	=SZAFA TGBT+LCB26-212H1	=SZAFA TGBT-212W1	BIT1000 7x1	5	Sygn. R/Z Lampka biała
280	=SZAFA TGBT+Obiekt-211E1	=SZAFA TGBT+LCB26-212S2	=SZAFA TGBT-212W2	BIT1000 3x1	3	SZYB.
281	=SZAFA TGBT-X1.2	=SZAFA TGBT+Obiekt-213E1	=SZAFA TGBT-213W1	BIT1000 4x4	4	Falownik
282	=SZAFA TGBT-X4.2	=SZAFA TGBT+Obiekt-213E1	=SZAFA TGBT-213W2	BIT500 7x1	5	Falownik
283	=SZAFA TGBT-X2.2	=SZAFA TGBT+Obiekt-213S1	=SZAFA TGBT-213W3	BIT1000 2x1	2	Wył. serwis.
284	=SZAFA TGBT+Obiekt-213S1	=SZAFA TGBT+Obiekt-213E1	=SZAFA TGBT-213W4	2YSLCYK 4x6	4	Falownik
285	=SZAFA TGBT+Obiekt-213M1	=SZAFA TGBT+Obiekt-213E1	=SZAFA TGBT-213W5	BIT1000-CY 2x1	2	Falownik
286	=SZAFA TGBT-X2.2	=SZAFA TGBT+LCB27-214H1	=SZAFA TGBT-214W1	BIT1000 7x1	5	Sygn. R/Z Lampka biała
287	=SZAFA TGBT+Obiekt-213E1	=SZAFA TGBT+LCB27-214S2	=SZAFA TGBT-214W2	BIT1000 3x1	3	SZYB.
288	=SZAFA TGBT-X1.2	=SZAFA TGBT+Obiekt-215S1	=SZAFA TGBT-215W1	BIT1000 4x1,5	4	Wył. serwis.
289	=SZAFA TGBT-X2.2	=SZAFA TGBT+Obiekt-215S1	=SZAFA TGBT-215W2	BIT1000 2x1	2	Wył. serwis.
290	=SZAFA TGBT-X2.2	=SZAFA TGBT+LCB28-216H1	=SZAFA TGBT-216W1	BIT1000 7x1	5	Sygn. R/Z Lampka biała
291	=SZAFA TGBT-X7.7	=SZAFA TGBT-X7.1	=SZAFA TGBT-217W1	BIT500 12x1	12	
292	=SZAFA TGBT-X4.2	=SZAFA TGBT+Obiekt-217M1	=SZAFA TGBT-217W2	BIT1000 3x1,5	3	EV 18 740
293	=SZAFA TGBT-X4.2	=SZAFA TGBT+Obiekt-217M2	=SZAFA TGBT-217W3	BIT1000 3x1,5	3	EV 18 750
294	=SZAFA TGBT-X4.2	=SZAFA TGBT+Obiekt-218B1	=SZAFA TGBT-218W1	BIT1000 2x1	2	LSL 18 700
295	=SZAFA TGBT-X1.2	=SZAFA TGBT+Obiekt-219E1	=SZAFA TGBT-219W1	BIT1000 4x4	4	Falownik
296	=SZAFA TGBT-X4.2	=SZAFA TGBT+Obiekt-219E1	=SZAFA TGBT-219W2	BIT500 7x1	5	Falownik
297	=SZAFA TGBT-X2.2	=SZAFA TGBT+Obiekt-219S1	=SZAFA TGBT-219W3	BIT1000 2x1	2	Wył. serwis.
298	=SZAFA TGBT+Obiekt-219S1	=SZAFA TGBT+Obiekt-219E1	=SZAFA TGBT-219W4	2YSLCYK 4x4	4	Falownik
299	=SZAFA TGBT+Obiekt-219M1	=SZAFA TGBT+Obiekt-219E1	=SZAFA TGBT-219W5	BIT1000-CY 2x1	2	Falownik
300	=SZAFA TGBT-X7.1	=SZAFA TGBT-X7.7	=SZAFA TGBT-220W1	BIT500 12x1	12	
301	=SZAFA TGBT-X2.2	=SZAFA TGBT+LCB30-220H1	=SZAFA TGBT-220W2	BIT1000 7x1	5	Sygn. R/Z Lampka biała
302	=SZAFA TGBT+Obiekt-219E1	=SZAFA TGBT+LCB30-220S2	=SZAFA TGBT-220W3	BIT1000 3x1	3	SZYB.
303	=SZAFA TGBT-X3	=SZAFA TGBT+Obiekt-221M1	=SZAFA TGBT-221W1	BIT1000 7x1	7	MV18 595 Electric valve
304	=SZAFA TGBT-X3	=SZAFA TGBT+Obiekt-222M1	=SZAFA TGBT-222W1	BIT1000 7x1	7	MV18 305 Electric valve
305	=SZAFA TGBT-X3	=SZAFA TGBT+Obiekt-223M1	=SZAFA TGBT-223W1	BIT1000 7x1	7	MV18 315 Electric valve
306	=SZAFA TGBT-X3	=SZAFA TGBT+Obiekt-224M1	=SZAFA TGBT-224W1	BIT1000 7x1	7	MV18 250 Electric valve

Lista kabli:

Arkusz:10

Nr.	Urządzenie wewnętrzne	Urządzenie zewnętrzne	Oznaczenie kabla	Typ kabla	Il. żył	Oznaczenie celu
307	=SZAFA TGBT-X3	=SZAFA TGBT+Obiekt-225M1	=SZAFA TGBT-225W1	BIT1000 7x1	7	MV18 615 Electric valve
308	=SZAFA TGBT-X3	=SZAFA TGBT+Obiekt-226M1	=SZAFA TGBT-226W1	BIT1000 7x1	7	MV18 625 Electric valve
309	=SZAFA TGBT-X1.2	=SZAFA TGBT+Obiekt-227S1	=SZAFA TGBT-227W1	BIT1000 4x2,5	4	Wył. serwis.
310	=SZAFA TGBT-X2.2	=SZAFA TGBT+Obiekt-227S1	=SZAFA TGBT-227W2	BIT1000 2x1	2	Wył. serwis.
311	=SZAFA TGBT-X2.2	=SZAFA TGBT+LCB31-228H1	=SZAFA TGBT-228W1	BIT1000 7x1	5	Sygn. R/Z Lampka biała
312	=SZAFA TGBT-X1.2	=SZAFA TGBT+Obiekt-229S1	=SZAFA TGBT-229W1	BIT1000 4x1,5	4	Wył. serwis.
313	=SZAFA TGBT-X2.2	=SZAFA TGBT+Obiekt-229S1	=SZAFA TGBT-229W2	BIT1000 2x1	2	Wył. serwis.
314	=SZAFA TGBT-X2.2	=SZAFA TGBT+LCB32-230H1	=SZAFA TGBT-230W1	BIT1000 7x1	5	Sygn. R/Z Lampka biała
315	=SZAFA TGBT-X1.2	=SZAFA TGBT+Obiekt-231S1	=SZAFA TGBT-231W1	BIT1000 4x1,5	4	Wył. serwis.
316	=SZAFA TGBT-X2.2	=SZAFA TGBT+Obiekt-231S1	=SZAFA TGBT-231W2	BIT1000 2x1	2	Wył. serwis.
317	=SZAFA TGBT-X1.2	=SZAFA TGBT+Obiekt-232S1	=SZAFA TGBT-232W1	BIT1000 4x6	4	Wył. serwis.
318	=SZAFA TGBT-X4.2	=SZAFA TGBT+Obiekt-232M1	=SZAFA TGBT-232W2	BIT1000-CY 2x1	2	MC12 447 Pompa
319	=SZAFA TGBT-X2.2	=SZAFA TGBT+Obiekt-232S1	=SZAFA TGBT-232W3	BIT1000 2x1	2	Wył. serwis.
320	=SZAFA TGBT-X7.1	=SZAFA TGBT-X7.7	=SZAFA TGBT-233W1	BIT500 12x1	12	
321	=SZAFA TGBT-X2.2	=SZAFA TGBT+LCB33-233H1	=SZAFA TGBT-233W2	BIT1000 7x1	5	Sygn. R/Z Lampka biała
322	=SZAFA TGBT-X1.2	=SZAFA TGBT+Obiekt-234S1	=SZAFA TGBT-234W1	BIT1000 4x6	4	Wył. serwis.
323	=SZAFA TGBT-X4.2	=SZAFA TGBT+Obiekt-234M1	=SZAFA TGBT-234W2	BIT1000-CY 2x1	2	MC12 448 Pompa
324	=SZAFA TGBT-X2.2	=SZAFA TGBT+Obiekt-234S1	=SZAFA TGBT-234W3	BIT1000 2x1	2	Wył. serwis.
325	=SZAFA TGBT-X2.2	=SZAFA TGBT+LCB34-235H1	=SZAFA TGBT-235W1	BIT1000 7x1	5	Sygn. R/Z Lampka biała
326	=SZAFA TGBT-X1.2	=SZAFA TGBT+Obiekt-236S1	=SZAFA TGBT-236W1	BIT1000 4x2,5	4	Wył. serwis.
327	=SZAFA TGBT-X2.2	=SZAFA TGBT+Obiekt-236S1	=SZAFA TGBT-236W2	BIT1000 2x1	2	Wył. serwis.
328	=SZAFA TGBT-X2.2	=SZAFA TGBT+LCB35-237H1	=SZAFA TGBT-237W1	BIT1000 7x1	5	Sygn. R/Z Lampka biała
329	=SZAFA TGBT-X1.2	=SZAFA TGBT+Obiekt-238S1	=SZAFA TGBT-238W1	BIT1000 4x1,5	4	Wył. serwis.
330	=SZAFA TGBT-X2.2	=SZAFA TGBT+Obiekt-238S1	=SZAFA TGBT-238W2	BIT1000 2x1	2	Wył. serwis.
331	=SZAFA TGBT-X2.2	=SZAFA TGBT+LCB36-239H1	=SZAFA TGBT-239W1	BIT1000 7x1	5	Sygn. R/Z Lampka biała
332	=SZAFA TGBT-X7.1	=SZAFA TGBT-X7.7	=SZAFA TGBT-240W1	BIT500 12x1	12	
333	=SZAFA TGBT-X1.2	=SZAFA TGBT+Obiekt-240S1	=SZAFA TGBT-240W2	BIT1000 4x1,5	4	Wył. serwis.
334	=SZAFA TGBT-X2.2	=SZAFA TGBT+Obiekt-240S1	=SZAFA TGBT-240W3	BIT1000 2x1	2	Wył. serwis.
335	=SZAFA TGBT-X1.2	=SZAFA TGBT+Obiekt-241S1	=SZAFA TGBT-241W1	BIT1000 4x6	4	Wył. serwis.
336	=SZAFA TGBT-X4.2	=SZAFA TGBT+Obiekt-241M1	=SZAFA TGBT-241W2	BIT1000-CY 2x1	2	MC12 547 Pompa
337	=SZAFA TGBT-X2.2	=SZAFA TGBT+Obiekt-241S1	=SZAFA TGBT-241W3	BIT1000 2x1	2	Wył. serwis.
338	=SZAFA TGBT-X2.2	=SZAFA TGBT+LCB37-242H1	=SZAFA TGBT-242W1	BIT1000 7x1	5	Sygn. R/Z Lampka biała
339	=SZAFA TGBT-X1.2	=SZAFA TGBT+Obiekt-243S1	=SZAFA TGBT-243W1	BIT1000 4x6	4	Wył. serwis.
340	=SZAFA TGBT-X4.2	=SZAFA TGBT+Obiekt-243M1	=SZAFA TGBT-243W2	BIT1000-CY 2x1	2	MC12 548 Pompa

Lista kabli:

Arkusz:11

Nr.	Urządzenie wewnętrzne	Urządzenie zewnętrzne	Oznaczenie kabla	Typ kabla	Il. żył	Oznaczenie celu
341	=SZAFA TGBT-X2.2	=SZAFA TGBT+Obiekt-243S1	=SZAFA TGBT-243W3	BIT1000 2x1	2	Wył. serwis.
342	=SZAFA TGBT-X2.2	=SZAFA TGBT+LCB38-244H1	=SZAFA TGBT-244W1	BIT1000 7x1	5	Sygn. R/Z Lampka biała
343	=SZAFA TGBT-X1.2	=SZAFA TGBT+Obiekt-245E1	=SZAFA TGBT-245W1	BIT1000 4x6	4	Falownik
344	=SZAFA TGBT-X4.2	=SZAFA TGBT+Obiekt-245E1	=SZAFA TGBT-245W2	BIT500 7x1	6	Falownik
345	=SZAFA TGBT-X2.2	=SZAFA TGBT+Obiekt-245S1	=SZAFA TGBT-245W3	BIT1000 2x1	2	Wył. serwis.
346	=SZAFA TGBT+Obiekt-245S1	=SZAFA TGBT+Obiekt-245E1	=SZAFA TGBT-245W4	2YSLCY 4x10	4	Falownik
347	=SZAFA TGBT+Obiekt-245M1	=SZAFA TGBT+Obiekt-245E1	=SZAFA TGBT-245W5	BIT1000-CY 2x1	2	Falownik
348	=SZAFA TGBT-X2.2	=SZAFA TGBT+LCB15-246H1	=SZAFA TGBT-246W1	BIT1000 7x1	5	Sygn. R/Z Lampka biała
349	=SZAFA TGBT-X3	=SZAFA TGBT+Obiekt-247S1	=SZAFA TGBT-247W1	BIT1000 2x1	2	On / Off
350	=SZAFA TGBT-X3	=SZAFA TGBT+Obiekt-247H1	=SZAFA TGBT-247W2	BIT1000 2x1	2	Reflektor
351	=SZAFA TGBT-X1.2	=SZAFA TGBT+Obiekt-248M1	=SZAFA TGBT-248W1	BIT1000 3x1,5	3	MC12 451 Smarowanie Łozysko stałe
352	=SZAFA TGBT-X1.2	=SZAFA TGBT+Obiekt-249M1	=SZAFA TGBT-249W1	BIT1000 3x1,5	3	MC12 457 Smarowanie Łozysko ruchome
353	=SZAFA TGBT-X1.2	=SZAFA TGBT+Obiekt-250E1	=SZAFA TGBT-250W1	BIT1000 4x6	4	Falownik
354	=SZAFA TGBT-X4.2	=SZAFA TGBT+Obiekt-250E1	=SZAFA TGBT-250W2	BIT500 7x1	6	Falownik
355	=SZAFA TGBT-X2.2	=SZAFA TGBT+Obiekt-250S1	=SZAFA TGBT-250W3	BIT1000 2x1	2	Wył. serwis.
356	=SZAFA TGBT+Obiekt-250S1	=SZAFA TGBT+Obiekt-250E1	=SZAFA TGBT-250W4	2YSLCY 4x10	4	Falownik
357	=SZAFA TGBT+Obiekt-250M1	=SZAFA TGBT+Obiekt-250E1	=SZAFA TGBT-250W5	BIT1000-CY 2x1	2	Falownik
358	=SZAFA TGBT-X2.2	=SZAFA TGBT+LCB16-251H1	=SZAFA TGBT-251W1	BIT1000 7x1	5	Sygn. R/Z Lampka biała
359	=SZAFA TGBT-X3	=SZAFA TGBT+Obiekt-252S1	=SZAFA TGBT-252W1	BIT1000 2x1	2	On / Off
360	=SZAFA TGBT-X3	=SZAFA TGBT+Obiekt-252H1	=SZAFA TGBT-252W2	BIT1000 2x1	2	Reflektor
361	=SZAFA TGBT-X1.2	=SZAFA TGBT+Obiekt-253M1	=SZAFA TGBT-253W1	BIT1000 3x1,5	3	MC12 551 Smarowanie Łozysko stałe
362	=SZAFA TGBT-X1.2	=SZAFA TGBT+Obiekt-254M1	=SZAFA TGBT-254W1	BIT1000 3x1,5	3	MC12 557 Smarowanie Łozysko ruchome
363	=SZAFA TGBT-X7.7	=SZAFA TGBT-X7.1	=SZAFA TGBT-255W1	BIT500 12x1	12	
364	=SZAFA TGBT-X4.2	=SZAFA TGBT+C12 440-255X1	=SZAFA TGBT-255W2	YKSLYżo-Nr 24x1	21	
365	=SZAFA TGBT-X7.7	=SZAFA TGBT-X7.1	=SZAFA TGBT-258W1	BIT500 12x1	12	
366	=SZAFA TGBT-X4.2	=SZAFA TGBT+C12 440-258X1	=SZAFA TGBT-258W2	YKSLYżo-Nr 24x1	21	
367	=SZAFA TGBT-X4.2	=SZAFA TGBT+C12 440-261X1	=SZAFA TGBT-261W1	YKSLYżo-Nr 24x1	20	
368	=SZAFA TGBT-X7.7	=SZAFA TGBT-X7.1	=SZAFA TGBT-262W1	BIT500 12x1	12	
369	=SZAFA TGBT-X4.2	=SZAFA TGBT+C12 440-263X1	=SZAFA TGBT-263W1	YKSLY-Nr 2x1	2	
370	=SZAFA TGBT-X4.2	=SZAFA TGBT+C12 440-263X1	=SZAFA TGBT-263W2	YKSLY-Nr 2x1	2	
371	=SZAFA TGBT-X7.7	=SZAFA TGBT-X7.1	=SZAFA TGBT-264W1	BIT500 12x1	12	
372	=SZAFA TGBT-X4.2	=SZAFA TGBT+C12 540-264X1	=SZAFA TGBT-264W2	YKSLYżo-Nr 24x1	21	
373	=SZAFA TGBT-X7.7	=SZAFA TGBT-X7.1	=SZAFA TGBT-267W1	BIT500 12x1	12	
374	=SZAFA TGBT-X4.2	=SZAFA TGBT+C12 540-267X1	=SZAFA TGBT-267W2	YKSLYżo-Nr 24x1	21	

Lista kabli:

Arkusz:12

Nr.	Urządzenie wewnętrzne	Urządzenie zewnętrzne	Oznaczenie kabla	Typ kabla	Il. żył	Oznaczenie celu
375	=SZAFA TGBT-X4.2	=SZAFA TGBT+C12 540-270X1	=SZAFA TGBT-270W1	YKSLYżo-Nr 24x1	20	
376	=SZAFA TGBT-X7.7	=SZAFA TGBT-X7.1	=SZAFA TGBT-271W1	BIT500 12x1	12	
377	=SZAFA TGBT-X4.2	=SZAFA TGBT+C12 540-272X1	=SZAFA TGBT-272W1	YKSLY-Nr 2x1	2	
378	=SZAFA TGBT-X4.2	=SZAFA TGBT+C12 540-272X1	=SZAFA TGBT-272W2	YKSLY-Nr 2x1	2	
379	=SZAFA TGBT-X4.2	=SZAFA TGBT+Obiekt-273B1	=SZAFA TGBT-273W1	YKSLY-Nr 2x1	2	LSHH 12 313
380	=SZAFA TGBT-X4.2	=SZAFA TGBT+Obiekt-273B2	=SZAFA TGBT-273W2	YKSLY-Nr 2x1	2	PSHH 12 400
381	=SZAFA TGBT-X4.2	=SZAFA TGBT+Obiekt-273B3	=SZAFA TGBT-273W3	YKSLY-Nr 2x1	2	PSHH 12 500
382	=SZAFA TGBT-X4.2	=SZAFA TGBT+Obiekt-273B4	=SZAFA TGBT-273W4	YKSLY-Nr 2x1	2	SSL 12 313
383	=SZAFA TGBT-X2.2	=SZAFA TGBT+Obiekt-275B1	=SZAFA TGBT-275W1	BIT1000 3x1,5	3	FT 18 610
384	=SZAFA TGBT-X4P	=SZAFA TGBT+Obiekt-275B1	=SZAFA TGBT-275W2	BIT1000-CY 4x1	2	FT 18 610
385	=SZAFA TGBT-X2.2	=SZAFA TGBT+Obiekt-276B1	=SZAFA TGBT-276W1	BIT1000 3x1,5	3	FT 18 620
386	=SZAFA TGBT-X4P	=SZAFA TGBT+Obiekt-276B1	=SZAFA TGBT-276W2	BIT1000-CY 4x1	2	FT 18 620
387	=SZAFA TGBT-X7.7	=SZAFA TGBT-X7.1	=SZAFA TGBT-277W1	BIT500 12x1	10	
388	=SZAFA TGBT-X4.2	=SZAFA TGBT+Obiekt-277B1	=SZAFA TGBT-277W2	YKSLY-Nr 2x1	2	SSL 12 309
389	=SZAFA TGBT-X4.2	=SZAFA TGBT+Obiekt-277B2	=SZAFA TGBT-277W3	YKSLY-Nr 2x1	2	SSL 12 310
390	=SZAFA TGBT-X4.2	=SZAFA TGBT+Obiekt-277B3	=SZAFA TGBT-277W4	YKSLY-Nr 2x1	2	SSL 12 311
391	=SZAFA TGBT-X4.2	=SZAFA TGBT+Obiekt-277B4	=SZAFA TGBT-277W5	YKSLY-Nr 2x1	2	SSL 12 312
392	=SZAFA TGBT-X4.2	=SZAFA TGBT+Obiekt-278PP1	=SZAFA TGBT-278W1	IB-BIT500 3x1,5	2	Puszka Poł. Ex
393	=SZAFA TGBT-X4.2	=SZAFA TGBT+Obiekt-278PP2	=SZAFA TGBT-278W2	IB-BIT500 3x1,5	2	Puszka Poł. Ex
394	=SZAFA TGBT-X4.2	=SZAFA TGBT+Obiekt-278PP3	=SZAFA TGBT-278W3	IB-BIT500 3x1,5	2	Puszka Poł. Ex
395	=SZAFA TGBT-X4.2	=SZAFA TGBT+Obiekt-278PP4	=SZAFA TGBT-278W4	IB-BIT500 3x1,5	2	Puszka Poł. Ex
396	=SZAFA TGBT-X4.2	=SZAFA TGBT+Obiekt-278PP5	=SZAFA TGBT-278W5	IB-BIT500 3x1,5	2	Puszka Poł. Ex
397	=SZAFA TGBT-X4.2	=SZAFA TGBT+Obiekt-278PP6	=SZAFA TGBT-278W6	IB-BIT500 3x1,5	2	Puszka Poł. Ex
398	=SZAFA TGBT+Obiekt-278B1	=SZAFA TGBT+Obiekt-278PP1	=SZAFA TGBT-278W7	Serial cab. NJ8	2	Puszka Poł. Ex
399	=SZAFA TGBT+Obiekt-278B2	=SZAFA TGBT+Obiekt-278PP2	=SZAFA TGBT-278W8	Serial cab. NCB2	2	Puszka Poł. Ex
400	=SZAFA TGBT+Obiekt-278B3	=SZAFA TGBT+Obiekt-278PP3	=SZAFA TGBT-278W9	Serial cab. NCB2	2	Puszka Poł. Ex
401	=SZAFA TGBT+Obiekt-278B4	=SZAFA TGBT+Obiekt-278PP4	=SZAFA TGBT-278W10	Serial cab. NJ8	2	Puszka Poł. Ex
402	=SZAFA TGBT+Obiekt-278B5	=SZAFA TGBT+Obiekt-278PP5	=SZAFA TGBT-278W11	Serial cab. NCB2	2	Puszka Poł. Ex
403	=SZAFA TGBT+Obiekt-278B6	=SZAFA TGBT+Obiekt-278PP6	=SZAFA TGBT-278W12	Serial cab. NCB2	2	Puszka Poł. Ex
404	=SZAFA TGBT-X7.7	=SZAFA TGBT-X7.1	=SZAFA TGBT-279W1	BIT500 12x1	12	
405	=SZAFA TGBT-X4.2	=SZAFA TGBT+Obiekt-279B1	=SZAFA TGBT-279W2	IB-BIT500 3x1,5	2	LSL 12 451
406	=SZAFA TGBT-X4.2	=SZAFA TGBT+Obiekt-279B2	=SZAFA TGBT-279W3	IB-BIT500 3x1,5	2	FS 12 453B
407	=SZAFA TGBT-X4.2	=SZAFA TGBT+Obiekt-279B3	=SZAFA TGBT-279W4	IB-BIT500 3x1,5	2	LSL 12 457
408	=SZAFA TGBT-X4.2	=SZAFA TGBT+Obiekt-279B4	=SZAFA TGBT-279W5	IB-BIT500 3x1,5	2	FS 12 453A

Lista kabli:

Arkusz:13

Nr.	Urządzenie wewnętrzne	Urządzenie zewnętrzne	Oznaczenie kabla	Typ kabla	Il. żył	Oznaczenie celu
409	=SZAFA TGBT-X4.2	=SZAFA TGBT+Obiekt-280B1	=SZAFA TGBT-280W1	IB-BIT500 3x1,5	2	LSL 12 551
410	=SZAFA TGBT-X4.2	=SZAFA TGBT+Obiekt-280B2	=SZAFA TGBT-280W2	IB-BIT500 3x1,5	2	FS 12 553B
411	=SZAFA TGBT-X4.2	=SZAFA TGBT+Obiekt-280B3	=SZAFA TGBT-280W3	IB-BIT500 3x1,5	2	LSL 12 557
412	=SZAFA TGBT-X4.2	=SZAFA TGBT+Obiekt-280B4	=SZAFA TGBT-280W4	IB-BIT500 3x1,5	2	FS 12 553A
413	=SZAFA TGBT-X4P	=SZAFA TGBT+Obiekt-281A1	=SZAFA TGBT-281W1	IB-BIT500-CY 3x1,5	2	Przetwornik Dostawa: Vinci
414	=SZAFA TGBT-X4P	=SZAFA TGBT+Obiekt-281A2	=SZAFA TGBT-281W2	IB-BIT500-CY 3x1,5	2	Przetwornik Dostawa: Vinci
415	=SZAFA TGBT-X4P	=SZAFA TGBT+Obiekt-281A3	=SZAFA TGBT-281W3	IB-BIT500-CY 3x1,5	2	Przetwornik Dostawa: Vinci
416	=SZAFA TGBT+Obiekt-281B1	=SZAFA TGBT+Obiekt-281A1	=SZAFA TGBT-281W4	IB-BIT500-CY 3x1,5	2	Przetwornik Dostawa: Vinci
417	=SZAFA TGBT+Obiekt-281B2	=SZAFA TGBT+Obiekt-281A2	=SZAFA TGBT-281W5	IB-BIT500-CY 3x1,5	2	Przetwornik Dostawa: Vinci
418	=SZAFA TGBT+Obiekt-281B3	=SZAFA TGBT+Obiekt-281A3	=SZAFA TGBT-281W6	IB-BIT500-CY 3x1,5	2	Przetwornik Dostawa: Vinci
419	=SZAFA TGBT-X4P	=SZAFA TGBT+Obiekt-282A1	=SZAFA TGBT-282W1	IB-BIT500-CY 3x1,5	2	Przetwornik Dostawa: Vinci
420	=SZAFA TGBT-X4P	=SZAFA TGBT+Obiekt-282A2	=SZAFA TGBT-282W2	IB-BIT500-CY 3x1,5	2	Przetwornik Dostawa: Vinci
421	=SZAFA TGBT-X4P	=SZAFA TGBT+Obiekt-282A3	=SZAFA TGBT-282W3	IB-BIT500-CY 3x1,5	2	Przetwornik Dostawa: Vinci
422	=SZAFA TGBT+Obiekt-282B1	=SZAFA TGBT+Obiekt-282A1	=SZAFA TGBT-282W4	IB-BIT500-CY 3x1,5	2	Przetwornik Dostawa: Vinci
423	=SZAFA TGBT+Obiekt-282B2	=SZAFA TGBT+Obiekt-282A2	=SZAFA TGBT-282W5	IB-BIT500-CY 3x1,5	2	Przetwornik Dostawa: Vinci
424	=SZAFA TGBT+Obiekt-282B3	=SZAFA TGBT+Obiekt-282A3	=SZAFA TGBT-282W6	IB-BIT500-CY 3x1,5	2	Przetwornik Dostawa: Vinci
425	=SZAFA TGBT-X4P	=SZAFA TGBT+Obiekt-283B1	=SZAFA TGBT-283W1	IB-BIT500-CY 3x1,5	2	LT 12 454A
426	=SZAFA TGBT-X4P	=SZAFA TGBT+Obiekt-283B2	=SZAFA TGBT-283W2	IB-BIT500-CY 3x1,5	2	LT 12 454B
427	=SZAFA TGBT-X4P	=SZAFA TGBT+Obiekt-284B1	=SZAFA TGBT-284W1	IB-BIT500-CY 3x1,5	2	LT 12 554A
428	=SZAFA TGBT-X4P	=SZAFA TGBT+Obiekt-284B2	=SZAFA TGBT-284W2	IB-BIT500-CY 3x1,5	2	LT 12 554B
429	=SZAFA TGBT-X4P	=SZAFA TGBT+Obiekt-285B1	=SZAFA TGBT-285W1	IB-BIT500-CY 3x1,5	2	PT 16 101A
430	=SZAFA TGBT-X4P	=SZAFA TGBT+Obiekt-285B2	=SZAFA TGBT-285W2	IB-BIT500-CY 3x1,5	2	PT 16 101B
431	=SZAFA TGBT-X4P	=SZAFA TGBT+Obiekt-286B1	=SZAFA TGBT-286W1	IB-BIT500-CY 3x1,5	2	PT 16 201A
432	=SZAFA TGBT-X4P	=SZAFA TGBT+Obiekt-286B2	=SZAFA TGBT-286W2	IB-BIT500-CY 3x1,5	2	PT 16 201B
433	=SZAFA TGBT-X4.2	=SZAFA TGBT+Obiekt-287B1	=SZAFA TGBT-287W1	IB-BIT500 3x1,5	2	PSLL 16 102
434	=SZAFA TGBT-X4.2	=SZAFA TGBT+Obiekt-287B2	=SZAFA TGBT-287W2	IB-BIT500 3x1,5	2	PSLL 16 202
435	=SZAFA TGBT-X4P	=SZAFA TGBT+Obiekt-288B1	=SZAFA TGBT-288W1	IB-BIT500-CY 7x1,5	4	FT 16 103
436	=SZAFA TGBT-X4P	=SZAFA TGBT+Obiekt-289B1	=SZAFA TGBT-289W1	IB-BIT500-CY 7x1,5	4	FT 16 203
437	=SZAFA TGBT-Xr	=SZAFA TGBT+Obiekt-F16 500	=SZAFA TGBT-290W1	BIT1000 3x2,5	3	F16 500 Szafka ster. pochodni
438	=SZAFA TGBT-Xext	=SZAFA TGBT+Obiekt-F16 500	=SZAFA TGBT-290W2	BIT1000 10x1	10	F16 500 Szafka ster. pochodni
439	=SZAFA TGBT-Xext	=SZAFA TGBT+Obiekt-F16 500	=SZAFA TGBT-291W1	BIT1000 10x1	6	F16 500 Szafka ster. pochodni
440	=SZAFA TGBT-X4	=SZAFA TGBT+Obiekt-292B1	=SZAFA TGBT-292W1	IB-BIT500-CY 3x1,5	2	TT 16 500
441	=SZAFA TGBT-X4.2	=SZAFA TGBT+Obiekt-293B1	=SZAFA TGBT-293W1	IB-BIT500 3x1,5	2	ZS 12 093A
442	=SZAFA TGBT-X4.2	=SZAFA TGBT+Obiekt-293B2	=SZAFA TGBT-293W2	IB-BIT500 3x1,5	2	ZS 12 093

Lista kabli:

Arkusz:14

Nr.	Urządzenie wewnętrzne	Urządzenie zewnętrzne	Oznaczenie kabla	Typ kabla	Il. żył	Oznaczenie celu
443	=SZAFA TGBT-X4.2	=SZAFA TGBT+Obiekt-293B3	=SZAFA TGBT-293W3	IB-BIT500 3x1,5	2	ZS 12 093B
444	=SZAFA TGBT-X4.2	=SZAFA TGBT+Obiekt-294B1	=SZAFA TGBT-294W1	IB-BIT500 3x1,5	2	PAL 12 990
445	=SZAFA TGBT-X2.2	=SZAFA TGBT+Obiekt-295B1	=SZAFA TGBT-295W1	BIT1000 3x1,5	3	FT 18 730
446	=SZAFA TGBT-X4P	=SZAFA TGBT+Obiekt-295B1	=SZAFA TGBT-295W2	BIT1000-CY 4x1	2	FT 18 730
447	=SZAFA TGBT-X7.2	=SZAFA TGBT-X7.8	=SZAFA TGBT-301W1	BIT500 12x1	12	
448	=SZAFA TGBT-X1.3	=SZAFA TGBT+Obiekt-301S1	=SZAFA TGBT-301W2	BIT1000 4x1,5	4	Wył. serwis.
449	=SZAFA TGBT-X2.3	=SZAFA TGBT+Obiekt-301S1	=SZAFA TGBT-301W3	BIT1000 2x1	2	Wył. serwis.
450	=SZAFA TGBT-X2.3	=SZAFA TGBT+LCB51-302H1	=SZAFA TGBT-302W1	BIT1000 7x1	5	Sygn. R/Z Lampka biała
451	=SZAFA TGBT-X1.3	=SZAFA TGBT+Obiekt-303S1	=SZAFA TGBT-303W1	BIT1000 4x1,5	4	Wył. serwis.
452	=SZAFA TGBT-X4.3	=SZAFA TGBT+Obiekt-303M1	=SZAFA TGBT-303W2	BIT1000-CY 2x1	2	MA18 110 Mieszadło
453	=SZAFA TGBT-X2.3	=SZAFA TGBT+Obiekt-303S1	=SZAFA TGBT-303W3	BIT1000 2x1	2	Wył. serwis.
454	=SZAFA TGBT-X2.3	=SZAFA TGBT+LCB52-304H1	=SZAFA TGBT-304W1	BIT1000 7x1	5	Sygn. R/Z Lampka biała
455	=SZAFA TGBT-X1.3	=SZAFA TGBT+Obiekt-305S1	=SZAFA TGBT-305W1	BIT1000 4x1,5	4	Wył. serwis.
456	=SZAFA TGBT-X4.3	=SZAFA TGBT+Obiekt-305M1	=SZAFA TGBT-305W2	BIT1000-CY 2x1	2	MA18 515 Mieszadło
457	=SZAFA TGBT-X2.3	=SZAFA TGBT+Obiekt-305S1	=SZAFA TGBT-305W3	BIT1000 2x1	2	Wył. serwis.
458	=SZAFA TGBT-X2.3	=SZAFA TGBT+LCB53-306H1	=SZAFA TGBT-306W1	BIT1000 7x1	5	Sygn. R/Z Lampka biała
459	=SZAFA TGBT-X1.3	=SZAFA TGBT+Obiekt-307S1	=SZAFA TGBT-307W1	BIT1000 4x1,5	4	Wył. serwis.
460	=SZAFA TGBT-X4.3	=SZAFA TGBT+Obiekt-307M1	=SZAFA TGBT-307W2	BIT1000-CY 2x1	2	MA18 520 Mieszadło
461	=SZAFA TGBT-X2.3	=SZAFA TGBT+Obiekt-307S1	=SZAFA TGBT-307W3	BIT1000 2x1	2	Wył. serwis.
462	=SZAFA TGBT-X2.3	=SZAFA TGBT+LCB54-308H1	=SZAFA TGBT-308W1	BIT1000 7x1	5	Sygn. R/Z Lampka biała
463	=SZAFA TGBT-X7.2	=SZAFA TGBT-X7.8	=SZAFA TGBT-309W1	BIT500 12x1	12	
464	=SZAFA TGBT-X1.3	=SZAFA TGBT+Obiekt-309S1	=SZAFA TGBT-309W2	BIT1000 4x1,5	4	Wył. serwis.
465	=SZAFA TGBT-X2.3	=SZAFA TGBT+Obiekt-309S1	=SZAFA TGBT-309W3	BIT1000 2x1	2	Wył. serwis.
466	=SZAFA TGBT-X2.3	=SZAFA TGBT+LCB55-310H1	=SZAFA TGBT-310W1	BIT1000 7x1	5	Sygn. R/Z Lampka biała
467	=SZAFA TGBT-X1.3	=SZAFA TGBT+Obiekt-311E1	=SZAFA TGBT-311W1	BIT1000 4x4	4	Falownik
468	=SZAFA TGBT-X4.3	=SZAFA TGBT+Obiekt-311E1	=SZAFA TGBT-311W2	BIT500 7x1	5	Falownik
469	=SZAFA TGBT-X2.3	=SZAFA TGBT+Obiekt-311S1	=SZAFA TGBT-311W3	BIT1000 2x1	2	Wył. serwis.
470	=SZAFA TGBT+Obiekt-311S1	=SZAFA TGBT+Obiekt-311E1	=SZAFA TGBT-311W4	2YSLCYK 4x4	4	Falownik
471	=SZAFA TGBT+Obiekt-311M1	=SZAFA TGBT+Obiekt-311E1	=SZAFA TGBT-311W5	BIT1000-CY 2x1	2	Falownik
472	=SZAFA TGBT-X2.3	=SZAFA TGBT+LCB56-312H1	=SZAFA TGBT-312W1	BIT1000 7x1	5	Sygn. R/Z Lampka biała
473	=SZAFA TGBT+Obiekt-311E1	=SZAFA TGBT+LCB56-312S2	=SZAFA TGBT-312W2	BIT1000 3x1	3	SZYB.
474	=SZAFA TGBT-X1.3	=SZAFA TGBT+Obiekt-313E1	=SZAFA TGBT-313W1	BIT1000 4x4	4	Falownik
475	=SZAFA TGBT-X4.3	=SZAFA TGBT+Obiekt-313E1	=SZAFA TGBT-313W2	BIT500 7x1	5	Falownik
476	=SZAFA TGBT-X2.3	=SZAFA TGBT+Obiekt-313S1	=SZAFA TGBT-313W3	BIT1000 2x1	2	Wył. serwis.

Lista kabli:

Arkusz:15

Nr.	Urządzenie wewnętrzne	Urządzenie zewnętrzne	Oznaczenie kabla	Typ kabla	Il. żył	Oznaczenie celu
477	=SZAFA TGBT+Obiekt-313S1	=SZAFA TGBT+Obiekt-313E1	=SZAFA TGBT-313W4	2YSLCYK 4x4	4	Falownik
478	=SZAFA TGBT+Obiekt-313M1	=SZAFA TGBT+Obiekt-313E1	=SZAFA TGBT-313W5	BIT1000-CY 2x1	2	Falownik
479	=SZAFA TGBT-X2.3	=SZAFA TGBT+LCB57-314H1	=SZAFA TGBT-314W1	BIT1000 7x1	5	Sygn. R/Z Lampka biała
480	=SZAFA TGBT+Obiekt-313E1	=SZAFA TGBT+LCB57-314S2	=SZAFA TGBT-314W2	BIT1000 3x1	3	SZYB.
481	=SZAFA TGBT-X3.8	=SZAFA TGBT+Obiekt-315M1	=SZAFA TGBT-315W1	BIT1000 7x1	7	MV18 200 Zawór elektryczny
482	=SZAFA TGBT-X3.8	=SZAFA TGBT+Obiekt-316M1	=SZAFA TGBT-316W1	BIT1000 7x1	7	MV18 550 Zawór elektryczny
483	=SZAFA TGBT-X3.8	=SZAFA TGBT+Obiekt-317M1	=SZAFA TGBT-317W1	BIT1000 7x1	7	MV18 555 Zawór elektryczny
484	=SZAFA TGBT-X3.8	=SZAFA TGBT+Obiekt-318M1	=SZAFA TGBT-318W1	BIT1000 7x1	7	MV18 560 Zawór elektryczny
485	=SZAFA TGBT-X3.8	=SZAFA TGBT+Obiekt-319M1	=SZAFA TGBT-319W1	BIT1000 7x1	7	MV18 565 Zawór elektryczny
486	=SZAFA TGBT-X1.3	=SZAFA TGBT+Obiekt-320S1	=SZAFA TGBT-320W1	BIT1000 4x1,5	4	Wył. serwis.
487	=SZAFA TGBT-X2.3	=SZAFA TGBT+Obiekt-320S1	=SZAFA TGBT-320W2	BIT1000 2x1	2	Wył. serwis.
488	=SZAFA TGBT-X2.3	=SZAFA TGBT+LCB58-321H1	=SZAFA TGBT-321W1	BIT1000 7x1	5	Sygn. R/Z Lampka biała
489	=SZAFA TGBT-X1.3	=SZAFA TGBT+Obiekt-NS/WS	=SZAFA TGBT-322W1	YKXS 5x1,5	5	Centrala went. Moc: 3,0 kW / 6,4 A 3x 230 /
490	=SZAFA TGBT-X1.3	=SZAFA TGBT+Obiekt-HC	=SZAFA TGBT-322W2	YKXS 5x1,5	5	Nagrzewnica elektryczna Moc: 3,0 kW / 6,6 A
491	=SZAFA TGBT-X1.3	=SZAFA TGBT+Obiekt-323A1	=SZAFA TGBT-323W1	BIT1000 3x1,5	3	REGULATOR OBROTÓW WENT. WC
492	=SZAFA TGBT-X2.3	=SZAFA TGBT+Obiekt-323M1	=SZAFA TGBT-323W2	BIT1000 2x1	2	Went WC
493	=SZAFA TGBT-X2.3		=SZAFA TGBT-323W3	BIT1000 2x1	2	Włącznik światła
494	=SZAFA TGBT+Obiekt-323S1	=SZAFA TGBT+Obiekt-323A1	=SZAFA TGBT-323W4	BIT1000 3x1,5	3	REGULATOR OBROTÓW WENT. WC
495	=SZAFA TGBT-X1.3	=SZAFA TGBT+Obiekt-324A1	=SZAFA TGBT-324W1	BIT1000 3x1,5	3	REGULATOR OBROTÓW WENT. Wr
496	=SZAFA TGBT-X2.3	=SZAFA TGBT+Obiekt-324M1	=SZAFA TGBT-324W2	BIT1000 2x1	2	Went. Wr
497	=SZAFA TGBT-X2.3	=SZAFA TGBT+Obiekt-324B1	=SZAFA TGBT-324W3	BIT1000 4x1,5	4	TS-Wr
498	=SZAFA TGBT+Obiekt-324S1	=SZAFA TGBT+Obiekt-324A1	=SZAFA TGBT-324W4	BIT1000 3x1,5	3	REGULATOR OBROTÓW WENT. Wr
499	=SZAFA TGBT-X1.3	=SZAFA TGBT+Obiekt-325S1	=SZAFA TGBT-325W1	BIT1000 3x1,5	3	Wył. serwis.
500	=SZAFA TGBT-X2.3	=SZAFA TGBT+Obiekt-325M1	=SZAFA TGBT-325W2	BIT1000 2x1	2	Went. Wa (Ex)
501	=SZAFA TGBT-X2.3	=SZAFA TGBT+Obiekt-325C1	=SZAFA TGBT-325W3	BIT1000 2x1	2	Detekcja chloru
502	=SZAFA TGBT-X1.3	=SZAFA TGBT+Obiekt-Klr_ext	=SZAFA TGBT-326W1	YKXS 3x4	3	Klimatyzatort Moc: 3,0 kW / 13,4 A 1x 230 V
503	=SZAFA TGBT+Obiekt-Klr_int	=SZAFA TGBT+Obiekt-Klr_ext	=SZAFA TGBT-326W2	YKXS 3x4	3	Klimatyzatort Moc: 3,0 kW / 13,4 A 1x 230 V
504	=SZAFA TGBT+Obiekt-Klr_int	=SZAFA TGBT+Obiekt-Klr_ext	=SZAFA TGBT-326W3	BIT 500 4x1	4	Klimatyzatort Moc: 3,0 kW / 13,4 A 1x 230 V
505	=SZAFA TGBT-X4P	=SZAFA TGBT+Obiekt-327B1	=SZAFA TGBT-327W1	BIT1000-CY 2x1	2	LT 18 100
506	=SZAFA TGBT-X4.3	=SZAFA TGBT+Obiekt-327PP1	=SZAFA TGBT-327W2	BIT1000 2x1	2	Puszka Poł.
507	=SZAFA TGBT-X4.3	=SZAFA TGBT+Obiekt-327PP2	=SZAFA TGBT-327W3	BIT1000 2x1	2	Puszka Poł.
508	=SZAFA TGBT+Obiekt-327B2	=SZAFA TGBT+Obiekt-327PP1	=SZAFA TGBT-327W4	Serial cab. Nivofl	3	Puszka Poł.
509	=SZAFA TGBT+Obiekt-327B3	=SZAFA TGBT+Obiekt-327PP2	=SZAFA TGBT-327W5	Serial cab. Nivofl	3	Puszka Poł.
510	=SZAFA TGBT-X4P	=SZAFA TGBT+Obiekt-328B1	=SZAFA TGBT-328W1	BIT1000-CY 2x1	2	LT 18 500

Faza Projektu	Proj. wykonawczy R8	Data 01.2014	Wykonawca	Obiekt	Nazwa rysunku
Numer Projektu	2013/10/GAĆ	Branża AKPiA	VINCI Environnement Polska	Modernizacja Zakładu Gospodarowania Odpadami ZGO Sp. z o.o. Gać 90, 55-200 Oława	Album tras kablowych
Opracował	inż. A. Krysiński		02-342 Warszawa Al. Jerozolimskie 162A		=SZAFA TGBT +
Sprawdził	mgr. inż. B. Stachowiak				Rysunek 15 z 20 rys.

Lista kabli:

Arkusz:16

Nr.	Urządzenie wewnętrzne	Urządzenie zewnętrzne	Oznaczenie kabla	Typ kabla	Il. żył	Oznaczenie celu
511	=SZAFA TGBT-X4P	=SZAFA TGBT+Obiekt-328B2	=SZAFA TGBT-328W2	BIT1000-CY 2x1	2	LT 18 501
512	=SZAFA TGBT-X4.3	=SZAFA TGBT+Obiekt-328PP1	=SZAFA TGBT-328W3	BIT1000 2x1	2	Puszka Poł.
513	=SZAFA TGBT-X4.3	=SZAFA TGBT+Obiekt-328PP2	=SZAFA TGBT-328W4	BIT1000 2x1	2	Puszka Poł.
514	=SZAFA TGBT+Obiekt-328B3	=SZAFA TGBT+Obiekt-328PP1	=SZAFA TGBT-328W5	Serial cab. Nivofl	3	Puszka Poł.
515	=SZAFA TGBT+Obiekt-328B4	=SZAFA TGBT+Obiekt-328PP2	=SZAFA TGBT-328W6	Serial cab. Nivofl	3	Puszka Poł.
516	=SZAFA TGBT-X7.2	=SZAFA TGBT-X7.8	=SZAFA TGBT-329W1	BIT500 12x1	10	
517	=SZAFA TGBT-X4.3	=SZAFA TGBT+Obiekt-329PP1	=SZAFA TGBT-329W2	BIT1000 2x1	2	Puszka Poł.
518	=SZAFA TGBT+Obiekt-329B1	=SZAFA TGBT+Obiekt-329PP1	=SZAFA TGBT-329W3	Serial cab. Nivofl	3	Puszka Poł.
519	=SZAFA TGBT-X1.3	=SZAFA TGBT+Obiekt-330S1	=SZAFA TGBT-330W1	BIT1000 4x2,5	4	Wył. serwis.
520	=SZAFA TGBT-X2.3	=SZAFA TGBT+Obiekt-330S1	=SZAFA TGBT-330W2	BIT1000 2x1	2	Wył. serwis.
521	=SZAFA TGBT-X2.3	=SZAFA TGBT+LCB51-331H1	=SZAFA TGBT-331W1	BIT1000 7x1	5	Sygn. R/Z Lampka biała
522	=SZAFA TGBT-X2.3	=SZAFA TGBT+Obiekt-332B1	=SZAFA TGBT-332W1	BIT1000 3x1,5	3	FT 18 210
523	=SZAFA TGBT-X4P	=SZAFA TGBT+Obiekt-332B1	=SZAFA TGBT-332W2	BIT1000-CY 4x1	2	FT 18 210
524	=SZAFA TGBT-X2.3	=SZAFA TGBT+Obiekt-333B1	=SZAFA TGBT-333W1	BIT1000 3x1,5	3	FT 18 310
525	=SZAFA TGBT-X4P	=SZAFA TGBT+Obiekt-333B1	=SZAFA TGBT-333W2	BIT1000-CY 4x1	2	FT 18 310
526	=SZAFA TGBT-X2.3	=SZAFA TGBT+Obiekt-334B1	=SZAFA TGBT-334W1	BIT1000 3x1,5	3	FT 18 320
527	=SZAFA TGBT-X4P	=SZAFA TGBT+Obiekt-334B1	=SZAFA TGBT-334W2	BIT1000-CY 4x1	2	FT 18 320
528	=SZAFA TGBT-X2.3	=SZAFA TGBT+Obiekt-335B1	=SZAFA TGBT-335W1	BIT1000 3x1,5	3	FT 18 540
529	=SZAFA TGBT-X4P	=SZAFA TGBT+Obiekt-335B1	=SZAFA TGBT-335W2	BIT1000-CY 4x1	2	FT 18 540
530	=SZAFA TGBT-X1.3	=SZAFA TGBT+Obiekt-336E1	=SZAFA TGBT-336W1	BIT1000 4x10	4	Falownik
531	=SZAFA TGBT-X4.3	=SZAFA TGBT+Obiekt-336E1	=SZAFA TGBT-336W2	BIT500 7x1	6	Falownik
532	=SZAFA TGBT-X2.3	=SZAFA TGBT+Obiekt-336S1	=SZAFA TGBT-336W3	BIT1000 2x1	2	Wył. serwis.
533	=SZAFA TGBT+Obiekt-336S1	=SZAFA TGBT+Obiekt-336E1	=SZAFA TGBT-336W4	2YSLCYK 4x10	4	Falownik
534	=SZAFA TGBT+Obiekt-336M1	=SZAFA TGBT+Obiekt-336E1	=SZAFA TGBT-336W5	BIT1000-CY 2x1	2	Falownik
535	=SZAFA TGBT-X2.3	=SZAFA TGBT+LCB39-337H1	=SZAFA TGBT-337W1	BIT1000 7x1	5	Sygn. R/Z Lampka biała
536	=SZAFA TGBT-X3.8	=SZAFA TGBT+PCB1-337P1	=SZAFA TGBT-337W2	BIT 1000 2x1	2	Miernik prędk.
537	=SZAFA TGBT+Obiekt-336E1	=SZAFA TGBT+PCB1-337P1	=SZAFA TGBT-337W3	BIT1000-CY 4x1	2	Miernik prędk.
538	=SZAFA TGBT-X4.3	=SZAFA TGBT+Obiekt-338M1	=SZAFA TGBT-338W1	BIT 1000 2x2,5	2	MC12 110 Smarowanie centralne
539	=SZAFA TGBT-X1.2	=SZAFA TGBT+Obiekt-339S1	=SZAFA TGBT-339W1	BIT1000 4x1,5	4	Wył. serwis.
540	=SZAFA TGBT-X2.2	=SZAFA TGBT+Obiekt-339S1	=SZAFA TGBT-339W2	BIT1000 2x1	2	Wył. serwis.
541	=SZAFA TGBT-X1.3	=SZAFA TGBT+Obiekt-340E1	=SZAFA TGBT-340W1	BIT1000 4x10	4	Falownik
542	=SZAFA TGBT-X4.3	=SZAFA TGBT+Obiekt-340E1	=SZAFA TGBT-340W2	BIT500 7x1	6	Falownik
543	=SZAFA TGBT-X2.3	=SZAFA TGBT+Obiekt-340S1	=SZAFA TGBT-340W3	BIT1000 2x1	2	Wył. serwis.
544	=SZAFA TGBT+Obiekt-340S1	=SZAFA TGBT+Obiekt-340E1	=SZAFA TGBT-340W4	2YSLCYK 4x10	4	Falownik

Lista kabli:

Arkusz:17

Nr.	Urządzenie wewnętrzne	Urządzenie zewnętrzne	Oznaczenie kabla	Typ kabla	Il. żył	Oznaczenie celu
545	=SZAFA TGBT+Obiekt-340M1	=SZAFA TGBT+Obiekt-340E1	=SZAFA TGBT-340W5	BIT1000-CY 2x1	2	Falownik
546	=SZAFA TGBT-X7.2	=SZAFA TGBT-X7.8	=SZAFA TGBT-341W1	BIT500 12x1	12	
547	=SZAFA TGBT-X2.3	=SZAFA TGBT+Obiekt-341H1	=SZAFA TGBT-341W2	BIT1000 7x1	5	Sygn. R/Z Lampka biała
548	=SZAFA TGBT-X3.8	=SZAFA TGBT+PCB2-341P1	=SZAFA TGBT-341W3	BIT 1000 2x1	2	Miernik prędk.
549	=SZAFA TGBT+Obiekt-340E1	=SZAFA TGBT+PCB2-341P1	=SZAFA TGBT-341W4	BIT1000-CY 4x1	2	Miernik prędk.
550	=SZAFA TGBT-X4.3	=SZAFA TGBT+Obiekt-342M1	=SZAFA TGBT-342W1	BIT 1000 2x2,5	2	MC12 210 Smarowanie centralne
551	=SZAFA TGBT-X7.2	=SZAFA TGBT-X7.8	=SZAFA TGBT-343W1	BIT500 12x1	10	
552	=SZAFA TGBT-X1.2	=SZAFA TGBT+Obiekt-343S1	=SZAFA TGBT-343W2	BIT1000 4x1,5	4	Wył. serwis.
553	=SZAFA TGBT-X2.2	=SZAFA TGBT+Obiekt-343S1	=SZAFA TGBT-343W3	BIT1000 2x1	2	Wył. serwis.
554	=SZAFA TGBT-X4P	=SZAFA TGBT+Obiekt-344B1	=SZAFA TGBT-344W1	BIT1000-CY 2x1	2	LT 12 101
555	=SZAFA TGBT-X4P	=SZAFA TGBT+Obiekt-344B2	=SZAFA TGBT-344W2	BIT1000-CY 2x1	2	LT 12 201
556	=SZAFA TGBT-X4P	=SZAFA TGBT+Obiekt-346B1	=SZAFA TGBT-346W1	BIT1000-CY 2x1	2	PT 12 131
557	=SZAFA TGBT-X4P	=SZAFA TGBT+Obiekt-346B2	=SZAFA TGBT-346W2	BIT1000-CY 2x1	2	PT 12 231
558	=SZAFA TGBT-X4.3	=SZAFA TGBT+Obiekt-348B1	=SZAFA TGBT-348W1	BIT1000 2x1	2	LSHH 12 091
559	=SZAFA TGBT-X4.3	=SZAFA TGBT+Obiekt-348B2	=SZAFA TGBT-348W2	BIT1000 2x1	2	LSHH 12 092
560	=SZAFA TGBT-X4.3	=SZAFA TGBT+Obiekt-349B1	=SZAFA TGBT-349W1	BIT1000 2x1	2	LSL 12 111
561	=SZAFA TGBT-X4.3	=SZAFA TGBT+Obiekt-349B2	=SZAFA TGBT-349W2	BIT1000 2x1	2	LSL 12 211
562	=SZAFA TGBT-X4.3	=SZAFA TGBT+Obiekt-350B1	=SZAFA TGBT-350W1	BIT1000 2x1	2	LSLL 12 121
563	=SZAFA TGBT-X4.3	=SZAFA TGBT+Obiekt-350B2	=SZAFA TGBT-350W2	BIT1000 2x1	2	LSLL 12 221
564	=SZAFA TGBT-X4.3	=SZAFA TGBT+Obiekt-351M1	=SZAFA TGBT-351W1	BIT 1000 2x1,5	2	EV 12 124
565	=SZAFA TGBT-X4.3	=SZAFA TGBT+Obiekt-352M1	=SZAFA TGBT-352W1	BIT 1000 2x1,5	2	EV 12 224
566	=SZAFA TGBT-Xext	=SZAFA TGBT+Obiekt-S17 500	=SZAFA TGBT-370W1	YKSY 7x1	4	S17 500 Biofiltr
567	=SZAFA TGBT-Xext	=SZAFA TGBT+Obiekt-E19 400	=SZAFA TGBT-372W1	YKSY 14x1,5	12	E19 400 Modul grzewczy komór
568	=SZAFA TGBT-Xext	=SZAFA TGBT+Obiekt-R12 600	=SZAFA TGBT-373W1	YKSY 10x1,5	10	R12 600 Nadawa
569	=SZAFA TGBT+Obiekt-R12 600		=SZAFA TGBT-373W2	YvKSLYekwf 3x1,5	2	Szafka wagi
570	=SZAFA TGBT-Xext	=SZAFA TGBT+Obiekt-R12 600	=SZAFA TGBT-374W1	YvKSLYekwf 3x1,5	2	R12 600 Nadawa
571	=SZAFA TGBT+V19 100-V19 100	=SZAFA TGBT+CHP1-CHP1	=SZAFA TGBT-376W1	YKSY 24x1,5	12	CHP1 Szafa automatyki
572	=SZAFA TGBT+V19 100-V19 100	=SZAFA TGBT+CHP1-CHP1	=SZAFA TGBT-376W2	YKSY 4x1,5	4	CHP1 Szafa automatyki
573	=SZAFA TGBT+V19 100-376F1	=SZAFA TGBT+CHP1-376F1	=SZAFA TGBT-376W3	YKYekw 3x1	2	
574	=SZAFA TGBT+V19 100-V19 100	=SZAFA TGBT+CHP2-CHP2	=SZAFA TGBT-377W1	YKSY 24x1,5	12	CHP2 Szafa automatyki
575	=SZAFA TGBT+V19 100-V19 100	=SZAFA TGBT+CHP2-CHP2	=SZAFA TGBT-377W2	YKSY 4x1,5	4	CHP2 Szafa automatyki
576	=SZAFA TGBT+V19 100-377F1	=SZAFA TGBT+CHP2-377F1	=SZAFA TGBT-377W3	YKYekw 3x1	2	
577	=SZAFA TGBT-Xext	=SZAFA TGBT+Obiekt-378B1	=SZAFA TGBT-378W1	XzTKMXpw 2x2x0,8	2	PT hydrofornia Separator 4..20 mA Układ fabr
578	=SZAFA TGBT-Xext	=SZAFA TGBT+Obiekt-Hydrofornia	=SZAFA TGBT-379W1	YKSY 10x1,5	4	Hydrofornia

Lista kabli:

Arkusz:18

Nr.	Urządzenie wewnętrzne	Urządzenie zewnętrzne	Oznaczenie kabla	Typ kabla	Il. żył	Oznaczenie celu
579	=SZAFA TGBT-Xext	=SZAFA TGBT+Obiekt-Sortownia	=SZAFA TGBT-380W1	YKSY 7x1,5	4	Sortownia
580	=SZAFA TGBT-Xext	=SZAFA TGBT+Obiekt-Pompownia PPOŻ	=SZAFA TGBT-381W1	YKSY 10x1,5	4	Pompownia PPOŻ
581	=SZAFA TGBT-Xext	=SZAFA TGBT+Obiekt-NS/WS	=SZAFA TGBT-382W1	BIT500 10x1	6	Centrala Went.
582	=SZAFA TGBT-X6	=SZAFA TGBT+Obiekt-T11 500	=SZAFA TGBT-383W1	YvKSLY 4x1	2	T11 500 Suwnica automatyczna
583	=SZAFA TGBT-X6	=SZAFA TGBT+Obiekt-Odpady płynne	=SZAFA TGBT-383W2	YvKSLY 4x1	2	Odpady płynne
584	=SZAFA TGBT-X6	=SZAFA TGBT+Obiekt-S18 400	=SZAFA TGBT-383W3	YvKSLY 4x1	2	S18 400 Wirówka
585	=SZAFA TGBT+Szafka SPT-X1	=SZAFA TGBT-X4	=SZAFA TGBT-385W1	YKSY 7x1,5	6	
586	=SZAFA TGBT+Szafka SPT-X1	=SZAFA TGBT+Obiekt-385B1	=SZAFA TGBT-385W2	YKSY 5x1,5	4	Sygnalizator osadu w studzience T19
587	=SZAFA TGBT+Szafka SPT-X1	=SZAFA TGBT+Obiekt-385B2	=SZAFA TGBT-385W3	YKSY 5x1,5	4	Sygnalizator osadu w studzience T23
588	=SZAFA TGBT-Xext	=SZAFA TGBT+Obiekt-AGREGAT	=SZAFA TGBT-392W1	YKSY 14x1,5	10	Agregat Prądotwórczy
589	=SZAFA TGBT-Xext	=SZAFA TGBT+Obiekt-AGREGAT	=SZAFA TGBT-394W1	YKSY 14x1,5	5	Agregat Prądotwórczy
590	=SZAFA TGBT-Xa	=SZAFA TGBT+Obiekt-1aS3	=SZAFA TGBT-1aW1	YKSY 7x1	6	Wyłącznik główny prądu
591	=SZAFA TGBT-Xa		=SZAFA TGBT-1aW2	YKSY 7x1	4	
592	=SZAFA TGBT-Xssp1	=SZAFA TGBT+Obiekt-Szafa TT	=SZAFA TGBT-1aW3	YKXS 3x2,5	3	Zasilanie Moc: 3 kW 1x 230 V 50 Hz
593	=SZAFA TGBT-X4.P78	=SZAFA TGBT-X4n	=SZAFA TGBT-2aW1	BIT1000 7x4	7	
594	=SZAFA TGBT-X4.P78	=SZAFA TGBT-X4n	=SZAFA TGBT-2aW2	BIT1000 7x4	6	
595	=SZAFA TGBT-8aF3	=SZAFA TGBT-8aF2	=SZAFA TGBT-8aW1	L2-BUS 1x2x0,64 ou	1	
596	=SZAFA TGBT-8aF4	=SZAFA TGBT-8aF3	=SZAFA TGBT-8aW2	L2-BUS 1x2x0,64 ou	1	
597	=SZAFA TGBT-Xssp	=SZAFA TGBT+Obiekt-Szafa GAZEX	=SZAFA TGBT-17aW1	BIT1000 3x2,5	3	Szafka zaworu gazowego 10 A 1x 230 V 50 Hz
598	=SZAFA TGBT-Xssp	=SZAFA TGBT+Obiekt-Zawór Biogazu	=SZAFA TGBT-17aW2	BIT1000 3x2,5	3	Szafka zaworu odc. biogaz 10 A 1x 230 V 50 H
599	=SZAFA TGBT-X4	=SZAFA TGBT+Obiekt-26aSB1	=SZAFA TGBT-26aW1	BIT1000 7x1	6	STOP BEZP. AU11 212
600	=SZAFA TGBT+Obiekt-26aSB2	=SZAFA TGBT+Obiekt-26aSB1	=SZAFA TGBT-26aW2	BIT1000 7x1	6	STOP BEZP. AU11 212
601	=SZAFA TGBT-X4	=SZAFA TGBT+Obiekt-36aSB1	=SZAFA TGBT-36aW1	BIT1000 7x1	6	STOP BEZP. AU18 410
602	=SZAFA TGBT-X4	=SZAFA TGBT+Obiekt-36aSB3	=SZAFA TGBT-36aW2	BIT1000 7x1	6	STOP BEZP. AU18 401
603	=SZAFA TGBT+Obiekt-36aSB2	=SZAFA TGBT+Obiekt-36aSB1	=SZAFA TGBT-36aW3	BIT1000 7x1	6	STOP BEZP. AU18 410
604		=SZAFA TGBT+Szafa TT-46A1	=SZAFA TGBT-46aWO1	Światłowód MM 12G5	1	Łącznica Światłowodowa
605		=SZAFA TGBT+Szafa TT-46A1	=SZAFA TGBT-46aWO2	Światłowód MM 12G5	1	Łącznica Światłowodowa
606		=SZAFA TGBT+Szafa TT-46A1	=SZAFA TGBT-46aWO3	Światłowód MM 12G5	1	Łącznica Światłowodowa
607	=SZAFA TGBT+Szafa TT-45A1	=SZAFA TGBT+Szafa TT-46A1	=SZAFA TGBT-46aWP1	Patchcord MM SC-SC	1	Łącznica Światłowodowa
608	=SZAFA TGBT+Szafa TT-45A1	=SZAFA TGBT+Szafa TT-46A1	=SZAFA TGBT-46aWP2	Patchcord MM SC-SC	1	Łącznica Światłowodowa
609	=SZAFA TGBT+Szafa TT-45A1	=SZAFA TGBT+Szafa TT-46A1	=SZAFA TGBT-46aWP3	Patchcord MM SC-SC	1	Łącznica Światłowodowa
610		=SZAFA TGBT+Szafa TT-46A1	=SZAFA TGBT-46abWO1	Światłowód MM 12G5	1	Łącznica Światłowodowa
611		=SZAFA TGBT+Szafa TT-46A1	=SZAFA TGBT-46abWO2	Światłowód MM 12G5	1	Łącznica Światłowodowa
612		=SZAFA TGBT+Szafa TT-46A1	=SZAFA TGBT-46abWO3	Światłowód MM 12G5	1	Łącznica Światłowodowa

Faza Projektu	Proj. wykonawczy R8	Data 01.2014	Wykonawca	Obiekt	Nazwa rysunku
Numer Projektu	2013/10/GAĆ	Branża AKPiA	VINCI Environnement Polska	Modernizacja Zakładu Gospodarowania Odpadami ZGO Sp. z o.o. Gać 90, 55-200 Oława	Album tras kablowych
Opracował	inż. A. Krysiński		02-342 Warszawa Al. Jerozolimskie 162A		=SZAFA TGBT +
Sprawdził	mgr. inż. B. Stachowiak				Rysunek 18 z 20 rys.

Lista kabli:

Arkusz:19

Nr.	Urządzenie wewnętrzne	Urządzenie zewnętrzne	Oznaczenie kabla	Typ kabla	Il. żył	Oznaczenie celu
613	=SZAFA TGBT+Szafa TT-45A1	=SZAFA TGBT+Szafa TT-46A1	=SZAFA TGBT-46abWP1	Patchcord MM SC-SC	1	Łącznica Światłowodowa
614	=SZAFA TGBT+Szafa TT-45A1	=SZAFA TGBT+Szafa TT-46A1	=SZAFA TGBT-46abWP2	Patchcord MM SC-SC	1	Łącznica Światłowodowa
615	=SZAFA TGBT+Szafa TT-45A1	=SZAFA TGBT+Szafa TT-46A1	=SZAFA TGBT-46abWP3	Patchcord MM SC-SC	1	Łącznica Światłowodowa
616	=SZAFA TGBT+Obiekt-XU4	=SZAFA TGBT-XU11	=SZAFA TGBT-100aW1	YKYżo 5x10	5	
617	=SZAFA TGBT-XU11	=SZAFA TGBT-XU4	=SZAFA TGBT-100aW2	BIT1000 8x1	6	
618	=SZAFA TGBT-X7.1	=SZAFA TGBT-X7.7	=SZAFA TGBT-209aW1	BIT500 12x1	12	
619	=SZAFA TGBT-X2.2	=SZAFA TGBT+LCB31a-231aH1	=SZAFA TGBT-231aW1	BIT1000 7x1	5	Sygn. R/Z Lampka biała
620	=SZAFA TGBT-X2.2	=SZAFA TGBT+LCB36a-240aH1	=SZAFA TGBT-240aW1	BIT1000 7x1	5	Sygn. R/Z Lampka biała
621	=SZAFA TGBT-X2.3	=SZAFA TGBT+Obiekt-335aB2	=SZAFA TGBT-335aW1	YKSY 3x1,5	3	FT 11 108
622	=SZAFA TGBT-Xrtu	=SZAFA TGBT+Obiekt-335aB2	=SZAFA TGBT-335aW2	FTP6 4x2x0,8 ziem.	3	FT 11 108
623	=SZAFA TGBT+Obiekt-335aB1	=SZAFA TGBT+Obiekt-335aB2	=SZAFA TGBT-335aW3	FTP6 4x2x0,5 outdo	1	FT 11 108
624	=SZAFA TGBT-X4.3	=SZAFA TGBT+PCB1-337aS1	=SZAFA TGBT-337aW1	BIT1000 24x1	19	SZYB.
625	=SZAFA TGBT-X2.2	=SZAFA TGBT+LCB39a-339aH1	=SZAFA TGBT-339aW1	BIT1000 7x1	5	Sygn. R/Z Lampka biała
626	=SZAFA TGBT-X4.3	=SZAFA TGBT+PCB2-341aS1	=SZAFA TGBT-341aW1	BIT1000 24x1	19	SZYB.
627	=SZAFA TGBT-X2.2	=SZAFA TGBT+LCB40a-343aH1	=SZAFA TGBT-343aW1	BIT1000 7x1	5	Sygn. R/Z Lampka biała
628	=SZAFA TGBT-Xext	=SZAFA TGBT+Obiekt-E19 400	=SZAFA TGBT-371aW1	IB-YKSLY 8x1	4	E19 400 Modul grzewczy komór
629	=SZAFA TGBT-Xext	=SZAFA TGBT+Obiekt-E19 400	=SZAFA TGBT-371aW2	IB-YKSLYekw 3x1	2	E19 400 Modul grzewczy komór
630	=SZAFA TGBT-Xext	=SZAFA TGBT+Obiekt-Sortownia	=SZAFA TGBT-380aW1	YKSY 7x1,5	4	Sortownia
631	=SZAFA TGBT-1XU	=SZAFA TGBT+Obiekt-1UPS1	=SZAFA TGBT-1bW1	BIT 1000 5x4	5	
632	=SZAFA TGBT-1XU	=SZAFA TGBT+Obiekt-1UPS1	=SZAFA TGBT-1bW2	BIT1000 3x6	3	
633	=SZAFA TGBT-Xr	=SZAFA TGBT+Obiekt-Dyspozytornia	=SZAFA TGBT-1bW3	BIT1000 3x2,5	3	Gniazda Moc: 3,5 kW 1x 230 V 50 Hz
634	=SZAFA TGBT-Xr2	=SZAFA TGBT-Xr	=SZAFA TGBT-1bW4	BIT1000 3x2,5	3	
635	=SZAFA TGBT-X4	=SZAFA TGBT+Obiekt-37bSB1	=SZAFA TGBT-37bW1	BIT1000 7x1	6	STOP BEZP. AU12 440
636	=SZAFA TGBT-X4	=SZAFA TGBT+Obiekt-38bSB1	=SZAFA TGBT-38bW1	BIT1000 7x1	6	STOP BEZP. AU12 540
637	=SZAFA TGBT-X4	=SZAFA TGBT+Obiekt-39bSB1	=SZAFA TGBT-39bW1	BIT1000 7x1	6	STOP BEZP. AU18 001
638		=SZAFA TGBT+Szafa TT-46A1	=SZAFA TGBT-46bWO1	Światłowód MM 12G5	1	Łącznica Światłowodowa
639		=SZAFA TGBT+Szafa TT-46A1	=SZAFA TGBT-46bWO2	Światłowód MM 12G5	1	Łącznica Światłowodowa
640	=SZAFA TGBT+Szafa TT-45A1	=SZAFA TGBT+Szafa TT-46A1	=SZAFA TGBT-46bWP1	Patchcord MM SC-SC	1	Łącznica Światłowodowa
641	=SZAFA TGBT+Szafa TT-45A1	=SZAFA TGBT+Szafa TT-46A1	=SZAFA TGBT-46bWP2	Patchcord MM SC-SC	1	Łącznica Światłowodowa
642	=SZAFA TGBT+Szafa TT-45A1	=SZAFA TGBT+Szafa TT-46A1	=SZAFA TGBT-46bWP3	Patchcord MM SC-SC	1	Łącznica Światłowodowa
643	=SZAFA TGBT-X7.2	=SZAFA TGBT-X7.8	=SZAFA TGBT-337bW1	BIT500 12x1	12	
644		=SZAFA TGBT+Szafa TT-45A1	=SZAFA TGBT-46cWO1	FTP 4x2x0,8	1	Switch IKS-6728
645		=SZAFA TGBT+Szafa TT-45A1	=SZAFA TGBT-46cWO2	FTP 4x2x0,8	1	Switch IKS-6728
646		=SZAFA TGBT+Szafa TT-45A1	=SZAFA TGBT-46cWO3	FTP 4x2x0,8	1	Switch IKS-6728

Lista kabli:

Arkusz:20

Nr.	Urządzenie wewnętrzne	Urządzenie zewnętrzne	Oznaczenie kabla	Typ kabla	Il. żył	Oznaczenie celu
647		=SZAFA TGBT+Szafa TT-45A1	=SZAFA TGBT-46cWO4	FTP 4x2x0,8	1	Switch IKS-6728
648	=SZAFA TGBT-X4	=SZAFA TGBT+Obiekt-100cSB1	=SZAFA TGBT-100cW1	BIT1000 7x1	6	STOP BEZP. AU11 300 1
649	=SZAFA TGBT-X4	=SZAFA TGBT+Obiekt-100cSB2	=SZAFA TGBT-100cW2	BIT1000 7x1	6	STOP BEZP. AU11 300 2
650	=SZAFA TGBT-X4	=SZAFA TGBT+Obiekt-100cSB3	=SZAFA TGBT-100cW3	BIT1000 7x1	6	STOP BEZP. AU11 300 3
651		=SZAFA TGBT+Szafa TT-45A1	=SZAFA TGBT-46dWO1	FTP 4x2x0,8	1	Switch IKS-6728
652	=SZAFA TGBT+Szafa TT-45A1	=SZAFA TGBT-335aA1	=SZAFA TGBT-46dWO2	FTP 4x2x0,8	1	EKI 1221 ModBUS TCP FT 11 108
653	=SZAFA TGBT-X4	=SZAFA TGBT+Obiekt-100dSB1	=SZAFA TGBT-100dW1	BIT1000 7x1	6	STOP BEZP. AU11 300 4
654	=SZAFA TGBT-XU7	=SZAFA TGBT-XU1	=SZAFA TGBT-200fW1	YKYżo 5x10	5	
655	=SZAFA TGBT-X2.P7	=SZAFA TGBT-X2	=SZAFA TGBT-200gW1	BIT1000 4x2,5	2	
656	=SZAFA TGBT-X4	=SZAFA TGBT+Obiekt-200hSB1	=SZAFA TGBT-200hW1	BIT1000 7x1	6	STOP BEZP. AU12 450
657	=SZAFA TGBT+Obiekt-200hSB2	=SZAFA TGBT+Obiekt-200hSB1	=SZAFA TGBT-200hW2	BIT1000 7x1	6	STOP BEZP. AU12 450
658	=SZAFA TGBT-XU7	=SZAFA TGBT-XU1	=SZAFA TGBT-200iW1	YKYżo 5x10	5	
659	=SZAFA TGBT-X4	=SZAFA TGBT+Obiekt-200kSB1	=SZAFA TGBT-200kW1	BIT1000 7x1	6	STOP BEZP. AU12 550
660	=SZAFA TGBT+Obiekt-200kSB2	=SZAFA TGBT+Obiekt-200kSB1	=SZAFA TGBT-200kW2	BIT1000 7x1	6	STOP BEZP. AU12 550

Faza Projektu	Proj. wykonawczy R8	Data 01.2014	Wykonawca	Obiekt	Nazwa rysunku	=SZAFA TGBT +
Numer Projektu	2013/10/GAĆ	Branża AKPiA	VINCI Environnement Polska	Modernizacja Zakładu Gospodarowania Odpadami ZGO Sp. z o.o. Gać 90, 55-200 Oława	Album tras kablowych	
Opracował	inż. A. Krysiński		02-342 Warszawa Al. Jerozolimskie 162A			Rysunek 20
Sprawdził	mgr. inż. B. Stachowiak					z 20 rys.

Plan SPS: =SZAFA TGBT-41A1

Adres	Tekst symbolu	Komentarz	Ark./Pole
EW100		MS12 100 - poziom oleju - LT 12 101	=SZAFA TGBT/344.2
EW102		MS12 200 - poziom oleju - LT 12 201	=SZAFA TGBT/344.4

Faza Projektu	Proj. wykonawczy R8	Data 01.2014	Wykonawca	Obiekt	Nazwa rysunku	=SZAFA TGBT +
Numer Projektu	2013/10/GAĆ	Branża AKPiA	VINCI Environnement Polska	Modernizacja Zakładu Gospodarowania Odpadami ZGO Sp. z o.o. Gać 90, 55-200 Oława	Lista sygnałów sterownika PLC	Rysunek 1
Opracował	inż. A. Krysiński		02-342 Warszawa Al. Jerozolimskie 162A			z 101 rys.
Sprawdził	mgr. inż. B. Stachowiak					

Plan SPS: =SZAFA TGBT-41A2

Adres	Tekst symbolu	Komentarz	Ark./Pole
EW104		MS12 100 - cisnienie w akumulatorze - PT 12 131	=SZAFA TGBT/346.2
EW106		MS12 200 - cisnienie w akumulatorze - PT 12 231	=SZAFA TGBT/346.4

Faza Projektu	Proj. wykonawczy R8	Data 01.2014	Wykonawca	Obiekt	Nazwa rysunku	=SZAFA TGBT +
Numer Projektu	2013/10/GAĆ	Branża AKPiA	VINCI Environnement Polska	Modernizacja Zakładu Gospodarowania Odpadami ZGO Sp. z o.o. Gać 90, 55-200 Oława	Lista sygnałów sterownika PLC	
Opracował	inż. A. Krysiński		02-342 Warszawa Al. Jerozolimskie 162A			Rysunek 2
Sprawdził	mgr. inż. B. Stachowiak					z 101 rys.

Plan SPS: =SZAFA TGBT-41A3

Adres	Tekst symbolu	Komentarz	Ark./Pole
EW108			
EW110			

Faza Projektu	Proj. wykonawczy R8	Data 01.2014	Wykonawca VINCI Environnement Polska 02-342 Warszawa Al. Jerozolimskie 162A	Obiekt Modernizacja Zakładu Gospodarowania Odpadami ZGO Sp. z o.o. Gać 90, 55-200 Oława	Nazwa rysunku Lista sygnałów sterownika PLC	=SZAFA TGBT +
Numer Projektu	2013/10/GAĆ	Branża AKPiA				Rysunek 3
Opracował	inż. A. Krysiński					z 101 rys.
Sprawdził	mgr. inż. B. Stachowiak					

Plan SPS: =SZAFA TGBT-41A4

Adres	Tekst symbolu	Komentarz	Ark./Pole
EW112			
EW114			

Faza Projektu	Proj. wykonawczy R8	Data 01.2014	Wykonawca VINCI Environnement Polska 02-342 Warszawa Al. Jerozolimskie 162A	Obiekt Modernizacja Zakładu Gospodarowania Odpadami ZGO Sp. z o.o. Gać 90, 55-200 Oława	Nazwa rysunku Lista sygnałów sterownika PLC	=SZAFA TGBT +
Numer Projektu	2013/10/GAĆ	Branża AKPiA				Rysunek 4
Opracował	inż. A. Krysiński					z 101 rys.
Sprawdził	mgr. inż. B. Stachowiak					

Plan SPS: =SZAFA TGBT-41A5

Adres	Tekst symbolu	Komentarz	Ark./Pole
EW116		D12 450 - czuj. temperatury - TT 12 456A	=SZAFA TGBT/281.2
EW118		D12 450 - czuj. temperatury - TT 12 456B	=SZAFA TGBT/281.3

Faza Projektu	Proj. wykonawczy R8	Data 01.2014	Wykonawca	Obiekt	Nazwa rysunku	=SZAFA TGBT +
Numer Projektu	2013/10/GAĆ	Branża AKPiA	VINCI Environnement Polska	Modernizacja Zakładu Gospodarowania Odpadami ZGO Sp. z o.o. Gać 90, 55-200 Oława	Lista sygnałów sterownika PLC	
Opracował	inż. A. Krysiński		02-342 Warszawa Al. Jerozolimskie 162A			Rysunek 5
Sprawdził	mgr. inż. B. Stachowiak					z 101 rys.

Plan SPS: =SZAFA TGBT-41A6

Adres	Tekst symbolu	Komentarz	Ark./Pole
EW120		D12 450 - czuj. temperatury - TT 12 456C	=SZAFA TGBT/281.5
EW122		D12 450 - poziom w kom. ferm. nr 1 - LT 12 454A (radar)	=SZAFA TGBT/283.3

Faza Projektu	Proj. wykonawczy R8	Data 01.2014	Wykonawca	Obiekt	Nazwa rysunku	=SZAFA TGBT +
Numer Projektu	2013/10/GAĆ	Branża AKPiA	VINCI Environnement Polska	Modernizacja Zakładu Gospodarowania Odpadami ZGO Sp. z o.o. Gać 90, 55-200 Oława	Lista sygnałów sterownika PLC	
Opracował	inż. A. Krysiński		02-342 Warszawa Al. Jerozolimskie 162A			Rysunek 6
Sprawdził	mgr. inż. B. Stachowiak					z 101 rys.

Plan SPS: =SZAFA TGBT-41A7

Adres	Tekst symbolu	Komentarz	Ark./Pole
EW124		D12 450 - poziom w kom. ferm. nr 1 - LT 12 454B (radar)	=SZAFA TGBT/283.4
EW126		D12 450 - ciś. gazu w kom. ferm. nr 1 - PT 16 101A	=SZAFA TGBT/285.3

Faza Projektu	Proj. wykonawczy R8	Data 01.2014	Wykonawca	Obiekt	Nazwa rysunku	=SZAFA TGBT +
Numer Projektu	2013/10/GAĆ	Branża AKPiA	VINCI Environnement Polska	Modernizacja Zakładu Gospodarowania Odpadami ZGO Sp. z o.o. Gać 90, 55-200 Oława	Lista sygnałów sterownika PLC	Rysunek 7
Opracował	inż. A. Krysiński		02-342 Warszawa Al. Jerozolimskie 162A			z 101 rys.
Sprawdził	mgr. inż. B. Stachowiak					

Plan SPS: =SZAFA TGBT-41A8

Adres	Tekst symbolu	Komentarz	Ark./Pole
EW128		D12 450 - ciś. gazu w kom. ferm. nr 1 - PT 16 101B	=SZAFA TGBT/285.4
EW130		D12 450 - przepływ gazu w kom. ferm. nr 1 - FT 16 103	=SZAFA TGBT/288.2

Faza Projektu	Proj. wykonawczy R8	Data 01.2014	Wykonawca	Obiekt	Nazwa rysunku	=SZAFA TGBT +
Numer Projektu	2013/10/GAĆ	Branża AKPiA	VINCI Environnement Polska	Modernizacja Zakładu Gospodarowania Odpadami ZGO Sp. z o.o. Gać 90, 55-200 Oława	Lista sygnałów sterownika PLC	
Opracował	inż. A. Krysiński		02-342 Warszawa Al. Jerozolimskie 162A			Rysunek 8
Sprawdził	mgr. inż. B. Stachowiak					z 101 rys.

Plan SPS: =SZAFA TGBT-41A9

Adres	Tekst symbolu	Komentarz	Ark./Pole
EW132		D12 550 - czuj. temperatury - TT 12 556A	=SZAFA TGBT/282.2
EW134		D12 550 - czuj. temperatury - TT 12 556B	=SZAFA TGBT/282.3

Faza Projektu	Proj. wykonawczy R8	Data 01.2014	Wykonawca	Obiekt	Nazwa rysunku	=SZAFA TGBT +
Numer Projektu	2013/10/GAĆ	Branża AKPiA	VINCI Environnement Polska	Modernizacja Zakładu Gospodarowania Odpadami ZGO Sp. z o.o. Gać 90, 55-200 Oława	Lista sygnałów sterownika PLC	
Opracował	inż. A. Krysiński		02-342 Warszawa Al. Jerozolimskie 162A			Rysunek 9
Sprawdził	mgr. inż. B. Stachowiak					z 101 rys.

Plan SPS: =SZAFA TGBT-41A10

Adres	Tekst symbolu	Komentarz	Ark./Pole
EW136		D12 550 - czuj. temperatury - TT 12 556C	=SZAFA TGBT/282.5
EW138		D12 550 - poziom w kom. ferm. nr 1 - LT 12 554A (radar)	=SZAFA TGBT/284.3

Faza Projektu	Proj. wykonawczy R8	Data 01.2014	Wykonawca	Obiekt	Nazwa rysunku	=SZAFA TGBT +
Numer Projektu	2013/10/GAĆ	Branża AKPiA	VINCI Environnement Polska	Modernizacja Zakładu Gospodarowania Odpadami ZGO Sp. z o.o. Gać 90, 55-200 Oława	Lista sygnałów sterownika PLC	
Opracował	inż. A. Krysiński		02-342 Warszawa Al. Jerozolimskie 162A			Rysunek 10
Sprawdził	mgr. inż. B. Stachowiak					z 101 rys.

Plan SPS: =SZAFA TGBT-41A11

Adres	Tekst symbolu	Komentarz	Ark./Pole
EW140		D12 550 - poziom w kom. ferm. nr 1 - LT 12 554B (radar)	=SZAFA TGBT/284.4
EW142		D12 550 - ciś. gazu w kom. ferm. nr 1 - PT 16 201A	=SZAFA TGBT/286.3

Faza Projektu	Proj. wykonawczy R8	Data 01.2014	Wykonawca	Obiekt	Nazwa rysunku	=SZAFA TGBT +
Numer Projektu	2013/10/GAĆ	Branża AKPiA	VINCI Environnement Polska	Modernizacja Zakładu Gospodarowania Odpadami ZGO Sp. z o.o. Gać 90, 55-200 Oława	Lista sygnałów sterownika PLC	
Opracował	inż. A. Krysiński		02-342 Warszawa Al. Jerozolimskie 162A			Rysunek 11
Sprawdził	mgr. inż. B. Stachowiak					z 101 rys.

Plan SPS: =SZAFA TGBT-41A12

Adres	Tekst symbolu	Komentarz	Ark./Pole
EW144		D12 550 - ciś. gazu w kom. ferm. nr 1 - PT 16 201B	=SZAFA TGBT/286.4
EW146		D12 550 - przepływ gazu w kom. ferm. nr 1 - FT 16 203	=SZAFA TGBT/289.2

Faza Projektu	Proj. wykonawczy R8	Data 01.2014	Wykonawca	Obiekt	Nazwa rysunku	=SZAFA TGBT +
Numer Projektu	2013/10/GAĆ	Branża AKPiA	VINCI Environnement Polska	Modernizacja Zakładu Gospodarowania Odpadami ZGO Sp. z o.o. Gać 90, 55-200 Oława	Lista sygnałów sterownika PLC	
Opracował	inż. A. Krysiński		02-342 Warszawa Al. Jerozolimskie 162A			Rysunek 12
Sprawdził	mgr. inż. B. Stachowiak					z 101 rys.

Plan SPS: =SZAFA TGBT-41A13

Adres	Tekst symbolu	Komentarz	Ark./Pole
EW148		EV18 615 - przepływ do kom. ferm. nr 1 - FT 16 610	=SZAFA TGBT/275.2
EW150		EV18 625 - przepływ do kom. ferm. nr 2 - FT 16 620	=SZAFA TGBT/276.2

Faza Projektu	Proj. wykonawczy R8	Data 01.2014	Wykonawca	Obiekt	Nazwa rysunku	=SZAFA TGBT +
Numer Projektu	2013/10/GAĆ	Branża AKPiA	VINCI Environnement Polska	Modernizacja Zakładu Gospodarowania Odpadami ZGO Sp. z o.o. Gać 90, 55-200 Oława	Lista sygnałów sterownika PLC	
Opracował	inż. A. Krysiński		02-342 Warszawa Al. Jerozolimskie 162A			Rysunek 13
Sprawdził	mgr. inż. B. Stachowiak					z 101 rys.

Plan SPS: =SZAFA TGBT-41A14

Adres	Tekst symbolu	Komentarz	Ark./Pole
EW152		P18 110 - przepływ - FT 18 210	=SZAFA TGBT/332.2
EW154		R 18 500 - Prasa - poz. w zb. ścieku odwir. - LT 18 501 (radar)	=SZAFA TGBT/328.2

Faza Projektu	Proj. wykonawczy R8	Data 01.2014	Wykonawca	Obiekt	Nazwa rysunku	=SZAFA TGBT +
Numer Projektu	2013/10/GAĆ	Branża AKPiA	VINCI Environnement Polska	Modernizacja Zakładu Gospodarowania Odpadami ZGO Sp. z o.o. Gać 90, 55-200 Oława	Lista sygnałów sterownika PLC	
Opracował	inż. A. Krysiński		02-342 Warszawa Al. Jerozolimskie 162A			Rysunek 14
Sprawdził	mgr. inż. B. Stachowiak					z 101 rys.

Plan SPS: =SZAFA TGBT-41A15

Adres	Tekst symbolu	Komentarz	Ark./Pole
EW156		R 18 100 - Prasa - poz. w zbiorniku ścieku - LT 18 100	=SZAFA TGBT/327.1
EW158		R 18 500 - Prasa - poz. w zb. ścieku odwir. - LT 18 500 (dP)	=SZAFA TGBT/328.1

Faza Projektu	Proj. wykonawczy R8	Data 01.2014	Wykonawca	Obiekt	Nazwa rysunku	=SZAFA TGBT +
Numer Projektu	2013/10/GAĆ	Branża AKPiA	VINCI Environnement Polska	Modernizacja Zakładu Gospodarowania Odpadami ZGO Sp. z o.o. Gać 90, 55-200 Oława	Lista sygnałów sterownika PLC	
Opracował	inż. A. Krysiński		02-342 Warszawa Al. Jerozolimskie 162A			Rysunek 15
Sprawdził	mgr. inż. B. Stachowiak					z 101 rys.

Plan SPS: =SZAFA TGBT-41A16

Adres	Tekst symbolu	Komentarz	Ark./Pole
EW160		TT 19 400 - wymiennik ciepła	=SZAFA TGBT/371a.5
EW162		F16 500 - temperatura pochodni - TT 16 500	=SZAFA TGBT/292.3

Faza Projektu	Proj. wykonawczy R8	Data 01.2014	Wykonawca	Obiekt	Nazwa rysunku	=SZAFA TGBT +
Numer Projektu	2013/10/GAĆ	Branża AKPiA	VINCI Environnement Polska	Modernizacja Zakładu Gospodarowania Odpadami ZGO Sp. z o.o. Gać 90, 55-200 Oława	Lista sygnałów sterownika PLC	
Opracował	inż. A. Krysiński		02-342 Warszawa Al. Jerozolimskie 162A			Rysunek 16
Sprawdził	mgr. inż. B. Stachowiak					z 101 rys.

Plan SPS: =SZAFA TGBT-41A17

Adres	Tekst symbolu	Komentarz	Ark./Pole
EW164		WT 12 607 - moduł ważenia zbiornika	=SZAFA TGBT/374.4
EW166		P18 510 - przepływ - FT 18 540	=SZAFA TGBT/335.2

Faza Projektu	Proj. wykonawczy R8	Data 01.2014	Wykonawca	Obiekt	Nazwa rysunku	=SZAFA TGBT +
Numer Projektu	2013/10/GAĆ	Branża AKPiA	VINCI Environnement Polska	Modernizacja Zakładu Gospodarowania Odpadami ZGO Sp. z o.o. Gać 90, 55-200 Oława	Lista sygnałów sterownika PLC	
Opracował	inż. A. Krysiński		02-342 Warszawa Al. Jerozolimskie 162A			Rysunek 17
Sprawdził	mgr. inż. B. Stachowiak					z 101 rys.

Plan SPS: =SZAFA TGBT-41A18

Adres	Tekst symbolu	Komentarz	Ark./Pole
EW168		P18 110/590 - przepływ do kom. ferm. nr 1 - FT 18 310	=SZAFA TGBT/333.2
EW170		P18 110/590 - przepływ do kom. ferm. nr 2 - FT 18 320	=SZAFA TGBT/334.2

Faza Projektu	Proj. wykonawczy R8	Data 01.2014	Wykonawca	Obiekt	Nazwa rysunku
Numer Projektu	2013/10/GAĆ	Branża AKPiA	VINCI Environnement Polska	Modernizacja Zakładu Gospodarowania Odpadami ZGO Sp. z o.o. Gać 90, 55-200 Oława	Lista sygnałów sterownika PLC
Opracował	inż. A. Krysiński		02-342 Warszawa Al. Jerozolimskie 162A		=SZAFA TGBT +
Sprawdził	mgr. inż. B. Stachowiak				Rysunek 18 z 101 rys.

Plan SPS: =SZAFA TGBT-41A19

Adres	Tekst symbolu	Komentarz	Ark./Pole
EW172		Hydrofornia - pomiar ciśnienia	=SZAFA TGBT/378.3
EW174			

Faza Projektu	Proj. wykonawczy R8	Data 01.2014	Wykonawca	Obiekt	Nazwa rysunku	=SZAFA TGBT +
Numer Projektu	2013/10/GAĆ	Branża AKPiA	VINCI Environnement Polska	Modernizacja Zakładu Gospodarowania Odpadami ZGO Sp. z o.o. Gać 90, 55-200 Oława	Lista sygnałów sterownika PLC	
Opracował	inż. A. Krysiński		02-342 Warszawa Al. Jerozolimskie 162A			Rysunek 19
Sprawdził	mgr. inż. B. Stachowiak					z 101 rys.

Plan SPS: =SZAFA TGBT-41A20

Adres	Tekst symbolu	Komentarz	Ark./Pole
EW176		P 18 720 - przepływ FeCl3 ze zbiornika do komór ferm. FT 18 730	=SZAFA TGBT/295.2
EW178			

Faza Projektu	Proj. wykonawczy R8	Data 01.2014	Wykonawca	Obiekt	Nazwa rysunku	=SZAFA TGBT +
Numer Projektu	2013/10/GAĆ	Branża AKPiA	VINCI Environnement Polska	Modernizacja Zakładu Gospodarowania Odpadami ZGO Sp. z o.o. Gać 90, 55-200 Oława	Lista sygnałów sterownika PLC	
Opracował	inż. A. Krysiński		02-342 Warszawa Al. Jerozolimskie 162A			Rysunek 20
Sprawdził	mgr. inż. B. Stachowiak					z 101 rys.

Plan SPS: =SZAFA TGBT-41A21

Adres	Tekst symbolu	Komentarz	Ark./Pole
EW180			
EW182			

Faza Projektu	Proj. wykonawczy R8	Data 01.2014	Wykonawca	Obiekt	Nazwa rysunku	=SZAFA TGBT +
Numer Projektu	2013/10/GAĆ	Branża AKPiA	VINCI Environnement Polska	Modernizacja Zakładu Gospodarowania Odpadami ZGO Sp. z o.o. Gać 90, 55-200 Oława	Lista sygnałów sterownika PLC	
Opracował	inż. A. Krysiński		02-342 Warszawa Al. Jerozolimskie 162A			Rysunek 21
Sprawdził	mgr. inż. B. Stachowiak					z 101 rys.

Plan SPS: =SZAFA TGBT-42A1

Adres	Tekst symbolu	Komentarz	Ark./Pole
E0.0		Ochronnik przepięciowy	=SZAFA TGBT/51.2
E0.1		Czujnik zaniku faz	=SZAFA TGBT/51.2
E0.2		Przekaźnik bezp. - przygotowanie	=SZAFA TGBT/51.3
E0.3		Wyłączenie awaryjne - AU11 001	=SZAFA TGBT/51.4
E0.4		Wyłączenie awaryjne - AU11 002	=SZAFA TGBT/51.5
E0.5		Wyłączenie awaryjne - AU11 003	=SZAFA TGBT/51.6
E0.6		Wyłączenie awaryjne - AU11 100	=SZAFA TGBT/52.2
E0.7		Wyłączenie awaryjne - AU11 200	=SZAFA TGBT/52.2

Faza Projektu	Proj. wykonawczy R8	Data 01.2014	Wykonawca	Obiekt	Nazwa rysunku	=SZAFA TGBT +
Numer Projektu	2013/10/GAĆ	Branża AKPiA	VINCI Environnement Polska	Modernizacja Zakładu Gospodarowania Odpadami ZGO Sp. z o.o. Gać 90, 55-200 Oława	Lista sygnałów sterownika PLC	
Opracował	inż. A. Krysiński		02-342 Warszawa Al. Jerozolimskie 162A			Rysunek 22
Sprawdził	mgr. inż. B. Stachowiak					z 101 rys.

Plan SPS: =SZAFA TGBT-42A2

Adres	Tekst symbolu	Komentarz	Ark./Pole
E1.0		Wyłączenie awaryjne - AU11 300	=SZAFA TGBT/52.3
E1.1		Ręczne / zdalne - przygotowanie	=SZAFA TGBT/52.4
E1.2		AUTO - przygotowanie	=SZAFA TGBT/52.5
E1.3		Wyłączenie awaryjne - AU12 001	=SZAFA TGBT/52.6
E1.4		Wyłączenie awaryjne - AU12 002	=SZAFA TGBT/53.2
E1.5		Wyłączenie awaryjne - AU12 003	=SZAFA TGBT/53.2
E1.6		Wyłączenie awaryjne - AU12 313	=SZAFA TGBT/53.3
E1.7		Wyłączenie awaryjne - AU12 400	=SZAFA TGBT/53.4

Faza Projektu	Proj. wykonawczy R8	Data 01.2014	Wykonawca	Obiekt	Nazwa rysunku	=SZAFA TGBT +
Numer Projektu	2013/10/GAĆ	Branża AKPiA	VINCI Environnement Polska	Modernizacja Zakładu Gospodarowania Odpadami ZGO Sp. z o.o. Gać 90, 55-200 Oława	Lista sygnałów sterownika PLC	
Opracował	inż. A. Krysiński		02-342 Warszawa Al. Jerozolimskie 162A			Rysunek 23
Sprawdził	mgr. inż. B. Stachowiak					z 101 rys.

Plan SPS: =SZAFA TGBT-42A3

Adres	Tekst symbolu	Komentarz	Ark./Pole
E2.0		Wyłączenie awaryjne - AU12 500	=SZAFA TGBT/53.5
E2.1		Ręczne / zdalne - metanizacja	=SZAFA TGBT/53.6
E2.2		AUTO - metanizacja	=SZAFA TGBT/54.2
E2.3		Wyłączenie awaryjne - AU12 010	=SZAFA TGBT/54.2
E2.4		Wyłączenie awaryjne - AU12 011	=SZAFA TGBT/54.3
E2.5		Wyłączenie awaryjne - AU12 012	=SZAFA TGBT/54.4
E2.6		Wyłączenie awaryjne - AU12 100	=SZAFA TGBT/54.5
E2.7		Wyłączenie awaryjne - AU12 200	=SZAFA TGBT/54.6

Faza Projektu	Proj. wykonawczy R8	Data 01.2014	Wykonawca	Obiekt	Nazwa rysunku	=SZAFA TGBT +
Numer Projektu	2013/10/GAĆ	Branża AKPiA	VINCI Environnement Polska	Modernizacja Zakładu Gospodarowania Odpadami ZGO Sp. z o.o. Gać 90, 55-200 Oława	Lista sygnałów sterownika PLC	
Opracował	inż. A. Krysiński		02-342 Warszawa Al. Jerozolimskie 162A			Rysunek 24
Sprawdził	mgr. inż. B. Stachowiak					z 101 rys.

Plan SPS: =SZAFA TGBT-42A4

Adres	Tekst symbolu	Komentarz	Ark./Pole
E3.0		Wyłączenie awaryjne - AU18 050	=SZAFA TGBT/58.2
E3.1		Wyłączenie awaryjne - AU11 110	=SZAFA TGBT/58.2
E3.2		Wyłączenie awaryjne - AU11 111	=SZAFA TGBT/58.3
E3.3		Wyłączenie awaryjne - AU11 112	=SZAFA TGBT/58.4
E3.4		Wyłączenie awaryjne - AU11 113	=SZAFA TGBT/58.5
E3.5		Wyłączenie awaryjne - AU11 210	=SZAFA TGBT/58.6
E3.6		Wyłączenie awaryjne - AU11 211	=SZAFA TGBT/59.2
E3.7		Wyłączenie awaryjne - AU11 212	=SZAFA TGBT/59.2

Faza Projektu	Proj. wykonawczy R8	Data 01.2014	Wykonawca	Obiekt	Nazwa rysunku	=SZAFA TGBT +
Numer Projektu	2013/10/GAĆ	Branża AKPiA	VINCI Environnement Polska	Modernizacja Zakładu Gospodarowania Odpadami ZGO Sp. z o.o. Gać 90, 55-200 Oława	Lista sygnałów sterownika PLC	
Opracował	inż. A. Krysiński		02-342 Warszawa Al. Jerozolimskie 162A			Rysunek 25
Sprawdził	mgr. inż. B. Stachowiak					z 101 rys.

Plan SPS: =SZAFA TGBT-42A5

Adres	Tekst symbolu	Komentarz	Ark./Pole
E4.0		Wyłączenie awaryjne - AU12 450	=SZAFA TGBT/59.3
E4.1		Wyłączenie awaryjne - AU12 550	=SZAFA TGBT/59.4
E4.2		Wyłączenie awaryjne - AU12 309	=SZAFA TGBT/59.5
E4.3		Wyłączenie awaryjne - AU12 310	=SZAFA TGBT/59.6
E4.4		Wyłączenie awaryjne - AU12 311	=SZAFA TGBT/60.2
E4.5		Wyłączenie awaryjne - AU12 312	=SZAFA TGBT/60.2
E4.6		Wyłączenie awaryjne - AU12 440	=SZAFA TGBT/60.3
E4.7		Wyłączenie awaryjne - AU12 540	=SZAFA TGBT/60.4

Plan SPS: =SZAFA TGBT-42A6

Adres	Tekst symbolu	Komentarz	Ark./Pole
E5.0		Wyłączenie awaryjne - AU18 410	=SZAFA TGBT/60.5
E5.1		Wyłączenie awaryjne - AU18 401	=SZAFA TGBT/60.6
E5.2		Ręczne / zdalne - dehydracja	=SZAFA TGBT/63.4
E5.3		AUTO - dehydracja	=SZAFA TGBT/63.5
E5.4		D12 450 - czuj. obrotów wału kom. ferm. - SSL 12 450	=SZAFA TGBT/278.2
E5.5		D12 450 - czuj. położ. łożyska stałego kom. ferm. - ZS 12 452B	=SZAFA TGBT/278.2
E5.6		D12 450 - czuj. położ. łożyska ruch. kom. ferm. - ZS 12 452A	=SZAFA TGBT/278.3
E5.7		D12 550 - czuj. obrotów wału kom. ferm. - SSL 12 550	=SZAFA TGBT/278.4

Plan SPS: =SZAFA TGBT-42A7

Adres	Tekst symbolu	Komentarz	Ark./Pole
E6.0		D12 550 - czuj. położ. łożyska stałego kom. ferm. - ZS 12 552B	=SZAFA TGBT/278.5
E6.1		D12 550 - czuj. położ. łożyska ruch. kom. ferm. - ZS 12 552A	=SZAFA TGBT/278.6
E6.2		M 12 451 - niski poz. smar. łożyska sta. kom. ferm. - LSL 12 451	=SZAFA TGBT/279.2
E6.3		M 12 451 - czuj. końca cyklu łożyska stał. kom. ferm. - FS 12 453B	=SZAFA TGBT/279.3
E6.4		M 12 451 - niski poz. smar. łożyska ruch. kom. ferm. - LSL 12 457	=SZAFA TGBT/279.4
E6.5		M 12 451 - czuj. końca cyklu łożyska ruch. kom. ferm. - FS 12 453A	=SZAFA TGBT/279.5
E6.6		M 12 551 - niski poz. smar. łożyska sta. kom. ferm. - LSL 12 551	=SZAFA TGBT/280.2
E6.7		M 12 551 - czuj. końca cyklu łożyska stał. kom. ferm. - FS 12 553B	=SZAFA TGBT/280.3

Faza Projektu	Proj. wykonawczy R8	Data 01.2014	Wykonawca	Obiekt	Nazwa rysunku	=SZAFA TGBT +
Numer Projektu	2013/10/GAĆ	Branża AKPiA	VINCI Environnement Polska	Modernizacja Zakładu Gospodarowania Odpadami ZGO Sp. z o.o. Gać 90, 55-200 Oława	Lista sygnałów sterownika PLC	
Opracował	inż. A. Krysiński		02-342 Warszawa Al. Jerozolimskie 162A			Rysunek 28
Sprawdził	mgr. inż. B. Stachowiak					z 101 rys.

Plan SPS: =SZAFA TGBT-42A8

Adres	Tekst symbolu	Komentarz	Ark./Pole
E7.0		M 12 551 - niski poz. smar. łożyska ruch. kom. ferm. - LSL 12 557	=SZAFA TGBT/280.4
E7.1		M 12 551 - czuj. końca cyklu łożyska ruch. kom. ferm. - FS 12 553A	=SZAFA TGBT/280.5
E7.2		MS 12 100 - zasil. zbiornika prasy - LSHH 12 091	=SZAFA TGBT/348.5
E7.3		MS 12 200 - zasil. zbiornika prasy - LSHH 12 092	=SZAFA TGBT/348.5
E7.4		R18 100 - prasa - zbiornik ścieków - LSHH 18 101	=SZAFA TGBT/327.5
E7.5		R18 100 - prasa - zbiornik ścieków - LSLL 18 101	=SZAFA TGBT/327.5
E7.6		R18 500 - zbiornik ścieków odwirowanych - LSHH 18 502	=SZAFA TGBT/328.5
E7.7		R18 500 - zbiornik ścieków odwirowanych - LSLL 18 501	=SZAFA TGBT/328.6

Plan SPS: =SZAFA TGBT-42A9

Adres	Tekst symbolu	Komentarz	Ark./Pole
E8.0		MT11 110 - wyłącznik serwisowy	=SZAFA TGBT/102.5
E8.1		MS11 110 - wyłącznik serwisowy	=SZAFA TGBT/104.5
E8.2		MT11 112 - awaria	=SZAFA TGBT/105.3
E8.3		MT11 112 - do przodu	=SZAFA TGBT/105.4
E8.4		MT11 112 - do tyłu	=SZAFA TGBT/105.5
E8.5		MT11 112 - wyłącznik serwisowy	=SZAFA TGBT/105.6
E8.6		MT11 111 - awaria	=SZAFA TGBT/107.3
E8.7		MT11 111 - potw. pracy	=SZAFA TGBT/107.4

Plan SPS: =SZAFA TGBT-42A10

Adres	Tekst symbolu	Komentarz	Ark./Pole
E9.0		MT11 111 - wyłącznik serwisowy	=SZAFA TGBT/107.5
E9.1		MT11 200 - wyłącznik serwisowy	=SZAFA TGBT/110.5
E9.2		MT11 113 - awaria	=SZAFA TGBT/111.4
E9.3		MT11 113 - potw. pracy	=SZAFA TGBT/111.5
E9.4		MT11 113 - wyłącznik serwisowy	=SZAFA TGBT/111.6
E9.5		MT11 210 - awaria	=SZAFA TGBT/113.3
E9.6		MT11 210 - potw. pracy	=SZAFA TGBT/113.4
E9.7		MT11 210 - wyłącznik serwisowy	=SZAFA TGBT/113.5

Faza Projektu	Proj. wykonawczy R8	Data 01.2014	Wykonawca	Obiekt	Nazwa rysunku	=SZAFA TGBT +
Numer Projektu	2013/10/GAĆ	Branża AKPiA	VINCI Environnement Polska	Modernizacja Zakładu Gospodarowania Odpadami ZGO Sp. z o.o. Gać 90, 55-200 Oława	Lista sygnałów sterownika PLC	
Opracował	inż. A. Krysiński		02-342 Warszawa Al. Jerozolimskie 162A			Rysunek 31
Sprawdził	mgr. inż. B. Stachowiak					z 101 rys.

Plan SPS: =SZAFA TGBT-42A11

Adres	Tekst symbolu	Komentarz	Ark./Pole
E10.0		MT11 211 - awaria	=SZAFA TGBT/115.3
E10.1		MT11 211 - potw. pracy	=SZAFA TGBT/115.4
E10.2		MT11 211 - wyłącznik serwisowy	=SZAFA TGBT/115.5
E10.3		MT11 212 - wyłącznik serwisowy	=SZAFA TGBT/118.5
E10.4		MT11 212 - awaria - hamulec	=SZAFA TGBT/119.5
E10.5		MT11 212 - potw. pracy - hamulec	=SZAFA TGBT/119.6
E10.6			
E10.7		MR11 310 - wyłącznik serwisowy	=SZAFA TGBT/121.6

Faza Projektu	Proj. wykonawczy R8	Data 01.2014	Wykonawca	Obiekt	Nazwa rysunku	=SZAFA TGBT +
Numer Projektu	2013/10/GAĆ	Branża AKPiA	VINCI Environnement Polska	Modernizacja Zakładu Gospodarowania Odpadami ZGO Sp. z o.o. Gać 90, 55-200 Oława	Lista sygnałów sterownika PLC	
Opracował	inż. A. Krysiński		02-342 Warszawa Al. Jerozolimskie 162A			Rysunek 32
Sprawdził	mgr. inż. B. Stachowiak					z 101 rys.

Plan SPS: =SZAFA TGBT-42A12

Adres	Tekst symbolu	Komentarz	Ark./Pole
E11.0		MR11 320 - awaria	=SZAFA TGBT/124.3
E11.1		MR11 320 - potw. pracy	=SZAFA TGBT/124.4
E11.2		MR11 320 - wyłącznik serwisowy	=SZAFA TGBT/124.5
E11.3		MR11 321 - awaria	=SZAFA TGBT/126.3
E11.4		MR11 321 - potw. pracy	=SZAFA TGBT/126.4
E11.5		MR11 321 - wyłącznik serwisowy	=SZAFA TGBT/126.5
E11.6		MR11 322 - awaria	=SZAFA TGBT/128.3
E11.7		MR11 322 - potw. pracy	=SZAFA TGBT/128.4

Plan SPS: =SZAFA TGBT-42A13

Adres	Tekst symbolu	Komentarz	Ark./Pole
E12.0		MR11 322 - wyłącznik serwisowy	=SZAFA TGBT/128.5
E12.1			
E12.2			
E12.3		MT12 309 - awaria	=SZAFA TGBT/201.3
E12.4		MT12 309 - potw. pracy	=SZAFA TGBT/201.4
E12.5		MT12 309 - wyłącznik serwisowy	=SZAFA TGBT/201.5
E12.6		MT12 310 - awaria	=SZAFA TGBT/203.3
E12.7		MT12 310 - potw. pracy	=SZAFA TGBT/203.4

Faza Projektu	Proj. wykonawczy R8	Data 01.2014	Wykonawca	Obiekt	Nazwa rysunku	=SZAFA TGBT +
Numer Projektu	2013/10/GAĆ	Branża AKPiA	VINCI Environnement Polska	Modernizacja Zakładu Gospodarowania Odpadami ZGO Sp. z o.o. Gać 90, 55-200 Oława	Lista sygnałów sterownika PLC	
Opracował	inż. A. Krysiński		02-342 Warszawa Al. Jerozolimskie 162A			Rysunek 34
Sprawdził	mgr. inż. B. Stachowiak					z 101 rys.

Plan SPS: =SZAFA TGBT-42A14

Adres	Tekst symbolu	Komentarz	Ark./Pole
E13.0		MT12 310 - wyłącznik serwisowy	=SZAFA TGBT/203.5
E13.1		MT12 311 - awaria	=SZAFA TGBT/205.3
E13.2		MT12 311 - potw. pracy	=SZAFA TGBT/205.4
E13.3		MT12 311 - wyłącznik serwisowy	=SZAFA TGBT/205.5
E13.4		MT12 312 - awaria	=SZAFA TGBT/207.3
E13.5		MT12 312 - potw. pracy	=SZAFA TGBT/207.4
E13.6		MT12 312 - wyłącznik serwisowy	=SZAFA TGBT/207.5
E13.7		MT12 313 - awaria	=SZAFA TGBT/209a.2

Plan SPS: =SZAFA TGBT-42A15

Adres	Tekst symbolu	Komentarz	Ark./Pole
E14.0		MT12 313 - do przodu	=SZAFA TGBT/209a.3
E14.1		MT12 313 - do tyłu	=SZAFA TGBT/209a.4
E14.2		MT12 313 - wyłącznik serwisowy	=SZAFA TGBT/209a.5
E14.3		MT12 400 - wyłącznik serwisowy	=SZAFA TGBT/212.5
E14.4		MT12 500 - wyłącznik serwisowy	=SZAFA TGBT/214.5
E14.5		MT12 700 - awaria	=SZAFA TGBT/215.3
E14.6		MT12 700 - potw. pracy	=SZAFA TGBT/215.4
E14.7		MT12 700 - wyłącznik serwisowy	=SZAFA TGBT/215.5

Faza Projektu	Proj. wykonawczy R8	Data 01.2014	Wykonawca	Obiekt	Nazwa rysunku	=SZAFA TGBT +
Numer Projektu	2013/10/GAĆ	Branża AKPiA	VINCI Environnement Polska	Modernizacja Zakładu Gospodarowania Odpadami ZGO Sp. z o.o. Gać 90, 55-200 Oława	Lista sygnałów sterownika PLC	
Opracował	inż. A. Krysiński		02-342 Warszawa Al. Jerozolimskie 162A			Rysunek 36
Sprawdził	mgr. inż. B. Stachowiak					z 101 rys.

Plan SPS: =SZAFA TGBT-42A16

Adres	Tekst symbolu	Komentarz	Ark./Pole
E15.0			
E15.1		Podgrzewanie oleju - wył. serwisowy - nr 1	=SZAFA TGBT/231.5
E15.2		Podgrzewanie oleju - wył. serwosowy - nr 2	=SZAFA TGBT/240.5
E15.3		MT18 590 - wyłącznik serwisowy	=SZAFA TGBT/220.5
E15.4		MV18 595 - otwarty	=SZAFA TGBT/55.2
E15.5		MV18 595 - zamknięty	=SZAFA TGBT/55.2
E15.6		MV18 595 - awaria	=SZAFA TGBT/55.3
E15.7		MV18 305 - otwarty	=SZAFA TGBT/55.4

Faza Projektu	Proj. wykonawczy R8	Data 01.2014	Wykonawca	Obiekt	Nazwa rysunku	=SZAFA TGBT +
Numer Projektu	2013/10/GAĆ	Branża AKPiA	VINCI Environnement Polska	Modernizacja Zakładu Gospodarowania Odpadami ZGO Sp. z o.o. Gać 90, 55-200 Oława	Lista sygnałów sterownika PLC	
Opracował	inż. A. Krysiński		02-342 Warszawa Al. Jerozolimskie 162A			Rysunek 37
Sprawdził	mgr. inż. B. Stachowiak					z 101 rys.

Plan SPS: =SZAFA TGBT-42A17

Adres	Tekst symbolu	Komentarz	Ark./Pole
E16.0		MV18 305 - zamknięty	=SZAFA TGBT/55.5
E16.1		MV18 305 - awaria	=SZAFA TGBT/55.6
E16.2		MV18 315 - otwarty	=SZAFA TGBT/56.2
E16.3		MV18 315 - zamknięty	=SZAFA TGBT/56.2
E16.4		MV18 315 - awaria	=SZAFA TGBT/56.3
E16.5		MV18 250 - otwarty	=SZAFA TGBT/56.4
E16.6		MV18 250 - zamknięty	=SZAFA TGBT/56.5
E16.7		MV18 250 - awaria	=SZAFA TGBT/56.6

Plan SPS: =SZAFA TGBT-42A18

Adres	Tekst symbolu	Komentarz	Ark./Pole
E17.0		MV18 615 - otwarty	=SZAFA TGBT/57.2
E17.1		MV18 615 - zamknięty	=SZAFA TGBT/57.2
E17.2		MV18 615 - awaria	=SZAFA TGBT/57.3
E17.3		MV18 625 - otwarty	=SZAFA TGBT/57.4
E17.4		MV18 625 - zamknięty	=SZAFA TGBT/57.5
E17.5		MV18 625 - awaria	=SZAFA TGBT/57.6
E17.6		MC12 440A - awaria	=SZAFA TGBT/227.3
E17.7		MC12 440A - potw. pracy	=SZAFA TGBT/227.4

Plan SPS: =SZAFA TGBT-42A19

Adres	Tekst symbolu	Komentarz	Ark./Pole
E18.0		MC12 440A - wyłącznik serwisowy	=SZAFA TGBT/227.5
E18.1		MC12 440B - awaria	=SZAFA TGBT/229.3
E18.2		MC12 440B - potw. pracy	=SZAFA TGBT/229.4
E18.3		MC12 440B - wyłącznik serwisowy	=SZAFA TGBT/229.5
E18.4		Podgrzewanie oleju - awaria - nr 1	=SZAFA TGBT/231.3
E18.5		Podgrzewanie oleju - potw. pracy - nr 1	=SZAFA TGBT/231.4
E18.6		MC12 447 - awaria	=SZAFA TGBT/233.5
E18.7		MC12 447 - potw. pracy	=SZAFA TGBT/233.6

Plan SPS: =SZAFA TGBT-42A20

Adres	Tekst symbolu	Komentarz	Ark./Pole
E19.0		MC12 447 - wyłącznik serwisowy	=SZAFA TGBT/232.4
E19.1		MC12 448 - awaria	=SZAFA TGBT/235.5
E19.2		MC12 448 - potw. pracy	=SZAFA TGBT/235.6
E19.3		MC12 448 - wyłącznik serwisowy	=SZAFA TGBT/234.4
E19.4		MC12 540A - awaria	=SZAFA TGBT/236.3
E19.5		MC12 540A - potw. pracy	=SZAFA TGBT/236.4
E19.6		MC12 540A - wyłącznik serwisowy	=SZAFA TGBT/236.5
E19.7		MC12 540B - awaria	=SZAFA TGBT/238.3

Plan SPS: =SZAFA TGBT-42A21

Adres	Tekst symbolu	Komentarz	Ark./Pole
E20.0		MC12 540B - potw. pracy	=SZAFA TGBT/238.4
E20.1		MC12 540B - wyłącznik serwisowy	=SZAFA TGBT/238.5
E20.2		Podgrzewanie oleju - awaria - nr 2	=SZAFA TGBT/240.3
E20.3		Podgrzewanie oleju - potw. pracy - nr 2	=SZAFA TGBT/240.4
E20.4		MC12 547 - awaria	=SZAFA TGBT/242.5
E20.5		MC12 547 - potw. pracy	=SZAFA TGBT/242.6
E20.6		MC12 547 - wyłącznik serwisowy	=SZAFA TGBT/241.4
E20.7		MC12 548 - awaria	=SZAFA TGBT/244.5

Plan SPS: =SZAFA TGBT-42A22

Adres	Tekst symbolu	Komentarz	Ark./Pole
E21.0		MC12 548 - potw. pracy	=SZAFA TGBT/244.6
E21.1		MC12 548 - wyłącznik serwisowy	=SZAFA TGBT/243.4
E21.2		MT18 410 - awaria	=SZAFA TGBT/301.3
E21.3		MT18 410 - potw. pracy	=SZAFA TGBT/301.4
E21.4		MT18 410 - wyłącznik serwisowy	=SZAFA TGBT/301.5
E21.5		MA18 110 - awaria	=SZAFA TGBT/304.5
E21.6		MA18 110 - potw. pracy	=SZAFA TGBT/304.6
E21.7		MA18 110 - wyłącznik serwisowy	=SZAFA TGBT/303.4

Faza Projektu	Proj. wykonawczy R8	Data 01.2014	Wykonawca	Obiekt	Nazwa rysunku	=SZAFA TGBT +
Numer Projektu	2013/10/GAĆ	Branża AKPiA	VINCI Environnement Polska	Modernizacja Zakładu Gospodarowania Odpadami ZGO Sp. z o.o. Gać 90, 55-200 Oława	Lista sygnałów sterownika PLC	
Opracował	inż. A. Krysiński		02-342 Warszawa Al. Jerozolimskie 162A			Rysunek 43
Sprawdził	mgr. inż. B. Stachowiak					z 101 rys.

Plan SPS: =SZAFA TGBT-42A23

Adres	Tekst symbolu	Komentarz	Ark./Pole
E22.0		MA18 515 - awaria	=SZAFA TGBT/306.5
E22.1		MA18 515 - potw. pracy	=SZAFA TGBT/306.6
E22.2		MA18 515 - wyłącznik serwisowy	=SZAFA TGBT/305.4
E22.3		MA18 520 - awaria	=SZAFA TGBT/308.5
E22.4		MA18 520 - potw. pracy	=SZAFA TGBT/308.6
E22.5		MA18 520 - wyłącznik serwisowy	=SZAFA TGBT/307.4
E22.6		MA18 610 - awaria	=SZAFA TGBT/309.3
E22.7		MA18 610 - potw. pracy	=SZAFA TGBT/309.4

Plan SPS: =SZAFA TGBT-42A24

Adres	Tekst symbolu	Komentarz	Ark./Pole
E23.0		MA18 610 - wyłącznik serwisowy	=SZAFA TGBT/309.5
E23.1		MP18 110 - wyłącznik serwisowy	=SZAFA TGBT/312.5
E23.2		MP18 510 - wyłącznik serwisowy	=SZAFA TGBT/314.5
E23.3		MT18 200 - otwarty	=SZAFA TGBT/61.2
E23.4		MT18 200 - zamknięty	=SZAFA TGBT/61.2
E23.5		MT18 200 - awaria	=SZAFA TGBT/61.3
E23.6		MT18 550 - otwarty	=SZAFA TGBT/61.4
E23.7		MT18 550 - zamknięty	=SZAFA TGBT/61.5

Plan SPS: =SZAFA TGBT-42A25

Adres	Tekst symbolu	Komentarz	Ark./Pole
E24.0		MT18 550 - awaria	=SZAFA TGBT/61.6
E24.1		MV18 555 - otwarty	=SZAFA TGBT/62.2
E24.2		MV18 555 - zamknięty	=SZAFA TGBT/62.2
E24.3		MV18 555 - awaria	=SZAFA TGBT/62.3
E24.4		MV18 560 - otwarty	=SZAFA TGBT/62.4
E24.5		MV18 560 - zamknięty	=SZAFA TGBT/62.5
E24.6		MV18 560 - awaria	=SZAFA TGBT/62.6
E24.7		MV18 565 - otwarty	=SZAFA TGBT/63.2

Faza Projektu	Proj. wykonawczy R8	Data 01.2014	Wykonawca	Obiekt	Nazwa rysunku	=SZAFA TGBT +
Numer Projektu	2013/10/GAĆ	Branża AKPiA	VINCI Environnement Polska	Modernizacja Zakładu Gospodarowania Odpadami ZGO Sp. z o.o. Gać 90, 55-200 Oława	Lista sygnałów sterownika PLC	
Opracował	inż. A. Krysiński		02-342 Warszawa Al. Jerozolimskie 162A			Rysunek 46
Sprawdził	mgr. inż. B. Stachowiak					z 101 rys.

Plan SPS: =SZAFA TGBT-42A26

Adres	Tekst symbolu	Komentarz	Ark./Pole
E25.0		MV18 565 - zamknięty	=SZAFA TGBT/63.2
E25.1		MV18 565 - awaria	=SZAFA TGBT/63.3
E25.2		MT18 401 - awaria	=SZAFA TGBT/320.3
E25.3		MT18 401 - potw. pracy	=SZAFA TGBT/320.4
E25.4		MT18 401 - wyłącznik serwisowy	=SZAFA TGBT/320.5
E25.5		MD12 450 - wyłącznik serwisowy	=SZAFA TGBT/246.5
E25.6		Smarowanie dla łoż. stał. - awaria - wał kom. ferm. nr 1	=SZAFA TGBT/248.5
E25.7		Smarowanie dla łoż. stał. - potw. pracy - wał kom. ferm. nr 1	=SZAFA TGBT/248.5

Plan SPS: =SZAFA TGBT-42A27

Adres	Tekst symbolu	Komentarz	Ark./Pole
E26.0		Smarowanie dla łoż. ruch. - awaria - wał kom. ferm. nr 1	=SZAFA TGBT/249.5
E26.1		Smarowanie dla łoż. ruch. - potw. pracy - wał kom. ferm. nr 1	=SZAFA TGBT/249.5
E26.2		MD12 550 - wyłącznik serwisowy	=SZAFA TGBT/251.5
E26.3		Smarowanie dla łoż. stał. - awaria - wał kom. ferm. nr 2	=SZAFA TGBT/253.5
E26.4		Smarowanie dla łoż. stał. - potw. pracy - wał kom. ferm. nr 2	=SZAFA TGBT/253.5
E26.5		Smarowanie dla łoż. ruch. - awaria - wał kom. ferm. nr 2	=SZAFA TGBT/254.5
E26.6		Smarowanie dla łoż. ruch. - potw. pracy - wał kom. ferm. nr 2	=SZAFA TGBT/254.5
E26.7		MS12 100 - wyłącznik serwisowy	=SZAFA TGBT/337.6

Faza Projektu	Proj. wykonawczy R8	Data 01.2014	Wykonawca	Obiekt	Nazwa rysunku	=SZAFA TGBT +
Numer Projektu	2013/10/GAĆ	Branża AKPiA	VINCI Environnement Polska	Modernizacja Zakładu Gospodarowania Odpadami ZGO Sp. z o.o. Gać 90, 55-200 Oława	Lista sygnałów sterownika PLC	
Opracował	inż. A. Krysiński		02-342 Warszawa Al. Jerozolimskie 162A			Rysunek 48
Sprawdził	mgr. inż. B. Stachowiak					z 101 rys.

Plan SPS: =SZAFA TGBT-42A28

Adres	Tekst symbolu	Komentarz	Ark./Pole
E27.0		Smarowanie centralne - awaria - nr 1	=SZAFA TGBT/338.5
E27.1		Smarowanie centralne - potw. pracy - nr 1	=SZAFA TGBT/338.5
E27.2		System hudr. klapy prasy nr 1 - awaria	=SZAFA TGBT/339.3
E27.3		System hudr. klapy prasy nr 1 - potw. pracy	=SZAFA TGBT/339.4
E27.4		MS12 100 - wyłącznik serwisowy	=SZAFA TGBT/341.6
E27.5		Smarowanie centralne - awaria - nr 2	=SZAFA TGBT/342.5
E27.6		Smarowanie centralne - potw. pracy - nr 2	=SZAFA TGBT/342.5
E27.7		System hudr. klapy prasy nr 2 - awaria	=SZAFA TGBT/343.3

Plan SPS: =SZAFA TGBT-42A29

Adres	Tekst symbolu	Komentarz	Ark./Pole
E28.0		System hudr. klapy prasy nr 2 - potw. pracy	=SZAFA TGBT/343.4
E28.1		P12 420 - wył. krań. przedni	=SZAFA TGBT/255.4
E28.2		P12 420 - wył. krań. tylni	=SZAFA TGBT/255.4
E28.3		P12 425 - otwarty	=SZAFA TGBT/256.4
E28.4		P12 425 - zamknięty	=SZAFA TGBT/256.4
E28.5		N12 430 - otwarty	=SZAFA TGBT/257.4
E28.6		N12 430 - zamknięty	=SZAFA TGBT/257.4
E28.7		P12 465 - wył. krań. przedni	=SZAFA TGBT/258.4

Faza Projektu	Proj. wykonawczy R8	Data 01.2014	Wykonawca	Obiekt	Nazwa rysunku	=SZAFA TGBT +
Numer Projektu	2013/10/GAĆ	Branża AKPiA	VINCI Environnement Polska	Modernizacja Zakładu Gospodarowania Odpadami ZGO Sp. z o.o. Gać 90, 55-200 Oława	Lista sygnałów sterownika PLC	
Opracował	inż. A. Krysiński		02-342 Warszawa Al. Jerozolimskie 162A			Rysunek 50
Sprawdził	mgr. inż. B. Stachowiak					z 101 rys.

Plan SPS: =SZAFA TGBT-42A30

Adres	Tekst symbolu	Komentarz	Ark./Pole
E29.0		P12 465 - wył. krań. tylni	=SZAFA TGBT/258.4
E29.1		N12 470 - otwarty	=SZAFA TGBT/259.4
E29.2		N12 470 - zamknięty	=SZAFA TGBT/259.4
E29.3		N12 460 - otwarty	=SZAFA TGBT/260.4
E29.4		N12 460 - zamknięty	=SZAFA TGBT/260.4
E29.5		C12 440 - maks. temperatura oleju - TSHH 12 442	=SZAFA TGBT/261.2
E29.6		C12 440 - wysoka temperatura oleju - TSH 12 442	=SZAFA TGBT/261.2
E29.7		C12 440 - niska temperatura oleju - TSL 12 442	=SZAFA TGBT/261.3

Plan SPS: =SZAFA TGBT-42A31

Adres	Tekst symbolu	Komentarz	Ark./Pole
E30.0		C12 440 - niski poziom oleju - LSL 12 441	=SZAFA TGBT/261.4
E30.1		C12 440 - bardzo niski poziom oleju - LSLL 12 441	=SZAFA TGBT/261.5
E30.2		TSH 12 445 - termostat obiegu chłodzenia	=SZAFA TGBT/261.6
E30.3		PSH12 443A - zatkany filtr powrotu obiegu gł. 1	=SZAFA TGBT/262.2
E30.4		PSH12 443B - zatkany filtr powrotu obiegu gł. 2	=SZAFA TGBT/262.3
E30.5		PSH12 444A - zatkany filtr powrotu obiegu regenr. 1	=SZAFA TGBT/262.4
E30.6		PSH12 444B - zatkany filtr powrotu obiegu regenr. 2	=SZAFA TGBT/262.5
E30.7		P12 520 - wył. krań. przedni	=SZAFA TGBT/264.4

Plan SPS: =SZAFA TGBT-42A32

Adres	Tekst symbolu	Komentarz	Ark./Pole
E31.0		P12 520 - wył. krań. przedni	=SZAFA TGBT/264.4
E31.1		P12 525 - otwarty	=SZAFA TGBT/265.4
E31.2		P12 525 - zamknięty	=SZAFA TGBT/265.4
E31.3		N12 530 - otwarty	=SZAFA TGBT/266.4
E31.4		N12 530 - zamknięty	=SZAFA TGBT/266.4
E31.5		P12 565 - wył. krań. przedni	=SZAFA TGBT/267.4
E31.6		P12 565 - wył. krań. przedni	=SZAFA TGBT/267.4
E31.7		N12 570 - otwarty	=SZAFA TGBT/268.4

Plan SPS: =SZAFA TGBT-42A33

Adres	Tekst symbolu	Komentarz	Ark./Pole
E32.0		N12 570 - zamknięty	=SZAFA TGBT/268.4
E32.1		N12 560 - otwarty	=SZAFA TGBT/269.4
E32.2		N12 560 - zamknięty	=SZAFA TGBT/269.4
E32.3		C12 540 - maks. temperatura oleju - TSHH 12 542	=SZAFA TGBT/270.2
E32.4		C12 540 - wysoka temperatura oleju - TSH 12 542	=SZAFA TGBT/270.2
E32.5		C12 540 - niska temperatura oleju - TSL 12 542	=SZAFA TGBT/270.3
E32.6		C12 540 - niski poziom oleju - LSL 12 541	=SZAFA TGBT/270.4
E32.7		C12 540 - bardzo niski poziom oleju - LSLL 12 541	=SZAFA TGBT/270.5

Plan SPS: =SZAFA TGBT-42A34

Adres	Tekst symbolu	Komentarz	Ark./Pole
E33.0		TSH 12 545 - termostat obiegu chłodzenia	=SZAFA TGBT/270.6
E33.1		PSH12 543A - zatkany filtr powrotu obiegu gł. 1	=SZAFA TGBT/271.2
E33.2		PSH12 543B - zatkany filtr powrotu obiegu gł. 2	=SZAFA TGBT/271.3
E33.3		PSH12 544A - zatkany filtr powrotu obiegu regenr. 1	=SZAFA TGBT/271.4
E33.4		PSH12 544B - zatkany filtr powrotu obiegu regenr. 2	=SZAFA TGBT/271.5
E33.5		R18 600 - zbiornik antypieniacza - LSLL 18 600	=SZAFA TGBT/329.5
E33.6		MT12 313 - czujnik poziomu zasypu - LSHH 12 313	=SZAFA TGBT/273.2
E33.7		MT12 313 - presostat śruby do kom. ferm. nr 1 - PSHH 12 400	=SZAFA TGBT/273.3

Plan SPS: =SZAFA TGBT-42A35

Adres	Tekst symbolu	Komentarz	Ark./Pole
E34.0		MT12 313 - presostat śruby do kom. ferm. nr 2 - PSHH 12 500	=SZAFA TGBT/273.4
E34.1		MT12 313 - regulator obrotów śruby rewers. - SSL 12 313	=SZAFA TGBT/273.5
E34.2		C12 110 - niski poz. smar. prasy centralnej nr 1 - LSL 12 111	=SZAFA TGBT/349.5
E34.3		C12 210 - niski poz. smar. prasy centralnej nr 2 - LSL 12 211	=SZAFA TGBT/349.5
E34.4		MS18 050 - awaria	=SZAFA TGBT/330.3
E34.5		MS18 050 - potw. pracy	=SZAFA TGBT/330.4
E34.6		MS18 050 - wyłącznik serwisowy	=SZAFA TGBT/330.5
E34.7		D12 450 - ciś gazu kom. ferm. nr 1 - PSLL 16 102	=SZAFA TGBT/287.3

Plan SPS: =SZAFA TGBT-42A36

Adres	Tekst symbolu	Komentarz	Ark./Pole
E35.0		D12 450 - ciś gazu kom. ferm. nr 2 - PSLL 16 202	=SZAFA TGBT/287.4
E35.1		SSL 11 320 - kontrola obrotów	=SZAFA TGBT/133.4
E35.2		SSL 11 321 - kontrola obrotów	=SZAFA TGBT/133.5
E35.3		SSL 11 322 - kontrola obrotów	=SZAFA TGBT/133.6
E35.4		XS 19 400A - ogrzew. domyślne	=SZAFA TGBT/371a.2
E35.5		XS 19 400B - kom. ferm. 1 - ogrzew.	=SZAFA TGBT/371a.3
E35.6		XS 19 400X - kom. ferm. 2 - ogrzew.	=SZAFA TGBT/371a.4
E35.7		LSL 18 700 - pom. min. w zbiorniku FeCl3	=SZAFA TGBT/218.5

Plan SPS: =SZAFA TGBT-42A37

Adres	Tekst symbolu	Komentarz	Ark./Pole
E36.0		rezerwa	=SZAFA TGBT/218.5
E36.1		S11 100 - reg. obrotów separat. balist. - SSL 11 100	=SZAFA TGBT/132.4
E36.2		rezerwa	=SZAFA TGBT/132.5
E36.3		rezerwa	=SZAFA TGBT/132.6
E36.4		MT12 309 - reg. obrotów przenośnika - SSL 12 309	=SZAFA TGBT/277.2
E36.5		MT12 310 - reg. obrotów przenośnika - SSL 12 310	=SZAFA TGBT/277.3
E36.6		MT12 311 - reg. obrotów przenośnika - SSL 12 311	=SZAFA TGBT/277.4
E36.7		MT12 312 - reg. obrotów przenośnika - SSL 12 312	=SZAFA TGBT/277.5

Plan SPS: =SZAFA TGBT-42A38

Adres	Tekst symbolu	Komentarz	Ark./Pole
E37.0		MC12 120 - central niski poziom oleju - LSLL 12 121	=SZAFA TGBT/350.5
E37.1		MC12 220 - central niski poziom oleju - LSLL 12 221	=SZAFA TGBT/350.5
E37.2		Sygn. poziomu maks. osadu w studzience T19	=SZAFA TGBT/385.5
E37.3		Sygn. poziomu maks. osadu w studzience T23	=SZAFA TGBT/385.5
E37.4		Ciśnienie wody do komór fermentacyjnych - PAL 12 990	=SZAFA TGBT/294.2
E37.5			
E37.6		F16 500 - potw. pracy - XS16 500A	=SZAFA TGBT/291.4
E37.7		F16 500 - awaria - XS16 500B	=SZAFA TGBT/291.5

Plan SPS: =SZAFA TGBT-42A39

Adres	Tekst symbolu	Komentarz	Ark./Pole
E38.0		F16 500 - ready - XS16 500A	=SZAFA TGBT/291.6
E38.1		Styczniki wył. bezpieczeństwa - metanizacja	=SZAFA TGBT/64.2
E38.2		Styczniki wył. bezpieczeństwa - centrala hydrauliczna nr 1	=SZAFA TGBT/64.2
E38.3		Styczniki wył. bezpieczeństwa - centrala hydrauliczna nr 2	=SZAFA TGBT/64.3
E38.4		Styczniki wył. bezpieczeństwa - dehydracja	=SZAFA TGBT/64.4
E38.5		Styczniki wył. bezpieczeństwa - ścieki	=SZAFA TGBT/64.5
E38.6		Wyłączenie awaryjne - AU18 001	=SZAFA TGBT/64.6
E38.7		Styczniki wył. bezpieczeństwa - wyłączenie główne	=SZAFA TGBT/65.2

Plan SPS: =SZAFA TGBT-42A40

Adres	Tekst symbolu	Komentarz	Ark./Pole
E39.0		Wyłączenie awaryjne - AU00 001 - sterownia	=SZAFA TGBT/65.2
E39.1		Wyłączenie awaryjne - AU00 002 - pom. szafy	=SZAFA TGBT/65.3
E39.2		Styczniki wył. bezpieczeństwa - wał kom. ferm. nr 1	=SZAFA TGBT/65.4
E39.3		Styczniki wył. bezpieczeństwa - wał kom. ferm. nr 2	=SZAFA TGBT/65.5
E39.4		Styczniki wył. bezpieczeństwa - nadawa na odpady zielone	=SZAFA TGBT/65.6
E39.5		Wyłączenie awaryjne - AU11 300 - nr 1	=SZAFA TGBT/66.2
E39.6		Wyłączenie awaryjne - AU11 300 - nr 2	=SZAFA TGBT/66.2
E39.7		Wyłączenie awaryjne - AU11 300 - nr 3	=SZAFA TGBT/66.3

Faza Projektu	Proj. wykonawczy R8	Data 01.2014	Wykonawca	Obiekt	Nazwa rysunku	=SZAFA TGBT +
Numer Projektu	2013/10/GAĆ	Branża AKPiA	VINCI Environnement Polska	Modernizacja Zakładu Gospodarowania Odpadami ZGO Sp. z o.o. Gać 90, 55-200 Oława	Lista sygnałów sterownika PLC	
Opracował	inż. A. Krysiński		02-342 Warszawa Al. Jerozolimskie 162A			Rysunek 61
Sprawdził	mgr. inż. B. Stachowiak					z 101 rys.

Plan SPS: =SZAFA TGBT-42A41

Adres	Tekst symbolu	Komentarz	Ark./Pole
E40.0		Wyłączenie awaryjne - AU11 300 - nr 4	=SZAFA TGBT/66.4
E40.1		Ręczne / zdalne - C12 440	=SZAFA TGBT/66.5
E40.2		AUTO - C12 440	=SZAFA TGBT/66.6
E40.3		Ręczne / zdalne - C12 540	=SZAFA TGBT/67.1
E40.4		AUTO - C12 540	=SZAFA TGBT/67.2
E40.5		Ręczne / zdalne - ścieki	=SZAFA TGBT/67.3
E40.6		AUTO - ścieki	=SZAFA TGBT/67.4
E40.7		Ręczne / zdalne - D12 450	=SZAFA TGBT/67.4

Faza Projektu	Proj. wykonawczy R8	Data 01.2014	Wykonawca	Obiekt	Nazwa rysunku	=SZAFA TGBT +
Numer Projektu	2013/10/GAĆ	Branża AKPiA	VINCI Environnement Polska	Modernizacja Zakładu Gospodarowania Odpadami ZGO Sp. z o.o. Gać 90, 55-200 Oława	Lista sygnałów sterownika PLC	
Opracował	inż. A. Krysiński		02-342 Warszawa Al. Jerozolimskie 162A			Rysunek 62
Sprawdził	mgr. inż. B. Stachowiak					z 101 rys.

Plan SPS: =SZAFA TGBT-42A42

Adres	Tekst symbolu	Komentarz	Ark./Pole
E41.0		AUTO - D12 450	=SZAFA TGBT/67.5
E41.1		Ręczne / zdalne - D12 550	=SZAFA TGBT/68.1
E41.2		AUTO - D12 550	=SZAFA TGBT/68.2
E41.3		PPOŻ - wyłączenie SAP	=SZAFA TGBT/68.3
E41.4		R12 090 - wył. krańcowy kom. ferm. 1+2 na prasie 1	=SZAFA TGBT/293.2
E41.5		R12 090 - wył. krańcowy kom. ferm. 1 na prasie 1, kom. fern. 2 na prasie 2	=SZAFA TGBT/293.3
E41.6		R12 090 - wył. krańcowy kom. ferm. 1+2 na prasie 2	=SZAFA TGBT/293.4
E41.7		S17 500 - awaria biofiltra	=SZAFA TGBT/370.4

Faza Projektu	Proj. wykonawczy R8	Data 01.2014	Wykonawca	Obiekt	Nazwa rysunku	=SZAFA TGBT +
Numer Projektu	2013/10/GAĆ	Branża AKPiA	VINCI Environnement Polska	Modernizacja Zakładu Gospodarowania Odpadami ZGO Sp. z o.o. Gać 90, 55-200 Oława	Lista sygnałów sterownika PLC	
Opracował	inż. A. Krysiński		02-342 Warszawa Al. Jerozolimskie 162A			Rysunek 63
Sprawdził	mgr. inż. B. Stachowiak					z 101 rys.

Plan SPS: =SZAFA TGBT-42A43

Adres	Tekst symbolu	Komentarz	Ark./Pole
E42.0			
E42.1			
E42.2			
E42.3		R12 100 - nadawa - praca	=SZAFA TGBT/373.4
E42.4		R12 100 - nadawa - zakłócenia - podłoga	=SZAFA TGBT/373.5
E42.5		R12 100 - nadawa - zakłócenia - bęben	=SZAFA TGBT/373.6
E42.6		R12 100 - nadawa - wył. bezpieczeństwa	=SZAFA TGBT/374.5
E42.7			

Plan SPS: =SZAFA TGBT-42A44

Adres	Tekst symbolu	Komentarz	Ark./Pole
E43.0			
E43.1		Ręczne / zdalne - prasa nr 1	=SZAFA TGBT/68.4
E43.2		AUTO - prasa nr 1	=SZAFA TGBT/68.4
E43.3		Ręczne / zdalne - prasa nr 2	=SZAFA TGBT/68.5
E43.4		AUTO - prasa nr 2	=SZAFA TGBT/68.6
E43.5		System hudr. klapy prasy nr 1 - wył. serwisowy	=SZAFA TGBT/339.5
E43.6		System hudr. klapy prasy nr 2 - wył. serwisowy	=SZAFA TGBT/343.5
E43.7		Hydrofornia - awaria pompy 3	=SZAFA TGBT/379.6

Faza Projektu	Proj. wykonawczy R8	Data 01.2014	Wykonawca	Obiekt	Nazwa rysunku	=SZAFA TGBT +
Numer Projektu	2013/10/GAĆ	Branża AKPiA	VINCI Environnement Polska	Modernizacja Zakładu Gospodarowania Odpadami ZGO Sp. z o.o. Gać 90, 55-200 Oława	Lista sygnałów sterownika PLC	
Opracował	inż. A. Krysiński		02-342 Warszawa Al. Jerozolimskie 162A			Rysunek 65
Sprawdził	mgr. inż. B. Stachowiak					z 101 rys.

Plan SPS: =SZAFA TGBT-42A45

Adres	Tekst symbolu	Komentarz	Ark./Pole
E44.0		Sortownia - gotowość	=SZAFA TGBT/380a.2
E44.1		Sortownia - praca	=SZAFA TGBT/380a.3
E44.2		Sortownia - wyłączenie w trakcie	=SZAFA TGBT/380a.4
E44.3		Hydrofornia - awaria pompy 1	=SZAFA TGBT/379.4
E44.4		Hydrofornia - awaria pompy 2	=SZAFA TGBT/379.5
E44.5		Pompownia PPOŻ - brak zasilania	=SZAFA TGBT/381.4
E44.6		Pompownia PPOŻ - suchobieg	=SZAFA TGBT/381.5
E44.7		Pompownia PPOŻ - zawór elektromagnetyczny	=SZAFA TGBT/381.6

Plan SPS: =SZAFA TGBT-42A46

Adres	Tekst symbolu	Komentarz	Ark./Pole
E45.0		Skrz. Ster. Prasy nr 1 - szybciej	=SZAFA TGBT/337a.4
E45.1		Skrz. Ster. Prasy nr 1 - wolniej	=SZAFA TGBT/337a.5
E45.2		Skrz. Ster. Prasy nr 1 - normalny / utrzym.	=SZAFA TGBT/337a.6
E45.3		Skrz. Ster. Prasy nr 1 - przód	=SZAFA TGBT/337b.4
E45.4		Skrz. Ster. Prasy nr 1 - tył	=SZAFA TGBT/337b.5
E45.5		Skrz. Ster. Prasy nr 1 - normalny / utrzym.	=SZAFA TGBT/337b.6
E45.6		Skrz. Ster. Prasy nr 1 - start	=SZAFA TGBT/337c.4
E45.7		Skrz. Ster. Prasy nr 1 - stop	=SZAFA TGBT/337c.5

Plan SPS: =SZAFA TGBT-42A47

Adres	Tekst symbolu	Komentarz	Ark./Pole
E46.0		Skrz. Ster. Prasy nr 2 - szybciej	=SZAFA TGBT/341a.4
E46.1		Skrz. Ster. Prasy nr 2 - wolniej	=SZAFA TGBT/341a.5
E46.2		Skrz. Ster. Prasy nr 2 - normalny / utrzym.	=SZAFA TGBT/341a.6
E46.3		Skrz. Ster. Prasy nr 2 - przód	=SZAFA TGBT/341b.4
E46.4		Skrz. Ster. Prasy nr 2 - tył	=SZAFA TGBT/341b.5
E46.5		Skrz. Ster. Prasy nr 2 - normalny / utrzym.	=SZAFA TGBT/341b.6
E46.6		Skrz. Ster. Prasy nr 2 - start	=SZAFA TGBT/341c.4
E46.7		Skrz. Ster. Prasy nr 2 - stop	=SZAFA TGBT/341c.5

Plan SPS: =SZAFA TGBT-42A48

Adres	Tekst symbolu	Komentarz	Ark./Pole
E47.0			
E47.1			
E47.2			
E47.3			
E47.4			
E47.5			
E47.6			
E47.7			

Faza Projektu	Proj. wykonawczy R8	Data 01.2014	Wykonawca	Obiekt	Nazwa rysunku	=SZAFA TGBT +
Numer Projektu	2013/10/GAĆ	Branża AKPiA	VINCI Environnement Polska	Modernizacja Zakładu Gospodarowania Odpadami ZGO Sp. z o.o. Gać 90, 55-200 Oława	Lista sygnałów sterownika PLC	
Opracował	inż. A. Krysiński		02-342 Warszawa Al. Jerozolimskie 162A			Rysunek 69
Sprawdził	mgr. inż. B. Stachowiak					z 101 rys.

Plan SPS: =SZAFA TGBT-42A49

Adres	Tekst symbolu	Komentarz	Ark./Pole
E48.0		Agregat prądotwórczy - sygn. nr 1	=SZAFA TGBT/392.2
E48.1		Agregat prądotwórczy - sygn. nr 2	=SZAFA TGBT/392.3
E48.2		Agregat prądotwórczy - sygn. nr 3	=SZAFA TGBT/392.4
E48.3		Agregat prądotwórczy - sygn. nr 4	=SZAFA TGBT/392.4
E48.4		Agregat prądotwórczy - sygn. nr 1	=SZAFA TGBT/393.2
E48.5		Agregat prądotwórczy - sygn. nr 2	=SZAFA TGBT/393.3
E48.6		Agregat prądotwórczy - sygn. nr 3	=SZAFA TGBT/393.4
E48.7		Agregat prądotwórczy - sygn. nr 4	=SZAFA TGBT/393.4

Plan SPS: =SZAFA TGBT-42A50

Adres	Tekst symbolu	Komentarz	Ark./Pole
E49.0		Agregat prądotwórczy - sygn. nr 9	=SZAFA TGBT/394.2
E49.1		Agregat prądotwórczy - sygn. nr 10	=SZAFA TGBT/394.3
E49.2		Agregat prądotwórczy - sygn. nr 11	=SZAFA TGBT/394.4
E49.3		Agregat prądotwórczy - sygn. nr 12	=SZAFA TGBT/394.4
E49.4		MT11 110A - wyłącznik serwisowy	=SZAFA TGBT/142.5
E49.5		MS11 110A - wyłącznik serwisowy	=SZAFA TGBT/144.5
E49.6		Centrala wentylacyjna - praca	=SZAFA TGBT/382.4
E49.7		Centrala wentylacyjna - awaria	=SZAFA TGBT/382.5

Faza Projektu	Proj. wykonawczy R8	Data 01.2014	Wykonawca	Obiekt	Nazwa rysunku	=SZAFA TGBT +
Numer Projektu	2013/10/GAĆ	Branża AKPiA	VINCI Environnement Polska	Modernizacja Zakładu Gospodarowania Odpadami ZGO Sp. z o.o. Gać 90, 55-200 Oława	Lista sygnałów sterownika PLC	
Opracował	inż. A. Krysiński		02-342 Warszawa Al. Jerozolimskie 162A			Rysunek 71
Sprawdził	mgr. inż. B. Stachowiak					z 101 rys.

Plan SPS: =SZAFA TGBT-42A51

Adres	Tekst symbolu	Komentarz	Ark./Pole
E50.0			
E50.1			
E50.2			
E50.3			
E50.4			
E50.5			
E50.6			
E50.7			

Faza Projektu	Proj. wykonawczy R8	Data 01.2014	Wykonawca	Obiekt	Nazwa rysunku	=SZAFA TGBT +
Numer Projektu	2013/10/GAĆ	Branża AKPiA	VINCI Environnement Polska	Modernizacja Zakładu Gospodarowania Odpadami ZGO Sp. z o.o. Gać 90, 55-200 Oława	Lista sygnałów sterownika PLC	
Opracował	inż. A. Krysiński		02-342 Warszawa Al. Jerozolimskie 162A			Rysunek 72
Sprawdził	mgr. inż. B. Stachowiak					z 101 rys.

Plan SPS: =SZAFA TGBT-42A52

Adres	Tekst symbolu	Komentarz	Ark./Pole
E51.0			
E51.1			
E51.2			
E51.3			
E51.4			
E51.5			
E51.6			
E51.7			

Faza Projektu	Proj. wykonawczy R8	Data 01.2014	Wykonawca	Obiekt	Nazwa rysunku	=SZAFA TGBT +
Numer Projektu	2013/10/GAĆ	Branża AKPiA	VINCI Environnement Polska	Modernizacja Zakładu Gospodarowania Odpadami ZGO Sp. z o.o. Gać 90, 55-200 Oława	Lista sygnałów sterownika PLC	
Opracował	inż. A. Krysiński		02-342 Warszawa Al. Jerozolimskie 162A			Rysunek 73
Sprawdził	mgr. inż. B. Stachowiak					z 101 rys.

Plan SPS: =SZAFA TGBT-42A53

Adres	Tekst symbolu	Komentarz	Ark./Pole
E52.0			
E52.1			
E52.2			
E52.3			
E52.4			
E52.5			
E52.6			
E52.7			

Faza Projektu	Proj. wykonawczy R8	Data 01.2014	Wykonawca	Obiekt	Nazwa rysunku	=SZAFA TGBT +
Numer Projektu	2013/10/GAĆ	Branża AKPiA	VINCI Environnement Polska	Modernizacja Zakładu Gospodarowania Odpadami ZGO Sp. z o.o. Gać 90, 55-200 Oława	Lista sygnałów sterownika PLC	
Opracował	inż. A. Krysiński		02-342 Warszawa Al. Jerozolimskie 162A			Rysunek 74
Sprawdził	mgr. inż. B. Stachowiak					z 101 rys.

Plan SPS: =SZAFA TGBT-42A54

Adres	Tekst symbolu	Komentarz	Ark./Pole
E53.0			
E53.1			
E53.2			
E53.3			
E53.4			
E53.5			
E53.6			
E53.7			

Faza Projektu	Proj. wykonawczy R8	Data 01.2014	Wykonawca	Obiekt	Nazwa rysunku	=SZAFA TGBT +
Numer Projektu	2013/10/GAĆ	Branża AKPiA	VINCI Environnement Polska	Modernizacja Zakładu Gospodarowania Odpadami ZGO Sp. z o.o. Gać 90, 55-200 Oława	Lista sygnałów sterownika PLC	
Opracował	inż. A. Krysiński		02-342 Warszawa Al. Jerozolimskie 162A			Rysunek 75
Sprawdził	mgr. inż. B. Stachowiak					z 101 rys.

Plan SPS: =SZAFA TGBT-42A55

Adres	Tekst symbolu	Komentarz	Ark./Pole
E54.0			
E54.1			
E54.2			
E54.3			
E54.4			
E54.5			
E54.6			
E54.7			

Faza Projektu	Proj. wykonawczy R8	Data 01.2014	Wykonawca	Obiekt	Nazwa rysunku	=SZAFA TGBT +
Numer Projektu	2013/10/GAĆ	Branża AKPiA	VINCI Environnement Polska	Modernizacja Zakładu Gospodarowania Odpadami ZGO Sp. z o.o. Gać 90, 55-200 Oława	Lista sygnałów sterownika PLC	
Opracował	inż. A. Krysiński		02-342 Warszawa Al. Jerozolimskie 162A			Rysunek 76
Sprawdził	mgr. inż. B. Stachowiak					z 101 rys.

Plan SPS: =SZAFA TGBT-42A56

Adres	Tekst symbolu	Komentarz	Ark./Pole
E55.0			
E55.1			
E55.2			
E55.3			
E55.4			
E55.5			
E55.6			
E55.7			

Plan SPS: =SZAFA TGBT-42A57

Adres	Tekst symbolu	Komentarz	Ark./Pole
E56.0			
E56.1			
E56.2			
E56.3			
E56.4			
E56.5			
E56.6			
E56.7			

Faza Projektu	Proj. wykonawczy R8	Data 01.2014	Wykonawca	Obiekt	Nazwa rysunku	=SZAFA TGBT +
Numer Projektu	2013/10/GAĆ	Branża AKPiA	VINCI Environnement Polska	Modernizacja Zakładu Gospodarowania Odpadami ZGO Sp. z o.o. Gać 90, 55-200 Oława	Lista sygnałów sterownika PLC	
Opracował	inż. A. Krysiński		02-342 Warszawa Al. Jerozolimskie 162A			Rysunek 78
Sprawdził	mgr. inż. B. Stachowiak					z 101 rys.

Plan SPS: =SZAFA TGBT-42A58

Adres	Tekst symbolu	Komentarz	Ark./Pole
E57.0			
E57.1			
E57.2			
E57.3			
E57.4			
E57.5			
E57.6			
E57.7			

Faza Projektu	Proj. wykonawczy R8	Data 01.2014	Wykonawca	Obiekt	Nazwa rysunku	=SZAFA TGBT +
Numer Projektu	2013/10/GAĆ	Branża AKPiA	VINCI Environnement Polska	Modernizacja Zakładu Gospodarowania Odpadami ZGO Sp. z o.o. Gać 90, 55-200 Oława	Lista sygnałów sterownika PLC	
Opracował	inż. A. Krysiński		02-342 Warszawa Al. Jerozolimskie 162A			Rysunek 79
Sprawdził	mgr. inż. B. Stachowiak					z 101 rys.

Plan SPS: =SZAFA TGBT-42A59

Adres	Tekst symbolu	Komentarz	Ark./Pole
E58.0			
E58.1			
E58.2			
E58.3			
E58.4			
E58.5			
E58.6			
E58.7			

Faza Projektu	Proj. wykonawczy R8	Data 01.2014	Wykonawca	Obiekt	Nazwa rysunku	=SZAFA TGBT +
Numer Projektu	2013/10/GAĆ	Branża AKPiA	VINCI Environnement Polska	Modernizacja Zakładu Gospodarowania Odpadami ZGO Sp. z o.o. Gać 90, 55-200 Oława	Lista sygnałów sterownika PLC	
Opracował	inż. A. Krysiński		02-342 Warszawa Al. Jerozolimskie 162A			Rysunek 80
Sprawdził	mgr. inż. B. Stachowiak					z 101 rys.

Plan SPS: =SZAFA TGBT-42A60

Adres	Tekst symbolu	Komentarz	Ark./Pole
E59.0			
E59.1			
E59.2			
E59.3			
E59.4			
E59.5			
E59.6			
E59.7			

Faza Projektu	Proj. wykonawczy R8	Data 01.2014	Wykonawca	Obiekt	Nazwa rysunku	=SZAFA TGBT +
Numer Projektu	2013/10/GAĆ	Branża AKPiA	VINCI Environnement Polska	Modernizacja Zakładu Gospodarowania Odpadami ZGO Sp. z o.o. Gać 90, 55-200 Oława	Lista sygnałów sterownika PLC	
Opracował	inż. A. Krysiński		02-342 Warszawa Al. Jerozolimskie 162A			Rysunek 81
Sprawdził	mgr. inż. B. Stachowiak					z 101 rys.

Plan SPS: =SZAFA TGBT-42A61

Adres	Tekst symbolu	Komentarz	Ark./Pole
E60.0			
E60.1			
E60.2			
E60.3			
E60.4			
E60.5			
E60.6			
E60.7			

Faza Projektu	Proj. wykonawczy R8	Data 01.2014	Wykonawca	Obiekt	Nazwa rysunku	=SZAFA TGBT +
Numer Projektu	2013/10/GAĆ	Branża AKPiA	VINCI Environnement Polska	Modernizacja Zakładu Gospodarowania Odpadami ZGO Sp. z o.o. Gać 90, 55-200 Oława	Lista sygnałów sterownika PLC	
Opracował	inż. A. Krysiński		02-342 Warszawa Al. Jerozolimskie 162A			Rysunek 82
Sprawdził	mgr. inż. B. Stachowiak					z 101 rys.

Plan SPS: =SZAFA TGBT-42A62

Adres	Tekst symbolu	Komentarz	Ark./Pole
E61.0			
E61.1			
E61.2			
E61.3			
E61.4			
E61.5			
E61.6			
E61.7			

Faza Projektu	Proj. wykonawczy R8	Data 01.2014	Wykonawca	Obiekt	Nazwa rysunku	=SZAFA TGBT +
Numer Projektu	2013/10/GAĆ	Branża AKPiA	VINCI Environnement Polska	Modernizacja Zakładu Gospodarowania Odpadami ZGO Sp. z o.o. Gać 90, 55-200 Oława	Lista sygnałów sterownika PLC	
Opracował	inż. A. Krysiński		02-342 Warszawa Al. Jerozolimskie 162A			Rysunek 83
Sprawdził	mgr. inż. B. Stachowiak					z 101 rys.

Plan SPS: =SZAFA TGBT-44A1

Adres	Tekst symbolu	Komentarz	Ark./Pole
A0.0		MT11 112 - start do przodu	=SZAFA TGBT/71.1
A0.1		MT11 112 - start do tyłu	=SZAFA TGBT/71.2
A0.2		MT11 111 - start	=SZAFA TGBT/71.3
A0.3		MT11 113 - start	=SZAFA TGBT/71.4
A0.4		MT11 210 - start	=SZAFA TGBT/71.5
A0.5		MT11 211 - start	=SZAFA TGBT/71.5
A0.6		MT11 212 - start - hamulec	=SZAFA TGBT/72.1
A0.7		MR11 320 - start	=SZAFA TGBT/72.2

Plan SPS: =SZAFA TGBT-44A2

Adres	Tekst symbolu	Komentarz	Ark./Pole
A1.0		MR11 321 - start	=SZAFA TGBT/72.3
A1.1		MR11 322 - start	=SZAFA TGBT/72.4
A1.2		MT12 309 - start	=SZAFA TGBT/72.5
A1.3		MT12 310 - start	=SZAFA TGBT/72.5
A1.4		MT12 311 - start	=SZAFA TGBT/73.1
A1.5		MT12 312 - start	=SZAFA TGBT/73.2
A1.6		MT12 313 - start do przodu	=SZAFA TGBT/73.3
A1.7		MT12 313 - start do tyłu	=SZAFA TGBT/73.4

Plan SPS: =SZAFA TGBT-44A3

Adres	Tekst symbolu	Komentarz	Ark./Pole
A2.0		MT12 700 - start	=SZAFA TGBT/73.5
A2.1		rezerwa	=SZAFA TGBT/73.5
A2.2		MV18 595 - otwórz / zamknij	=SZAFA TGBT/74.1
A2.3		MV18 305 - otwórz / zamknij	=SZAFA TGBT/74.2
A2.4		MV18 315 - otwórz / zamknij	=SZAFA TGBT/74.3
A2.5		MV18 250 - otwórz / zamknij	=SZAFA TGBT/74.4
A2.6		MV18 615 - otwórz / zamknij	=SZAFA TGBT/74.5
A2.7		MV18 625 - otwórz / zamknij	=SZAFA TGBT/74.5

Plan SPS: =SZAFA TGBT-44A4

Adres	Tekst symbolu	Komentarz	Ark./Pole
A3.0		MC12 440A - start	=SZAFA TGBT/75.1
A3.1		MC12 440B - start	=SZAFA TGBT/75.2
A3.2		MC12 447 - start	=SZAFA TGBT/75.3
A3.3		MC12 448 - start	=SZAFA TGBT/75.4
A3.4		MC12 540A - start	=SZAFA TGBT/75.5
A3.5		MC12 540B - start	=SZAFA TGBT/75.5
A3.6		MC12 547 - start	=SZAFA TGBT/76.1
A3.7		MC12 548 - start	=SZAFA TGBT/76.2

Plan SPS: =SZAFA TGBT-44A5

Adres	Tekst symbolu	Komentarz	Ark./Pole
A4.0		MT18 410 - start	=SZAFA TGBT/76.3
A4.1		MA18 110 - start	=SZAFA TGBT/76.4
A4.2		MA18 515 - start	=SZAFA TGBT/76.5
A4.3		MA18 520 - start	=SZAFA TGBT/76.5
A4.4		MP18 610 - start	=SZAFA TGBT/77.1
A4.5		MV18 200 - otwórz / zamknij	=SZAFA TGBT/77.2
A4.6		MV18 550 - otwórz / zamknij	=SZAFA TGBT/77.3
A4.7		MV18 555 - otwórz / zamknij	=SZAFA TGBT/77.4

Faza Projektu	Proj. wykonawczy R8	Data 01.2014	Wykonawca	Obiekt	Nazwa rysunku	=SZAFA TGBT +
Numer Projektu	2013/10/GAĆ	Branża AKPiA	VINCI Environnement Polska	Modernizacja Zakładu Gospodarowania Odpadami ZGO Sp. z o.o. Gać 90, 55-200 Oława	Lista sygnałów sterownika PLC	
Opracował	inż. A. Krysiński		02-342 Warszawa Al. Jerozolimskie 162A			Rysunek 88
Sprawdził	mgr. inż. B. Stachowiak					z 101 rys.

Plan SPS: =SZAFA TGBT-44A6

Adres	Tekst symbolu	Komentarz	Ark./Pole
A5.0		MV18 560 - otwórz / zamknij	=SZAFA TGBT/77.5
A5.1		MV18 565 - otwórz / zamknij	=SZAFA TGBT/77.5
A5.2		MT18 401 - start	=SZAFA TGBT/78.1
A5.3		P12 420 - pchaj	=SZAFA TGBT/255.5
A5.4		P12 420 - wróć	=SZAFA TGBT/255.6
A5.5		P12 425 - otwórz	=SZAFA TGBT/256.5
A5.6		P12 425 - zamknij	=SZAFA TGBT/256.6
A5.7		N12 430 - otwórz	=SZAFA TGBT/257.5

Faza Projektu	Proj. wykonawczy R8	Data 01.2014	Wykonawca	Obiekt	Nazwa rysunku	=SZAFA TGBT +
Numer Projektu	2013/10/GAĆ	Branża AKPiA	VINCI Environnement Polska	Modernizacja Zakładu Gospodarowania Odpadami ZGO Sp. z o.o. Gać 90, 55-200 Oława	Lista sygnałów sterownika PLC	
Opracował	inż. A. Krysiński		02-342 Warszawa Al. Jerozolimskie 162A			Rysunek 89
Sprawdził	mgr. inż. B. Stachowiak					z 101 rys.

Plan SPS: =SZAFA TGBT-44A7

Adres	Tekst symbolu	Komentarz	Ark./Pole
A6.0		N12 430 - zamknij	=SZAFA TGBT/257.6
A6.1		P12 465 - pchaj	=SZAFA TGBT/258.5
A6.2		P12 465 - wróć	=SZAFA TGBT/258.6
A6.3		N12 470 - otwórz	=SZAFA TGBT/259.5
A6.4		N12 470 - zamknij	=SZAFA TGBT/259.6
A6.5		N12 460 - otwórz	=SZAFA TGBT/260.5
A6.6		N12 460 - zamknij	=SZAFA TGBT/260.6
A6.7		C12 447 - rozdzielacz pompy hydraulicznej - by pass (P12 420)	=SZAFA TGBT/263.5

Faza Projektu	Proj. wykonawczy R8	Data 01.2014	Wykonawca	Obiekt	Nazwa rysunku	=SZAFA TGBT +
Numer Projektu	2013/10/GAĆ	Branża AKPiA	VINCI Environnement Polska	Modernizacja Zakładu Gospodarowania Odpadami ZGO Sp. z o.o. Gać 90, 55-200 Oława	Lista sygnałów sterownika PLC	
Opracował	inż. A. Krysiński		02-342 Warszawa Al. Jerozolimskie 162A			Rysunek 90
Sprawdził	mgr. inż. B. Stachowiak					z 101 rys.

Plan SPS: =SZAFA TGBT-44A8

Adres	Tekst symbolu	Komentarz	Ark./Pole
A7.0		C12 448 - rozdzielacz pompy hydraulicznej - by pass (P12 465)	=SZAFA TGBT/263.6
A7.1		P12 520 - pchaj	=SZAFA TGBT/264.5
A7.2		P12 520 - wróć	=SZAFA TGBT/264.6
A7.3		P12 525 - otwórz	=SZAFA TGBT/265.5
A7.4		P12 525 - zamknij	=SZAFA TGBT/265.6
A7.5		N12 530 - otwórz	=SZAFA TGBT/266.5
A7.6		N12 530 - zamknij	=SZAFA TGBT/266.6
A7.7		P12 565 - pchaj	=SZAFA TGBT/267.5

Plan SPS: =SZAFA TGBT-44A9

Adres	Tekst symbolu	Komentarz	Ark./Pole
A8.0		P12 565 - wróć	=SZAFA TGBT/267.6
A8.1		N12 570 - otwórz	=SZAFA TGBT/268.5
A8.2		N12 570 - zamknij	=SZAFA TGBT/268.6
A8.3		N12 560 - zamknij	=SZAFA TGBT/269.5
A8.4		N12 560 - otwórz	=SZAFA TGBT/269.6
A8.5		C12 547 - rozdzielacz pompy hydraulicznej - by pass (P12 520)	=SZAFA TGBT/272.5
A8.6		C12 548 - rozdzielacz pompy hydraulicznej - by pass (P12 565)	=SZAFA TGBT/272.6
A8.7		MS18 050 - start	=SZAFA TGBT/78.2

Faza Projektu	Proj. wykonawczy R8	Data 01.2014	Wykonawca	Obiekt	Nazwa rysunku	=SZAFA TGBT +
Numer Projektu	2013/10/GAĆ	Branża AKPiA	VINCI Environnement Polska	Modernizacja Zakładu Gospodarowania Odpadami ZGO Sp. z o.o. Gać 90, 55-200 Oława	Lista sygnałów sterownika PLC	
Opracował	inż. A. Krysiński		02-342 Warszawa Al. Jerozolimskie 162A			Rysunek 92
Sprawdził	mgr. inż. B. Stachowiak					z 101 rys.

Plan SPS: =SZAFA TGBT-44A10

Adres	Tekst symbolu	Komentarz	Ark./Pole
A9.0		EV 12 124 - otwórz / zamknij	=SZAFA TGBT/351.3
A9.1		EV 12 224 - otwórz / zamknij	=SZAFA TGBT/352.3
A9.2		F16 500 - stopień I - XM 16 500A	=SZAFA TGBT/290.2
A9.3		F16 500 - stopień II - XM 16 500B	=SZAFA TGBT/290.3
A9.4		F16 500 - stopień III - XM 16 500C	=SZAFA TGBT/290.4
A9.5		F16 500 - stopień IV - XM 16 500D	=SZAFA TGBT/290.5
A9.6		F16 500 - reset - XM 16 500E	=SZAFA TGBT/290.6
A9.7		rezerwa	=SZAFA TGBT/78.3

Plan SPS: =SZAFA TGBT-44A11

Adres	Tekst symbolu	Komentarz	Ark./Pole
A10.0		Reset przekaźników bezpieczeństwa	=SZAFA TGBT/78.3
A10.1		MC12 451 - start	=SZAFA TGBT/78.5
A10.2		MC12 457 - start	=SZAFA TGBT/78.6
A10.3		MC12 551 - start	=SZAFA TGBT/79.1
A10.4		MC12 557 - start	=SZAFA TGBT/79.2
A10.5		MC12 110 - start	=SZAFA TGBT/79.3
A10.6		MC12 120 - start	=SZAFA TGBT/79.4
A10.7		MC12 210 - start	=SZAFA TGBT/79.5

Plan SPS: =SZAFA TGBT-44A12

Adres	Tekst symbolu	Komentarz	Ark./Pole
A11.0		MC12 220 - start	=SZAFA TGBT/79.5
A11.1		E12 440 - Podgrzewanie oleju	=SZAFA TGBT/80.1
A11.2		E12 540 - Podgrzewanie oleju	=SZAFA TGBT/80.2
A11.3		XM19 400A - reg. strefy wejścia kom. ferm. nr 1	=SZAFA TGBT/372.2
A11.4		XM19 400C - reg. strefy wyścia kom. ferm. nr 1	=SZAFA TGBT/372.2
A11.5		XM19 400E - reg. strefy środkowej kom. ferm. nr 1	=SZAFA TGBT/372.3
A11.6		XM19 400B - reg. strefy wejścia kom. ferm. nr 2	=SZAFA TGBT/372.4
A11.7		XM19 400D - reg. strefy wyścia kom. ferm. nr 2	=SZAFA TGBT/372.5

Plan SPS: =SZAFA TGBT-44A13

Adres	Tekst symbolu	Komentarz	Ark./Pole
A12.0		XM19 400F - reg. strefy środkowej kom. ferm. nr 2	=SZAFA TGBT/372.6
A12.1		R12 100 - nadawa - start	=SZAFA TGBT/374.6
A12.2		EV 18 740 - elektrozawór chlorku żelaza - kom. nr 1	=SZAFA TGBT/217.4
A12.3		Kolumna sygnalizacyjna w strefie przygotowania	=SZAFA TGBT/96.1
A12.4		Kolumna sygnalizacyjna w strefie metanizacji	=SZAFA TGBT/97.1
A12.5		Kolumna sygnalizacyjna w strefie dehydracji	=SZAFA TGBT/98.1
A12.6		Kolumna sygnalizacyjna w strefie ścieków	=SZAFA TGBT/99.1
A12.7			

Faza Projektu	Proj. wykonawczy R8	Data 01.2014	Wykonawca	Obiekt	Nazwa rysunku	=SZAFA TGBT +
Numer Projektu	2013/10/GAĆ	Branża AKPiA	VINCI Environnement Polska	Modernizacja Zakładu Gospodarowania Odpadami ZGO Sp. z o.o. Gać 90, 55-200 Oława	Lista sygnałów sterownika PLC	
Opracował	inż. A. Krysiński		02-342 Warszawa Al. Jerozolimskie 162A			Rysunek 96
Sprawdził	mgr. inż. B. Stachowiak					z 101 rys.

Plan SPS: =SZAFA TGBT-44A14

Adres	Tekst symbolu	Komentarz	Ark./Pole
A13.0		Sortownia - gotowość	=SZAFA TGBT/380.4
A13.1		Sortownia - praca	=SZAFA TGBT/380.5
A13.2		Sortownia - wyłączenie w trakcie	=SZAFA TGBT/380.6
A13.3		Centrala wentylacyjna - pozw. na pracę / start	=SZAFA TGBT/382.6
A13.4			
A13.5			
A13.6			
A13.7			

Faza Projektu	Proj. wykonawczy R8	Data 01.2014	Wykonawca	Obiekt	Nazwa rysunku	=SZAFA TGBT +
Numer Projektu	2013/10/GAĆ	Branża AKPiA	VINCI Environnement Polska	Modernizacja Zakładu Gospodarowania Odpadami ZGO Sp. z o.o. Gać 90, 55-200 Oława	Lista sygnałów sterownika PLC	
Opracował	inż. A. Krysiński		02-342 Warszawa Al. Jerozolimskie 162A			Rysunek 97
Sprawdził	mgr. inż. B. Stachowiak					z 101 rys.

Plan SPS: =SZAFA TGBT-44A15

Adres	Tekst symbolu	Komentarz	Ark./Pole
A14.0		Skrz. Ster. Prasy nr 1 - awaria prasy	=SZAFA TGBT/337d.1
A14.1		Skrz. Ster. Prasy nr 1 - awaria centrali hydr.	=SZAFA TGBT/337d.2
A14.2		Skrz. Ster. Prasy nr 2 - awaria prasy	=SZAFA TGBT/341d.1
A14.3		Skrz. Ster. Prasy nr 2 - awaria centrali hydr.	=SZAFA TGBT/341d.2
A14.4		EV 18 750 - elektrozawór chlorku żelaza - kom. nr 2	=SZAFA TGBT/217.5
A14.5			
A14.6			
A14.7			

Faza Projektu	Proj. wykonawczy R8	Data 01.2014	Wykonawca	Obiekt	Nazwa rysunku	=SZAFA TGBT +
Numer Projektu	2013/10/GAĆ	Branża AKPiA	VINCI Environnement Polska	Modernizacja Zakładu Gospodarowania Odpadami ZGO Sp. z o.o. Gać 90, 55-200 Oława	Lista sygnałów sterownika PLC	
Opracował	inż. A. Krysiński		02-342 Warszawa Al. Jerozolimskie 162A			Rysunek 98
Sprawdził	mgr. inż. B. Stachowiak					z 101 rys.

Plan SPS: =SZAFA TGBT-44A16

Adres	Tekst symbolu	Komentarz	Ark./Pole
A15.0			
A15.1			
A15.2			
A15.3			
A15.4			
A15.5			
A15.6			
A15.7			

Faza Projektu	Proj. wykonawczy R8	Data 01.2014	Wykonawca	Obiekt	Nazwa rysunku	=SZAFA TGBT +
Numer Projektu	2013/10/GAĆ	Branża AKPiA	VINCI Environnement Polska	Modernizacja Zakładu Gospodarowania Odpadami ZGO Sp. z o.o. Gać 90, 55-200 Oława	Lista sygnałów sterownika PLC	
Opracował	inż. A. Krysiński		02-342 Warszawa Al. Jerozolimskie 162A			Rysunek 99
Sprawdził	mgr. inż. B. Stachowiak					z 101 rys.

Plan SPS: =SZAFA TGBT-44A17

Adres	Tekst symbolu	Komentarz	Ark./Pole
A16.0			
A16.1			
A16.2			
A16.3			
A16.4			
A16.5			
A16.6			
A16.7			

Faza Projektu	Proj. wykonawczy R8	Data 01.2014	Wykonawca	Obiekt	Nazwa rysunku	=SZAFA TGBT +
Numer Projektu	2013/10/GAĆ	Branża AKPiA	VINCI Environnement Polska	Modernizacja Zakładu Gospodarowania Odpadami ZGO Sp. z o.o. Gać 90, 55-200 Oława	Lista sygnałów sterownika PLC	
Opracował	inż. A. Krysiński		02-342 Warszawa Al. Jerozolimskie 162A			Rysunek 100
Sprawdził	mgr. inż. B. Stachowiak					z 101 rys.

Plan SPS: =SZAFA TGBT-44A18

Adres	Tekst symbolu	Komentarz	Ark./Pole
A17.0			
A17.1			
A17.2			
A17.3			
A17.4			
A17.5			
A17.6			
A17.7			

Faza Projektu	Proj. wykonawczy R8	Data 01.2014	Wykonawca	Obiekt	Nazwa rysunku	=SZAFA TGBT +
Numer Projektu	2013/10/GAĆ	Branża AKPiA	VINCI Environnement Polska	Modernizacja Zakładu Gospodarowania Odpadami ZGO Sp. z o.o. Gać 90, 55-200 Oława	Lista sygnałów sterownika PLC	
Opracował	inż. A. Krysiński		02-342 Warszawa Al. Jerozolimskie 162A			Rysunek 101
Sprawdził	mgr. inż. B. Stachowiak					z 101 rys.

Lista materiałowa

Arkusz: 1

Lp.	Il.	Nazwa aparatu	Artykuł	Oznaczenie	Wytwórca
1	21	BLITZDUCTOR XT - moduł ochronny 0/4-20 mA + HART, do 33 V.	BXT ML2 BE S24		DEHN
2	50	Element stykowy 1R montowany do płyty czołowej	M22-CK01		Moeller
3	62	Napęd przycisku z samopowrotem,płaski,czerwony	M22-D-R-X0	=SZAFA TGBT+LCB1-102S4	Moeller
				=SZAFA TGBT+LCB1A-142S4	
				=SZAFA TGBT+LCB2-104S4	
				=SZAFA TGBT+LCB2A-144S4	
				=SZAFA TGBT+LCB3-106S1	
				=SZAFA TGBT+LCB4-108S2	
				=SZAFA TGBT+LCB5-110S4	
				=SZAFA TGBT+LCB6-112S2	
				=SZAFA TGBT+LCB7-114S2	
				=SZAFA TGBT+LCB8-116S2	
				=SZAFA TGBT+LCB9-118S4	
				=SZAFA TGBT+LCB10-119S2	
				=SZAFA TGBT+LCB11-121S4	
				=SZAFA TGBT+LCB12-125S2	
				=SZAFA TGBT+LCB13-127S2	
				=SZAFA TGBT+LCB14-129S2	
				=SZAFA TGBT+LCB15-246S2	
				=SZAFA TGBT+LCB16-251S2	
				=SZAFA TGBT+LCB21-202S2	
				=SZAFA TGBT+LCB22-204S2	
				=SZAFA TGBT+LCB23-206S2	
				=SZAFA TGBT+LCB24-208S2	
				=SZAFA TGBT+LCB25-210S1	
				=SZAFA TGBT+LCB26-212S4	
				=SZAFA TGBT+LCB27-214S4	
				=SZAFA TGBT+LCB28-216S2	
				=SZAFA TGBT+LCB30-220S4	
				=SZAFA TGBT+LCB31-228S2	
				=SZAFA TGBT+LCB31a-231aS2	

Faza Projektu	Proj. wykonawczy R8	Data 01.2014	Wykonawca	Obiekt	Nazwa rysunku	=SZAFA TGBT +
Numer Projektu	2013/10/GAĆ	Branża AKPiA	VINCI Environnement Polska	Modernizacja Zakładu Gospodarowania Odpadami ZGO Sp. z o.o. Gać 90, 55-200 Oława	Specyfikacja materiałowa	
Opracował	inż. A. Krysiński		02-342 Warszawa Al. Jerozolimskie 162A			Rysunek 1
Sprawdził	mgr. inż. B. Stachowiak					z 57 rys.

Lista materiałowa

Arkusz: 2

Lp.	Il.	Nazwa aparatu	Artykuł	Oznaczenie	Wytwórca
				=SZAFA TGBT+LCB32-230S2	
				=SZAFA TGBT+LCB33-233S2	
				=SZAFA TGBT+LCB34-235S2	
				=SZAFA TGBT+LCB35-237S2	
				=SZAFA TGBT+LCB36-239S2	
				=SZAFA TGBT+LCB36a-240aS2	
				=SZAFA TGBT+LCB37-242S2	
				=SZAFA TGBT+LCB38-244S2	
				=SZAFA TGBT+LCB39-337S2	
				=SZAFA TGBT+LCB39a-339aS2	
				=SZAFA TGBT+LCB40a-343aS2	
				=SZAFA TGBT+LCB51-302S2	
				=SZAFA TGBT+LCB51-331S2	
				=SZAFA TGBT+LCB52-304S2	
				=SZAFA TGBT+LCB53-306S2	
				=SZAFA TGBT+LCB54-308S2	
				=SZAFA TGBT+LCB55-310S2	
				=SZAFA TGBT+LCB56-312S4	
				=SZAFA TGBT+LCB57-314S4	
				=SZAFA TGBT+LCB58-321S2	
				=SZAFA TGBT+Obiekt-341S2	
				=SZAFA TGBT-1aS2	
				=SZAFA TGBT-221S2	
				=SZAFA TGBT-222S2	
				=SZAFA TGBT-223S2	
				=SZAFA TGBT-224S2	
				=SZAFA TGBT-225S2	
				=SZAFA TGBT-226S2	
				=SZAFA TGBT-315S2	
				=SZAFA TGBT-316S2	
				=SZAFA TGBT-317S2	

Faza Projektu	Proj. wykonawczy R8	Data 01.2014	Wykonawca	Obiekt	Nazwa rysunku	=SZAFA TGBT +
Numer Projektu	2013/10/GAĆ	Branża AKPiA	VINCI Environnement Polska	Modernizacja Zakładu Gospodarowania Odpadami ZGO Sp. z o.o. Gać 90, 55-200 Oława	Specyfikacja materiałowa	
Opracował	inż. A. Krysiński		02-342 Warszawa Al. Jerozolimskie 162A			Rysunek 2
Sprawdził	mgr. inż. B. Stachowiak					z 57 rys.

Lista materiałowa

Arkusz: 3

Lp.	Il.	Nazwa aparatu	Artykuł	Oznaczenie	Wytwórca
				=SZAFA TGBT-318S2	
				=SZAFA TGBT-319S2	
4	28	Napęd przycisku z samopowrotem płaski,biały	M22-D-W-X1	=SZAFA TGBT+LCB1-102S2	Moeller
				=SZAFA TGBT+LCB1-102S3	
				=SZAFA TGBT+LCB1A-142S2	
				=SZAFA TGBT+LCB1A-142S3	
				=SZAFA TGBT+LCB2-104S2	
				=SZAFA TGBT+LCB2-104S3	
				=SZAFA TGBT+LCB2A-144S2	
				=SZAFA TGBT+LCB2A-144S3	
				=SZAFA TGBT+LCB3-106S2	
				=SZAFA TGBT+LCB3-106S3	
				=SZAFA TGBT+LCB5-110S2	
				=SZAFA TGBT+LCB5-110S3	
				=SZAFA TGBT+LCB9-118S2	
				=SZAFA TGBT+LCB9-118S3	
				=SZAFA TGBT+LCB11-121S2	
				=SZAFA TGBT+LCB11-121S3	
				=SZAFA TGBT+LCB25-210S2	
				=SZAFA TGBT+LCB25-210S3	
				=SZAFA TGBT+LCB26-212S2	
				=SZAFA TGBT+LCB26-212S3	
				=SZAFA TGBT+LCB27-214S2	
				=SZAFA TGBT+LCB27-214S3	
				=SZAFA TGBT+LCB30-220S2	
				=SZAFA TGBT+LCB30-220S3	
				=SZAFA TGBT+LCB56-312S2	
				=SZAFA TGBT+LCB56-312S3	
				=SZAFA TGBT+LCB57-314S2	
				=SZAFA TGBT+LCB57-314S3	
5	53	dioda LED, biała montowana do płyty czołowej	M22-LED230-W		Moeller

Lista materiałowa

Arkusz: 4

Lp.	Il.	Nazwa aparatu	Artykuł	Oznaczenie	Wytwórca
6	76	Element stykowy 1Z montowany do płyty czołowej	M22-CK10		Moeller
7	115	Łączniki mocujące	M22-A		Moeller
8	1	Siemens RAK-TW.1000B-H Termostat ograniczenia temperatury	RAK-TW.1000B-H	=SZAFA TGBT+Obiekt-91B1	Siemens
9	1	Czujnik temperatury zewnętrznej Pt1000. Klasa B. Zakres -40..50°C	T1002	=SZAFA TGBT+Obiekt-91B2	Compit
10	4	Czujnik indukcyjny do zastosowania do SIL 2 zgodnie z IEC 61508	NCB2-12GM35-N0	=SZAFA TGBT+Obiekt-278B2	Pepperl+Fuchs
				=SZAFA TGBT+Obiekt-278B3	
				=SZAFA TGBT+Obiekt-278B5	
				=SZAFA TGBT+Obiekt-278B6	
11	2	Czujnik indukcyjny do zastosowania do SIL 2 zgodnie z IEC 61508	NJ8-18GM-N	=SZAFA TGBT+Obiekt-278B1	Pepperl+Fuchs
				=SZAFA TGBT+Obiekt-278B4	
12	6	Czujnik temperatury rezystancyjny + przetwornik R 82000	WTM 1701	=SZAFA TGBT+Obiekt-281B1	Condustrie AG
				=SZAFA TGBT+Obiekt-281B2	
				=SZAFA TGBT+Obiekt-281B3	
				=SZAFA TGBT+Obiekt-282B1	
				=SZAFA TGBT+Obiekt-282B2	
				=SZAFA TGBT+Obiekt-282B3	
13	4	Inteligentne sondy radarowe Micropilot FMR240 do bezkontakt. pom. poz. cieczy	FMR240-15V1GGJAA2F	=SZAFA TGBT+Obiekt-283B1	ENDRSESS+HAUSER
				=SZAFA TGBT+Obiekt-283B2	
				=SZAFA TGBT+Obiekt-284B1	
				=SZAFA TGBT+Obiekt-284B2	
14	4	Czujnik ciśnienia gazów dTRANS p02 typ 404385 wyk. Ex, 4..20 mA	404385/1-414-405504-20-06-1/000	=SZAFA TGBT+Obiekt-285B1	Jumo
				=SZAFA TGBT+Obiekt-285B2	
				=SZAFA TGBT+Obiekt-286B1	
				=SZAFA TGBT+Obiekt-286B2	
15	2	Przepływomierz gazu, zas. 24 V DC, wyj. 4..20 mA, puslacyjne.	Combimass eco-bio+	=SZAFA TGBT+Obiekt-288B1	Binder
				=SZAFA TGBT+Obiekt-289B1	
16	1	Termopara typu K	SW 186-15-300-1KI-S 152-GA-1100	=SZAFA TGBT+Obiekt-292B1	SAWI
17	7	Przepływomierz el.-mag., 230 VAC, 4..20mA+HART+częst.	Promag 10W	=SZAFA TGBT+Obiekt-275B1	Endress+Hauser
				=SZAFA TGBT+Obiekt-276B1	
				=SZAFA TGBT+Obiekt-295B1	
				=SZAFA TGBT+Obiekt-332B1	

Faza Projektu	Proj. wykonawczy R8	Data 01.2014	Wykonawca	Obiekt	Nazwa rysunku	=SZAFA TGBT +
Numer Projektu	2013/10/GAĆ	Branża AKPiA	VINCI Environnement Polska	Modernizacja Zakładu Gospodarowania Odpadami ZGO Sp. z o.o. Gać 90, 55-200 Oława	Specyfikacja materiałowa	
Opracował	inż. A. Krysiński		02-342 Warszawa Al. Jerozolimskie 162A			Rysunek 4
Sprawdził	mgr. inż. B. Stachowiak					z 57 rys.

Lista materiałowa

Arkusz: 5

Lp.	Il.	Nazwa aparatu	Artykuł	Oznaczenie	Wytwórca
				=SZAFA TGBT+Obiekt-333B1	
				=SZAFA TGBT+Obiekt-334B1	
				=SZAFA TGBT+Obiekt-335B1	
18	1	Siemens TRG22 Termostat pomieszczeniowy	TRG22	=SZAFA TGBT+Obiekt-324B1	Siemens
19	2	Sonda hydrostatyczna Waterpilot FMX167 do pomiaru poz. wody, ścieków i in. cieczy	FMX167-A2BVV1B7	=SZAFA TGBT+Obiekt-327B1	ENDRSESS+HAUSER
				=SZAFA TGBT+Obiekt-328B1	
20	5	Czujnik poziomu cieczy typu Nivofloat, kab. fab. 10 m	NLP-110	=SZAFA TGBT+Obiekt-327B2	Nivelco
				=SZAFA TGBT+Obiekt-327B3	
				=SZAFA TGBT+Obiekt-328B3	
				=SZAFA TGBT+Obiekt-328B4	
				=SZAFA TGBT+Obiekt-329B1	
21	1	Inteligentne sondy radarowe Micropilot FMR240 do bezkontakt. pom. poz. cieczy	FMR240	=SZAFA TGBT+Obiekt-328B2	ENDRSESS+HAUSER
22	1	Przepływomierz ultradźwiękowy, zas. 100-240 VAC, 3x 4..20mA, 2xDO	UF AV50000	=SZAFA TGBT+Obiekt-335aB2	Endress+Hauser
23	2	Cerabar Przetworniki ciśnienia z czujnikiem ceramicznym. 4..20 mA	Cerabar PMC45-RE11FBJ1AG1	=SZAFA TGBT+Obiekt-344B1	Endress+Hauser
				=SZAFA TGBT+Obiekt-344B2	
24	2	Magnetyczny sygnalizator poziomu.	ALVR1.5-ENS-VO-L900/230ZVSS42/100-	=SZAFA TGBT+Obiekt-348B1	Krohne
				=SZAFA TGBT+Obiekt-348B2	
25	2	SINAMICS G120C falownik z wbud. filtrem kl. A, IP20, 3,0 kW, PROFIBUS-DP	6SL3210-1KE17-5AP1	=SZAFA TGBT+Obiekt-109E1	Siemens
				=SZAFA TGBT+Obiekt-117E1	
26	16	IOP Panel operatorski intelig.	G120-IOP		Siemens
27	1	SINAMICS G120C falownik z wbud. filtrem kl. A, IP20, 0,55 kW, PROFIBUS-DP	6SL3210-1KE11-8AP1	=SZAFA TGBT+Obiekt-120E1	Siemens
28	4	SINAMICS G120C falownik z wbud. filtrem kl. A, IP20, 5,5 kW, PROFIBUS-DP	6SL3210-1KE21-3AP1	=SZAFA TGBT+Obiekt-101E1	Siemens
				=SZAFA TGBT+Obiekt-103E1	
				=SZAFA TGBT+Obiekt-141E1	
				=SZAFA TGBT+Obiekt-143E1	
29	2	SINAMICS G120C falownik z wbud. filtrem kl. A, IP20, 11,0 kW, PROFIBUS-DP	6SL3210-1KE22-6AP1	=SZAFA TGBT+Obiekt-211E1	Siemens
				=SZAFA TGBT+Obiekt-213E1	
30	1	SINAMICS G120 moduł mocy PM230 z wbud. filtrem kl. B, IP55, 3,0 kW	6SL3223-0DE23-0BA0	=SZAFA TGBT+Obiekt-219E1	Siemens
31	2	SINAMICS G120C falownik z wbud. filtrem kl. A, IP20, 18,5 kW, PROFIBUS-DP	6SL3210-1KE23-8AP1	=SZAFA TGBT+Obiekt-245E1	Siemens
				=SZAFA TGBT+Obiekt-250E1	
32	4	SINAMICS G120 filtr wyjściowy dla. mod. FSC 3AC 380V-480V 39 A	6SL3202-0AE23-8CA0		Siemens

Faza Projektu	Proj. wykonawczy R8	Data 01.2014	Wykonawca	Obiekt	Nazwa rysunku
Numer Projektu	2013/10/GAĆ	Branża AKPiA	VINCI Environnement Polska	Modernizacja Zakładu Gospodarowania Odpadami ZGO Sp. z o.o. Gać 90, 55-200 Oława	Specyfikacja materiałowa
Opracował	inż. A. Krysiński		02-342 Warszawa Al. Jerozolimskie 162A		=SZAFA TGBT +
Sprawdził	mgr. inż. B. Stachowiak				Rysunek 5 z 57 rys.

Lista materiałowa

Arkusz: 6

Lp.	Il.	Nazwa aparatu	Artykuł	Oznaczenie	Wytwórca
33	2	SINAMICS G120 moduł mocy PM230 z wbud. filtrem kl. B, IP55, 5,5 kW	6SL3223-0DE25-5BA0	=SZAFA TGBT+Obiekt-311E1	Siemens
				=SZAFA TGBT+Obiekt-313E1	
34	3	SINAMICS G120 jedn. ster. CU230P-2 DP, IP20, PROFIBUS DP	6SL3243-0BB30-1PA2		Siemens
35	2	SINAMICS G120 moduł mocy PM240 z wbud. filtrem kl. A, IP20, 22 kW	6SL3224-0BE31-8AA0	=SZAFA TGBT+Obiekt-336E1	Siemens
				=SZAFA TGBT+Obiekt-340E1	
36	2	SINAMICS G120 jedn. ster. CU240P-2 DP, IP20, PROFIBUS DP	6SL3244-0BB12-1PA1		Siemens
37	5	Lampk sygn. 24..230 V AC/DC - zielona ciągłe światło. 5 W	8WD4200-1AC		Siemens
38	5	Adapter do mocowania na ścianie	8WD4208-0CA		Siemens
39	5	Moduł świetlny typ SL - 230V AC / lampka błyskowa + buczek (kolumna) - komplet	SL-B/AP110-230/FL230-R	=SZAFA TGBT+Obiekt-96H1	Moeller
				=SZAFA TGBT+Obiekt-97H1	
				=SZAFA TGBT+Obiekt-97H2	
				=SZAFA TGBT+Obiekt-98H1	
				=SZAFA TGBT+Obiekt-99H1	
40	5	Blok podłączeniowy z pokrywą.	8WD4208-0AA		Siemens
41	75	Główka lampki sygnalizacyjnej płaska, biała	M22-L-W	=SZAFA TGBT+LCB1-102H1	Moeller
				=SZAFA TGBT+LCB1A-142H1	
				=SZAFA TGBT+LCB2-104H1	
				=SZAFA TGBT+LCB2A-144H1	
				=SZAFA TGBT+LCB3-106H1	
				=SZAFA TGBT+LCB4-108H1	
				=SZAFA TGBT+LCB5-110H1	
				=SZAFA TGBT+LCB6-112H1	
				=SZAFA TGBT+LCB7-114H1	
				=SZAFA TGBT+LCB8-116H1	
				=SZAFA TGBT+LCB9-118H1	
				=SZAFA TGBT+LCB10-119H1	
				=SZAFA TGBT+LCB11-121H1	
				=SZAFA TGBT+LCB12-125H1	
				=SZAFA TGBT+LCB13-127H1	
				=SZAFA TGBT+LCB14-129H1	
				=SZAFA TGBT+LCB15-246H1	

Faza Projektu	Proj. wykonawczy R8	Data 01.2014	Wykonawca	Obiekt	Nazwa rysunku	=SZAFA TGBT +
Numer Projektu	2013/10/GAĆ	Branża AKPiA	VINCI Environnement Polska	Modernizacja Zakładu Gospodarowania Odpadami ZGO Sp. z o.o. Gać 90, 55-200 Oława	Specyfikacja materiałowa	
Opracował	inż. A. Krysiński		02-342 Warszawa Al. Jerozolimskie 162A			Rysunek 6
Sprawdził	mgr. inż. B. Stachowiak					z 57 rys.

Lista materiałowa

Arkusz: 7

Lp.	Il.	Nazwa aparatu	Artykuł	Oznaczenie	Wytwórca
				=SZAFA TGBT+LCB16-251H1	
				=SZAFA TGBT+LCB21-202H1	
				=SZAFA TGBT+LCB22-204H1	
				=SZAFA TGBT+LCB23-206H1	
				=SZAFA TGBT+LCB24-208H1	
				=SZAFA TGBT+LCB25-210H1	
				=SZAFA TGBT+LCB26-212H1	
				=SZAFA TGBT+LCB27-214H1	
				=SZAFA TGBT+LCB28-216H1	
				=SZAFA TGBT+LCB30-220H1	
				=SZAFA TGBT+LCB31-228H1	
				=SZAFA TGBT+LCB31a-231aH1	
				=SZAFA TGBT+LCB32-230H1	
				=SZAFA TGBT+LCB33-233H1	
				=SZAFA TGBT+LCB34-235H1	
				=SZAFA TGBT+LCB35-237H1	
				=SZAFA TGBT+LCB36-239H1	
				=SZAFA TGBT+LCB36a-240aH1	
				=SZAFA TGBT+LCB37-242H1	
				=SZAFA TGBT+LCB38-244H1	
				=SZAFA TGBT+LCB39-337H1	
				=SZAFA TGBT+LCB39a-339aH1	
				=SZAFA TGBT+LCB40a-343aH1	
				=SZAFA TGBT+LCB51-302H1	
				=SZAFA TGBT+LCB51-331H1	
				=SZAFA TGBT+LCB52-304H1	
				=SZAFA TGBT+LCB53-306H1	
				=SZAFA TGBT+LCB54-308H1	
				=SZAFA TGBT+LCB55-310H1	
				=SZAFA TGBT+LCB56-312H1	
				=SZAFA TGBT+LCB57-314H1	

Lista materiałowa

Arkusz: 8

Lp.	Il.	Nazwa aparatu	Artykuł	Oznaczenie	Wytwórca
				=SZAFA TGBT+LCB58-321H1	
				=SZAFA TGBT+Obiekt-341H1	
				=SZAFA TGBT-1H1	
				=SZAFA TGBT-1H2	
				=SZAFA TGBT-1H3	
				=SZAFA TGBT-221H1	
				=SZAFA TGBT-221H2	
				=SZAFA TGBT-222H1	
				=SZAFA TGBT-222H2	
				=SZAFA TGBT-223H1	
				=SZAFA TGBT-223H2	
				=SZAFA TGBT-224H1	
				=SZAFA TGBT-224H2	
				=SZAFA TGBT-225H1	
				=SZAFA TGBT-225H2	
				=SZAFA TGBT-226H1	
				=SZAFA TGBT-226H2	
				=SZAFA TGBT-315H1	
				=SZAFA TGBT-315H2	
				=SZAFA TGBT-316H1	
				=SZAFA TGBT-316H2	
				=SZAFA TGBT-317H1	
				=SZAFA TGBT-317H2	
				=SZAFA TGBT-318H1	
				=SZAFA TGBT-318H2	
				=SZAFA TGBT-319H1	
				=SZAFA TGBT-319H2	
42	6	Puszka poł. w wyk. Ex wraz z wym. listawami zaciskowymi.		=SZAFA TGBT+Obiekt-278PP1	
				=SZAFA TGBT+Obiekt-278PP2	
				=SZAFA TGBT+Obiekt-278PP3	
				=SZAFA TGBT+Obiekt-278PP4	

Faza Projektu	Proj. wykonawczy R8	Data 01.2014	Wykonawca	Obiekt	Nazwa rysunku	=SZAFA TGBT +
Numer Projektu	2013/10/GAĆ	Branża AKPiA	VINCI Environnement Polska	Modernizacja Zakładu Gospodarowania Odpadami ZGO Sp. z o.o. Gać 90, 55-200 Oława	Specyfikacja materiałowa	
Opracował	inż. A. Krysiński		02-342 Warszawa Al. Jerozolimskie 162A			Rysunek 8
Sprawdził	mgr. inż. B. Stachowiak					z 57 rys.

Lista materiałowa

Arkusz: 9

Lp.	Il.	Nazwa aparatu	Artykuł	Oznaczenie	Wytwórca
				=SZAFA TGBT+Obiekt-278PP5	
				=SZAFA TGBT+Obiekt-278PP6	
43	5	Puszka poł. wraz z wym. listawami zaciskowymi.		=SZAFA TGBT+Obiekt-327PP1	
				=SZAFA TGBT+Obiekt-327PP2	
				=SZAFA TGBT+Obiekt-328PP1	
				=SZAFA TGBT+Obiekt-328PP2	
				=SZAFA TGBT+Obiekt-329PP1	
44	1	Przycisk kompletny z guzikiem krytym podświetlany KL/AKL	SP22-KLZ-30-230-LED-AC-5	=SZAFA TGBT+Obiekt-1aS3	Spamel
45	1	SP22 obudowa p.poż. - czerwona zamykana na kluczyk o stopniu ochrony IP55	SP22 obudowa PPOŻ		Spamel
46	1	Wyłącznik główny 25 A, 7-bieg., w obudowie, wyk. specjalne S6.	4G25-528-PK-S6	=SZAFA TGBT+Obiekt-117S1	Apator
47	3	Napęd przełącznika 2 położenia, bez opisu	M22-WK	=SZAFA TGBT+Obiekt-131S1	Moeller
				=SZAFA TGBT+Obiekt-247S1	
				=SZAFA TGBT+Obiekt-252S1	
48	9	Wyłącznik główny 40 A, 4-bieg., w obudowie, wyk. specjalne S6.	4G40-92-PK-S6	=SZAFA TGBT+Obiekt-211S1	Apator
				=SZAFA TGBT+Obiekt-213S1	
				=SZAFA TGBT+Obiekt-245S1	
				=SZAFA TGBT+Obiekt-250S1	
				=SZAFA TGBT+Obiekt-303S1	
				=SZAFA TGBT+Obiekt-305S1	
				=SZAFA TGBT+Obiekt-307S1	
				=SZAFA TGBT+Obiekt-336S1	
				=SZAFA TGBT+Obiekt-340S1	
49	3	Element stykowy 1Z montowany do płyty czołowej	M22-KC10		Moeller
50	3	Kaseta sterująca dla RMQ Titan, 1 otwór	M22-I1		Moeller
51	3	Wyłącznik główny 25 A, 2-bieg., w obudowie, czarny, wyk. specjalne S6.	4G25-91-PK-S6	=SZAFA TGBT+Obiekt-323S1	Apator
				=SZAFA TGBT+Obiekt-324S1	
				=SZAFA TGBT+Obiekt-325S1	
52	39	Wyłącznik główny 25 A, 4-bieg., w obudowie, wyk. specjalne S6.	4G25-92-PK-S6	=SZAFA TGBT+Obiekt-101S1	Apator
				=SZAFA TGBT+Obiekt-103S1	
				=SZAFA TGBT+Obiekt-105S1	
				=SZAFA TGBT+Obiekt-107S1	

Faza Projektu	Proj. wykonawczy R8	Data 01.2014	Wykonawca	Obiekt	Nazwa rysunku	=SZAFA TGBT +
Numer Projektu	2013/10/GAĆ	Branża AKPiA	VINCI Environnement Polska	Modernizacja Zakładu Gospodarowania Odpadami ZGO Sp. z o.o. Gać 90, 55-200 Oława	Specyfikacja materiałowa	
Opracował	inż. A. Krysiński		02-342 Warszawa Al. Jerozolimskie 162A			Rysunek 9
Sprawdził	mgr. inż. B. Stachowiak					z 57 rys.

Lista materiałowa

Arkusz: 10

Lp.	Il.	Nazwa aparatu	Artykuł	Oznaczenie	Wytwórca
				=SZAFA TGBT+Obiekt-109S1	
				=SZAFA TGBT+Obiekt-111S1	
				=SZAFA TGBT+Obiekt-113S1	
				=SZAFA TGBT+Obiekt-115S1	
				=SZAFA TGBT+Obiekt-120S1	
				=SZAFA TGBT+Obiekt-124S1	
				=SZAFA TGBT+Obiekt-126S1	
				=SZAFA TGBT+Obiekt-128S1	
				=SZAFA TGBT+Obiekt-141S1	
				=SZAFA TGBT+Obiekt-143S1	
				=SZAFA TGBT+Obiekt-201S1	
				=SZAFA TGBT+Obiekt-203S1	
				=SZAFA TGBT+Obiekt-205S1	
				=SZAFA TGBT+Obiekt-207S1	
				=SZAFA TGBT+Obiekt-209S1	
				=SZAFA TGBT+Obiekt-215S1	
				=SZAFA TGBT+Obiekt-219S1	
				=SZAFA TGBT+Obiekt-227S1	
				=SZAFA TGBT+Obiekt-229S1	
				=SZAFA TGBT+Obiekt-231S1	
				=SZAFA TGBT+Obiekt-232S1	
				=SZAFA TGBT+Obiekt-234S1	
				=SZAFA TGBT+Obiekt-236S1	
				=SZAFA TGBT+Obiekt-238S1	
				=SZAFA TGBT+Obiekt-240S1	
				=SZAFA TGBT+Obiekt-241S1	
				=SZAFA TGBT+Obiekt-243S1	
				=SZAFA TGBT+Obiekt-301S1	
				=SZAFA TGBT+Obiekt-309S1	
				=SZAFA TGBT+Obiekt-311S1	
				=SZAFA TGBT+Obiekt-313S1	

Faza Projektu	Proj. wykonawczy R8	Data 01.2014	Wykonawca	Obiekt	Nazwa rysunku	=SZAFA TGBT +
Numer Projektu	2013/10/GAĆ	Branża AKPiA	VINCI Environnement Polska	Modernizacja Zakładu Gospodarowania Odpadami ZGO Sp. z o.o. Gać 90, 55-200 Oława	Specyfikacja materiałowa	
Opracował	inż. A. Krysiński		02-342 Warszawa Al. Jerozolimskie 162A			Rysunek 10
Sprawdził	mgr. inż. B. Stachowiak					z 57 rys.

Lista materiałowa

Arkusz: 11

Lp.	Il.	Nazwa aparatu	Artykuł	Oznaczenie	Wytwórca
				=SZAFA TGBT+Obiekt-320S1	
				=SZAFA TGBT+Obiekt-330S1	
				=SZAFA TGBT+Obiekt-339S1	
				=SZAFA TGBT+Obiekt-343S1	
53	20	Przycisk bezp. w kasecie z tabl. ENERGIA STOP	SP22K1-BN-12	=SZAFA TGBT+Obiekt-20SB1	Spamel
				=SZAFA TGBT+Obiekt-20SB2	
				=SZAFA TGBT+Obiekt-23SB1	
				=SZAFA TGBT+Obiekt-23SB2	
				=SZAFA TGBT+Obiekt-23SB3	
				=SZAFA TGBT+Obiekt-24SB3	
				=SZAFA TGBT+Obiekt-29SB1	
				=SZAFA TGBT+Obiekt-29SB2	
				=SZAFA TGBT+Obiekt-29SB3	
				=SZAFA TGBT+Obiekt-35SB1	
				=SZAFA TGBT+Obiekt-35SB2	
				=SZAFA TGBT+Obiekt-35SB3	
				=SZAFA TGBT+Obiekt-36aSB3	
				=SZAFA TGBT+Obiekt-37bSB1	
				=SZAFA TGBT+Obiekt-38bSB1	
				=SZAFA TGBT+Obiekt-39bSB1	
				=SZAFA TGBT+Obiekt-100cSB1	
				=SZAFA TGBT+Obiekt-100cSB2	
				=SZAFA TGBT+Obiekt-100cSB3	
				=SZAFA TGBT+Obiekt-100dSB1	
54	44	Wył. linkowy awaryjny + 2 cięgna z kpl. osprzętem.	ZS 75 S 20/2S VD	=SZAFA TGBT+Obiekt-24SB1	Steute
				=SZAFA TGBT+Obiekt-24SB2	
				=SZAFA TGBT+Obiekt-24SB4	
				=SZAFA TGBT+Obiekt-24SB5	
				=SZAFA TGBT+Obiekt-25SB1	
				=SZAFA TGBT+Obiekt-25SB2	
				=SZAFA TGBT+Obiekt-25SB3	

Lista materiałowa

Arkusz: 12

Lp.	Il.	Nazwa aparatu	Artykuł	Oznaczenie	Wytwórca
				=SZAFA TGBT+Obiekt-25SB4	
				=SZAFA TGBT+Obiekt-25SB5	
				=SZAFA TGBT+Obiekt-25SB6	
				=SZAFA TGBT+Obiekt-26aSB1	
				=SZAFA TGBT+Obiekt-26aSB2	
				=SZAFA TGBT+Obiekt-26SB1	
				=SZAFA TGBT+Obiekt-26SB2	
				=SZAFA TGBT+Obiekt-26SB3	
				=SZAFA TGBT+Obiekt-26SB4	
				=SZAFA TGBT+Obiekt-26SB5	
				=SZAFA TGBT+Obiekt-26SB6	
				=SZAFA TGBT+Obiekt-30SB1	
				=SZAFA TGBT+Obiekt-30SB2	
				=SZAFA TGBT+Obiekt-30SB3	
				=SZAFA TGBT+Obiekt-30SB4	
				=SZAFA TGBT+Obiekt-30SB5	
				=SZAFA TGBT+Obiekt-30SB6	
				=SZAFA TGBT+Obiekt-31SB1	
				=SZAFA TGBT+Obiekt-31SB2	
				=SZAFA TGBT+Obiekt-32SB1	
				=SZAFA TGBT+Obiekt-32SB2	
				=SZAFA TGBT+Obiekt-32SB3	
				=SZAFA TGBT+Obiekt-32SB4	
				=SZAFA TGBT+Obiekt-32SB5	
				=SZAFA TGBT+Obiekt-32SB6	
				=SZAFA TGBT+Obiekt-36aSB1	
				=SZAFA TGBT+Obiekt-36aSB2	
				=SZAFA TGBT+Obiekt-36SB1	
				=SZAFA TGBT+Obiekt-36SB2	
				=SZAFA TGBT+Obiekt-36SB3	
				=SZAFA TGBT+Obiekt-36SB4	

Faza Projektu	Proj. wykonawczy R8	Data 01.2014	Wykonawca	Obiekt	Nazwa rysunku	=SZAFA TGBT +
Numer Projektu	2013/10/GAĆ	Branża AKPiA	VINCI Environnement Polska	Modernizacja Zakładu Gospodarowania Odpadami ZGO Sp. z o.o. Gać 90, 55-200 Oława	Specyfikacja materiałowa	
Opracował	inż. A. Krysiński		02-342 Warszawa Al. Jerozolimskie 162A			Rysunek 12
Sprawdził	mgr. inż. B. Stachowiak					z 57 rys.

Lista materiałowa

Arkusz: 13

Lp.	Il.	Nazwa aparatu	Artykuł	Oznaczenie	Wytwórca
				=SZAFA TGBT+Obiekt-36SB5	
				=SZAFA TGBT+Obiekt-36SB6	
				=SZAFA TGBT+Obiekt-200hSB1	
				=SZAFA TGBT+Obiekt-200hSB2	
				=SZAFA TGBT+Obiekt-200kSB1	
				=SZAFA TGBT+Obiekt-200kSB2	
55	1	Zasilacz aw. UPS S=10 kVA, P=7 kW. Sinus. Wej: 3x 380/400/415V - wyj: 230; 50/60	PowerArt 3/1 10 kVA	=SZAFA TGBT+Obiekt-1UPS1	Eta
56	50	Zacisk CBD.10	Zacisk CBD.10	=SZAFA TGBT+Obiekt-XU4	Cabur
				=SZAFA TGBT-X1.3	
				=SZAFA TGBT-XU	
				=SZAFA TGBT-XU1	
				=SZAFA TGBT-XU7	
				=SZAFA TGBT-XU11	
57	2	Miernik uniwersalny z 1 wejściem analogowym. Zas. 24 V AC / DC	AR500	=SZAFA TGBT+PCB1-337P1	Apar
				=SZAFA TGBT+PCB2-341P1	
58	1	Baza switcha mod., 4x GE RJ45/SFP combo, 8x FE RJ45 , 2 sloty na mod. rozsz., 85-26	IKS-6728-4GTXSFP-HV-T	=SZAFA TGBT+Szafa TT-45A1	Moxa
59	2	Moduł rozszerzeń Fast Ethernet, 6 portów światłowodu wielomodowego (złącza SC)	IM-6700-6MSC		MOXA
60	1	Łącznica światłowodowa 19'' 1U z gniazdami 12xSC dx, 24 pigtaili OM2, MMC	P1-T1224S5-M	=SZAFA TGBT+Szafa TT-46A1	ACE
61	24	BLITZDUCTOR XT - podstawka	BXT BAS	=SZAFA TGBT+CHP1-376F1	DEHN
				=SZAFA TGBT+CHP2-377F1	
				=SZAFA TGBT+V19 100-376F1	
				=SZAFA TGBT+V19 100-377F1	
				=SZAFA TGBT-8aF2	
				=SZAFA TGBT-8aF3	
				=SZAFA TGBT-275F2	
				=SZAFA TGBT-276F2	
				=SZAFA TGBT-292F1	
				=SZAFA TGBT-295F2	
				=SZAFA TGBT-327F1	
				=SZAFA TGBT-328F1	
				=SZAFA TGBT-328F2	

Faza Projektu	Proj. wykonawczy R8	Data 01.2014	Wykonawca	Obiekt	Nazwa rysunku	=SZAFA TGBT +
Numer Projektu	2013/10/GAĆ	Branża AKPiA	VINCI Environnement Polska	Modernizacja Zakładu Gospodarowania Odpadami ZGO Sp. z o.o. Gać 90, 55-200 Oława	Specyfikacja materiałowa	
Opracował	inż. A. Krysiński		02-342 Warszawa Al. Jerozolimskie 162A			Rysunek 13
Sprawdził	mgr. inż. B. Stachowiak					z 57 rys.

Lista materiałowa

Arkusz: 14

Lp.	Il.	Nazwa aparatu	Artykuł	Oznaczenie	Wytwórca
				=SZAFA TGBT-332F2	
				=SZAFA TGBT-333F2	
				=SZAFA TGBT-334F2	
				=SZAFA TGBT-335aF2	
				=SZAFA TGBT-335F2	
				=SZAFA TGBT-344F1	
				=SZAFA TGBT-344F2	
				=SZAFA TGBT-346F1	
				=SZAFA TGBT-346F2	
				=SZAFA TGBT-374F1	
				=SZAFA TGBT-378F1	
62	1	Automatyczny przełącznik faz. 3x400 / 1x230 V 50 Hz	PF-431	=SZAFA TGBT-1aA1	F&F
63	21	Moduł wej. analog. Standard 2AI, 24VDC	6ES7134-4GB01-0AB0	=SZAFA TGBT-41A1	Siemens
				=SZAFA TGBT-41A2	
				=SZAFA TGBT-41A3	
				=SZAFA TGBT-41A4	
				=SZAFA TGBT-41A5	
				=SZAFA TGBT-41A6	
				=SZAFA TGBT-41A7	
				=SZAFA TGBT-41A8	
				=SZAFA TGBT-41A9	
				=SZAFA TGBT-41A10	
				=SZAFA TGBT-41A11	
				=SZAFA TGBT-41A12	
				=SZAFA TGBT-41A13	
				=SZAFA TGBT-41A14	
				=SZAFA TGBT-41A15	
				=SZAFA TGBT-41A16	
				=SZAFA TGBT-41A17	
				=SZAFA TGBT-41A18	
				=SZAFA TGBT-41A19	

Faza Projektu	Proj. wykonawczy R8	Data 01.2014	Wykonawca	Obiekt	Nazwa rysunku	=SZAFA TGBT +
Numer Projektu	2013/10/GAĆ	Branża AKPiA	VINCI Environnement Polska	Modernizacja Zakładu Gospodarowania Odpadami ZGO Sp. z o.o. Gać 90, 55-200 Oława	Specyfikacja materiałowa	
Opracował	inż. A. Krysiński		02-342 Warszawa Al. Jerozolimskie 162A			Rysunek 14
Sprawdził	mgr. inż. B. Stachowiak					z 57 rys.

Lista materiałowa

Arkusz: 15

Lp.	Il.	Nazwa aparatu	Artykuł	Oznaczenie	Wytwórca
				=SZAFA TGBT-41A20	
				=SZAFA TGBT-41A21	
64	62	Moduł cyfrowy ET 200 Standard 8DI 24 VDC	6ES7131-4BF00-0AA0	=SZAFA TGBT-42A1	Siemens
				=SZAFA TGBT-42A2	
				=SZAFA TGBT-42A3	
				=SZAFA TGBT-42A4	
				=SZAFA TGBT-42A5	
				=SZAFA TGBT-42A6	
				=SZAFA TGBT-42A7	
				=SZAFA TGBT-42A8	
				=SZAFA TGBT-42A9	
				=SZAFA TGBT-42A10	
				=SZAFA TGBT-42A11	
				=SZAFA TGBT-42A12	
				=SZAFA TGBT-42A13	
				=SZAFA TGBT-42A14	
				=SZAFA TGBT-42A15	
				=SZAFA TGBT-42A16	
				=SZAFA TGBT-42A17	
				=SZAFA TGBT-42A18	
				=SZAFA TGBT-42A19	
				=SZAFA TGBT-42A20	
				=SZAFA TGBT-42A21	
				=SZAFA TGBT-42A22	
				=SZAFA TGBT-42A23	
				=SZAFA TGBT-42A24	
				=SZAFA TGBT-42A25	
				=SZAFA TGBT-42A26	
				=SZAFA TGBT-42A27	
				=SZAFA TGBT-42A28	
				=SZAFA TGBT-42A29	

Lista materiałowa

Arkusz: 16

Lp.	Il.	Nazwa aparatu	Artykuł	Oznaczenie	Wytwórca
				=SZAFA TGBT-42A30	
				=SZAFA TGBT-42A31	
				=SZAFA TGBT-42A32	
				=SZAFA TGBT-42A33	
				=SZAFA TGBT-42A34	
				=SZAFA TGBT-42A35	
				=SZAFA TGBT-42A36	
				=SZAFA TGBT-42A37	
				=SZAFA TGBT-42A38	
				=SZAFA TGBT-42A39	
				=SZAFA TGBT-42A40	
				=SZAFA TGBT-42A41	
				=SZAFA TGBT-42A42	
				=SZAFA TGBT-42A43	
				=SZAFA TGBT-42A44	
				=SZAFA TGBT-42A45	
				=SZAFA TGBT-42A46	
				=SZAFA TGBT-42A47	
				=SZAFA TGBT-42A48	
				=SZAFA TGBT-42A49	
				=SZAFA TGBT-42A50	
				=SZAFA TGBT-42A51	
				=SZAFA TGBT-42A52	
				=SZAFA TGBT-42A53	
				=SZAFA TGBT-42A54	
				=SZAFA TGBT-42A55	
				=SZAFA TGBT-42A56	
				=SZAFA TGBT-42A57	
				=SZAFA TGBT-42A58	
				=SZAFA TGBT-42A59	
				=SZAFA TGBT-42A60	

Faza Projektu	Proj. wykonawczy R8	Data 01.2014	Wykonawca	Obiekt	Nazwa rysunku	=SZAFA TGBT +
Numer Projektu	2013/10/GAĆ	Branża AKPiA	VINCI Environnement Polska	Modernizacja Zakładu Gospodarowania Odpadami ZGO Sp. z o.o. Gać 90, 55-200 Oława	Specyfikacja materiałowa	
Opracował	inż. A. Krysiński		02-342 Warszawa Al. Jerozolimskie 162A			Rysunek 16
Sprawdził	mgr. inż. B. Stachowiak					z 57 rys.

Lista materiałowa

Arkusz: 17

Lp.	Il.	Nazwa aparatu	Artykuł	Oznaczenie	Wytwórca
				=SZAFA TGBT-42A61	
				=SZAFA TGBT-42A62	
65	18	Moduł cyfrowy ET200 Standard 8DO 24 VDC / 0.5 A	6ES7132-4BF00-0AA0	=SZAFA TGBT-44A1	Siemens
				=SZAFA TGBT-44A2	
				=SZAFA TGBT-44A3	
				=SZAFA TGBT-44A4	
				=SZAFA TGBT-44A5	
				=SZAFA TGBT-44A6	
				=SZAFA TGBT-44A7	
				=SZAFA TGBT-44A8	
				=SZAFA TGBT-44A9	
				=SZAFA TGBT-44A10	
				=SZAFA TGBT-44A11	
				=SZAFA TGBT-44A12	
				=SZAFA TGBT-44A13	
				=SZAFA TGBT-44A14	
				=SZAFA TGBT-44A15	
				=SZAFA TGBT-44A16	
				=SZAFA TGBT-44A17	
				=SZAFA TGBT-44A18	
66	1	Uniwersalny termostat mikroprocesorowy -35..+219°C	R311	=SZAFA TGBT-91A1	Compit
67	4	Obwód iskrobezpieczny z certyfikatem Ex	SBEX-2	=SZAFA TGBT-278A1	Labor-Aster
				=SZAFA TGBT-278A2	
				=SZAFA TGBT-278A3	
				=SZAFA TGBT-287A1	
68	14	Obwód iskrobezpieczny z certyfikatem Ex dla rprzetw. dwuprzew. Wyjście 4..20 mA	S2Ex-Z/4..20mA	=SZAFA TGBT-281A1	Labor-Aster
				=SZAFA TGBT-281A2	
				=SZAFA TGBT-281A3	
				=SZAFA TGBT-282A1	
				=SZAFA TGBT-282A2	
				=SZAFA TGBT-282A3	

Faza Projektu	Proj. wykonawczy R8	Data 01.2014	Wykonawca	Obiekt	Nazwa rysunku	=SZAFA TGBT +
Numer Projektu	2013/10/GAĆ	Branża AKPiA	VINCI Environnement Polska	Modernizacja Zakładu Gospodarowania Odpadami ZGO Sp. z o.o. Gać 90, 55-200 Oława	Specyfikacja materiałowa	
Opracował	inż. A. Krysiński		02-342 Warszawa Al. Jerozolimskie 162A			Rysunek 17
Sprawdził	mgr. inż. B. Stachowiak					z 57 rys.

Lista materiałowa

Arkusz: 18

Lp.	Il.	Nazwa aparatu	Artykuł	Oznaczenie	Wytwórca
				=SZAFA TGBT-283A1	
				=SZAFA TGBT-283A2	
				=SZAFA TGBT-284A1	
				=SZAFA TGBT-284A2	
				=SZAFA TGBT-285A1	
				=SZAFA TGBT-285A2	
				=SZAFA TGBT-286A1	
				=SZAFA TGBT-286A2	
69	2	SIMATIC DP, interfejs IM 151-1 Profibus DP dla ET200S, terminator stacji	6ES7151-1AA05-0AB0	=SZAFA TGBT-40AI1	Siemens
				=SZAFA TGBT-40bAI1	
70	5	SIMATIC DP, MODUŁ ZASILAJĄCY DLA ET 200S	6ES7138-4CA01-0AA0	=SZAFA TGBT-40aAZ1	Siemens
				=SZAFA TGBT-40AZ1	
				=SZAFA TGBT-40AZ2	
				=SZAFA TGBT-40bAZ1	
				=SZAFA TGBT-40bAZ2	
71	1	Termostat TRS60 sterujący pracą went. w zakresie temp.: 0-60°C. Styk NO (chłodz.).	TRS 60	=SZAFA TGBT-4B1	Rubsammen & Herr
72	1	Przekaźnik zaniku i kontroli faz. 1 styk przełączny.	HRN-55	=SZAFA TGBT-1CKF1	Elko
73	1	Adapter pojden. 100/185 dla NH-SLS	Z-NH-SLS-00-SAD		Moeller
74	3	Wkładki NH-00	NH-00/125		Moeller
75	13	Wkładka bezpiecznikowa tpu D01, prąd 4 A	D01-4 A		Moeller
76	18	Wkładka bezpiecznikowa tpu D01, prąd 16 A	D01-16 A		Moeller
77	28	Rozłącznik bezpiecz. z sygnalizacją przepalenia	Z-SLS/CB/3	=SZAFA TGBT-1aF1	Moeller
				=SZAFA TGBT-1aF2	
				=SZAFA TGBT-1bF1	
				=SZAFA TGBT-14F1	
				=SZAFA TGBT-14F2	
				=SZAFA TGBT-14F3	
				=SZAFA TGBT-17F1	
				=SZAFA TGBT-17F2	
				=SZAFA TGBT-17F3	
				=SZAFA TGBT-17F4	

Faza Projektu	Proj. wykonawczy R8	Data 01.2014	Wykonawca	Obiekt	Nazwa rysunku	=SZAFA TGBT +
Numer Projektu	2013/10/GAĆ	Branża AKPiA	VINCI Environnement Polska	Modernizacja Zakładu Gospodarowania Odpadami ZGO Sp. z o.o. Gać 90, 55-200 Oława	Specyfikacja materiałowa	
Opracował	inż. A. Krysiński		02-342 Warszawa Al. Jerozolimskie 162A			Rysunek 18
Sprawdził	mgr. inż. B. Stachowiak					z 57 rys.

Lista materiałowa

Arkusz: 19

Lp.	Il.	Nazwa aparatu	Artykuł	Oznaczenie	Wytwórca
				=SZAFA TGBT-17F5	
				=SZAFA TGBT-18F3	
				=SZAFA TGBT-101F1	
				=SZAFA TGBT-103F1	
				=SZAFA TGBT-109F1	
				=SZAFA TGBT-117F1	
				=SZAFA TGBT-120F1	
				=SZAFA TGBT-141F1	
				=SZAFA TGBT-143F1	
				=SZAFA TGBT-211F1	
				=SZAFA TGBT-213F1	
				=SZAFA TGBT-219F1	
				=SZAFA TGBT-245F1	
				=SZAFA TGBT-250F1	
				=SZAFA TGBT-311F1	
				=SZAFA TGBT-313F1	
				=SZAFA TGBT-322F1	
				=SZAFA TGBT-322F2	
78	1	Wył.nadprądowy, z mod. Różnicowoprąd., 1+N-bieg.	CKN6-16/1N/B/003	=SZAFA TGBT-1bF2	Moeller
79	1	Rozłącznik izolacyjny FR. Prąd znamionowy 63 A. 1p	004310	=SZAFA TGBT-1bF3	Legrand
80	1	Styki pomocnicze do rozł. FR. 1Z1R. Typ PS354	007354		Legrand
81	1	Wyzwalacz wzrostowy do rozł. FR. Typ FRX300	007361		Legrand
82	5	Wkładka bezpiecznikowa tpu D01, prąd 10 A	D02-32 A		Moeller
83	4	Wyłącznik nadprądowy 1-bieg	CLS6-C6	=SZAFA TGBT-2F1	Moeller
				=SZAFA TGBT-2F8	
				=SZAFA TGBT-2F9	
				=SZAFA TGBT-2F10	
84	12	Wkładka bezpiecznikowa tpu D01, prąd 6 A	D01-6 A		Moeller
85	3	Wyłącznik nadprądowy 1-bieg	CLS6-C10	=SZAFA TGBT-2F3	Moeller
				=SZAFA TGBT-2F13	
				=SZAFA TGBT-2F14	

Faza Projektu	Proj. wykonawczy R8	Data 01.2014	Wykonawca	Obiekt	Nazwa rysunku	=SZAFA TGBT +
Numer Projektu	2013/10/GAĆ	Branża AKPiA	VINCI Environnement Polska	Modernizacja Zakładu Gospodarowania Odpadami ZGO Sp. z o.o. Gać 90, 55-200 Oława	Specyfikacja materiałowa	
Opracował	inż. A. Krysiński		02-342 Warszawa Al. Jerozolimskie 162A			Rysunek 19
Sprawdził	mgr. inż. B. Stachowiak					z 57 rys.

Lista materiałowa

Arkusz: 20

Lp.	Il.	Nazwa aparatu	Artykuł	Oznaczenie	Wytwórca
86	2	Wyłącznik nadprądowy 1-bieg	CLS6-C20	=SZAFA TGBT-2F17	Moeller
				=SZAFA TGBT-2F18	
87	1	Wyłącznik nadprądowy 1-bieg	CLS6-C32	=SZAFA TGBT-3F6	Moeller
88	5	Wył.nadprądowy, z mod. Różnicowoprąd., 1+N-bieg.	CKN6-10/1N/B/003	=SZAFA TGBT-3F1	Moeller
				=SZAFA TGBT-3F2	
				=SZAFA TGBT-3F3	
				=SZAFA TGBT-3F7	
				=SZAFA TGBT-3F8	
89	6	Wkładki bezpiecznikowe NH gL/gG, 500 V, 120 kA, prąd 160 A	NH00/160A		Eti-Polam
90	13	Wkładki bezpiecznikowe Z-D0./SE, klasa bezpiecznika gG (gL), prąd 4A	Z-D01/SE-4		Moeller
91	3	BLITZDUCTOR XT - mod. ochr. do RS 485, RS 422, V.11, Bitbus, MODBUS, S-Bus, 2 pary	BXT ML4 BE HF 5		DEHN
92	3	BLITZDUCTOR XT - moduł ochronnyProfibus DP/FMS; 2x DB-9	FS 9E PB 6	=SZAFA TGBT-8aF1	DEHN
				=SZAFA TGBT-8aF4	
				=SZAFA TGBT-8F1	
93	4	Wyłącznik silnikowy PKZM0 230V/50Hz, 1,6...2,5A	PKZM0-2,5	=SZAFA TGBT-1F2	Moeller
				=SZAFA TGBT-10F1	
				=SZAFA TGBT-339F1	
				=SZAFA TGBT-343F1	
94	26	Rozłącznik bezpiecznikowy z sygnalizacją zadziałania	NH-SLS-00/160-60-SI	=SZAFA TGBT-1F1	Moeller
				=SZAFA TGBT-3F9	
				=SZAFA TGBT-11F1	
				=SZAFA TGBT-11F2	
				=SZAFA TGBT-11F3	
				=SZAFA TGBT-11F4	
				=SZAFA TGBT-12F2	
				=SZAFA TGBT-12F4	
				=SZAFA TGBT-13F1	
				=SZAFA TGBT-13F2	
				=SZAFA TGBT-13F3	
				=SZAFA TGBT-13F4	
				=SZAFA TGBT-16F2	

Faza Projektu	Proj. wykonawczy R8	Data 01.2014	Wykonawca	Obiekt	Nazwa rysunku	=SZAFA TGBT +
Numer Projektu	2013/10/GAĆ	Branża AKPiA	VINCI Environnement Polska	Modernizacja Zakładu Gospodarowania Odpadami ZGO Sp. z o.o. Gać 90, 55-200 Oława	Specyfikacja materiałowa	
Opracował	inż. A. Krysiński		02-342 Warszawa Al. Jerozolimskie 162A			Rysunek 20
Sprawdził	mgr. inż. B. Stachowiak					z 57 rys.

Lista materiałowa

Arkusz: 21

Lp.	Il.	Nazwa aparatu	Artykuł	Oznaczenie	Wytwórca
				=SZAFA TGBT-21F1	
				=SZAFA TGBT-27F1	
				=SZAFA TGBT-37F1	
				=SZAFA TGBT-38F1	
				=SZAFA TGBT-39F1	
				=SZAFA TGBT-92F1	
				=SZAFA TGBT-92F2	
				=SZAFA TGBT-93F1	
				=SZAFA TGBT-93F2	
				=SZAFA TGBT-94F1	
				=SZAFA TGBT-94F2	
				=SZAFA TGBT-200fF1	
				=SZAFA TGBT-200iF1	
95	15	Wkładki bezpiecznikowe NH gL/gG, 500 V, 120 kA, prąd 125 A	NH00/125A		Eti-Polam
96	25	Adapter pojden. do mont. bez wiercenia 100/185 dla NH-SLS	Z-NH-SLS-00-SAD-KR		Moeller
97	3	Wkładki bezpiecznikowe NH gL/gG, 500 V, 120 kA, prąd 25 A	NH00/25A		Eti-Polam
98	3	Wkładki bezpiecznikowe NH gF, 500 V, 120 kA, prąd 160 A	NH00/160A gF		Eti-Polam
99	12	Wkładki bezpiecznikowe NH gL/gG, 500 V, 120 kA, prąd 100 A	NH00/100A		Eti-Polam
100	3	Wkładki bezpiecznikowe NH gL/gG, 500 V, 120 kA, prąd 40 A	NH00/40A		Eti-Polam
101	48	Wkładka bezpiecznikowa tpu D01, prąd 10 A	D01-10 A		Moeller
102	48	Wkładki bezpiecznikowe Z-D0./SE, klasa bezpiecznika gG (gL), prąd 10A	Z-D01/SE-10		Moeller
103	1	Rozłącznik listowy In 1000A	SL3-3X3/1000/HA/TM3	=SZAFA TGBT-18F1	JEAN MUELLER
104	3	Wkładki NH-3	NH-3/800		Moeller
105	91	Element dopasowujący do wkładek DO1	Z-SLS/CB-HF		Moeller
106	3	Rozłącznik bezpiecznikowy z sygnalizacją zadziałania	NH-SLS-1/250-SI	=SZAFA TGBT-12F1	Moeller
				=SZAFA TGBT-12F3	
				=SZAFA TGBT-33F1	
107	9	Wkładki bezpiecznikowe NH gL/gG, 500 V, 120 kA, prąd 200 A	NH1/200A		Eti-Polam
108	15	Wkładki bezpiecznikowe NH gL/gG, 500 V, 120 kA, prąd 80 A	NH00/80A		Eti-Polam
109	12	Wkładki bezpiecznikowe Z-D0./SE, klasa bezpiecznika gG (gL), prąd 16A	Z-D01/SE-16		Moeller
110	52	Rozłącznik bezpiecz. z sygnalizacją przepalenia	Z-SLS/CB/1	=SZAFA TGBT-1aF3	Moeller

Faza Projektu	Proj. wykonawczy R8	Data 01.2014	Wykonawca	Obiekt	Nazwa rysunku	=SZAFA TGBT +
Numer Projektu	2013/10/GAĆ	Branża AKPiA	VINCI Environnement Polska	Modernizacja Zakładu Gospodarowania Odpadami ZGO Sp. z o.o. Gać 90, 55-200 Oława	Specyfikacja materiałowa	
Opracował	inż. A. Krysiński		02-342 Warszawa Al. Jerozolimskie 162A			Rysunek 21
Sprawdził	mgr. inż. B. Stachowiak					z 57 rys.

Lista materiałowa

Arkusz: 22

Lp.	Il.	Nazwa aparatu	Artykuł	Oznaczenie	Wytwórca
				=SZAFA TGBT-1bF3	
				=SZAFA TGBT-1bF4	
				=SZAFA TGBT-1F3	
				=SZAFA TGBT-1F4	
				=SZAFA TGBT-1F5	
				=SZAFA TGBT-2F6	
				=SZAFA TGBT-2F7	
				=SZAFA TGBT-3F4	
				=SZAFA TGBT-3F5	
				=SZAFA TGBT-4F1	
				=SZAFA TGBT-4F2	
				=SZAFA TGBT-4F3	
				=SZAFA TGBT-4F4	
				=SZAFA TGBT-4F5	
				=SZAFA TGBT-4F6	
				=SZAFA TGBT-4F7	
				=SZAFA TGBT-4F8	
				=SZAFA TGBT-5F1	
				=SZAFA TGBT-5F2	
				=SZAFA TGBT-5F3	
				=SZAFA TGBT-5F4	
				=SZAFA TGBT-15F1	
				=SZAFA TGBT-15F2	
				=SZAFA TGBT-15F3	
				=SZAFA TGBT-15F4	
				=SZAFA TGBT-15F5	
				=SZAFA TGBT-16F1	
				=SZAFA TGBT-16F3	
				=SZAFA TGBT-17aF1	
				=SZAFA TGBT-17aF2	
				=SZAFA TGBT-18F2	

Faza Projektu	Proj. wykonawczy R8	Data 01.2014	Wykonawca	Obiekt	Nazwa rysunku	=SZAFA TGBT +
Numer Projektu	2013/10/GAĆ	Branża AKPiA	VINCI Environnement Polska	Modernizacja Zakładu Gospodarowania Odpadami ZGO Sp. z o.o. Gać 90, 55-200 Oława	Specyfikacja materiałowa	
Opracował	inż. A. Krysiński		02-342 Warszawa Al. Jerozolimskie 162A			Rysunek 22
Sprawdził	mgr. inż. B. Stachowiak					z 57 rys.

Lista materiałowa

Arkusz: 23

Lp.	Il.	Nazwa aparatu	Artykuł	Oznaczenie	Wytwórca
				=SZAFA TGBT-22F1	
				=SZAFA TGBT-28F1	
				=SZAFA TGBT-34F1	
				=SZAFA TGBT-37aF1	
				=SZAFA TGBT-38aF1	
				=SZAFA TGBT-39aF1	
				=SZAFA TGBT-90F1	
				=SZAFA TGBT-90F2	
				=SZAFA TGBT-90F3	
				=SZAFA TGBT-90F4	
				=SZAFA TGBT-90F5	
				=SZAFA TGBT-91F1	
				=SZAFA TGBT-95F1	
				=SZAFA TGBT-95F2	
				=SZAFA TGBT-95F3	
				=SZAFA TGBT-100bF1	
				=SZAFA TGBT-200gF1	
				=SZAFA TGBT-200jF1	
				=SZAFA TGBT-290F1	
				=SZAFA TGBT-326F1	
111	27	Wkładki bezpiecznikowe NH gL/gG, 500 V, 120 kA, prąd 50 A	NH00/50A		Eti-Polam
112	12	Wkładki bezpiecznikowe Z-D0./SE, klasa bezpiecznika gG (gL), prąd 6A	Z-D01/SE-6		Moeller
113	3	Wkładki NH-00	NH-00/63		Moeller
114	32	Wyłącznik nadprądowy 1-bieg	CLS6-C4	=SZAFA TGBT+Szafa TT-45F1	Moeller
				=SZAFA TGBT-2F2	
				=SZAFA TGBT-2F4	
				=SZAFA TGBT-2F5	
				=SZAFA TGBT-2F11	
				=SZAFA TGBT-2F12	
				=SZAFA TGBT-2F15	
				=SZAFA TGBT-2F16	

Faza Projektu	Proj. wykonawczy R8	Data 01.2014	Wykonawca	Obiekt	Nazwa rysunku	=SZAFA TGBT +
Numer Projektu	2013/10/GAĆ	Branża AKPiA	VINCI Environnement Polska	Modernizacja Zakładu Gospodarowania Odpadami ZGO Sp. z o.o. Gać 90, 55-200 Oława	Specyfikacja materiałowa	
Opracował	inż. A. Krysiński		02-342 Warszawa Al. Jerozolimskie 162A			Rysunek 23
Sprawdził	mgr. inż. B. Stachowiak					z 57 rys.

Lista materiałowa

Arkusz: 24

Lp.	Il.	Nazwa aparatu	Artykuł	Oznaczenie	Wytwórca
				=SZAFA TGBT-4F9	
				=SZAFA TGBT-4F10	
				=SZAFA TGBT-4F11	
				=SZAFA TGBT-21F2	
				=SZAFA TGBT-27F2	
				=SZAFA TGBT-33F2	
				=SZAFA TGBT-37F2	
				=SZAFA TGBT-38F2	
				=SZAFA TGBT-39F2	
				=SZAFA TGBT-100aF2	
				=SZAFA TGBT-200fF2	
				=SZAFA TGBT-200iF2	
				=SZAFA TGBT-255F1	
				=SZAFA TGBT-256F1	
				=SZAFA TGBT-257F1	
				=SZAFA TGBT-258F1	
				=SZAFA TGBT-259F1	
				=SZAFA TGBT-260F1	
				=SZAFA TGBT-264F1	
				=SZAFA TGBT-265F1	
				=SZAFA TGBT-266F1	
				=SZAFA TGBT-267F1	
				=SZAFA TGBT-268F1	
				=SZAFA TGBT-269F1	
115	15	Wyłącznik silnikowy PKZM0 230V/50Hz, 4...6,3A	PKZM0-6,3	=SZAFA TGBT-105F1	Moeller
				=SZAFA TGBT-111F1	
				=SZAFA TGBT-113F1	
				=SZAFA TGBT-124F1	
				=SZAFA TGBT-126F1	
				=SZAFA TGBT-128F1	
				=SZAFA TGBT-201F1	

Faza Projektu	Proj. wykonawczy R8	Data 01.2014	Wykonawca	Obiekt	Nazwa rysunku	=SZAFA TGBT +
Numer Projektu	2013/10/GAĆ	Branża AKPiA	VINCI Environnement Polska	Modernizacja Zakładu Gospodarowania Odpadami ZGO Sp. z o.o. Gać 90, 55-200 Oława	Specyfikacja materiałowa	
Opracował	inż. A. Krysiński		02-342 Warszawa Al. Jerozolimskie 162A			Rysunek 24
Sprawdził	mgr. inż. B. Stachowiak					z 57 rys.

Lista materiałowa

Arkusz: 25

Lp.	Il.	Nazwa aparatu	Artykuł	Oznaczenie	Wytwórca
				=SZAFA TGBT-207F1	
				=SZAFA TGBT-231F1	
				=SZAFA TGBT-240F1	
				=SZAFA TGBT-301F1	
				=SZAFA TGBT-303F1	
				=SZAFA TGBT-305F1	
				=SZAFA TGBT-307F1	
				=SZAFA TGBT-320F1	
116	1	Wyłącznik nadprądowy 3-bieg + styki pom. 1Z1R	CLS6-C4/3 + Z-AHK	=SZAFA TGBT-117F2	Moeller
117	3	Wyłącznik silnikowy PKZM0 230V/50Hz, 16...20A	PKZM0-20	=SZAFA TGBT-203F1	Moeller
				=SZAFA TGBT-205F1	
				=SZAFA TGBT-209F1	
118	36	Blok styków pomocniczych normalnych 1Z1R	NHI-E-11-PKZ0		Moeller
119	9	Wkładka bezpiecznikowa tpu D02, prąd 40 A	D02-40 A		Moeller
120	3	Wyłącznik silnikowy PKZM0 230V/50Hz, 2,5...4A	PKZM0-4	=SZAFA TGBT-107F1	Moeller
				=SZAFA TGBT-115F1	
				=SZAFA TGBT-215F1	
121	11	Wyłącznik nadprądowy 1-bieg + styki pom. 1Z1R	CLS6-C2 + Z-AHK	=SZAFA TGBT-221F1	Moeller
				=SZAFA TGBT-222F1	
				=SZAFA TGBT-223F1	
				=SZAFA TGBT-224F1	
				=SZAFA TGBT-225F1	
				=SZAFA TGBT-226F1	
				=SZAFA TGBT-315F1	
				=SZAFA TGBT-316F1	
				=SZAFA TGBT-317F1	
				=SZAFA TGBT-318F1	
				=SZAFA TGBT-319F1	
122	2	Wyłącznik silnikowy PKZM0 230V/50Hz, 6,3...10A	PKZM0-10	=SZAFA TGBT-227F1	Moeller
				=SZAFA TGBT-236F1	
123	3	Wyłącznik silnikowy PKZM0 230V/50Hz, 0,4...0,63A	PKZM0-0,63	=SZAFA TGBT-229F1	Moeller

Lista materiałowa

Arkusz: 26

Lp.	Il.	Nazwa aparatu	Artykuł	Oznaczenie	Wytwórca
				=SZAFA TGBT-238F1	
				=SZAFA TGBT-324F1	
124	4	Wyłącznik silnikowy 3-bieg.,sterowany ręcznie	PKZM4-40	=SZAFA TGBT-232F1	Moeller
				=SZAFA TGBT-234F1	
				=SZAFA TGBT-241F1	
				=SZAFA TGBT-243F1	
125	3	Wyłącznik nadprądowy 1-bieg	CLS6-B6	=SZAFA TGBT-131F1	Moeller
				=SZAFA TGBT-247F1	
				=SZAFA TGBT-252F1	
126	4	Wyłącznik nadprądowy 1-bieg + styki pom. 1Z1R	CLS6-C4 + Z-AHK	=SZAFA TGBT-248F1	Moeller
				=SZAFA TGBT-249F1	
				=SZAFA TGBT-253F1	
				=SZAFA TGBT-254F1	
127	9	Wkładka bezpiecznikowa tpu D02, prąd 63 A	D02-63 A		Moeller
128	25	Wyłącznik nadprądowy 1-bieg	CLS6-C2	=SZAFA TGBT-96F1	Moeller
				=SZAFA TGBT-97F1	
				=SZAFA TGBT-97F2	
				=SZAFA TGBT-98F1	
				=SZAFA TGBT-263F1	
				=SZAFA TGBT-263F2	
				=SZAFA TGBT-272F1	
				=SZAFA TGBT-272F2	
				=SZAFA TGBT-275F1	
				=SZAFA TGBT-276F1	
				=SZAFA TGBT-288F1	
				=SZAFA TGBT-289F1	
				=SZAFA TGBT-295F1	
				=SZAFA TGBT-332F1	
				=SZAFA TGBT-333F1	
				=SZAFA TGBT-334F1	
				=SZAFA TGBT-335aF1	

Faza Projektu	Proj. wykonawczy R8	Data 01.2014	Wykonawca	Obiekt	Nazwa rysunku	=SZAFA TGBT +
Numer Projektu	2013/10/GAĆ	Branża AKPiA	VINCI Environnement Polska	Modernizacja Zakładu Gospodarowania Odpadami ZGO Sp. z o.o. Gać 90, 55-200 Oława	Specyfikacja materiałowa	
Opracował	inż. A. Krysiński		02-342 Warszawa Al. Jerozolimskie 162A			Rysunek 26
Sprawdził	mgr. inż. B. Stachowiak					z 57 rys.

Lista materiałowa

Arkusz: 27

Lp.	Il.	Nazwa aparatu	Artykuł	Oznaczenie	Wytwórca
				=SZAFA TGBT-335F1	
				=SZAFA TGBT-337dF1	
				=SZAFA TGBT-337dF2	
				=SZAFA TGBT-337F1	
				=SZAFA TGBT-341dF1	
				=SZAFA TGBT-341dF2	
				=SZAFA TGBT-341F1	
				=SZAFA TGBT-380aF1	
129	17	BLITZDUCTOR XT - mod. ochronny 0/4-20 mA + HART, do 33 V. Ex / ATEX / IECEx	BXT ML2 BD S EX 24		DEHN
130	17	BLITZDUCTOR XT - podstawka - obwody iskrobezpieczne	BXT BAS EX	=SZAFA TGBT-281F1	DEHN
				=SZAFA TGBT-281F2	
				=SZAFA TGBT-281F3	
				=SZAFA TGBT-282F1	
				=SZAFA TGBT-282F2	
				=SZAFA TGBT-282F3	
				=SZAFA TGBT-283F1	
				=SZAFA TGBT-283F2	
				=SZAFA TGBT-284F1	
				=SZAFA TGBT-284F2	
				=SZAFA TGBT-285F1	
				=SZAFA TGBT-285F2	
				=SZAFA TGBT-286F1	
				=SZAFA TGBT-286F2	
				=SZAFA TGBT-288F2	
				=SZAFA TGBT-289F2	
				=SZAFA TGBT-371aF1	
131	22	Wkładka bezpiecznikowa tpu D02, prąd 20 A	D02-20 A		Moeller
132	6	Element dopasowujący do wkładek DO1. Prąd 16A	Z-DO2-DO1-PE-16		Moeller
133	1	Wyłącznik silnikowy PKZM0 230V/50Hz, 0...0,25A	PKZM0-0,25	=SZAFA TGBT-323F1	Moeller
134	2	Wyłącznik silnikowy PKZM0 230V/50Hz, 0,63...1A	PKZM0-1	=SZAFA TGBT-309F1	Moeller
				=SZAFA TGBT-325F1	

Faza Projektu	Proj. wykonawczy R8	Data 01.2014	Wykonawca	Obiekt	Nazwa rysunku	=SZAFA TGBT +
Numer Projektu	2013/10/GAĆ	Branża AKPiA	VINCI Environnement Polska	Modernizacja Zakładu Gospodarowania Odpadami ZGO Sp. z o.o. Gać 90, 55-200 Oława	Specyfikacja materiałowa	
Opracował	inż. A. Krysiński		02-342 Warszawa Al. Jerozolimskie 162A			Rysunek 27
Sprawdził	mgr. inż. B. Stachowiak					z 57 rys.

Lista materiałowa

Arkusz: 28

Lp.	Il.	Nazwa aparatu	Artykuł	Oznaczenie	Wytwórca
135	1	Wyłącznik silnikowy PKZM0 230V/50Hz, 10...16A	PKZM0-16	=SZAFA TGBT-330F1	Moeller
136	4	Rozłącznik bezpiecznikowy	LTS-160/00/3-R	=SZAFA TGBT-3F10	Moeller
				=SZAFA TGBT-100aF1	
				=SZAFA TGBT-336F1	
				=SZAFA TGBT-340F1	
137	2	Wyłącznik nadprądowy 1-bieg + styki pom. 1Z1R	CLS6-C6/2 + Z-AHK	=SZAFA TGBT-338F1	Moeller
				=SZAFA TGBT-342F1	
138	4	Wyłącznik nadprądowy 1-bieg + styki pom. 1Z1R	CLS6-C2/2 + Z-AHK	=SZAFA TGBT-217F1	Moeller
				=SZAFA TGBT-217F2	
				=SZAFA TGBT-351F1	
				=SZAFA TGBT-352F1	
139	2	Wyłącznik nadprądowy serii 15kA (1bieg)	FAZ-C0,5/1	=SZAFA TGBT-385F1	Moeller
				=SZAFA TGBT-385F2	
140	1	Ograniczniki przepięć klasy B+C	SP-B+C/3+1	=SZAFA TGBT-1FS1	Moeller
141	1	Ogranicznik przepiec styk pomocniczy	SPC-S-HK		Moeller
142	1	Ogranicznik przepiec klasy D - komplet	SPD-S-1+1	=SZAFA TGBT-2FS1	Moeller
143	5	Gniazdo na szynę 16 A, 250 V AC	SN216	=SZAFA TGBT-3G1	Hager
				=SZAFA TGBT-3G2	
				=SZAFA TGBT-3G3	
				=SZAFA TGBT-3G4	
				=SZAFA TGBT-3G5	
144	2	Podszafkowa oprawa liniowa 35 W. Szerokość 1500 mm	MERA TL-35	=SZAFA TGBT-4H4	Kanlux
				=SZAFA TGBT-4H6	
145	1	Podszafkowa oprawa liniowa 13 W. Szerokość 573 mm	MERA TL-13	=SZAFA TGBT-4H5	Kanlux
146	6	Podszafkowa oprawa liniowa 21 W. Szerokość 900 mm	MERA TL-21	=SZAFA TGBT-4H1	Kanlux
				=SZAFA TGBT-4H2	
				=SZAFA TGBT-4H3	
				=SZAFA TGBT-4H7	
				=SZAFA TGBT-4H8	
				=SZAFA TGBT-4H9	
147	22	dioda LED, biała montowana do płyty czołowej	M22-LED-W		Moeller

Faza Projektu	Proj. wykonawczy R8	Data 01.2014	Wykonawca	Obiekt	Nazwa rysunku
Numer Projektu	2013/10/GAĆ	Branża AKPiA	VINCI Environnement Polska	Modernizacja Zakładu Gospodarowania Odpadami ZGO Sp. z o.o. Gać 90, 55-200 Oława	Specyfikacja materiałowa
Opracował	inż. A. Krysiński		02-342 Warszawa Al. Jerozolimskie 162A		=SZAFA TGBT +
Sprawdził	mgr. inż. B. Stachowiak				Rysunek 28 z 57 rys.

Lista materiałowa

Arkusz: 29

Lp.	Il.	Nazwa aparatu	Artykuł	Oznaczenie	Wytwórca
148	10	Przekaźnik bezpieczeństwa. Kat. 4 zg. z EN 954-1, SILCL 3, SIL 3	ESR5-NO-31-230VAC	=SZAFA TGBT-18K1	Moeller
				=SZAFA TGBT-21K1	
				=SZAFA TGBT-27K1	
				=SZAFA TGBT-33K1	
				=SZAFA TGBT-37K1	
				=SZAFA TGBT-38K1	
				=SZAFA TGBT-39K1	
				=SZAFA TGBT-100aK1	
				=SZAFA TGBT-200fK1	
				=SZAFA TGBT-200iK1	
149	98	Przek. miniaturowy z gniazdem 1P /8A /24 V AC/DC	38.51.0.024.0060	=SZAFA TGBT-71K1	Finder
				=SZAFA TGBT-71K2	
				=SZAFA TGBT-71K3	
				=SZAFA TGBT-71K4	
				=SZAFA TGBT-71K5	
				=SZAFA TGBT-71K6	
				=SZAFA TGBT-72K1	
				=SZAFA TGBT-72K2	
				=SZAFA TGBT-72K3	
				=SZAFA TGBT-72K4	
				=SZAFA TGBT-72K5	
				=SZAFA TGBT-72K6	
				=SZAFA TGBT-73K1	
				=SZAFA TGBT-73K2	
				=SZAFA TGBT-73K3	
				=SZAFA TGBT-73K4	
				=SZAFA TGBT-73K5	
				=SZAFA TGBT-73K6	
				=SZAFA TGBT-74K1	
				=SZAFA TGBT-74K2	
				=SZAFA TGBT-74K3	

Lista materiałowa

Arkusz: 30

Lp.	Il.	Nazwa aparatu	Artykuł	Oznaczenie	Wytwórca
				=SZAFA TGBT-74K4	
				=SZAFA TGBT-74K5	
				=SZAFA TGBT-74K6	
				=SZAFA TGBT-75K1	
				=SZAFA TGBT-75K2	
				=SZAFA TGBT-75K3	
				=SZAFA TGBT-75K4	
				=SZAFA TGBT-75K5	
				=SZAFA TGBT-75K6	
				=SZAFA TGBT-76K1	
				=SZAFA TGBT-76K2	
				=SZAFA TGBT-76K3	
				=SZAFA TGBT-76K4	
				=SZAFA TGBT-76K5	
				=SZAFA TGBT-76K6	
				=SZAFA TGBT-77K1	
				=SZAFA TGBT-77K2	
				=SZAFA TGBT-77K3	
				=SZAFA TGBT-77K4	
				=SZAFA TGBT-77K5	
				=SZAFA TGBT-77K6	
				=SZAFA TGBT-78K1	
				=SZAFA TGBT-78K2	
				=SZAFA TGBT-78K7	
				=SZAFA TGBT-78K8	
				=SZAFA TGBT-79K1	
				=SZAFA TGBT-79K2	
				=SZAFA TGBT-79K3	
				=SZAFA TGBT-79K4	
				=SZAFA TGBT-79K5	
				=SZAFA TGBT-79K6	

Faza Projektu	Proj. wykonawczy R8	Data 01.2014	Wykonawca	Obiekt	Nazwa rysunku	=SZAFA TGBT +
Numer Projektu	2013/10/GAĆ	Branża AKPiA	VINCI Environnement Polska	Modernizacja Zakładu Gospodarowania Odpadami ZGO Sp. z o.o. Gać 90, 55-200 Oława	Specyfikacja materiałowa	
Opracował	inż. A. Krysiński		02-342 Warszawa Al. Jerozolimskie 162A			Rysunek 30 z 57 rys.
Sprawdził	mgr. inż. B. Stachowiak					

Lista materiałowa

Arkusz: 31

Lp.	Il.	Nazwa aparatu	Artykuł	Oznaczenie	Wytwórca
				=SZAFA TGBT-80K1	
				=SZAFA TGBT-80K2	
				=SZAFA TGBT-255K3	
				=SZAFA TGBT-255K4	
				=SZAFA TGBT-256K3	
				=SZAFA TGBT-256K4	
				=SZAFA TGBT-257K3	
				=SZAFA TGBT-257K4	
				=SZAFA TGBT-258K3	
				=SZAFA TGBT-258K4	
				=SZAFA TGBT-259K3	
				=SZAFA TGBT-259K4	
				=SZAFA TGBT-260K3	
				=SZAFA TGBT-260K4	
				=SZAFA TGBT-263K1	
				=SZAFA TGBT-263K2	
				=SZAFA TGBT-264K3	
				=SZAFA TGBT-264K4	
				=SZAFA TGBT-265K3	
				=SZAFA TGBT-265K4	
				=SZAFA TGBT-266K3	
				=SZAFA TGBT-266K4	
				=SZAFA TGBT-267K3	
				=SZAFA TGBT-267K4	
				=SZAFA TGBT-268K3	
				=SZAFA TGBT-268K4	
				=SZAFA TGBT-269K3	
				=SZAFA TGBT-269K4	
				=SZAFA TGBT-272K1	
				=SZAFA TGBT-272K2	
				=SZAFA TGBT-290K1	

Faza Projektu	Proj. wykonawczy R8	Data 01.2014	Wykonawca	Obiekt	Nazwa rysunku	=SZAFA TGBT +
Numer Projektu	2013/10/GAĆ	Branża AKPiA	VINCI Environnement Polska	Modernizacja Zakładu Gospodarowania Odpadami ZGO Sp. z o.o. Gać 90, 55-200 Oława	Specyfikacja materiałowa	
Opracował	inż. A. Krysiński		02-342 Warszawa Al. Jerozolimskie 162A			Rysunek 31
Sprawdził	mgr. inż. B. Stachowiak					z 57 rys.

Lista materiałowa

Arkusz: 32

Lp.	Il.	Nazwa aparatu	Artykuł	Oznaczenie	Wytwórca
				=SZAFA TGBT-290K2	
				=SZAFA TGBT-290K3	
				=SZAFA TGBT-290K4	
				=SZAFA TGBT-290K5	
				=SZAFA TGBT-372K1	
				=SZAFA TGBT-372K2	
				=SZAFA TGBT-372K3	
				=SZAFA TGBT-372K4	
				=SZAFA TGBT-372K5	
				=SZAFA TGBT-372K6	
				=SZAFA TGBT-374K2	
				=SZAFA TGBT-380K1	
				=SZAFA TGBT-380K2	
				=SZAFA TGBT-380K3	
				=SZAFA TGBT-382K3	
150	489	Gniazdo do R4 4P	GZT4		Relpol
151	54	Przekaźnik R4,wsk.dział.-mech.+przyc.blok. Cewka 24 VAC	R4-2014-23-5024-WT	=SZAFA TGBT-132K1	Relpol
				=SZAFA TGBT-132K2	
				=SZAFA TGBT-132K3	
				=SZAFA TGBT-133K1	
				=SZAFA TGBT-133K2	
				=SZAFA TGBT-133K3	
				=SZAFA TGBT-218K1	
				=SZAFA TGBT-218K2	
				=SZAFA TGBT-221K1	
				=SZAFA TGBT-221K2	
				=SZAFA TGBT-221K3	
				=SZAFA TGBT-222K1	
				=SZAFA TGBT-222K2	
				=SZAFA TGBT-222K3	
				=SZAFA TGBT-223K1	

Faza Projektu	Proj. wykonawczy R8	Data 01.2014	Wykonawca	Obiekt	Nazwa rysunku	=SZAFA TGBT +
Numer Projektu	2013/10/GAĆ	Branża AKPiA	VINCI Environnement Polska	Modernizacja Zakładu Gospodarowania Odpadami ZGO Sp. z o.o. Gać 90, 55-200 Oława	Specyfikacja materiałowa	
Opracował	inż. A. Krysiński		02-342 Warszawa Al. Jerozolimskie 162A			Rysunek 32
Sprawdził	mgr. inż. B. Stachowiak					z 57 rys.

Lista materiałowa

Arkusz: 33

Lp.	Il.	Nazwa aparatu	Artykuł	Oznaczenie	Wytwórca
				=SZAFA TGBT-223K2	
				=SZAFA TGBT-223K3	
				=SZAFA TGBT-224K1	
				=SZAFA TGBT-224K2	
				=SZAFA TGBT-224K3	
				=SZAFA TGBT-225K1	
				=SZAFA TGBT-225K2	
				=SZAFA TGBT-225K3	
				=SZAFA TGBT-226K1	
				=SZAFA TGBT-226K2	
				=SZAFA TGBT-226K3	
				=SZAFA TGBT-315K1	
				=SZAFA TGBT-315K2	
				=SZAFA TGBT-315K3	
				=SZAFA TGBT-316K1	
				=SZAFA TGBT-316K2	
				=SZAFA TGBT-316K3	
				=SZAFA TGBT-317K1	
				=SZAFA TGBT-317K2	
				=SZAFA TGBT-317K3	
				=SZAFA TGBT-318K1	
				=SZAFA TGBT-318K2	
				=SZAFA TGBT-318K3	
				=SZAFA TGBT-319K1	
				=SZAFA TGBT-319K2	
				=SZAFA TGBT-319K3	
				=SZAFA TGBT-327K1	
				=SZAFA TGBT-327K2	
				=SZAFA TGBT-328K1	
				=SZAFA TGBT-328K2	
				=SZAFA TGBT-329K1	

Faza Projektu	Proj. wykonawczy R8	Data 01.2014	Wykonawca	Obiekt	Nazwa rysunku	=SZAFA TGBT +
Numer Projektu	2013/10/GAĆ	Branża AKPiA	VINCI Environnement Polska	Modernizacja Zakładu Gospodarowania Odpadami ZGO Sp. z o.o. Gać 90, 55-200 Oława	Specyfikacja materiałowa	
Opracował	inż. A. Krysiński		02-342 Warszawa Al. Jerozolimskie 162A			Rysunek 33
Sprawdził	mgr. inż. B. Stachowiak					z 57 rys.

Lista materiałowa

Arkusz: 34

Lp.	Il.	Nazwa aparatu	Artykuł	Oznaczenie	Wytwórca
				=SZAFA TGBT-348K1	
				=SZAFA TGBT-348K2	
				=SZAFA TGBT-349K1	
				=SZAFA TGBT-349K2	
				=SZAFA TGBT-350K1	
				=SZAFA TGBT-350K2	
				=SZAFA TGBT-385K1	
				=SZAFA TGBT-385K2	
152	4	Zabezpieczenie termistorowe;siln.przek.przeciąż. Przycisk test, reset ręczny / auto	EMT6-DB(230V)	=SZAFA TGBT-232K1	Moeller
				=SZAFA TGBT-234K1	
				=SZAFA TGBT-241K1	
				=SZAFA TGBT-243K1	
153	2	Przekaźnik czasowy RTL, cewka taktująca. Nap. zasil../ ster. 24 V DC / 24..230 V AC	16069	=SZAFA TGBT-248K1	Schneider
				=SZAFA TGBT-253K1	
154	91	Przekaźnik R4,wsk.dział.-mech.+przyc.blok. Cewka 24 VDC	R4-2014-23-1024-WT	=SZAFA TGBT-78K3	Relpol
				=SZAFA TGBT-78K4	
				=SZAFA TGBT-78K5	
				=SZAFA TGBT-78K6	
				=SZAFA TGBT-96K1	
				=SZAFA TGBT-97K1	
				=SZAFA TGBT-98K1	
				=SZAFA TGBT-99K1	
				=SZAFA TGBT-101K1	
				=SZAFA TGBT-103K1	
				=SZAFA TGBT-109K1	
				=SZAFA TGBT-117K1	
				=SZAFA TGBT-141K1	
				=SZAFA TGBT-143K1	
				=SZAFA TGBT-211K1	
				=SZAFA TGBT-213K1	
				=SZAFA TGBT-219K1	

Faza Projektu	Proj. wykonawczy R8	Data 01.2014	Wykonawca	Obiekt	Nazwa rysunku	=SZAFA TGBT +
Numer Projektu	2013/10/GAĆ	Branża AKPiA	VINCI Environnement Polska	Modernizacja Zakładu Gospodarowania Odpadami ZGO Sp. z o.o. Gać 90, 55-200 Oława	Specyfikacja materiałowa	
Opracował	inż. A. Krysiński		02-342 Warszawa Al. Jerozolimskie 162A			Rysunek 34
Sprawdził	mgr. inż. B. Stachowiak					z 57 rys.

Lista materiałowa

Arkusz: 35

Lp.	Il.	Nazwa aparatu	Artykuł	Oznaczenie	Wytwórca
				=SZAFA TGBT-245K2	
				=SZAFA TGBT-250K2	
				=SZAFA TGBT-255K1	
				=SZAFA TGBT-255K2	
				=SZAFA TGBT-256K1	
				=SZAFA TGBT-256K2	
				=SZAFA TGBT-257K1	
				=SZAFA TGBT-257K2	
				=SZAFA TGBT-258K1	
				=SZAFA TGBT-258K2	
				=SZAFA TGBT-259K1	
				=SZAFA TGBT-259K2	
				=SZAFA TGBT-260K1	
				=SZAFA TGBT-260K2	
				=SZAFA TGBT-261K1	
				=SZAFA TGBT-261K2	
				=SZAFA TGBT-261K3	
				=SZAFA TGBT-261K4	
				=SZAFA TGBT-261K5	
				=SZAFA TGBT-261K6	
				=SZAFA TGBT-262K1	
				=SZAFA TGBT-262K2	
				=SZAFA TGBT-262K3	
				=SZAFA TGBT-262K4	
				=SZAFA TGBT-264K1	
				=SZAFA TGBT-264K2	
				=SZAFA TGBT-265K1	
				=SZAFA TGBT-265K2	
				=SZAFA TGBT-266K1	
				=SZAFA TGBT-266K2	
				=SZAFA TGBT-267K1	

Faza Projektu	Proj. wykonawczy R8	Data 01.2014	Wykonawca	Obiekt	Nazwa rysunku	=SZAFA TGBT +
Numer Projektu	2013/10/GAĆ	Branża AKPiA	VINCI Environnement Polska	Modernizacja Zakładu Gospodarowania Odpadami ZGO Sp. z o.o. Gać 90, 55-200 Oława	Specyfikacja materiałowa	
Opracował	inż. A. Krysiński		02-342 Warszawa Al. Jerozolimskie 162A			Rysunek 35
Sprawdził	mgr. inż. B. Stachowiak					z 57 rys.

Lista materiałowa

Arkusz: 36

Lp.	Il.	Nazwa aparatu	Artykuł	Oznaczenie	Wytwórca
				=SZAFA TGBT-267K2	
				=SZAFA TGBT-268K1	
				=SZAFA TGBT-268K2	
				=SZAFA TGBT-269K1	
				=SZAFA TGBT-269K2	
				=SZAFA TGBT-270K1	
				=SZAFA TGBT-270K2	
				=SZAFA TGBT-270K3	
				=SZAFA TGBT-270K4	
				=SZAFA TGBT-270K5	
				=SZAFA TGBT-270K6	
				=SZAFA TGBT-271K1	
				=SZAFA TGBT-271K2	
				=SZAFA TGBT-271K3	
				=SZAFA TGBT-271K4	
				=SZAFA TGBT-273K1	
				=SZAFA TGBT-273K2	
				=SZAFA TGBT-273K3	
				=SZAFA TGBT-273K4	
				=SZAFA TGBT-277K1	
				=SZAFA TGBT-277K2	
				=SZAFA TGBT-277K3	
				=SZAFA TGBT-277K4	
				=SZAFA TGBT-279K1	
				=SZAFA TGBT-279K2	
				=SZAFA TGBT-279K3	
				=SZAFA TGBT-279K4	
				=SZAFA TGBT-280K1	
				=SZAFA TGBT-280K2	
				=SZAFA TGBT-280K3	
				=SZAFA TGBT-280K4	

Faza Projektu	Proj. wykonawczy R8	Data 01.2014	Wykonawca	Obiekt	Nazwa rysunku	=SZAFA TGBT +
Numer Projektu	2013/10/GAĆ	Branża AKPiA	VINCI Environnement Polska	Modernizacja Zakładu Gospodarowania Odpadami ZGO Sp. z o.o. Gać 90, 55-200 Oława	Specyfikacja materiałowa	
Opracował	inż. A. Krysiński		02-342 Warszawa Al. Jerozolimskie 162A			Rysunek 36
Sprawdził	mgr. inż. B. Stachowiak					z 57 rys.

Lista materiałowa

Arkusz: 37

Lp.	Il.	Nazwa aparatu	Artykuł	Oznaczenie	Wytwórca
				=SZAFA TGBT-293K1	
				=SZAFA TGBT-293K2	
				=SZAFA TGBT-293K3	
				=SZAFA TGBT-294K1	
				=SZAFA TGBT-311K1	
				=SZAFA TGBT-313K1	
				=SZAFA TGBT-336K2	
				=SZAFA TGBT-337dK1	
				=SZAFA TGBT-337dK2	
				=SZAFA TGBT-340K2	
				=SZAFA TGBT-341dK1	
				=SZAFA TGBT-341dK2	
155	3	Przekaźnik kontroli zawilgocenia i przegrzania mieszadła.	DE-UKM-101	=SZAFA TGBT-303K1	Aspamet
				=SZAFA TGBT-305K1	
				=SZAFA TGBT-307K1	
156	91	Przekaźnik R4,wsk.dział.-mech.+przyc.blok.+LED. Cewka 24 VDC	R4-2014-23-1024-WTL	=SZAFA TGBT-16K1	Relpol
				=SZAFA TGBT-20K1	
				=SZAFA TGBT-20K2	
				=SZAFA TGBT-23K1	
				=SZAFA TGBT-23K2	
				=SZAFA TGBT-23K3	
				=SZAFA TGBT-24K1	
				=SZAFA TGBT-24K2	
				=SZAFA TGBT-24K3	
				=SZAFA TGBT-25K1	
				=SZAFA TGBT-25K2	
				=SZAFA TGBT-25K3	
				=SZAFA TGBT-26aK1	
				=SZAFA TGBT-26K1	
				=SZAFA TGBT-26K2	
				=SZAFA TGBT-26K3	

Faza Projektu	Proj. wykonawczy R8	Data 01.2014	Wykonawca	Obiekt	Nazwa rysunku	=SZAFA TGBT +
Numer Projektu	2013/10/GAĆ	Branża AKPiA	VINCI Environnement Polska	Modernizacja Zakładu Gospodarowania Odpadami ZGO Sp. z o.o. Gać 90, 55-200 Oława	Specyfikacja materiałowa	
Opracował	inż. A. Krysiński		02-342 Warszawa Al. Jerozolimskie 162A			Rysunek 37
Sprawdził	mgr. inż. B. Stachowiak					z 57 rys.

Lista materiałowa

Arkusz: 38

Lp.	Il.	Nazwa aparatu	Artykuł	Oznaczenie	Wytwórca
				=SZAFA TGBT-29K1	
				=SZAFA TGBT-29K2	
				=SZAFA TGBT-29K3	
				=SZAFA TGBT-30K1	
				=SZAFA TGBT-30K2	
				=SZAFA TGBT-30K3	
				=SZAFA TGBT-31K1	
				=SZAFA TGBT-32K1	
				=SZAFA TGBT-32K2	
				=SZAFA TGBT-32K3	
				=SZAFA TGBT-35K1	
				=SZAFA TGBT-35K2	
				=SZAFA TGBT-35K3	
				=SZAFA TGBT-36aK1	
				=SZAFA TGBT-36aK2	
				=SZAFA TGBT-36K1	
				=SZAFA TGBT-36K2	
				=SZAFA TGBT-36K3	
				=SZAFA TGBT-37bK1	
				=SZAFA TGBT-38bK1	
				=SZAFA TGBT-39bK1	
				=SZAFA TGBT-100cK1	
				=SZAFA TGBT-100cK2	
				=SZAFA TGBT-100cK3	
				=SZAFA TGBT-100dK1	
				=SZAFA TGBT-120K1	
				=SZAFA TGBT-200hK1	
				=SZAFA TGBT-200kK1	
				=SZAFA TGBT-217K1	
				=SZAFA TGBT-217K2	
				=SZAFA TGBT-245K1	

Faza Projektu	Proj. wykonawczy R8	Data 01.2014	Wykonawca	Obiekt	Nazwa rysunku	=SZAFA TGBT +
Numer Projektu	2013/10/GAĆ	Branża AKPiA	VINCI Environnement Polska	Modernizacja Zakładu Gospodarowania Odpadami ZGO Sp. z o.o. Gać 90, 55-200 Oława	Specyfikacja materiałowa	
Opracował	inż. A. Krysiński		02-342 Warszawa Al. Jerozolimskie 162A			Rysunek 38
Sprawdził	mgr. inż. B. Stachowiak					z 57 rys.

Lista materiałowa

Arkusz: 39

Lp.	Il.	Nazwa aparatu	Artykuł	Oznaczenie	Wytwórca
				=SZAFA TGBT-250K1	
				=SZAFA TGBT-291K1	
				=SZAFA TGBT-291K2	
				=SZAFA TGBT-291K3	
				=SZAFA TGBT-336K1	
				=SZAFA TGBT-337aK1	
				=SZAFA TGBT-337aK2	
				=SZAFA TGBT-337aK3	
				=SZAFA TGBT-337bK1	
				=SZAFA TGBT-337cK1	
				=SZAFA TGBT-340K1	
				=SZAFA TGBT-341aK1	
				=SZAFA TGBT-341aK2	
				=SZAFA TGBT-341aK3	
				=SZAFA TGBT-341bK1	
				=SZAFA TGBT-341cK1	
				=SZAFA TGBT-370K1	
				=SZAFA TGBT-371aK1	
				=SZAFA TGBT-371aK2	
				=SZAFA TGBT-371aK3	
				=SZAFA TGBT-373K1	
				=SZAFA TGBT-373K2	
				=SZAFA TGBT-373K3	
				=SZAFA TGBT-374K1	
				=SZAFA TGBT-379K1	
				=SZAFA TGBT-379K2	
				=SZAFA TGBT-379K3	
				=SZAFA TGBT-381K1	
				=SZAFA TGBT-381K2	
				=SZAFA TGBT-381K3	
				=SZAFA TGBT-382K1	

Faza Projektu	Proj. wykonawczy R8	Data 01.2014	Wykonawca	Obiekt	Nazwa rysunku	=SZAFA TGBT +
Numer Projektu	2013/10/GAĆ	Branża AKPiA	VINCI Environnement Polska	Modernizacja Zakładu Gospodarowania Odpadami ZGO Sp. z o.o. Gać 90, 55-200 Oława	Specyfikacja materiałowa	
Opracował	inż. A. Krysiński		02-342 Warszawa Al. Jerozolimskie 162A			Rysunek 39
Sprawdził	mgr. inż. B. Stachowiak					z 57 rys.

Lista materiałowa

Arkusz: 40

Lp.	Il.	Nazwa aparatu	Artykuł	Oznaczenie	Wytwórca
				=SZAFA TGBT-382K2	
				=SZAFA TGBT-392K1	
				=SZAFA TGBT-392K2	
				=SZAFA TGBT-392K3	
				=SZAFA TGBT-392K4	
				=SZAFA TGBT-393K1	
				=SZAFA TGBT-393K2	
				=SZAFA TGBT-393K3	
				=SZAFA TGBT-393K4	
				=SZAFA TGBT-394K1	
				=SZAFA TGBT-394K2	
				=SZAFA TGBT-394K3	
				=SZAFA TGBT-394K4	
157	6	Przekaźnik R4,wsk.dział.-mech.+przyc.blok.+gasz. Cewka 24 VDC	R4-2014-23-1024-WTD	=SZAFA TGBT-337bK2	Relpol
				=SZAFA TGBT-337bK3	
				=SZAFA TGBT-337cK2	
				=SZAFA TGBT-341bK2	
				=SZAFA TGBT-341bK3	
				=SZAFA TGBT-341cK2	
158	247	Przekaźnik R4,wsk.dział.-mech.+przyc.blok. Cewka 230 VAC	R4-2014-23-5230-WT	=SZAFA TGBT-6K1	Relpol
				=SZAFA TGBT-6K2	
				=SZAFA TGBT-6K3	
				=SZAFA TGBT-6K4	
				=SZAFA TGBT-6K5	
				=SZAFA TGBT-6K6	
				=SZAFA TGBT-6K7	
				=SZAFA TGBT-18K2	
				=SZAFA TGBT-18K3	
				=SZAFA TGBT-18K4	
				=SZAFA TGBT-21K2	
				=SZAFA TGBT-27K2	

Faza Projektu	Proj. wykonawczy R8	Data 01.2014	Wykonawca	Obiekt	Nazwa rysunku	=SZAFA TGBT +
Numer Projektu	2013/10/GAĆ	Branża AKPiA	VINCI Environnement Polska	Modernizacja Zakładu Gospodarowania Odpadami ZGO Sp. z o.o. Gać 90, 55-200 Oława	Specyfikacja materiałowa	
Opracował	inż. A. Krysiński		02-342 Warszawa Al. Jerozolimskie 162A			Rysunek 40
Sprawdził	mgr. inż. B. Stachowiak					z 57 rys.

Lista materiałowa

Arkusz: 41

Lp.	Il.	Nazwa aparatu	Artykuł	Oznaczenie	Wytwórca
				=SZAFA TGBT-33K2	
				=SZAFA TGBT-39K2	
				=SZAFA TGBT-39K3	
				=SZAFA TGBT-39K4	
				=SZAFA TGBT-39K5	
				=SZAFA TGBT-91K1	
				=SZAFA TGBT-91K2	
				=SZAFA TGBT-91K3	
				=SZAFA TGBT-91K4	
				=SZAFA TGBT-92K1	
				=SZAFA TGBT-92K2	
				=SZAFA TGBT-93K1	
				=SZAFA TGBT-93K2	
				=SZAFA TGBT-94K1	
				=SZAFA TGBT-94K2	
				=SZAFA TGBT-100K1	
				=SZAFA TGBT-100K2	
				=SZAFA TGBT-100K3	
				=SZAFA TGBT-100K4	
				=SZAFA TGBT-100K5	
				=SZAFA TGBT-100K6	
				=SZAFA TGBT-100K7	
				=SZAFA TGBT-100K8	
				=SZAFA TGBT-100K9	
				=SZAFA TGBT-100K10	
				=SZAFA TGBT-100K11	
				=SZAFA TGBT-100K12	
				=SZAFA TGBT-101K2	
				=SZAFA TGBT-102K1	
				=SZAFA TGBT-103K2	
				=SZAFA TGBT-104K1	

Faza Projektu	Proj. wykonawczy R8	Data 01.2014	Wykonawca	Obiekt	Nazwa rysunku	=SZAFA TGBT +
Numer Projektu	2013/10/GAĆ	Branża AKPiA	VINCI Environnement Polska	Modernizacja Zakładu Gospodarowania Odpadami ZGO Sp. z o.o. Gać 90, 55-200 Oława	Specyfikacja materiałowa	
Opracował	inż. A. Krysiński		02-342 Warszawa Al. Jerozolimskie 162A			Rysunek 41
Sprawdził	mgr. inż. B. Stachowiak					z 57 rys.

Lista materiałowa

Arkusz: 42

Lp.	Il.	Nazwa aparatu	Artykuł	Oznaczenie	Wytwórca
				=SZAFA TGBT-105K1	
				=SZAFA TGBT-105K2	
				=SZAFA TGBT-106K1	
				=SZAFA TGBT-106K2	
				=SZAFA TGBT-107K1	
				=SZAFA TGBT-107K2	
				=SZAFA TGBT-108K1	
				=SZAFA TGBT-109K2	
				=SZAFA TGBT-110K1	
				=SZAFA TGBT-111K1	
				=SZAFA TGBT-111K2	
				=SZAFA TGBT-112K1	
				=SZAFA TGBT-113K1	
				=SZAFA TGBT-113K2	
				=SZAFA TGBT-114K1	
				=SZAFA TGBT-115K1	
				=SZAFA TGBT-115K2	
				=SZAFA TGBT-116K1	
				=SZAFA TGBT-117K2	
				=SZAFA TGBT-117K3	
				=SZAFA TGBT-118K1	
				=SZAFA TGBT-119K1	
				=SZAFA TGBT-120K2	
				=SZAFA TGBT-121K1	
				=SZAFA TGBT-124K1	
				=SZAFA TGBT-124K2	
				=SZAFA TGBT-125K1	
				=SZAFA TGBT-126K1	
				=SZAFA TGBT-126K2	
				=SZAFA TGBT-127K1	
				=SZAFA TGBT-128K1	

Faza Projektu	Proj. wykonawczy R8	Data 01.2014	Wykonawca	Obiekt	Nazwa rysunku	=SZAFA TGBT +
Numer Projektu	2013/10/GAĆ	Branża AKPiA	VINCI Environnement Polska	Modernizacja Zakładu Gospodarowania Odpadami ZGO Sp. z o.o. Gać 90, 55-200 Oława	Specyfikacja materiałowa	
Opracował	inż. A. Krysiński		02-342 Warszawa Al. Jerozolimskie 162A			Rysunek 42
Sprawdził	mgr. inż. B. Stachowiak					z 57 rys.

Lista materiałowa

Arkusz: 43

Lp.	Il.	Nazwa aparatu	Artykuł	Oznaczenie	Wytwórca
				=SZAFA TGBT-128K2	
				=SZAFA TGBT-129K1	
				=SZAFA TGBT-141K2	
				=SZAFA TGBT-142K1	
				=SZAFA TGBT-143K2	
				=SZAFA TGBT-144K1	
				=SZAFA TGBT-200aK1	
				=SZAFA TGBT-200aK2	
				=SZAFA TGBT-200aK3	
				=SZAFA TGBT-200aK4	
				=SZAFA TGBT-200aK5	
				=SZAFA TGBT-200bK1	
				=SZAFA TGBT-200bK2	
				=SZAFA TGBT-200bK3	
				=SZAFA TGBT-200bK4	
				=SZAFA TGBT-200bK5	
				=SZAFA TGBT-200cK1	
				=SZAFA TGBT-200cK2	
				=SZAFA TGBT-200cK3	
				=SZAFA TGBT-200cK4	
				=SZAFA TGBT-200cK5	
				=SZAFA TGBT-200cK6	
				=SZAFA TGBT-200cK7	
				=SZAFA TGBT-200cK8	
				=SZAFA TGBT-200cK9	
				=SZAFA TGBT-200cK10	
				=SZAFA TGBT-200dK1	
				=SZAFA TGBT-200dK2	
				=SZAFA TGBT-200dK3	
				=SZAFA TGBT-200eK1	
				=SZAFA TGBT-200eK2	

Faza Projektu	Proj. wykonawczy R8	Data 01.2014	Wykonawca	Obiekt	Nazwa rysunku	=SZAFA TGBT +
Numer Projektu	2013/10/GAĆ	Branża AKPiA	VINCI Environnement Polska	Modernizacja Zakładu Gospodarowania Odpadami ZGO Sp. z o.o. Gać 90, 55-200 Oława	Specyfikacja materiałowa	
Opracował	inż. A. Krysiński		02-342 Warszawa Al. Jerozolimskie 162A			Rysunek 43
Sprawdził	mgr. inż. B. Stachowiak					z 57 rys.

Lista materiałowa

Arkusz: 44

Lp.	Il.	Nazwa aparatu	Artykuł	Oznaczenie	Wytwórca
				=SZAFA TGBT-200eK3	
				=SZAFA TGBT-200K1	
				=SZAFA TGBT-200K2	
				=SZAFA TGBT-200K3	
				=SZAFA TGBT-200K4	
				=SZAFA TGBT-200K5	
				=SZAFA TGBT-200K6	
				=SZAFA TGBT-200K7	
				=SZAFA TGBT-200K8	
				=SZAFA TGBT-200K9	
				=SZAFA TGBT-201K1	
				=SZAFA TGBT-201K2	
				=SZAFA TGBT-202K1	
				=SZAFA TGBT-203K1	
				=SZAFA TGBT-203K2	
				=SZAFA TGBT-204K1	
				=SZAFA TGBT-205K1	
				=SZAFA TGBT-205K2	
				=SZAFA TGBT-206K1	
				=SZAFA TGBT-207K1	
				=SZAFA TGBT-207K2	
				=SZAFA TGBT-208K1	
				=SZAFA TGBT-209K1	
				=SZAFA TGBT-209K2	
				=SZAFA TGBT-210K1	
				=SZAFA TGBT-210K2	
				=SZAFA TGBT-211K2	
				=SZAFA TGBT-212K1	
				=SZAFA TGBT-213K2	
				=SZAFA TGBT-214K1	
				=SZAFA TGBT-215K1	

Faza Projektu	Proj. wykonawczy R8	Data 01.2014	Wykonawca	Obiekt	Nazwa rysunku	=SZAFA TGBT +
Numer Projektu	2013/10/GAĆ	Branża AKPiA	VINCI Environnement Polska	Modernizacja Zakładu Gospodarowania Odpadami ZGO Sp. z o.o. Gać 90, 55-200 Oława	Specyfikacja materiałowa	
Opracował	inż. A. Krysiński		02-342 Warszawa Al. Jerozolimskie 162A			Rysunek 44
Sprawdził	mgr. inż. B. Stachowiak					z 57 rys.

Lista materiałowa

Arkusz: 45

Lp.	Il.	Nazwa aparatu	Artykuł	Oznaczenie	Wytwórca
				=SZAFA TGBT-215K2	
				=SZAFA TGBT-216K1	
				=SZAFA TGBT-219K2	
				=SZAFA TGBT-220K1	
				=SZAFA TGBT-227K1	
				=SZAFA TGBT-227K2	
				=SZAFA TGBT-228K1	
				=SZAFA TGBT-229K1	
				=SZAFA TGBT-229K2	
				=SZAFA TGBT-230K1	
				=SZAFA TGBT-231aK1	
				=SZAFA TGBT-231K1	
				=SZAFA TGBT-231K2	
				=SZAFA TGBT-232K2	
				=SZAFA TGBT-232K3	
				=SZAFA TGBT-233K1	
				=SZAFA TGBT-234K2	
				=SZAFA TGBT-234K3	
				=SZAFA TGBT-235K1	
				=SZAFA TGBT-236K1	
				=SZAFA TGBT-236K2	
				=SZAFA TGBT-237K1	
				=SZAFA TGBT-238K1	
				=SZAFA TGBT-238K2	
				=SZAFA TGBT-239K1	
				=SZAFA TGBT-240aK1	
				=SZAFA TGBT-240K1	
				=SZAFA TGBT-240K2	
				=SZAFA TGBT-241K2	
				=SZAFA TGBT-241K3	
				=SZAFA TGBT-242K1	

Faza Projektu	Proj. wykonawczy R8	Data 01.2014	Wykonawca	Obiekt	Nazwa rysunku	=SZAFA TGBT +
Numer Projektu	2013/10/GAĆ	Branża AKPiA	VINCI Environnement Polska	Modernizacja Zakładu Gospodarowania Odpadami ZGO Sp. z o.o. Gać 90, 55-200 Oława	Specyfikacja materiałowa	
Opracował	inż. A. Krysiński		02-342 Warszawa Al. Jerozolimskie 162A			Rysunek 45
Sprawdził	mgr. inż. B. Stachowiak					z 57 rys.

Lista materiałowa

Arkusz: 46

Lp.	Il.	Nazwa aparatu	Artykuł	Oznaczenie	Wytwórca
				=SZAFA TGBT-243K2	
				=SZAFA TGBT-243K3	
				=SZAFA TGBT-244K1	
				=SZAFA TGBT-245K3	
				=SZAFA TGBT-246K1	
				=SZAFA TGBT-248K2	
				=SZAFA TGBT-250K3	
				=SZAFA TGBT-251K1	
				=SZAFA TGBT-253K2	
				=SZAFA TGBT-300aK1	
				=SZAFA TGBT-300aK2	
				=SZAFA TGBT-300aK3	
				=SZAFA TGBT-300aK4	
				=SZAFA TGBT-300aK5	
				=SZAFA TGBT-300aK6	
				=SZAFA TGBT-300aK7	
				=SZAFA TGBT-300aK8	
				=SZAFA TGBT-300aK9	
				=SZAFA TGBT-300aK10	
				=SZAFA TGBT-300aK11	
				=SZAFA TGBT-300bK1	
				=SZAFA TGBT-300bK2	
				=SZAFA TGBT-300bK3	
				=SZAFA TGBT-300bK4	
				=SZAFA TGBT-300bK5	
				=SZAFA TGBT-300bK6	
				=SZAFA TGBT-300bK7	
				=SZAFA TGBT-300bK8	
				=SZAFA TGBT-300bK9	
				=SZAFA TGBT-300bK10	
				=SZAFA TGBT-300bK11	

Faza Projektu	Proj. wykonawczy R8	Data 01.2014	Wykonawca	Obiekt	Nazwa rysunku	=SZAFA TGBT +
Numer Projektu	2013/10/GAĆ	Branża AKPiA	VINCI Environnement Polska	Modernizacja Zakładu Gospodarowania Odpadami ZGO Sp. z o.o. Gać 90, 55-200 Oława	Specyfikacja materiałowa	
Opracował	inż. A. Krysiński		02-342 Warszawa Al. Jerozolimskie 162A			Rysunek 46
Sprawdził	mgr. inż. B. Stachowiak					z 57 rys.

Lista materiałowa

Arkusz: 47

Lp.	Il.	Nazwa aparatu	Artykuł	Oznaczenie	Wytwórca
				=SZAFA TGBT-300K1	
				=SZAFA TGBT-300K2	
				=SZAFA TGBT-300K3	
				=SZAFA TGBT-300K4	
				=SZAFA TGBT-300K5	
				=SZAFA TGBT-300K6	
				=SZAFA TGBT-300K7	
				=SZAFA TGBT-300K8	
				=SZAFA TGBT-300K9	
				=SZAFA TGBT-300K10	
				=SZAFA TGBT-300K11	
				=SZAFA TGBT-301K1	
				=SZAFA TGBT-301K2	
				=SZAFA TGBT-302K1	
				=SZAFA TGBT-303K2	
				=SZAFA TGBT-303K3	
				=SZAFA TGBT-304K1	
				=SZAFA TGBT-305K2	
				=SZAFA TGBT-305K3	
				=SZAFA TGBT-306K1	
				=SZAFA TGBT-307K2	
				=SZAFA TGBT-307K3	
				=SZAFA TGBT-308K1	
				=SZAFA TGBT-309K1	
				=SZAFA TGBT-309K2	
				=SZAFA TGBT-310K1	
				=SZAFA TGBT-311K2	
				=SZAFA TGBT-312K1	
				=SZAFA TGBT-313K2	
				=SZAFA TGBT-314K1	
				=SZAFA TGBT-320K1	

Faza Projektu	Proj. wykonawczy R8	Data 01.2014	Wykonawca	Obiekt	Nazwa rysunku	=SZAFA TGBT +
Numer Projektu	2013/10/GAĆ	Branża AKPiA	VINCI Environnement Polska	Modernizacja Zakładu Gospodarowania Odpadami ZGO Sp. z o.o. Gać 90, 55-200 Oława	Specyfikacja materiałowa	
Opracował	inż. A. Krysiński		02-342 Warszawa Al. Jerozolimskie 162A			Rysunek 47
Sprawdził	mgr. inż. B. Stachowiak					z 57 rys.

Lista materiałowa

Arkusz: 48

Lp.	Il.	Nazwa aparatu	Artykuł	Oznaczenie	Wytwórca
				=SZAFA TGBT-320K2	
				=SZAFA TGBT-321K1	
				=SZAFA TGBT-330K1	
				=SZAFA TGBT-330K2	
				=SZAFA TGBT-331K1	
				=SZAFA TGBT-336K3	
				=SZAFA TGBT-337K1	
				=SZAFA TGBT-339aK1	
				=SZAFA TGBT-339K1	
				=SZAFA TGBT-339K2	
				=SZAFA TGBT-340K3	
				=SZAFA TGBT-341K1	
				=SZAFA TGBT-343aK1	
				=SZAFA TGBT-343K1	
				=SZAFA TGBT-343K2	
				=SZAFA TGBT-380aK1	
				=SZAFA TGBT-380aK2	
				=SZAFA TGBT-380aK3	
159	489	Obejma	GZT4-0040		Relpol
160	1	Wentylator filtrujący LV 550 - nadmuch - 250 x 250 mm, 230 VAC	LV 550	=SZAFA TGBT-4M1	Rubsammen & Herr
161	1	Kratka wentylacyjna z matą filtracyjna 250 x 250 mm	GV400/500		Rubsammen & Herr
162	2	Wielofunkcyjny miernik parametrów sieci typu SENTRON	PAC3200	=SZAFA TGBT-1P1	Siemens
				=SZAFA TGBT-10P1	
163	1	Stycznik mocy, I=40A [AC-3]	DILM40(230V50HZ,240V60HZ)	=SZAFA TGBT-16Q1	Moeller
164	11	Moduł styków pomocniczych	DILM150-XHI22		Moeller
165	2	Stycznik mocy z modułem 2Z2R 400kW/400V/AC3	DILM750/22(RA250)	=SZAFA TGBT-18Q1	Moeller
				=SZAFA TGBT-18Q2	
166	4	Stycznik mocy 115A [AC-3], moduł styków 2NO+2NC	DILM115-22(RAC240)	=SZAFA TGBT-21Q1	Moeller
				=SZAFA TGBT-21Q2	
				=SZAFA TGBT-27Q1	
				=SZAFA TGBT-27Q2	

Faza Projektu	Proj. wykonawczy R8	Data 01.2014	Wykonawca	Obiekt	Nazwa rysunku	=SZAFA TGBT +
Numer Projektu	2013/10/GAĆ	Branża AKPiA	VINCI Environnement Polska	Modernizacja Zakładu Gospodarowania Odpadami ZGO Sp. z o.o. Gać 90, 55-200 Oława	Specyfikacja materiałowa	
Opracował	inż. A. Krysiński		02-342 Warszawa Al. Jerozolimskie 162A			Rysunek 48
Sprawdził	mgr. inż. B. Stachowiak					z 57 rys.

Lista materiałowa

Arkusz: 49

Lp.	Il.	Nazwa aparatu	Artykuł	Oznaczenie	Wytwórca
167	4	Stycznik mocy I=12A [AC-3], styk pomoc. 1NO	DILM12-10(230V50HZ,240V60HZ)	=SZAFA TGBT-22Q1	Moeller
				=SZAFA TGBT-28Q1	
				=SZAFA TGBT-34Q1	
				=SZAFA TGBT-331Q1	
168	2	Stycznik mocy, 185 A (90kW), AC-3, 400 V	DILM185-S/22(220-240V50/60HZ)	=SZAFA TGBT-33Q1	Moeller
				=SZAFA TGBT-33Q2	
169	4	Stycznik mocy 80A [AC-3]	DILM80(230V50HZ,240V60HZ)	=SZAFA TGBT-37Q1	Moeller
				=SZAFA TGBT-37Q2	
				=SZAFA TGBT-38Q1	
				=SZAFA TGBT-38Q2	
170	2	Stycznik mocy, I=65A [AC-3]	DILM65-22(230V50HZ,240V60HZ)	=SZAFA TGBT-100aQ1	Moeller
				=SZAFA TGBT-100aQ2	
171	34	Stycznik, I=7A [AC-3], 1 styk pomoc. NO	DILM7-10(230V50HZ,240V60HZ)	=SZAFA TGBT-37aQ1	Moeller
				=SZAFA TGBT-38aQ1	
				=SZAFA TGBT-39aQ1	
				=SZAFA TGBT-95Q1	
				=SZAFA TGBT-100bQ1	
				=SZAFA TGBT-106Q1	
				=SZAFA TGBT-106Q2	
				=SZAFA TGBT-108Q1	
				=SZAFA TGBT-112Q1	
				=SZAFA TGBT-114Q1	
				=SZAFA TGBT-116Q1	
				=SZAFA TGBT-200gQ1	
				=SZAFA TGBT-200jQ1	
				=SZAFA TGBT-202Q1	
				=SZAFA TGBT-208Q1	
				=SZAFA TGBT-216Q1	
				=SZAFA TGBT-228Q1	
				=SZAFA TGBT-230Q1	
				=SZAFA TGBT-231aQ1	

Lista materiałowa

Arkusz: 50

Lp.	Il.	Nazwa aparatu	Artykuł	Oznaczenie	Wytwórca
				=SZAFA TGBT-237Q1	
				=SZAFA TGBT-239Q1	
				=SZAFA TGBT-240aQ1	
				=SZAFA TGBT-302Q1	
				=SZAFA TGBT-304Q1	
				=SZAFA TGBT-306Q1	
				=SZAFA TGBT-308Q1	
				=SZAFA TGBT-310Q1	
				=SZAFA TGBT-321Q1	
				=SZAFA TGBT-323Q1	
				=SZAFA TGBT-324Q1	
				=SZAFA TGBT-324Q2	
				=SZAFA TGBT-325Q1	
				=SZAFA TGBT-339aQ1	
				=SZAFA TGBT-343aQ1	
172	1	Moduł styków pomocnicznych	DILM32-XHI22		Moeller
173	6	Stycznik mocy, I=50A [AC-3]	DILM50(230V50HZ,240V60HZ)	=SZAFA TGBT-39Q1	Moeller
				=SZAFA TGBT-39Q2	
				=SZAFA TGBT-200fQ1	
				=SZAFA TGBT-200fQ2	
				=SZAFA TGBT-200iQ1	
				=SZAFA TGBT-200iQ2	
174	8	Stycznik mocy, I=17A [AC-3], styk pomoc. 1NO	DILM17-10(230V50HZ,240V60HZ)	=SZAFA TGBT-119Q1	Moeller
				=SZAFA TGBT-125Q1	
				=SZAFA TGBT-127Q1	
				=SZAFA TGBT-129Q1	
				=SZAFA TGBT-204Q1	
				=SZAFA TGBT-206Q1	
				=SZAFA TGBT-210Q1	
				=SZAFA TGBT-210Q2	
175	11	Stycznik mocy I=7A [AC-3], styki pomoc.=2NO 1NZ	DILM7-21(24V50/60HZ)	=SZAFA TGBT-221Q1	Moeller

Faza Projektu	Proj. wykonawczy R8	Data 01.2014	Wykonawca	Obiekt	Nazwa rysunku	=SZAFA TGBT +
Numer Projektu	2013/10/GAĆ	Branża AKPiA	VINCI Environnement Polska	Modernizacja Zakładu Gospodarowania Odpadami ZGO Sp. z o.o. Gać 90, 55-200 Oława	Specyfikacja materiałowa	
Opracował	inż. A. Krysiński		02-342 Warszawa Al. Jerozolimskie 162A			Rysunek 50
Sprawdził	mgr. inż. B. Stachowiak					z 57 rys.

Lista materiałowa

Arkusz: 51

Lp.	Il.	Nazwa aparatu	Artykuł	Oznaczenie	Wytwórca
				=SZAFA TGBT-222Q1	
				=SZAFA TGBT-223Q1	
				=SZAFA TGBT-224Q1	
				=SZAFA TGBT-225Q1	
				=SZAFA TGBT-226Q1	
				=SZAFA TGBT-315Q1	
				=SZAFA TGBT-316Q1	
				=SZAFA TGBT-317Q1	
				=SZAFA TGBT-318Q1	
				=SZAFA TGBT-319Q1	
176	27	Moduł styków pomocnicznych	DILM32-XHI11		Moeller
177	4	Stycznik mocy, I=32A [AC-3] styk pomoc. 1NO	DILM32-10(230V50HZ,240V60HZ)	=SZAFA TGBT-233Q1	Moeller
				=SZAFA TGBT-235Q1	
				=SZAFA TGBT-242Q1	
				=SZAFA TGBT-244Q1	
178	4	Przekaźnik RG25, 2Z, 25A, 230V AC	RG25-1022-28-3230	=SZAFA TGBT-248Q1	Relpol
				=SZAFA TGBT-249Q1	
				=SZAFA TGBT-253Q1	
				=SZAFA TGBT-254Q1	
179	2	Stycznik mocy,3kW/400-AC	DILM7-10(230V50/60Hz)	=SZAFA TGBT-338Q1	Moeller
				=SZAFA TGBT-342Q1	
180	2	Stycznik mocy I=7A [AC-3], 1 styk pomocniczy NO	DILM7-10(24VDC)	=SZAFA TGBT-351Q1	Moeller
				=SZAFA TGBT-352Q1	
181	1	Element stykowy 1Z montowany do płyty czołowej	M22-AK10		Moeller
182	14	Napęd przełącznika 2 położenia, bez opisu	M22-WRK3	=SZAFA TGBT-100S1	Moeller
				=SZAFA TGBT-200aS1	
				=SZAFA TGBT-200bS1	
				=SZAFA TGBT-200cS1	
				=SZAFA TGBT-200dS1	
				=SZAFA TGBT-200eS1	
				=SZAFA TGBT-200S1	

Faza Projektu	Proj. wykonawczy R8	Data 01.2014	Wykonawca	Obiekt	Nazwa rysunku	=SZAFA TGBT +
Numer Projektu	2013/10/GAĆ	Branża AKPiA	VINCI Environnement Polska	Modernizacja Zakładu Gospodarowania Odpadami ZGO Sp. z o.o. Gać 90, 55-200 Oława	Specyfikacja materiałowa	
Opracował	inż. A. Krysiński		02-342 Warszawa Al. Jerozolimskie 162A			Rysunek 51
Sprawdził	mgr. inż. B. Stachowiak					z 57 rys.

Lista materiałowa

Arkusz: 52

Lp.	Il.	Nazwa aparatu	Artykuł	Oznaczenie	Wytwórca
				=SZAFA TGBT-300aS1	
				=SZAFA TGBT-300bS1	
				=SZAFA TGBT-300S1	
				=SZAFA TGBT-323S1	
				=SZAFA TGBT-324S1	
				=SZAFA TGBT-324S2	
				=SZAFA TGBT-325S1	
183	10	Napęd przycisku z samopowrotem,płaski,niebieski	M22-D-B	=SZAFA TGBT-18S1	Moeller
				=SZAFA TGBT-21S1	
				=SZAFA TGBT-27S1	
				=SZAFA TGBT-33S1	
				=SZAFA TGBT-37S1	
				=SZAFA TGBT-38S1	
				=SZAFA TGBT-39S1	
				=SZAFA TGBT-100aS1	
				=SZAFA TGBT-200fS1	
				=SZAFA TGBT-200iS1	
184	51	Element stykowy 1Z montowany do płyty czołowej	M22-K10		Moeller
185	61	Napęd przycisku z samopowrotem,płaski,zielony	M22-D-G-X1	=SZAFA TGBT+LCB1-102S1	Moeller
				=SZAFA TGBT+LCB1A-142S1	
				=SZAFA TGBT+LCB2-104S1	
				=SZAFA TGBT+LCB2A-144S1	
				=SZAFA TGBT+LCB4-108S1	
				=SZAFA TGBT+LCB5-110S1	
				=SZAFA TGBT+LCB6-112S1	
				=SZAFA TGBT+LCB7-114S1	
				=SZAFA TGBT+LCB8-116S1	
				=SZAFA TGBT+LCB9-118S1	
				=SZAFA TGBT+LCB10-119S1	
				=SZAFA TGBT+LCB11-121S1	
				=SZAFA TGBT+LCB12-125S1	

Faza Projektu	Proj. wykonawczy R8	Data 01.2014	Wykonawca	Obiekt	Nazwa rysunku	=SZAFA TGBT +
Numer Projektu	2013/10/GAĆ	Branża AKPiA	VINCI Environnement Polska	Modernizacja Zakładu Gospodarowania Odpadami ZGO Sp. z o.o. Gać 90, 55-200 Oława	Specyfikacja materiałowa	
Opracował	inż. A. Krysiński		02-342 Warszawa Al. Jerozolimskie 162A			Rysunek 52
Sprawdził	mgr. inż. B. Stachowiak					z 57 rys.

Lista materiałowa

Arkusz: 53

Lp.	Il.	Nazwa aparatu	Artykuł	Oznaczenie	Wytwórca
				=SZAFA TGBT+LCB13-127S1	
				=SZAFA TGBT+LCB14-129S1	
				=SZAFA TGBT+LCB15-246S1	
				=SZAFA TGBT+LCB16-251S1	
				=SZAFA TGBT+LCB21-202S1	
				=SZAFA TGBT+LCB22-204S1	
				=SZAFA TGBT+LCB23-206S1	
				=SZAFA TGBT+LCB24-208S1	
				=SZAFA TGBT+LCB26-212S1	
				=SZAFA TGBT+LCB27-214S1	
				=SZAFA TGBT+LCB28-216S1	
				=SZAFA TGBT+LCB30-220S1	
				=SZAFA TGBT+LCB31-228S1	
				=SZAFA TGBT+LCB31a-231aS1	
				=SZAFA TGBT+LCB32-230S1	
				=SZAFA TGBT+LCB33-233S1	
				=SZAFA TGBT+LCB34-235S1	
				=SZAFA TGBT+LCB35-237S1	
				=SZAFA TGBT+LCB36-239S1	
				=SZAFA TGBT+LCB36a-240aS1	
				=SZAFA TGBT+LCB37-242S1	
				=SZAFA TGBT+LCB38-244S1	
				=SZAFA TGBT+LCB39-337S1	
				=SZAFA TGBT+LCB39a-339aS1	
				=SZAFA TGBT+LCB40a-343aS1	
				=SZAFA TGBT+LCB51-302S1	
				=SZAFA TGBT+LCB51-331S1	
				=SZAFA TGBT+LCB52-304S1	
				=SZAFA TGBT+LCB53-306S1	
				=SZAFA TGBT+LCB54-308S1	
				=SZAFA TGBT+LCB55-310S1	

Faza Projektu	Proj. wykonawczy R8	Data 01.2014	Wykonawca	Obiekt	Nazwa rysunku	=SZAFA TGBT +
Numer Projektu	2013/10/GAĆ	Branża AKPiA	VINCI Environnement Polska	Modernizacja Zakładu Gospodarowania Odpadami ZGO Sp. z o.o. Gać 90, 55-200 Oława	Specyfikacja materiałowa	
Opracował	inż. A. Krysiński		02-342 Warszawa Al. Jerozolimskie 162A			Rysunek 53
Sprawdził	mgr. inż. B. Stachowiak					z 57 rys.

Lista materiałowa

Arkusz: 54

Lp.	Il.	Nazwa aparatu	Artykuł	Oznaczenie	Wytwórca
				=SZAFA TGBT+LCB56-312S1	
				=SZAFA TGBT+LCB57-314S1	
				=SZAFA TGBT+LCB58-321S1	
				=SZAFA TGBT+Obiekt-341S1	
				=SZAFA TGBT-1aS1	
				=SZAFA TGBT-6S1	
				=SZAFA TGBT-221S1	
				=SZAFA TGBT-222S1	
				=SZAFA TGBT-223S1	
				=SZAFA TGBT-224S1	
				=SZAFA TGBT-225S1	
				=SZAFA TGBT-226S1	
				=SZAFA TGBT-315S1	
				=SZAFA TGBT-316S1	
				=SZAFA TGBT-317S1	
				=SZAFA TGBT-318S1	
				=SZAFA TGBT-319S1	
186	11	Element stykowy 1R montowany do płyty czołowej	M22-AK01		Moeller
187	1	Wyłącznik mocy 3-bieg.,1250A,wielk.2,UF	IZMX40N3-U12F	=SZAFA TGBT-1SG1	Moeller
188	3	Przyłącza tylne IZMX40 3p, poziom, 3200A	IZMX-THV403-3200/poziome		Moeller
189	1	Wyzwalacz wzrostowy do IZMX16/40, 220...240 V AC/DC	IZMX-ST230AD		Moeller
190	1	Styki pomocnicze IZMX40 2 przemienne	IZMX-AS40		Moeller
191	1	Elektromagnes załączający do IZMX16/40, 220-240 V AC/DC	IZMX-SR230AD		Moeller
192	1	Napęd silnikowy do IZMX40 208-240 VAC/DC	IZMX-M40-230AD		Moeller
193	1	Szafa sterownicza Sarel SM 2-drzwiowa monoblock z płytą montaż.. Wym: 2000x1200x400	NSYSM2012402DP	=SZAFA TGBT-SZAFA RO	Schneider
194	3	Szafa sterownicza SF/SM - cokół 100mm boki. Wym: 400x100mm	NSYSPS4100		Schneider
195	2	Szafa sterownicza SF/SM - ścianki boczne. Wym: 2000x400mm	NSY2SP204		Schneider
196	50	Szyna montażowa TS35 2mb	TS35 2mb		Pokój
197	26	Kanał kablowy 80/80 2mb	Kanał kablowy 80/80 2mb		LICATEC
198	35	Kanał kablowy 60/80 2mb	Kanał kablowy 60/80 2mb		LICATEC
199	1	Szafa sterownicza SF/SM - cokół 100mm boki. Wym: 500x100mm	NSYSPS5100		Schneider

Faza Projektu	Proj. wykonawczy R8	Data 01.2014	Wykonawca	Obiekt	Nazwa rysunku	=SZAFA TGBT +
Numer Projektu	2013/10/GAĆ	Branża AKPiA	VINCI Environnement Polska	Modernizacja Zakładu Gospodarowania Odpadami ZGO Sp. z o.o. Gać 90, 55-200 Oława	Specyfikacja materiałowa	
Opracował	inż. A. Krysiński		02-342 Warszawa Al. Jerozolimskie 162A			Rysunek 54
Sprawdził	mgr. inż. B. Stachowiak					z 57 rys.

Lista materiałowa

Arkusz: 55

Lp.	Il.	Nazwa aparatu	Artykuł	Oznaczenie	Wytwórca
200	1	Szafa sterownicza SF/SM - ścianki boczne. Wym: 2000x500mm	NSY2SP205		Schneider
201	2	Szafa sterownicza Sarel SF 2-drzwiowa składana z płytą montaż.. Wym: 2000x1200x500	NSYSF2012502DP	=SZAFA TGBT-SZAFA TGBT P1	Schneider
				=SZAFA TGBT-SZAFA TGBT P2	
202	4	Szafa sterownicza SF/SM - cokół 100mm przód. Wym: 1200x100mm	NSYSPF12100		Schneider
203	1	Szafa sterownicza Sarel SF 2-drzwiowa składana z płytą montaż.. Wym: 2000x1000x500	NSYSF2010502DP	=SZAFA TGBT-SZAFA TGBT P3	Schneider
204	2	Szafa sterownicza Sarel SF 2-drzwiowa składana z płytą montaż.. Wym: 2000x1600x400	NSYSF2016402DP	=SZAFA TGBT-SZAFA TGBT P4	Schneider
				=SZAFA TGBT-SZAFA TGBT P7	
205	1	Szafa sterownicza Sarel SF 1-drzwiowa składana z płytą montaż.. Wym: 2000x800x400	NSYSF20840P	=SZAFA TGBT-SZAFA TGBT P5	Schneider
206	1	Szafa sterownicza SF/SM - cokół 100mm przód. Wym: 800x100mm	NSYSPF8100		Schneider
207	3	Szafa sterownicza SF/SM - cokół 100mm przód. Wym: 1000x100mm	NSYSPF10100		Schneider
208	2	Szafa sterownicza SF/SM - cokół 100mm przód. Wym: 1600x100mm	NSYSPF16100		Schneider
209	3	Szafa sterownicza Sarel SF 2-drzwiowa składana z płytą montaż.. Wym: 2000x1000x400	NSYSF2010402DP	=SZAFA TGBT-SZAFA TGBT P6	Schneider
				=SZAFA TGBT-SZAFA TGBT P8	
				=SZAFA TGBT-SZAFA TGBT P9	
210	1	Przekładniki prądowe na szynę 60x30mm. Um = 1,2 kV.	ISN3 h063 1250/5A; 10VA; kl. 0,5	=SZAFA TGBT-1T1	POLCONTACT
211	1	Transformator sterujący TMM 800VA. 230/24 VAC	16224-9962	=SZAFA TGBT-3T1	Breve Tufvassons
212	6	Przekładniki prądowe na szynę 60x10mm. Um = 1,2 kV.	ISN3 h061 800/5A; 10VA; kl. 0,5	=SZAFA TGBT-1T2	POLCONTACT
				=SZAFA TGBT-1T3	
				=SZAFA TGBT-1T4	
				=SZAFA TGBT-10T1	
				=SZAFA TGBT-10T2	
				=SZAFA TGBT-10T3	
213	162	Zacisk 2-piętrowy DBC.2	DB100	=SZAFA TGBT-X2.P7	Cabur
				=SZAFA TGBT-X2.P8	
				=SZAFA TGBT-X2.P78	
				=SZAFA TGBT-X2.P123	
				=SZAFA TGBT-X2P	
				=SZAFA TGBT-X3	
				=SZAFA TGBT-X3.1	
				=SZAFA TGBT-X3.8	
				=SZAFA TGBT-X4.P78	

Faza Projektu	Proj. wykonawczy R8	Data 01.2014	Wykonawca	Obiekt	Nazwa rysunku	=SZAFA TGBT +
Numer Projektu	2013/10/GAĆ	Branża AKPiA	VINCI Environnement Polska	Modernizacja Zakładu Gospodarowania Odpadami ZGO Sp. z o.o. Gać 90, 55-200 Oława	Specyfikacja materiałowa	
Opracował	inż. A. Krysiński		02-342 Warszawa Al. Jerozolimskie 162A			Rysunek 55
Sprawdził	mgr. inż. B. Stachowiak					z 57 rys.

Lista materiałowa

Arkusz: 56

Lp.	Il.	Nazwa aparatu	Artykuł	Oznaczenie	Wytwórca
				=SZAFA TGBT-X4n	
				=SZAFA TGBT-X6	
				=SZAFA TGBT-Xext	
				=SZAFA TGBT-XGe	
214	658	Zacisk 3-piętrowy TLD.2	TL200	=SZAFA TGBT-X2	Cabur
				=SZAFA TGBT-X2.1	
				=SZAFA TGBT-X2.2	
				=SZAFA TGBT-X2.3	
				=SZAFA TGBT-X4	
				=SZAFA TGBT-X4.1	
				=SZAFA TGBT-X4.2	
				=SZAFA TGBT-X4.3	
				=SZAFA TGBT-X4P	
				=SZAFA TGBT-X7.1	
				=SZAFA TGBT-X7.2	
				=SZAFA TGBT-X7.7	
				=SZAFA TGBT-X7.8	
				=SZAFA TGBT-Xrtu	
215	116	Zacisk CBD.2	CB110	=SZAFA TGBT+Szafka SPT-X1	Cabur
				=SZAFA TGBT-X1Z	
				=SZAFA TGBT-X1Z.P4	
				=SZAFA TGBT-Xbk	
				=SZAFA TGBT-XG	
				=SZAFA TGBT-XGZ	
				=SZAFA TGBT-Xm	
				=SZAFA TGBT-Xssp	
216	286	Zacisk CBD.4	CB240	=SZAFA TGBT-1XU	Cabur
				=SZAFA TGBT-X1	
				=SZAFA TGBT-X1.1	
				=SZAFA TGBT-X1.2	
				=SZAFA TGBT-X1.3	

Faza Projektu	Proj. wykonawczy R8	Data 01.2014	Wykonawca	Obiekt	Nazwa rysunku	=SZAFA TGBT +
Numer Projektu	2013/10/GAĆ	Branża AKPiA	VINCI Environnement Polska	Modernizacja Zakładu Gospodarowania Odpadami ZGO Sp. z o.o. Gać 90, 55-200 Oława	Specyfikacja materiałowa	
Opracował	inż. A. Krysiński		02-342 Warszawa Al. Jerozolimskie 162A			Rysunek 56
Sprawdził	mgr. inż. B. Stachowiak					z 57 rys.

Lista materiałowa

Arkusz: 57

Lp.	Il.	Nazwa aparatu	Artykuł	Oznaczenie	Wytwórca
				=SZAFA TGBT-Xa, =SZAFA TGBT-Xr	
				=SZAFA TGBT-Xr2	
				=SZAFA TGBT-Xssp	
				=SZAFA TGBT-Xssp1	
				=SZAFA TGBT-XU4	
				=SZAFA TGBT-XU4n	
				=SZAFA TGBT-XU7	
				=SZAFA TGBT-XU11	
				=SZAFA TGBT-XU11n	
217	12	Zacisk CBD.50	CB710	=SZAFA TGBT-XU	Cabur
218	56	Zacisk CBD.35	Zacisk CBD.35	=SZAFA TGBT-XU	Cabur
				=SZAFA TGBT-XU1	
				=SZAFA TGBT-XU4	
				=SZAFA TGBT-XU7	
				=SZAFA TGBT-XU11	
219	12	Zacisk CBD.70	Zacisk CBD.70	=SZAFA TGBT-XU	Cabur
				=SZAFA TGBT-XU1	
				=SZAFA TGBT-XU8	
220	8	Zacisk CBD.6	CB340	=SZAFA TGBT-XU1	Cabur
				=SZAFA TGBT-XU8	
221	1	Zasilacz typ PSL, nap. zas. uniwersalne. Prąd wyj. 10,0 A, napięcie wyj. 24 VDC	PSL1 240 24	=SZAFA TGBT-2Z2	Lovato
222	1	Zasilacz typ PSL, nap. zas. uniwersalne. Prąd wyj. 2,5 A, napięcie wyj. 24 VDC	PSL1M 060 24	=SZAFA TGBT-2Z4	Lovato
223	1	Zasilacz typ PSL, nap. zas. uniwersalne. Prąd wyj. 4,2 A, napięcie wyj. 24 VDC	PSL1M 100 24	=SZAFA TGBT-2Z5	Lovato
224	4	Zasilacz typ PSL, nap. zas. uniwersalne. Prąd wyj. 20,0 A, napięcie wyj. 24 VDC	PSL1 480 24	=SZAFA TGBT-2Z1	Lovato
				=SZAFA TGBT-2Z3	
				=SZAFA TGBT-2Z6	
				=SZAFA TGBT-2Z7	

Faza Projektu	Proj. wykonawczy R8	Data 01.2014	Wykonawca	Obiekt	Nazwa rysunku	=SZAFA TGBT +
Numer Projektu	2013/10/GAĆ	Branża AKPiA	VINCI Environnement Polska	Modernizacja Zakładu Gospodarowania Odpadami ZGO Sp. z o.o. Gać 90, 55-200 Oława	Specyfikacja materiałowa	Rysunek 57
Opracował	inż. A. Krysiński		02-342 Warszawa Al. Jerozolimskie 162A			z 57 rys.
Sprawdził	mgr. inż. B. Stachowiak					

UWAGA 1

W projekcie przyjęto wyłączniki krańcowe produkcji Peperl&Fuchs - dwuprzewodowe;
jak podano w zestawieniu sygnałów dla urządzeń dostarczanych przez VE.
Ze względu na brak danych podczas projektowania, dotyczących wyłączników krańcowych
zastosowanych przez producentów urządzeń fabrycznych - niedostarczanych przez VE,
przed ułożeniem kabli do tych wyłączników krańcowych (położenia) - należy sprawdzić rodzaj
dostarczonych i zamontowanych wyłączników i ewentualnie skorygować typy kabli.

UWAGA 2

Przed podaniem zasilania należy sprawdzić
dopuszczalne napięcie danego urządzenia
eletrycznego (silniki, napędy),jak i pomiarowego
(czujniki, przetworniki, sygnalizatory itp.).

W przypadku rozbieżności z projektem AKPiA należy dostosować linię zasilajacą
do dostarczonego urządzenia i nanieść zmiany w dokumentacji powykonawczej.

Faza Projektu	Proj. wykonawczy R8	Data 01.2014	Wykonawca	Obiekt	Nazwa rysunku	=Szafa TGBT +
Numer Projektu	2013/10/GAĆ	Branża AKPiA	VINCI Environnement Polska	Modernizacja Zakładu Gospodarowania Odpadami ZGO Sp. z o.o.	Uwagi projektowe	Rysunek 1
Opracował	inż. A. Krysiński		02-342 Warszawa Al. Jerozolimskie 162A	Gać 90, 55-200 Oława	Schemat ideowy	z 1 rys.
Sprawdził	mgr. inż. B. Stachowiak					