Projekt : Equipo (ZGO/GAC)
Projekt

Zeichnungsnummer : 14173-902/00
Numer rysunku

Kommission : 14173-902
Zlecenie komisowe

Anlagenbezeichnung:
Oznaczenie urzadzenia

Hersteller : VECOPLAN AG
Producent Vor der Bitz 10
56470 Bad Marienberg
Vor der Bitz 10

Einspeisung : 3x400V/N/PE
zasilanie

Netzform :
Forma sieci

- ☐ TN-C-System **Uklad TN-C**
- ☐ TN-C-S-System **Uklad TN-C-S**
- ☐ TN-S-System **Uklad TN-S**
- ☐ TT-System **Uklad TT**
- ☐ IT-System **System IT**

Betriebsspannung : 400V
Napiecie robocze

Steuerspannung : 230VAC
Napiecie zasilania

Frequenz : 50Hz
Czestotliwosc

Hilfsspannung : 24VDC
Napiecie pomocnicze

Gesamtstrom : ca.70A
Prad tacznie

Schaltschränke : TS 8
Szafy sterownicze

Schutzart : IP54
Stopien ochrony

Baujahr : 2014
Rok produkcji

Verdrahtungsfarben
Kolory okablowania

Laststromkreis
Obwód obciazenia

schwarz **czarny**	Hauptstrom **Zasilanie gtówne**
hellblau **jasnoniebieski**	Neutralleiter **Przewód neutralny**
grün-gelb **zielono-zótty**	Schutzleiter **Przewód ochronny**

Steuerstromkreis
Pradowy obwód sterowniczy

rot **czerwono**	Wechselspannung L **Napiecie przemienne L**
rot-weiß **czerwono-bialy**	Wechselspannung N **Napiecie przemienne N**
dunkelblau **granatowy**	Gleichspannung + **Napiecie state +**
blau-weiß **niebiesko-bialy**	Gleichspannung - **Napiecie state -**
orange **pomaranczowy**	Fremdspannung **Napiecie zewnetrzne**

				Datum	27.10.2014	Vecoplan®		VECOPLAN AG Vor der Bitz 10 56470 Bad Marienberg +49 (0) 2661/6267-0	14173-902 Equipo (ZGO/GAC)		=
				Bearb.	Penner						+
				Gepr.							
Zust.	Datum	Name	Änder.	Norm		Urspr.	Ers. f.	Ers. d.		14173-902/00	Blatt 1 von 1Bl.

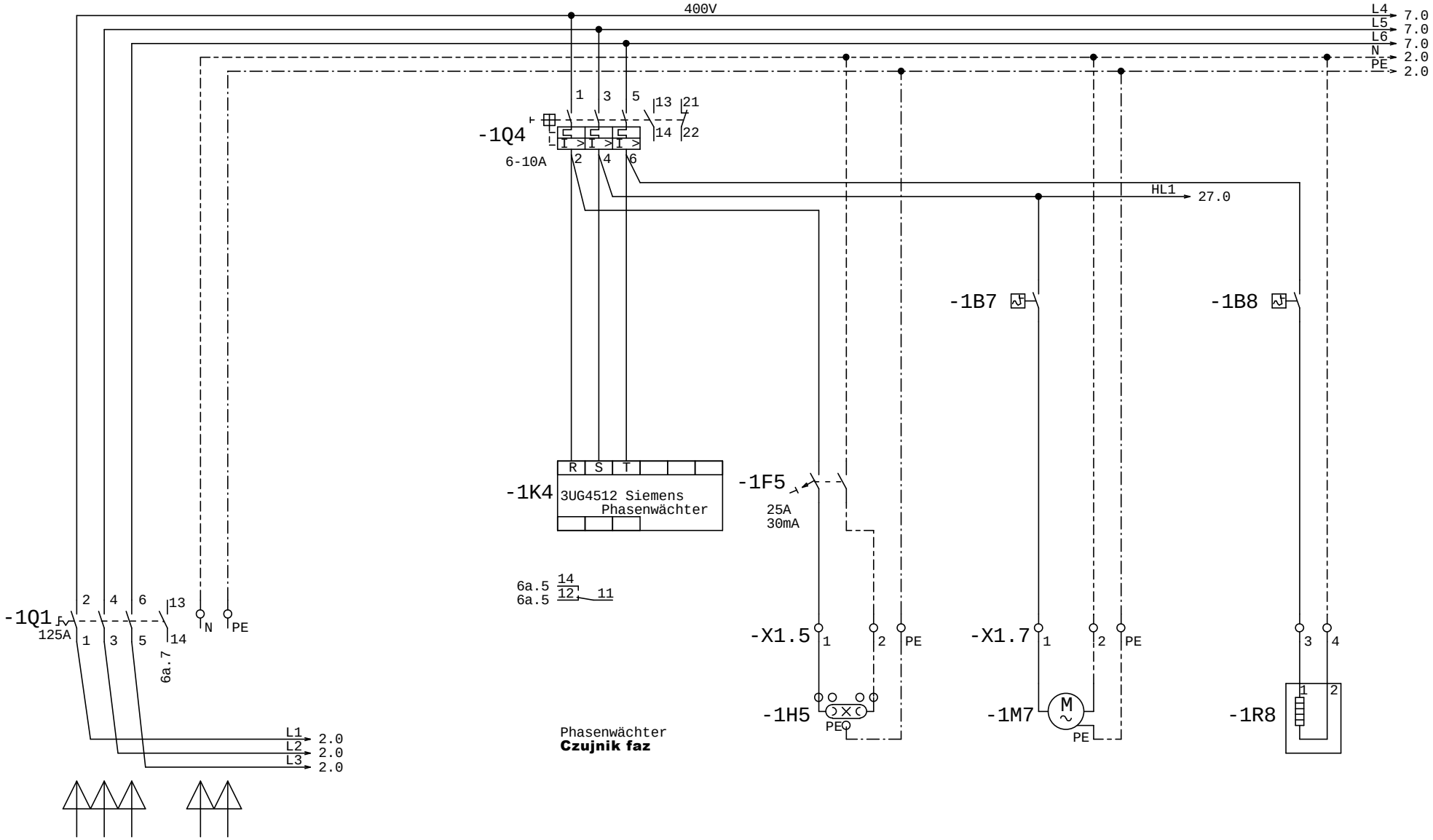

				Datum	27.10.2014	Vecoplan®		VECOPLAN AG Vor der Bitz 10 56470 Bad Marienberg +49 (0) 2661/6267-0	14173-902 Equipo (ZGO/GAC)	supply	=	
				Bearb.	Penner						+	
				Gepr.							14173-902/00	Blatt 1
Zust.	Datum	Name	Änder.	Norm		Urspr.	Ers. f.	Ers. d.				von 39 Bl.

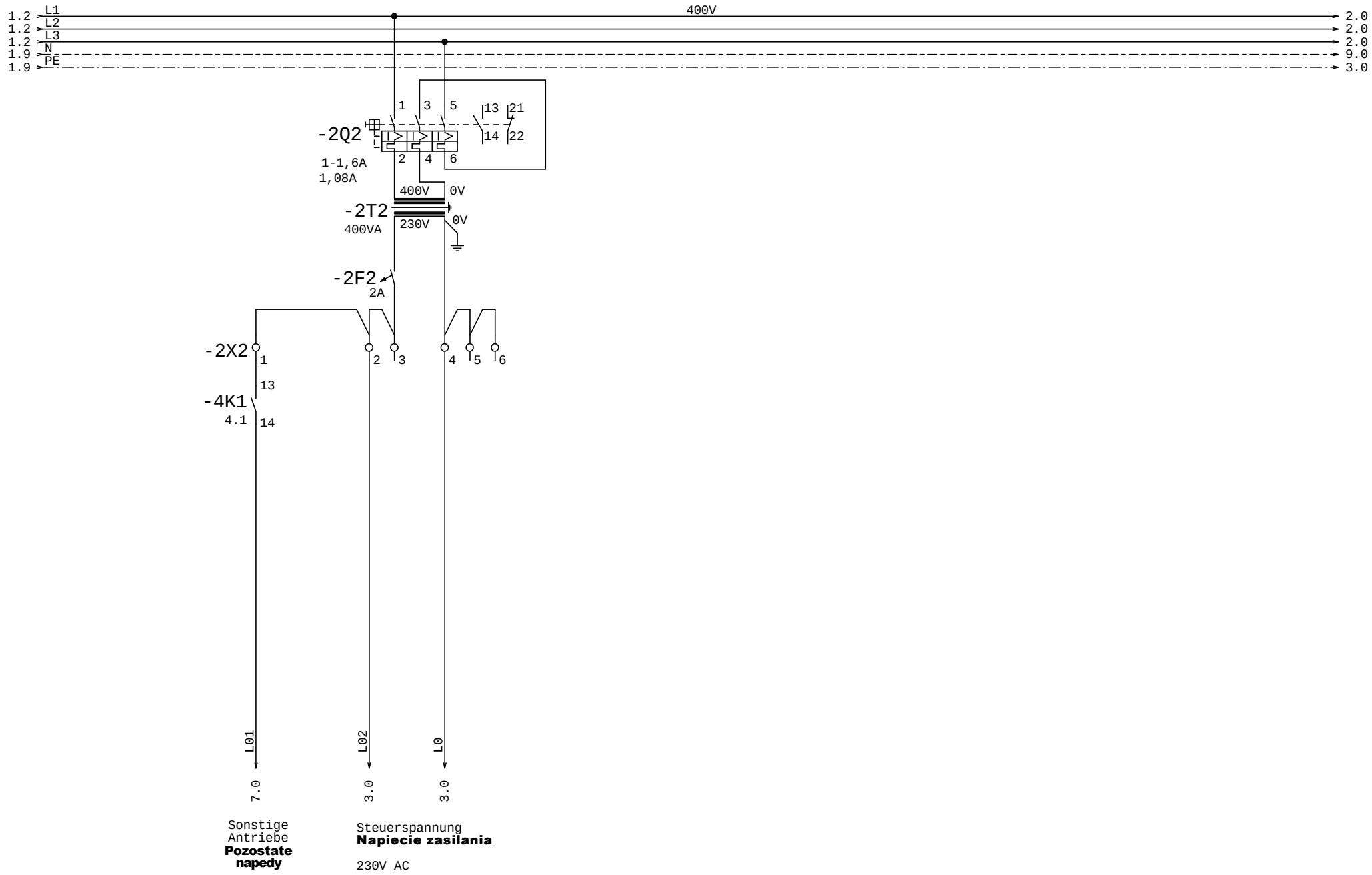

				Datum	27.10.2014	Vecoplan®		VECOPLAN AG Vor der Bitz 10 56470 Bad Marienberg +49 (0) 2661/6267-0	14173-902 Equipo (ZGO/GAC)	powersupply 230VAC	=	
				Bearb.	Penner						+	
				Gepr.							14173-902/00	Blatt 2
Zust.	Datum	Name	Änder.	Norm		Urspr.	Ers. f.	Ers. d.				von 39 Bl.

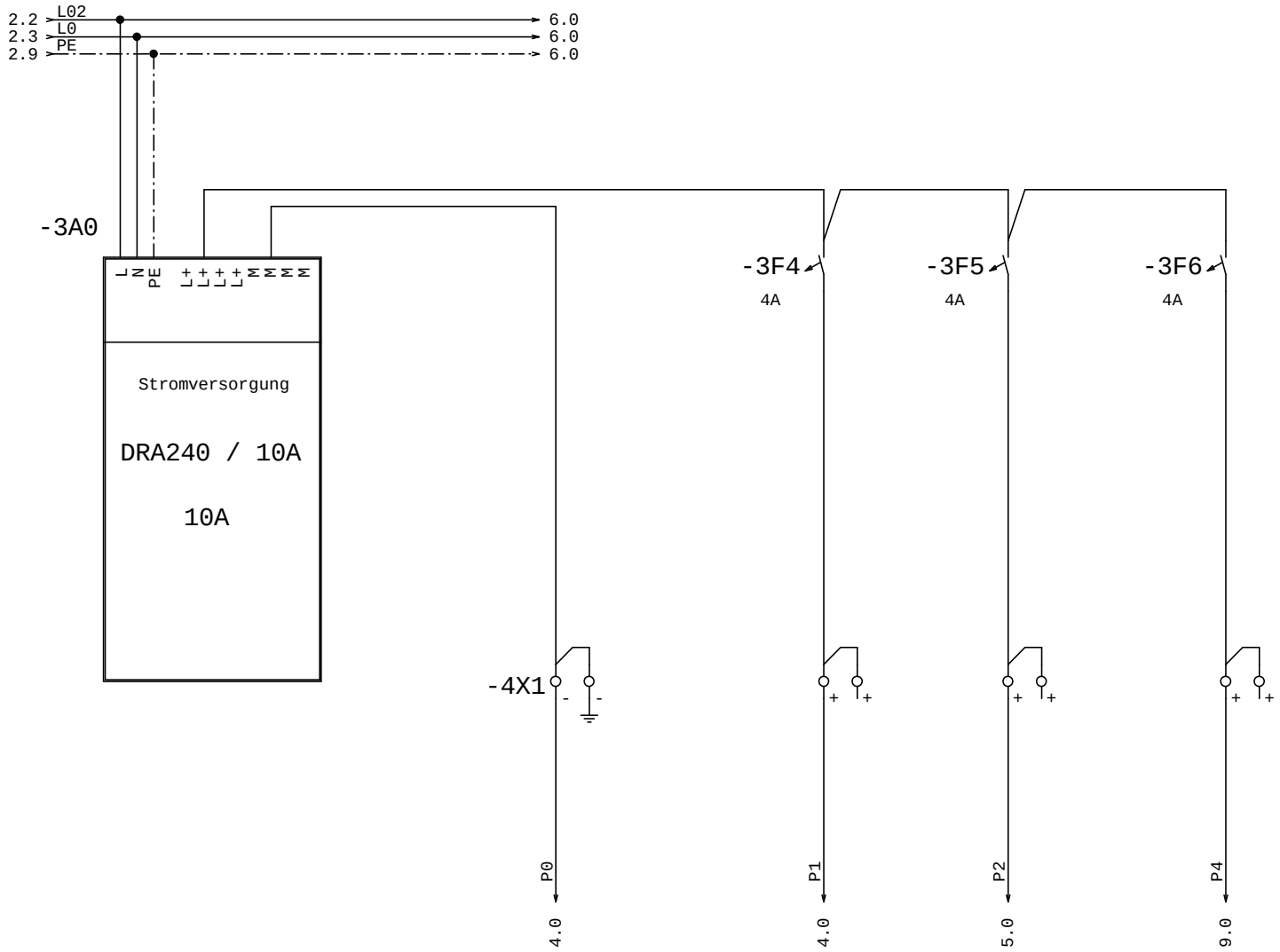

				Datum	27.10.2014	Vecoplan®		VECOPLAN AG Vor der Bitz 10 56470 Bad Marienberg +49 (0) 2661/6267-0	14173-902 Equipo (ZGO/GAC)	powersupply 24VDC	=	
				Bearb.	Penner						+	
				Gepr.							14173-902/00	Blatt 3
Zust.	Datum	Name	Änder.	Norm		Urspr.	Ers. f.	Ers. d.				von 39 Bl.

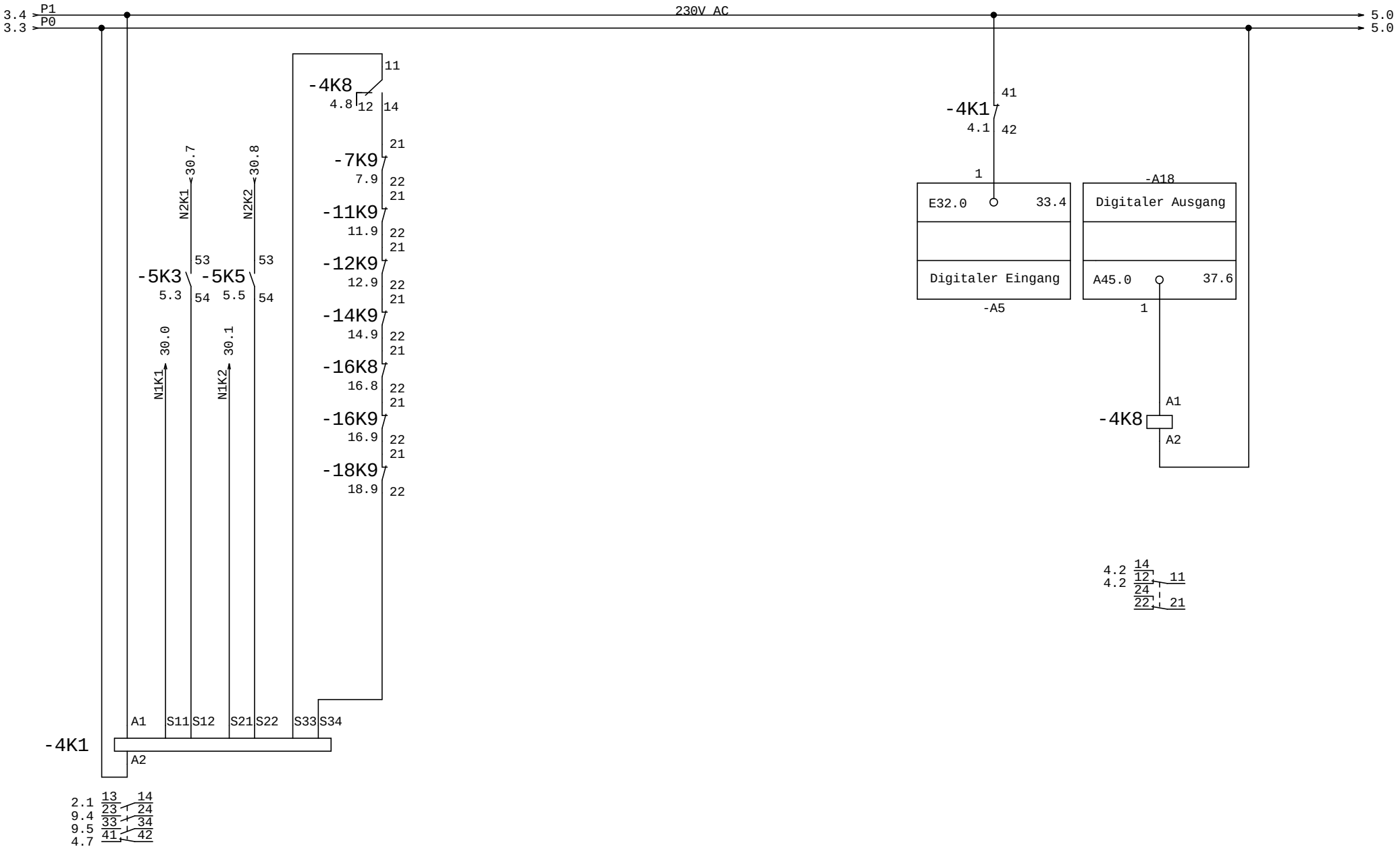

				Datum	27.10.2014	Vecoplan®		VECOPLAN AG Vor der Bitz 10 56470 Bad Marienberg +49 (0) 2661/6267-0	14173-902 Equipo (ZGO/GAC)	emergency stop	=	
				Bearb.	Penner						+	
				Gepr.							14173-902/00	Blatt 4
Zust.	Datum	Name	Änder.	Norm		Urspr.	Ers. f.	Ers. d.				von 39 Bl.

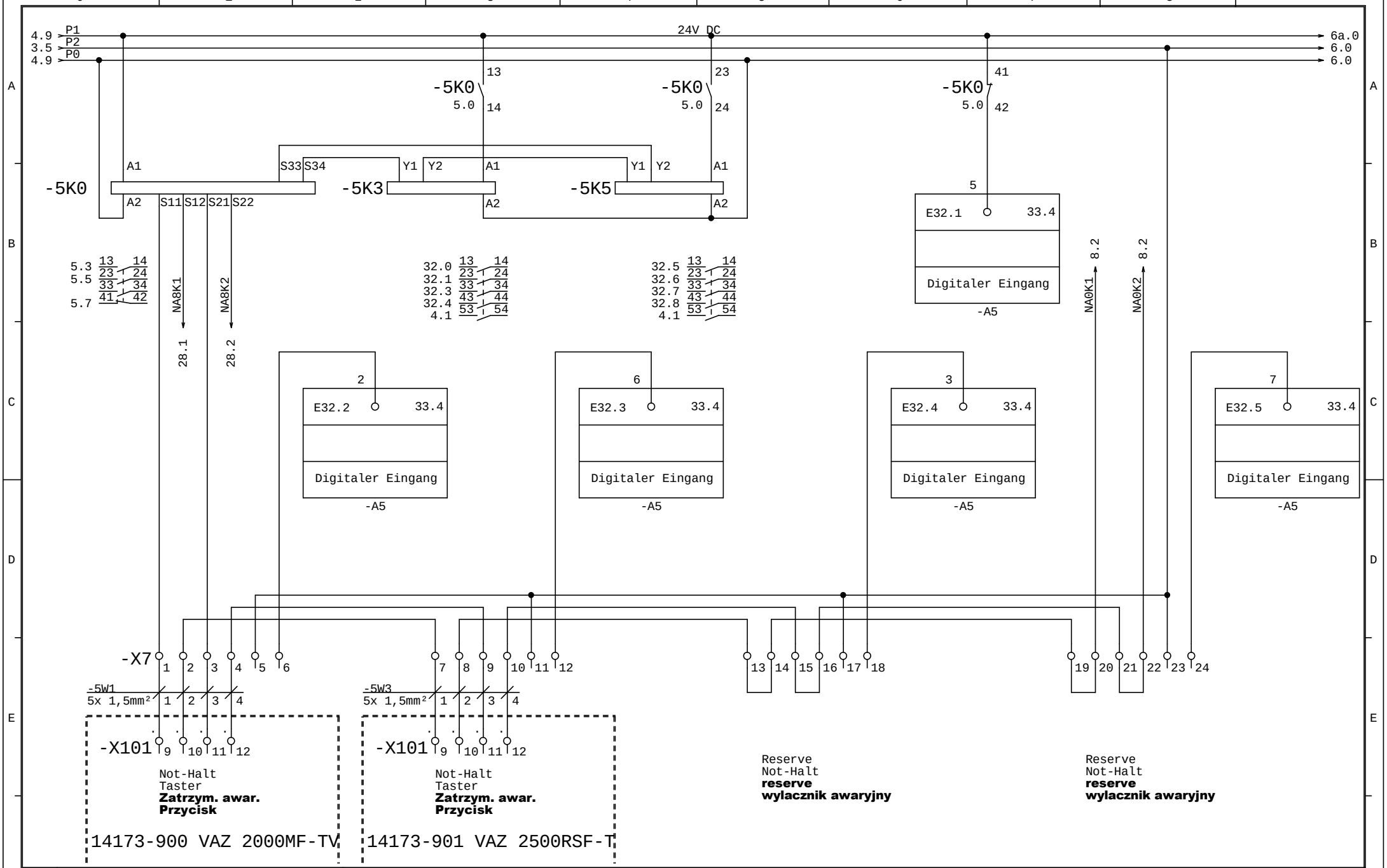

				Datum	27.10.2014	Vecoplan®	VECOPLAN AG Vor der Bitz 10 56470 Bad Marienberg +49 (0) 2661/6267-0	14173-902 Equipo (ZGO/GAC)	emergency stop	=		
				Bearb.	Penner					+		
				Gepr.								
Zust.	Datum	Name	Änder.	Norm		Urspr.	Ers. f.	Ers. d.		14173-902/00		Blatt 5 von 39 Bl.

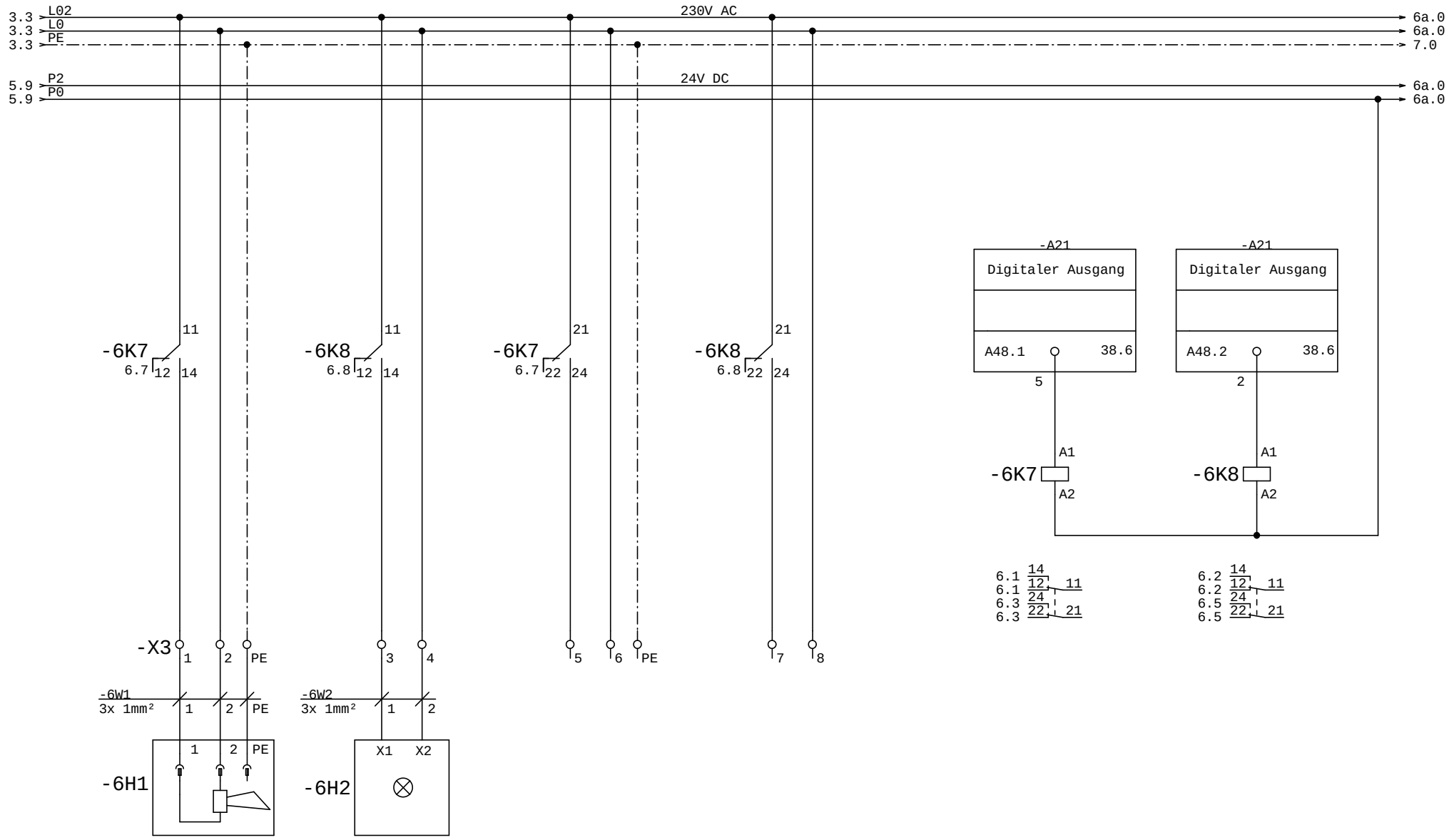

				Datum	27.10.2014	Vecoplan®		VECOPLAN AG Vor der Bitz 10 56470 Bad Marienberg	14173-902	start-up warning		=	
				Bearb.	Penner							+	
				Gepr.				+49 (0) 2661/6267-0	Equipo (ZGO/GAC)		14173-902/00		Blatt 6
Zust.	Datum	Name	Änder.	Norm		Urspr.	Ers. f.	Ers. d.					von 39 Bl.

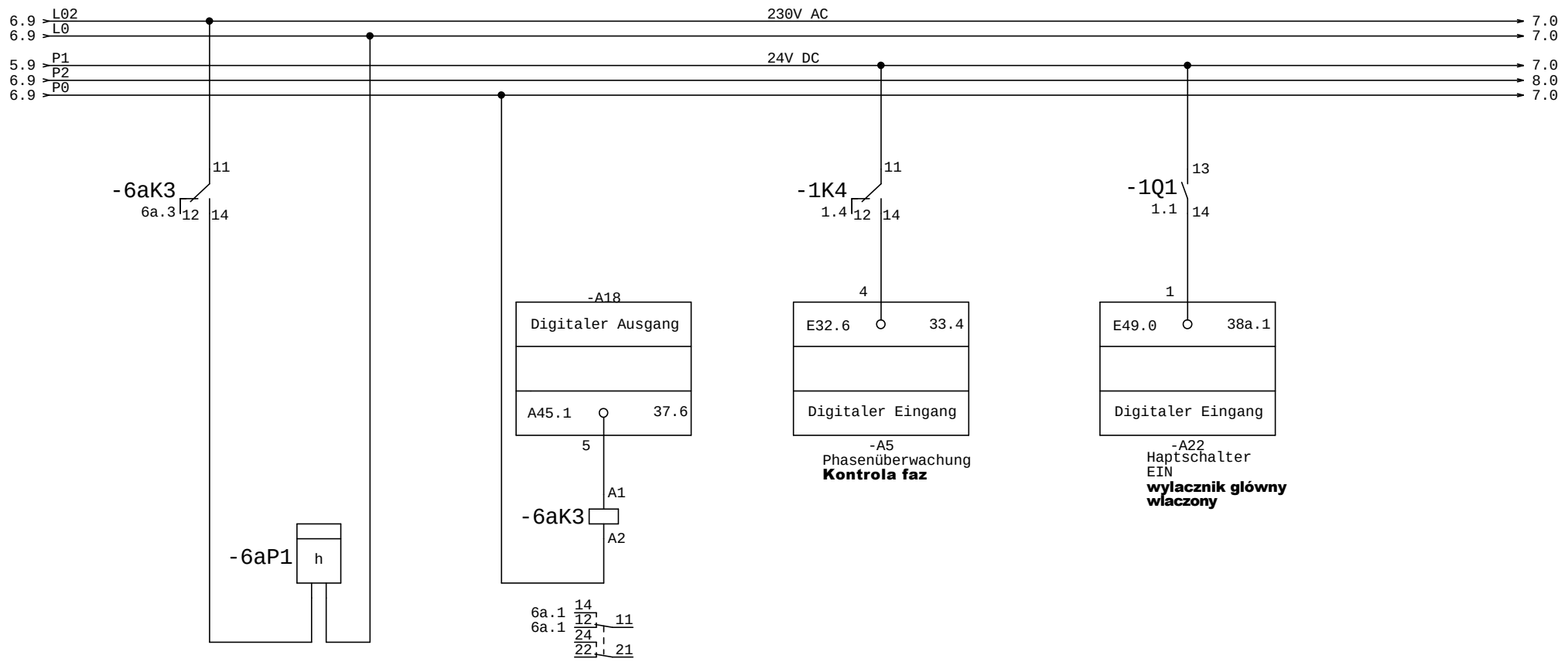

				Datum	27.10.2014	Vecoplan®		VECOPLAN AG Vor der Bitz 10 56470 Bad Marienberg +49 (0) 2661/6267-0	14173-902 Equipo (ZGO/GAC)	Houer Counter	=	
				Bearb.	Penner						+	
				Gepr.								Blatt 6a
Zust.	Datum	Name	Änder.	Norm		Urspr.	Ers. f.	Ers. d.			14173-902/00	von 39Bl.

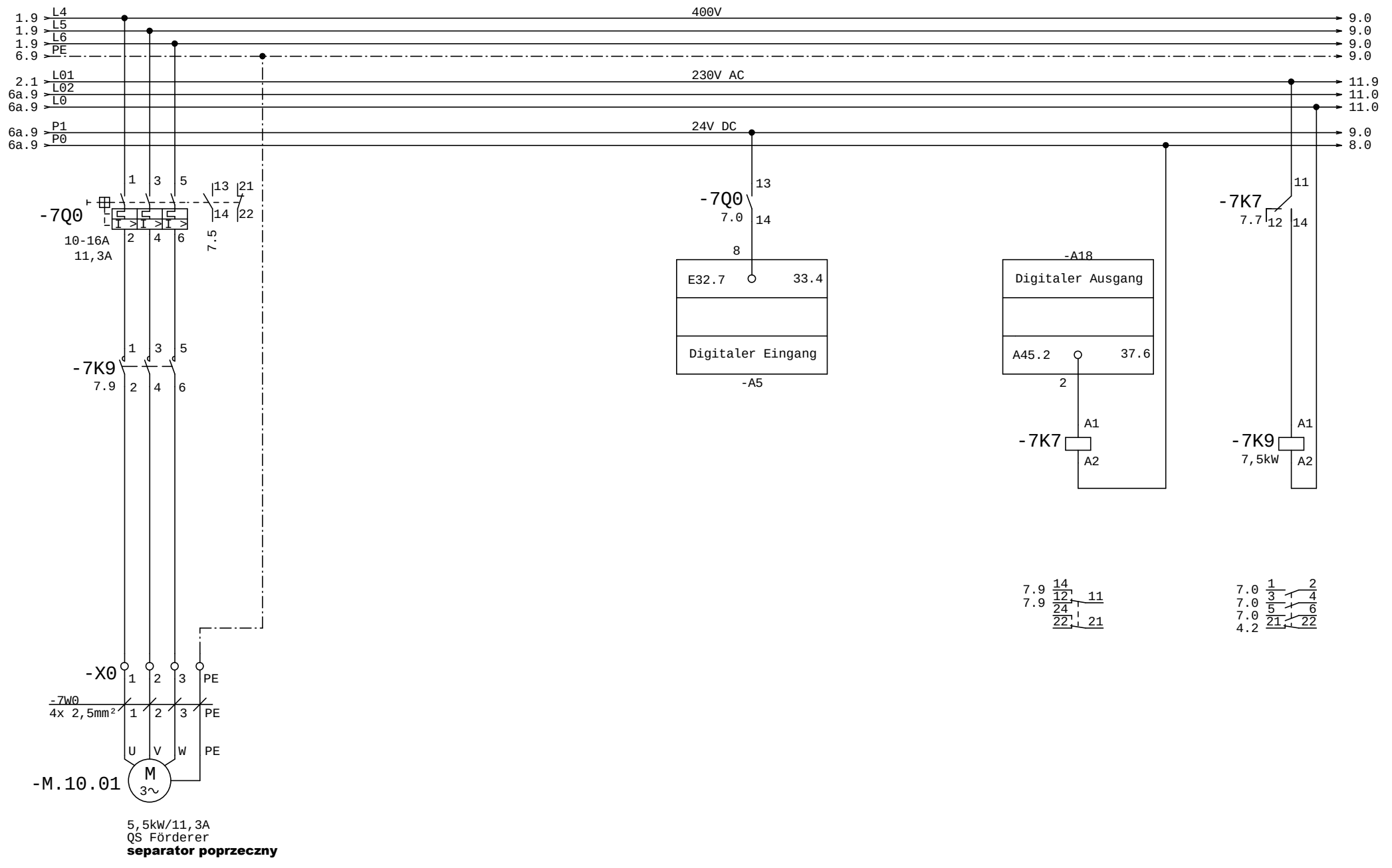

				Datum	27.10.2014	Vecoplan®	VECOPLAN AG Vor der Bitz 10 56470 Bad Marienberg	14173-902	Pos.010 QS Conveyor	=		
				Bearb.	Penner					+		
				Gepr.			+49 (0) 2661/6267-0	Equipo (ZGO/GAC)				
Zust.	Datum	Name	Änder.	Norm		Urspr.	Ers. f.	Ers. d.		14173-902/00		Blatt 7 von 39 Bl.

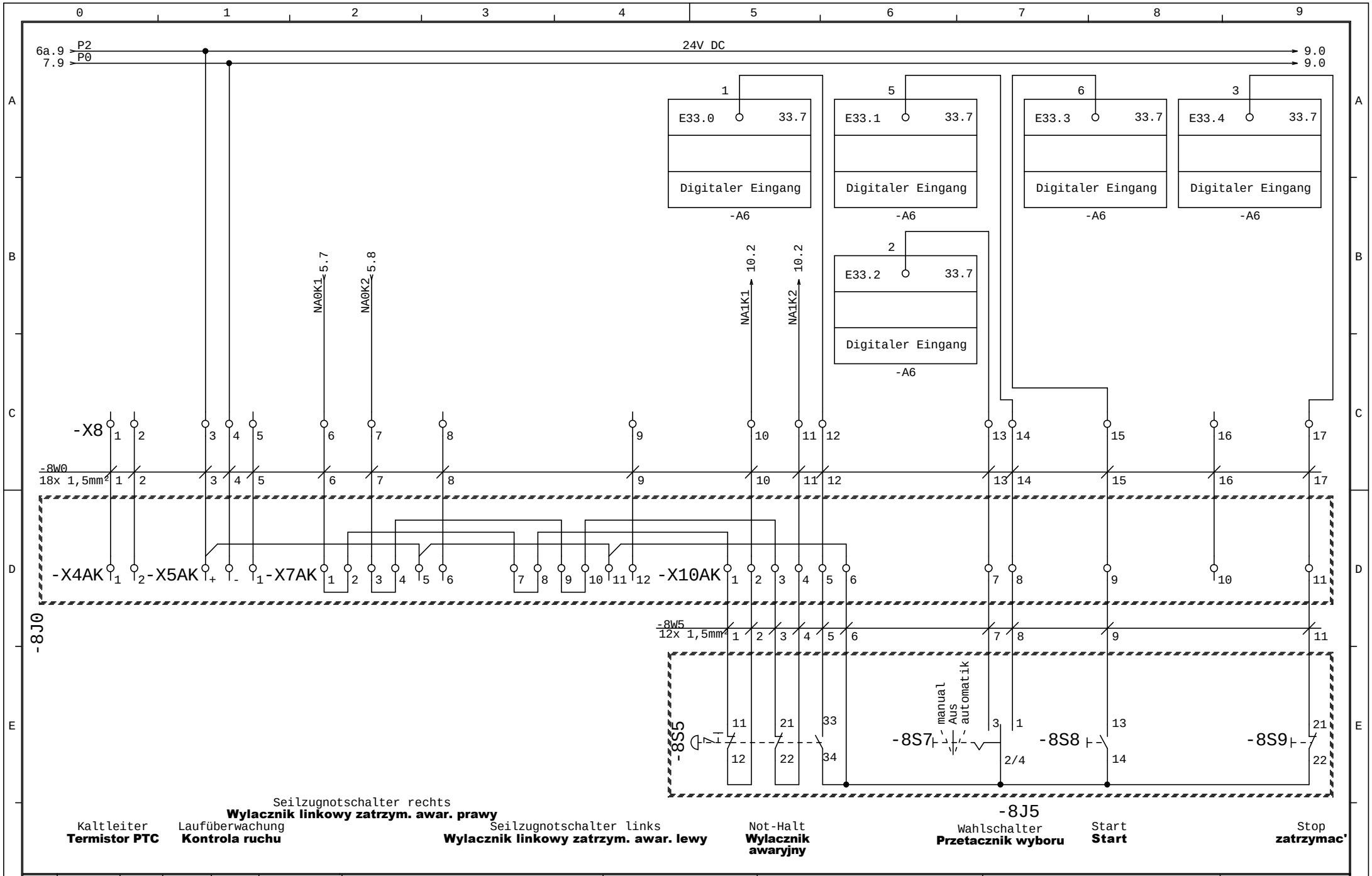

				Datum	27.10.2014	Vecoplan®	VECOPLAN AG Vor der Bitz 10 56470 Bad Marienberg +49 (0) 2661/6267-0	14173-902 Equipo (ZGO/GAC)	Pos.010 QS Conveyor	=		
				Bearb.	Penner					+		
				Gepr.							14173-902/00	Blatt 8
Zust.	Datum	Name	Änder.	Norm		Urspr.	Ers. f.	Ers. d.				von 39 Bl.

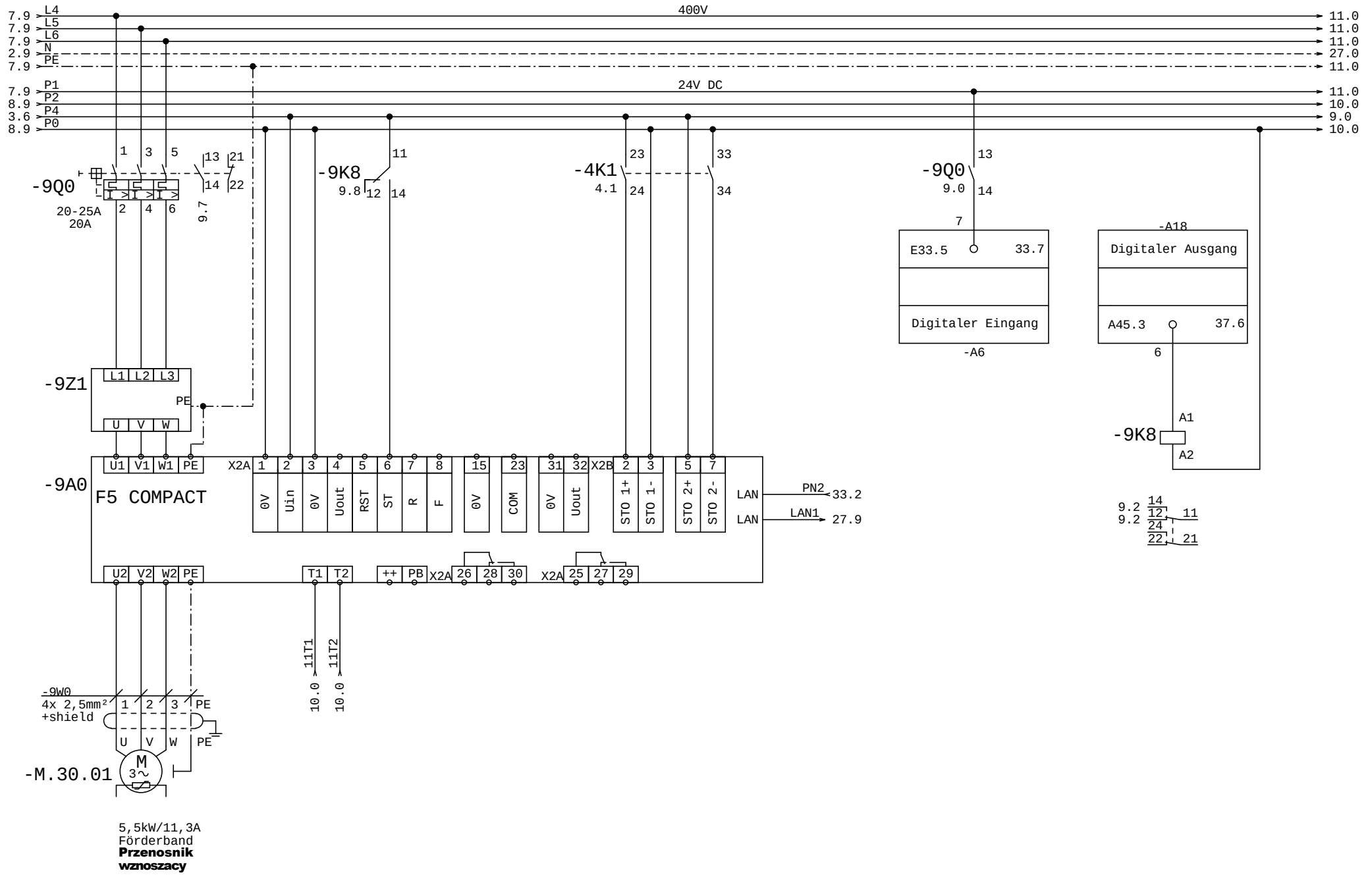

				Datum	27.10.2014	Vecoplan®	VECOPLAN AG Vor der Bitz 10 56470 Bad Marienberg +49 (0) 2661/6267-0	14173-902 Equipo (ZGO/GAC)	Pos.030 Belt Conveyor	=		
				Bearb.	Penner					+		
				Gepr.								
Zust.	Datum	Name	Änder.	Norm		Urspr.	Ers. f.	Ers. d.		14173-902/00		Blatt 9 von 39 Bl.

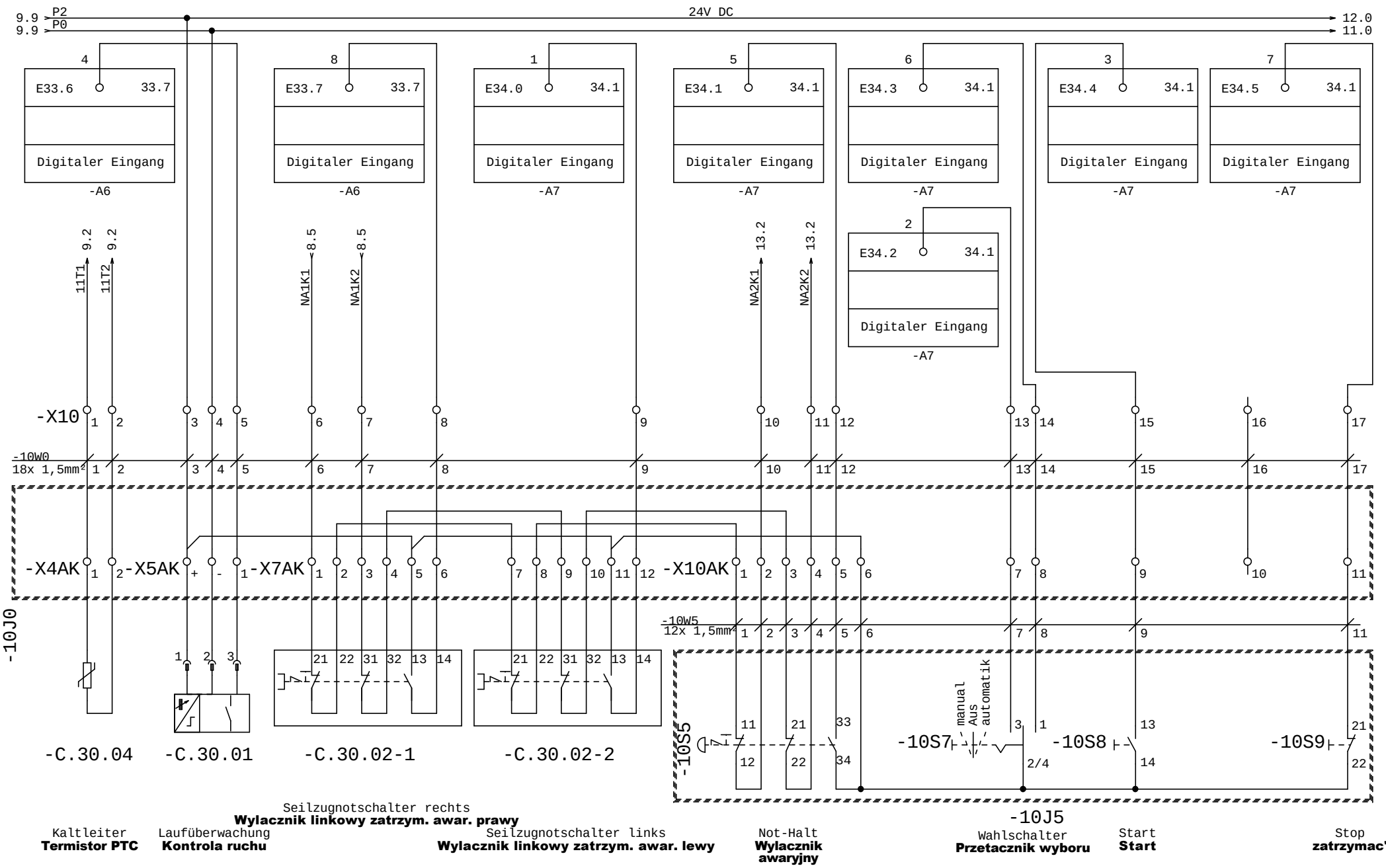

				Datum	27.10.2014	Vecoplan®	VECOPLAN AG Vor der Bitz 10 56470 Bad Marienberg +49 (0) 2661/6267-0	14173-902 Equipo (ZGO/GAC)	Pos.030 Belt Conveyor	=	
				Bearb.	Penner					+	
				Gepr.					14173-902/00	Blatt 10	
Zust.	Datum	Name	Änder.	Norm		Urspr.	Ers. f.	Ers. d.		von 39 Bl.	

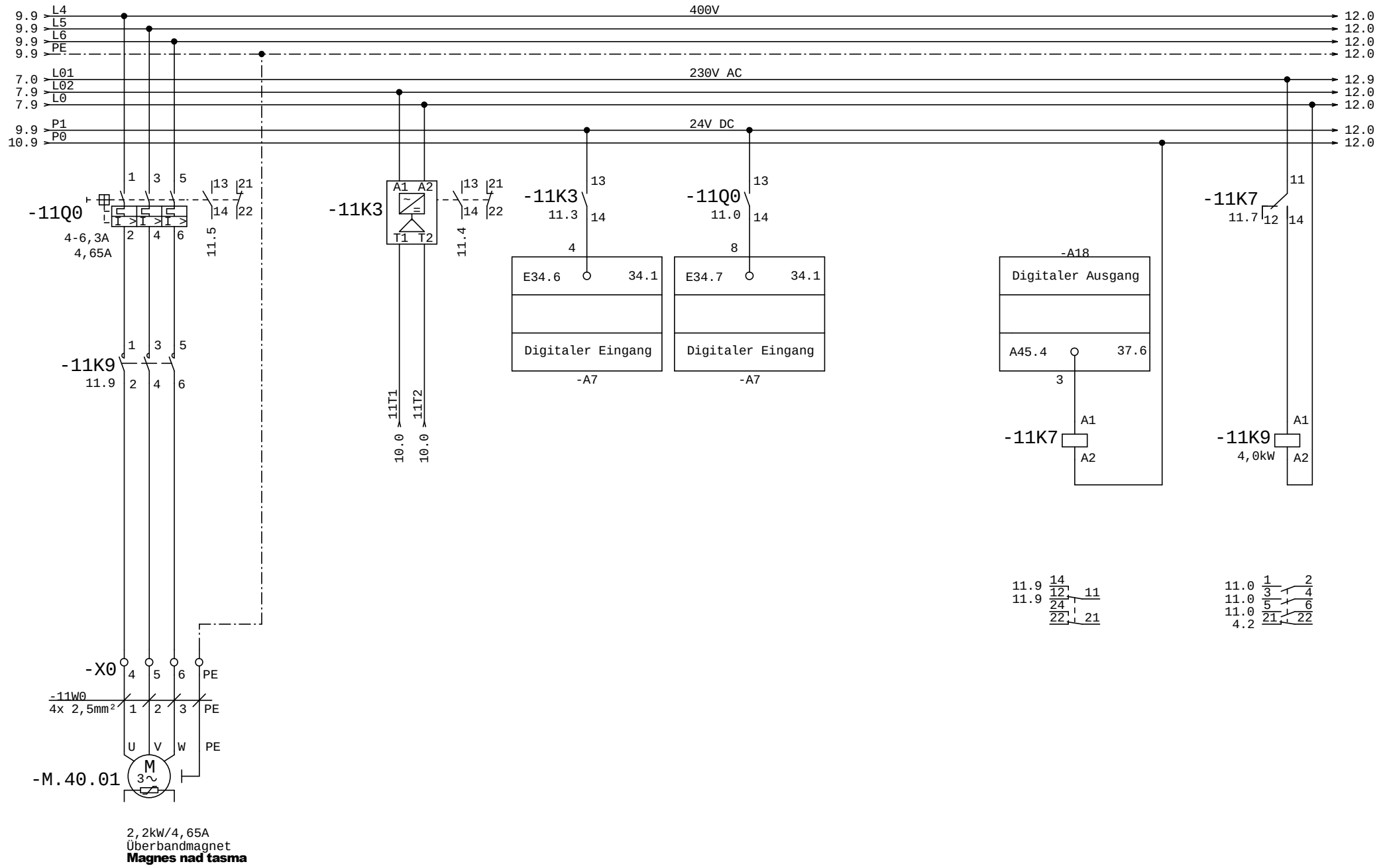

				Datum	27.10.2014	Vecoplan®	VECOPLAN AG Vor der Bitz 10 56470 Bad Marienberg +49 (0) 2661/6267-0	14173-902 Equipo (ZGO/GAC)	Pos.040 Overbelt Magnetic Separator		
				Bearb.	Penner					+	
				Gepr.						14173-902/00	Blatt 11
Zust.	Datum	Name	Änder.	Norm		Urspr.	Ers. f.	Ers. d.			von 39 Bl.

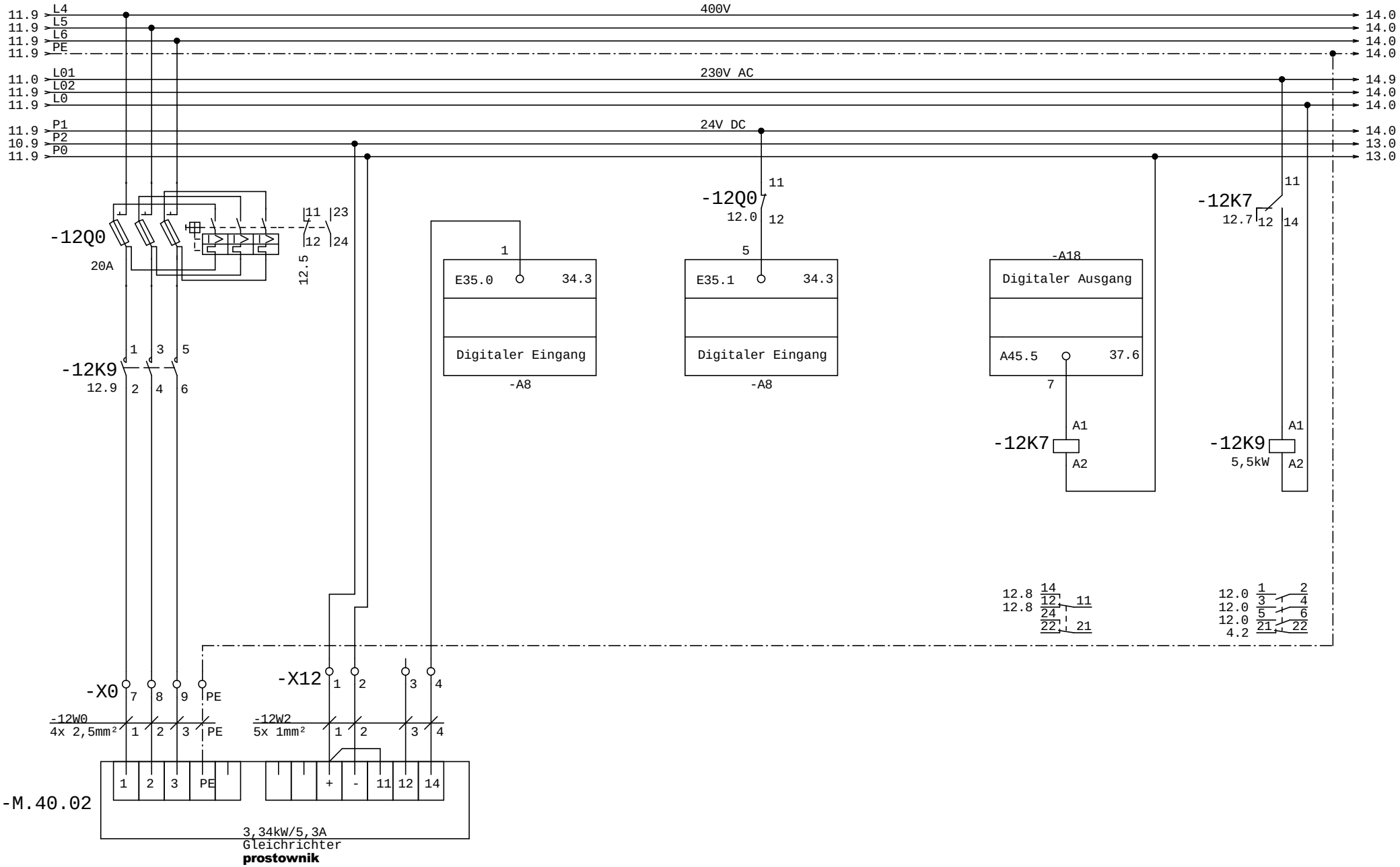

				Datum	27.10.2014	Vecoplan®	VECOPLAN AG Vor der Bitz 10 56470 Bad Marienberg +49 (0) 2661/6267-0	14173-902 Equipo (ZGO/GAC)	Pos.040 Overbelt Magnetic Separator		
				Bearb.	Penner					+	
				Gepr.							
Zust.	Datum	Name	Änder.	Norm		Urspr.	Ers. f.	Ers. d.		14173-902/00	Blatt 12 von 39 Bl.

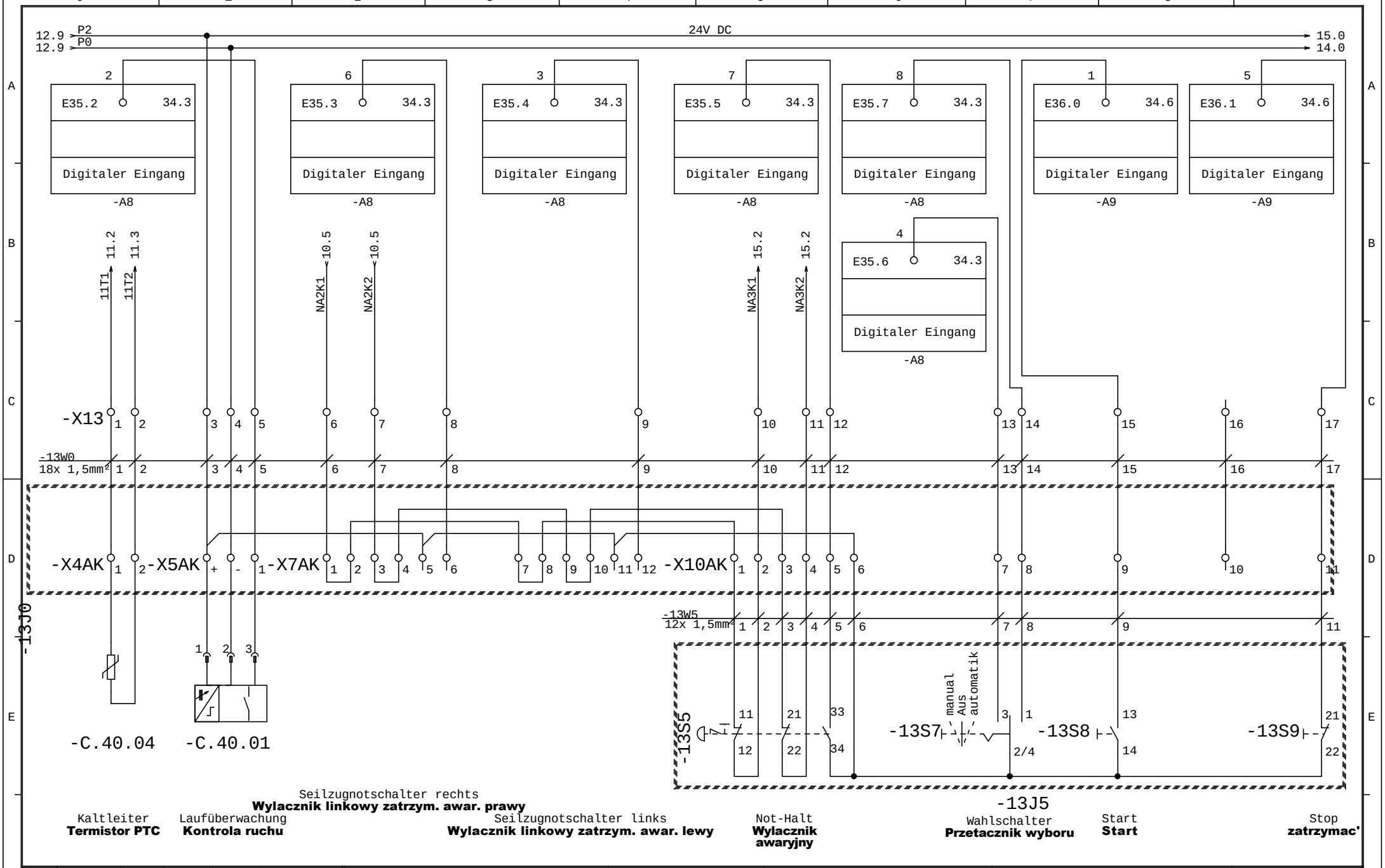

				Datum	27.10.2014	Vecoplan®	VECOPLAN AG Vor der Bitz 10 56470 Bad Marienberg +49 (0) 2661/6267-0	14173-902 Equipo (ZGO/GAC)	Pos.040 Overbelt Magnetic Separator		
				Bearb.	Penner						
				Gepr.							
Zust.	Datum	Name	Änder.	Norm		Urspr.	Ers. f.	Ers. d.		14173-902/00	Blatt 13 von 39 Bl.

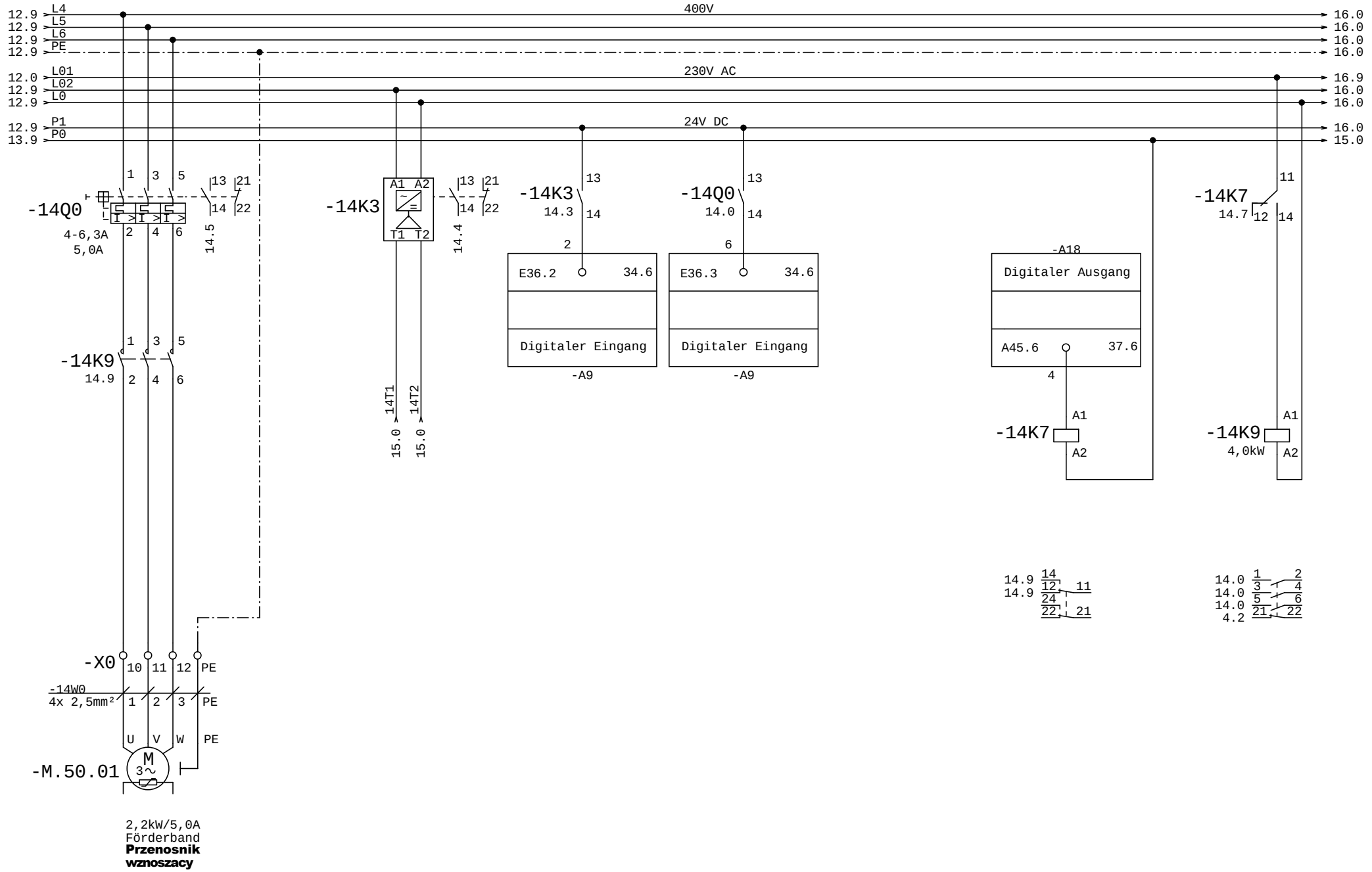

				Datum	27.10.2014	Vecoplan®	VECOPLAN AG Vor der Bitz 10 56470 Bad Marienberg	14173-902	Pos.050 Belt Conveyor	=		
				Bearb.	Penner			Equipo (ZGO/GAC)		+		
				Gepr.			+49 (0) 2661/6267-0					
Zust.	Datum	Name	Änder.	Norm		Urspr.	Ers. f.	Ers. d.		14173-902/00		Blatt 14 von 39 Bl.

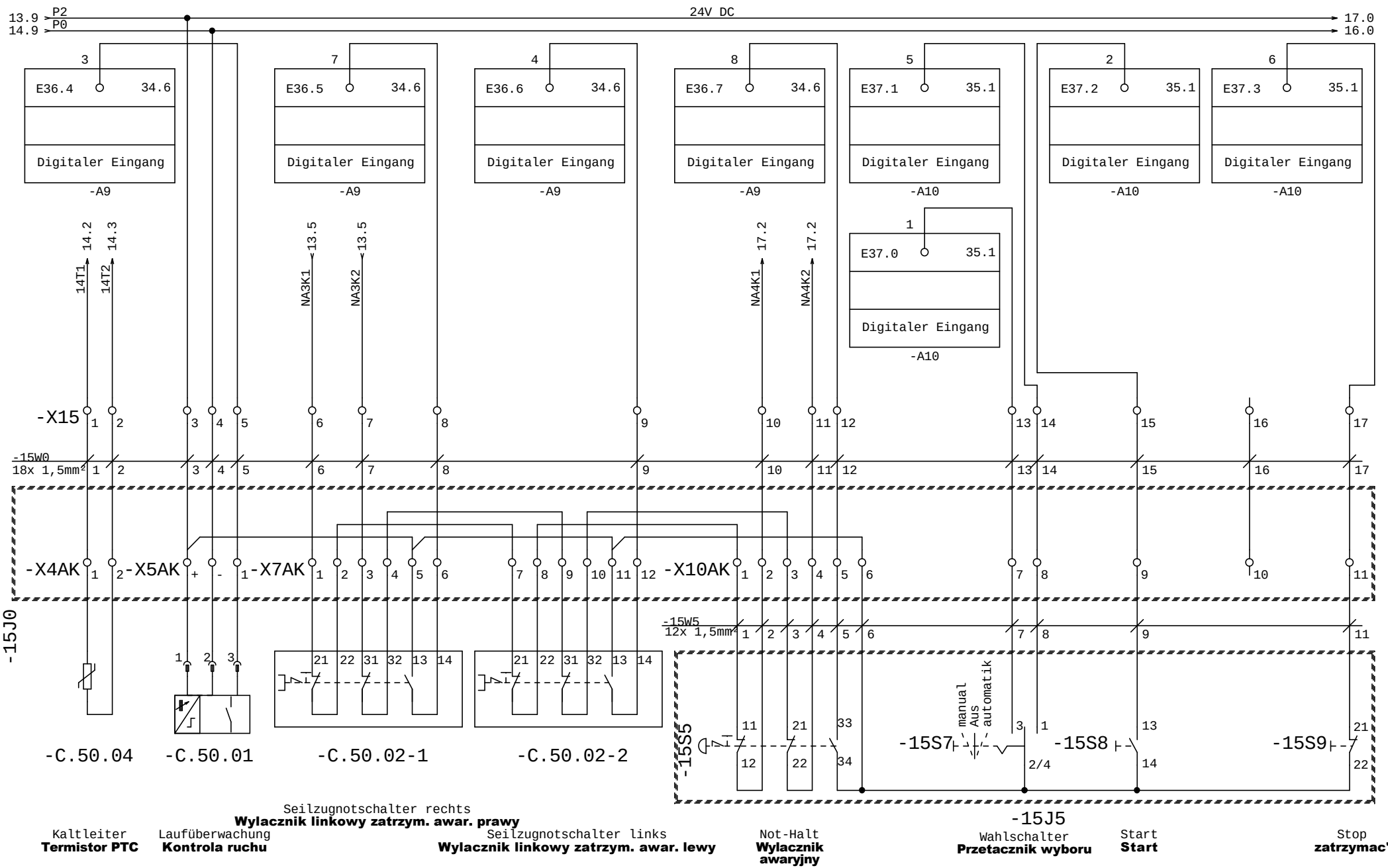

				Datum	27.10.2014	Vecoplan®		VECOPLAN AG Vor der Bitz 10 56470 Bad Marienberg +49 (0) 2661/6267-0	14173-902 Equipo (ZGO/GAC)	Pos.050 Belt Conveyor	=	
				Bearb.	Penner						+	
				Gepr.							14173-902/00	Blatt 15
Zust.	Datum	Name	Änder.	Norm		Urspr.	Ers. f.	Ers. d.				von 39 Bl.

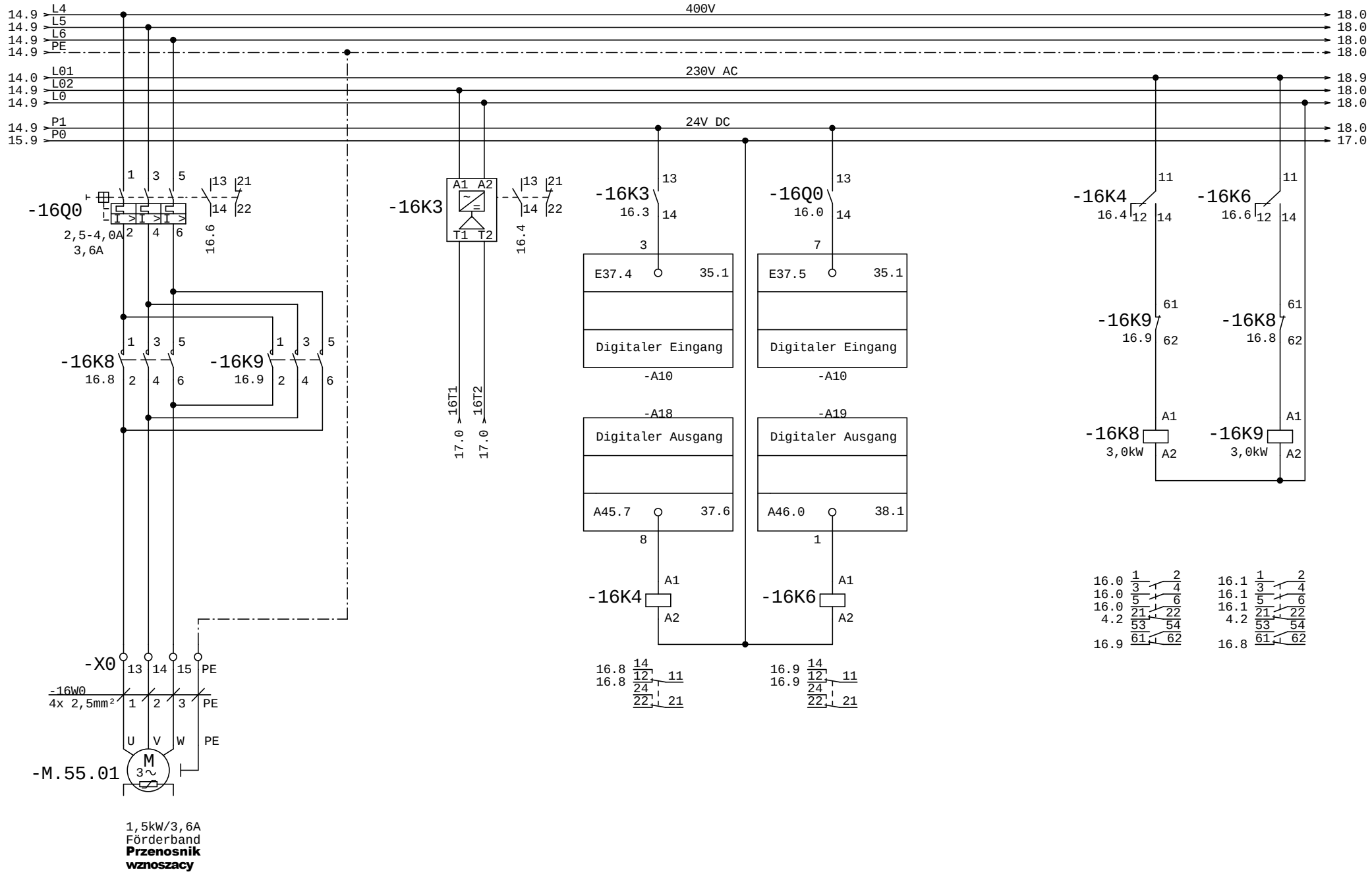

				Datum	27.10.2014	Vecoplan®	VECOPLAN AG Vor der Bitz 10 56470 Bad Marienberg +49 (0) 2661/6267-0	14173-902 Equipo (ZGO/GAC)	Pos.055 Belt Conveyor	=		
				Bearb.	Penner					+		
				Gepr.								
Zust.	Datum	Name	Änder.	Norm		Urspr.	Ers. f.	Ers. d.		14173-902/00	Blatt 16 von 39 Bl.	

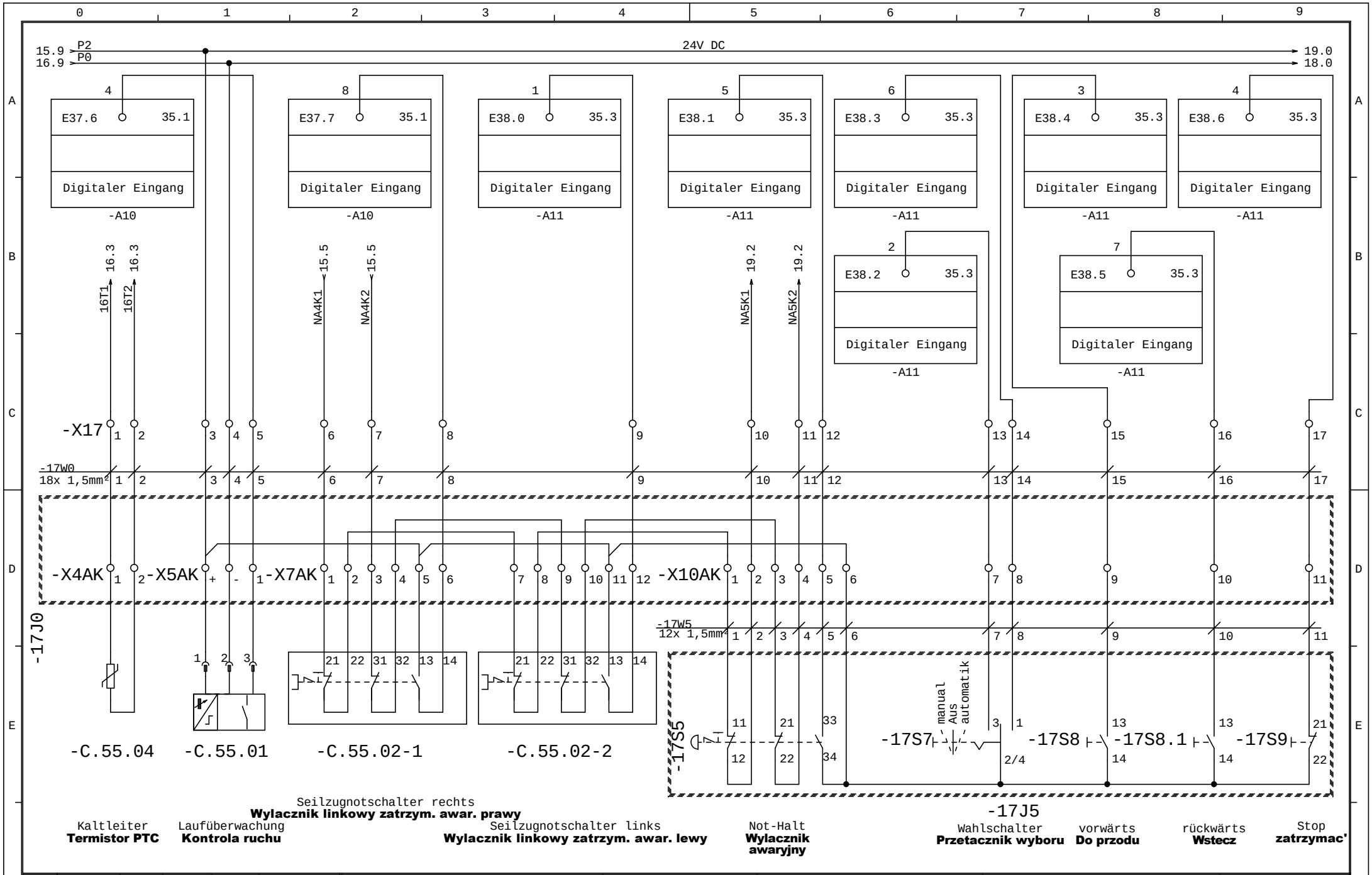

				Datum	27.10.2014	Vecoplan®		VECOPLAN AG Vor der Bitz 10 56470 Bad Marienberg +49 (0) 2661/6267-0	14173-902 Equipo (ZGO/GAC)	Pos.055 Belt Conveyor	=	
				Bearb.	Penner						+	
				Gepr.							14173-902/00	Blatt 17
Zust.	Datum	Name	Änder.	Norm		Urspr.	Ers. f.	Ers. d.				von 39 Bl.

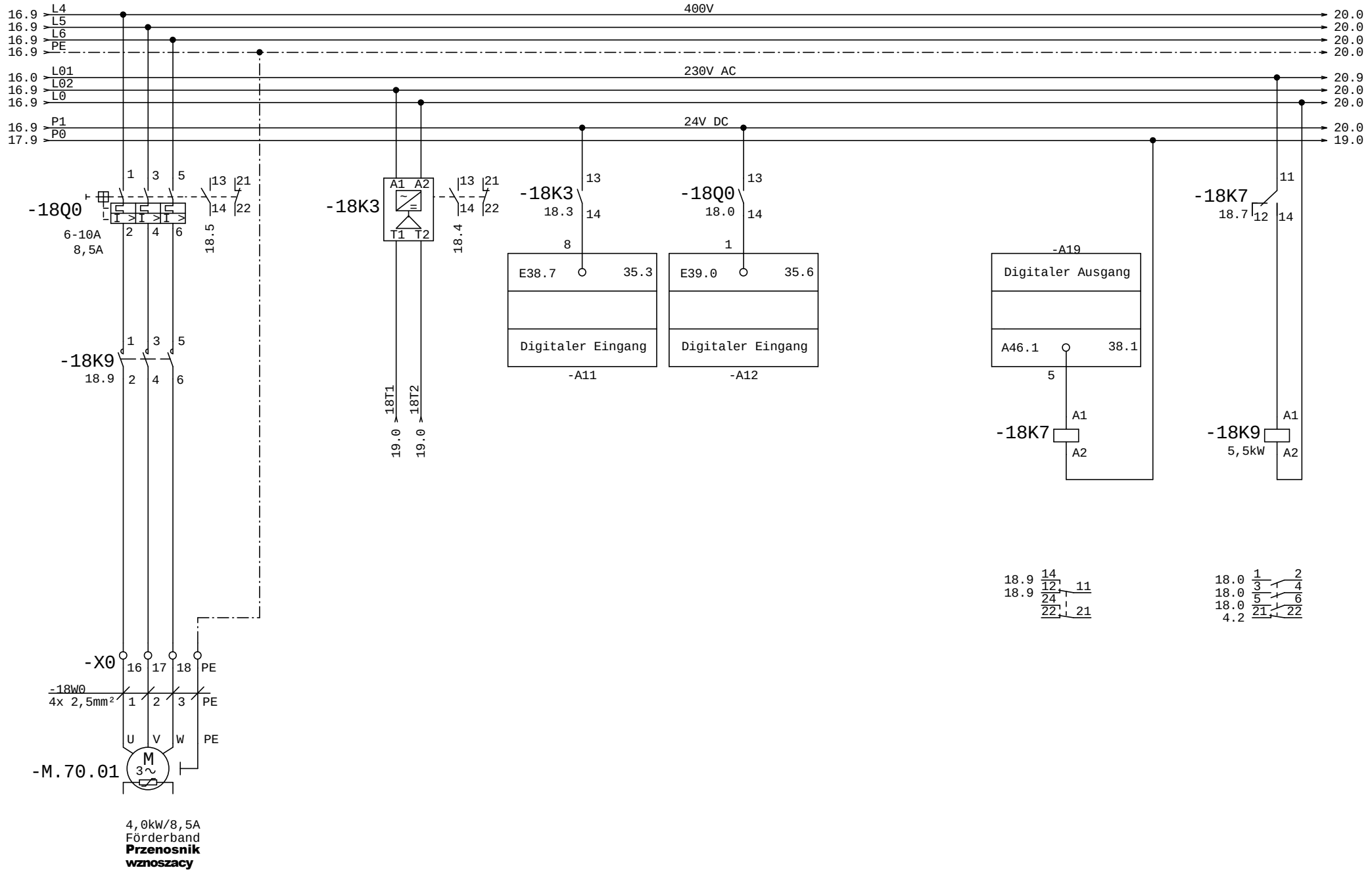

				Datum	27.10.2014	Vecoplan®	VECOPLAN AG Vor der Bitz 10 56470 Bad Marienberg	14173-902	Pos.070 Belt Conveyor	=		
				Bearb.	Penner					+		
				Gepr.			+49 (0) 2661/6267-0	Equipo (ZGO/GAC)			14173-902/00	Blatt 18
Zust.	Datum	Name	Änder.	Norm		Urspr.	Ers. f.	Ers. d.				von 39 Bl.

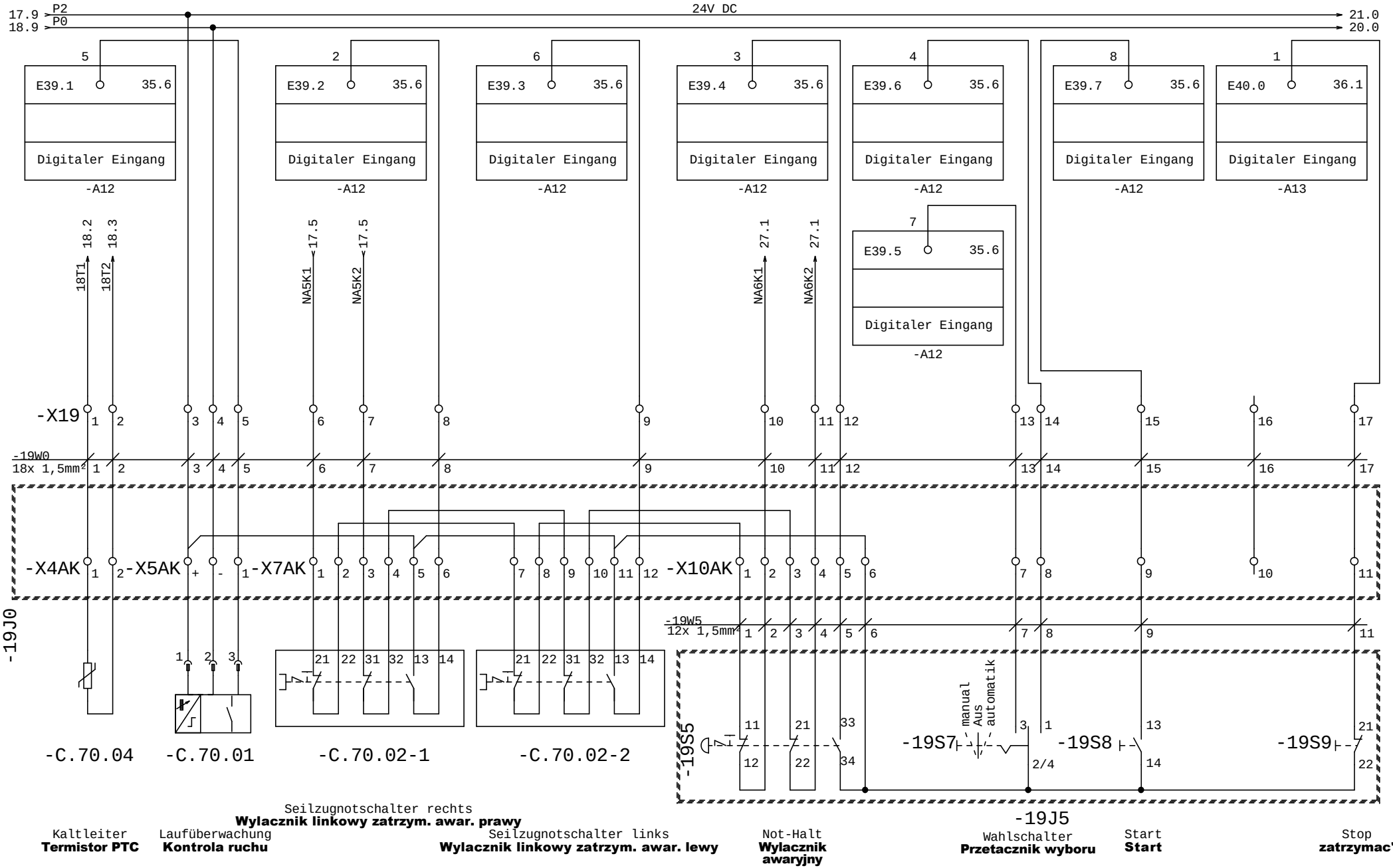

				Datum	27.10.2014	Vecoplan®	VECOPLAN AG Vor der Bitz 10 56470 Bad Marienberg +49 (0) 2661/6267-0	14173-902 Equipo (ZGO/GAC)	Pos.070 Belt Conveyor	=		
				Bearb.	Penner					+		
				Gepr.								
Zust.	Datum	Name	Änder.	Norm		Urspr.	Ers. f.	Ers. d.		14173-902/00	Blatt 19	von 39 Bl.

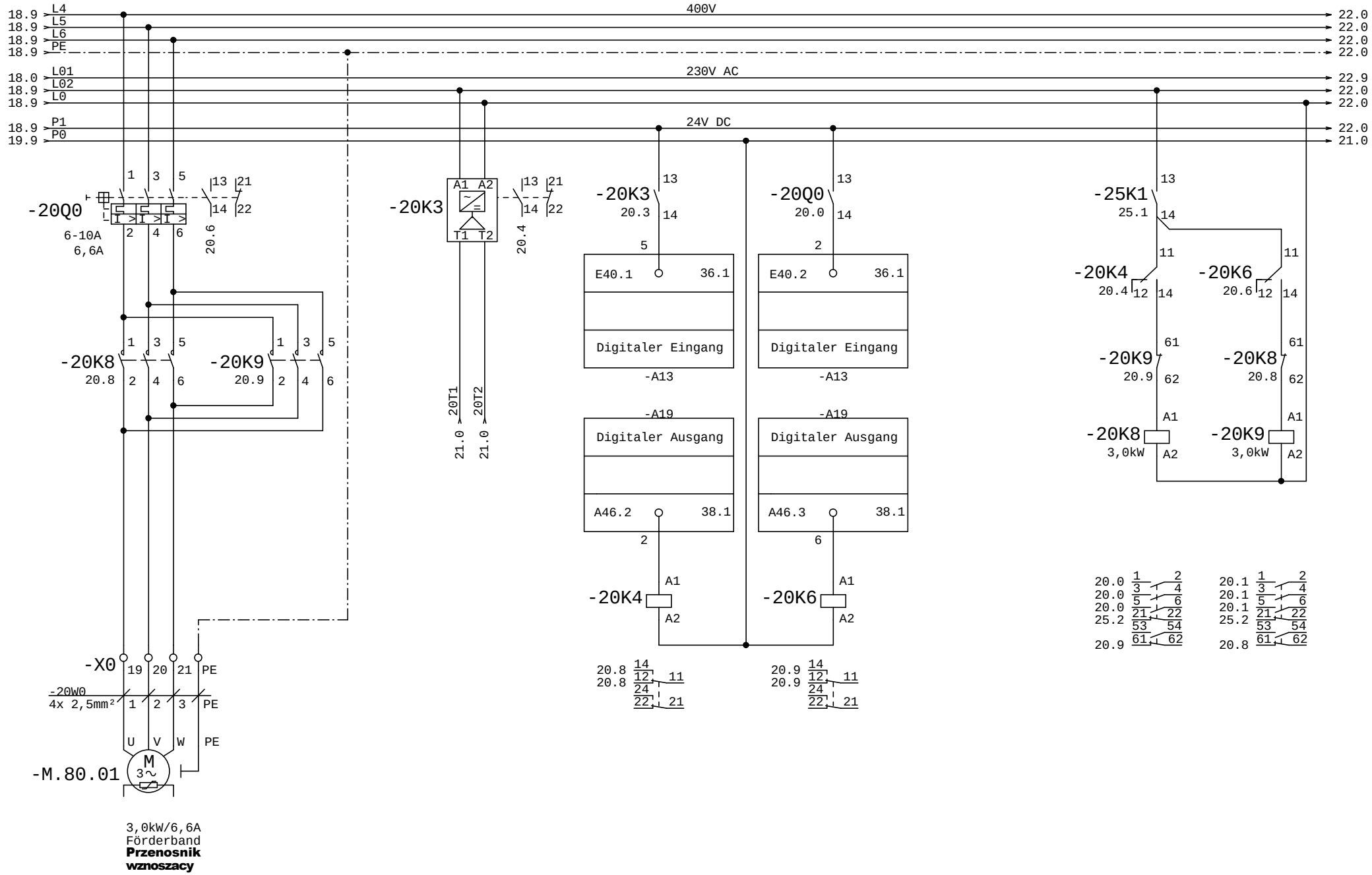

				Datum	27.10.2014	Vecoplan®	VECOPLAN AG Vor der Bitz 10 56470 Bad Marienberg +49 (0) 2661/6267-0	14173-902 Equipo (ZGO/GAC)	Pos.080 Belt Conveyor	=		
				Bearb.	Penner					+		
				Gepr.								
Zust.	Datum	Name	Änder.	Norm		Urspr.	Ers. f.	Ers. d.		14173-902/00		Blatt 20 von 39 Bl.

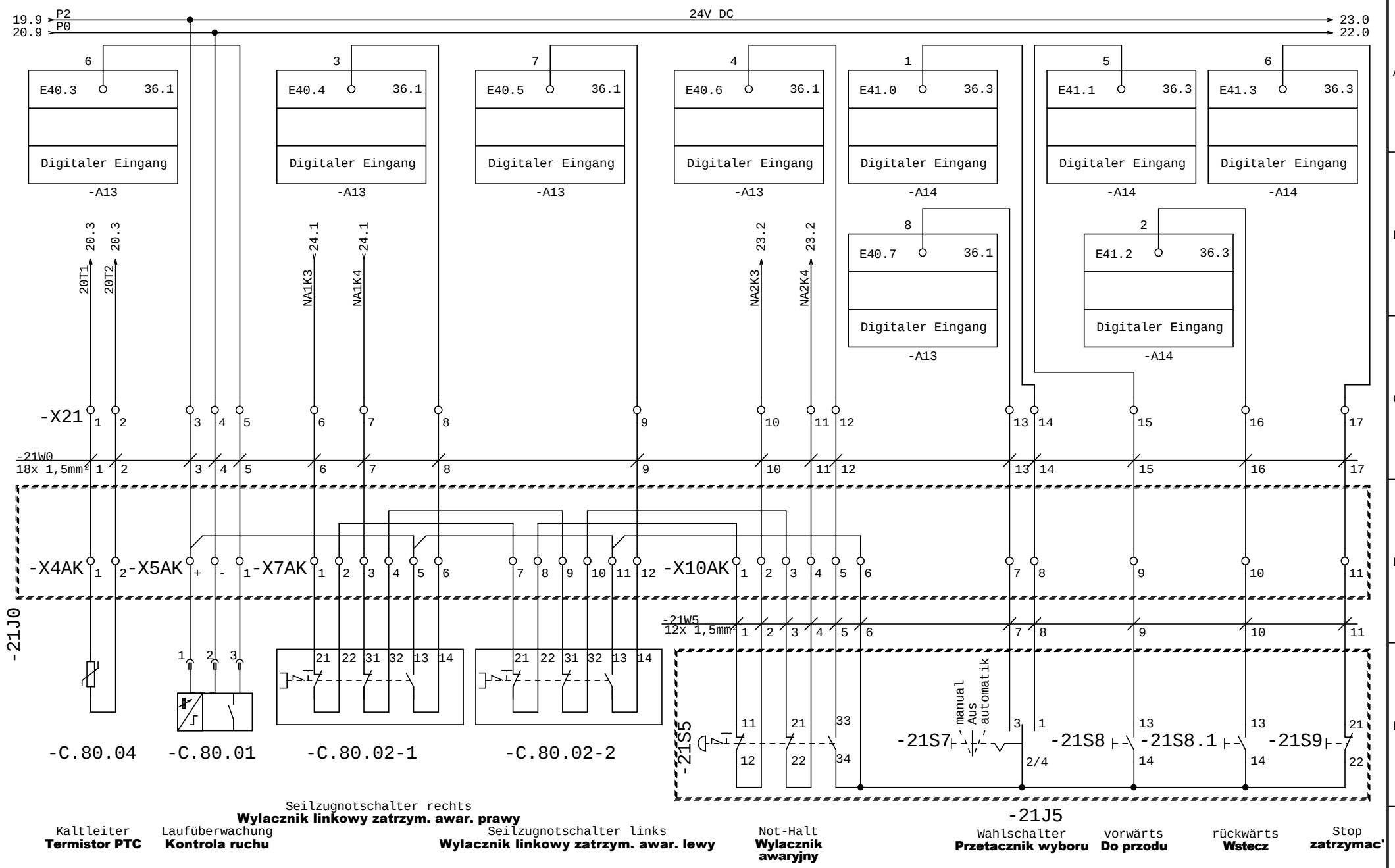

				Datum	27.10.2014	Vecoplan®	VECOPLAN AG Vor der Bitz 10 56470 Bad Marienberg +49 (0) 2661/6267-0	14173-902 Equipo (ZGO/GAC)	Pos.080 Belt Conveyor	=	
				Bearb.	Penner					+	
				Gepr.					14173-902/00		Blatt 21
Zust.	Datum	Name	Änder.	Norm		Urspr.	Ers. f.	Ers. d.			von 39 Bl.

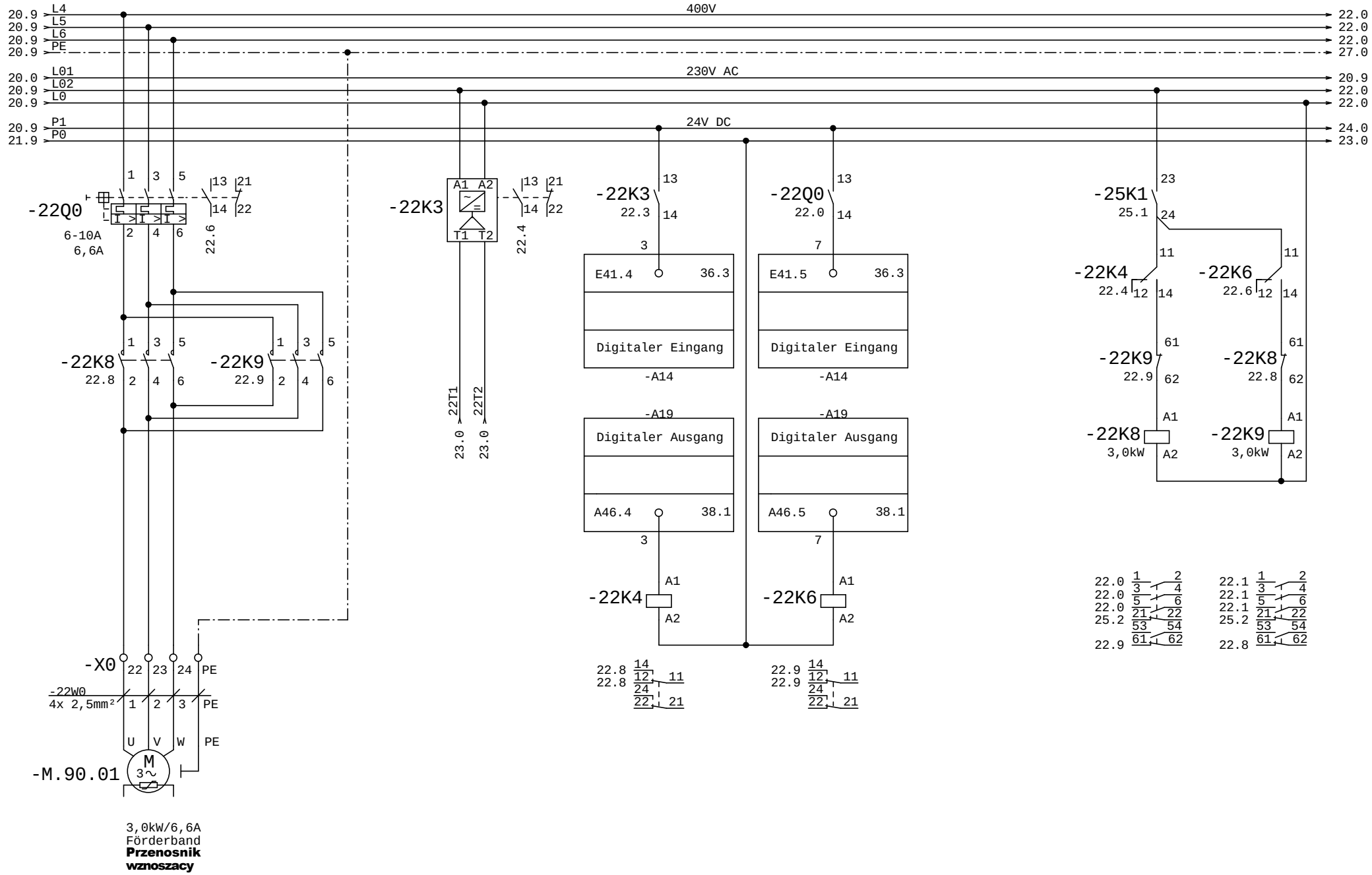

				Datum	27.10.2014	Vecoplan®	VECOPLAN AG Vor der Bitz 10 56470 Bad Marienberg +49 (0) 2661/6267-0	14173-902 Equipo (ZGO/GAC)	Pos.090 Belt Conveyor	=		
				Bearb.	Penner					+		
				Gepr.								
Zust.	Datum	Name	Änder.	Norm		Urspr.	Ers. f.	Ers. d.		14173-902/00		Blatt 22 von 39 Bl.

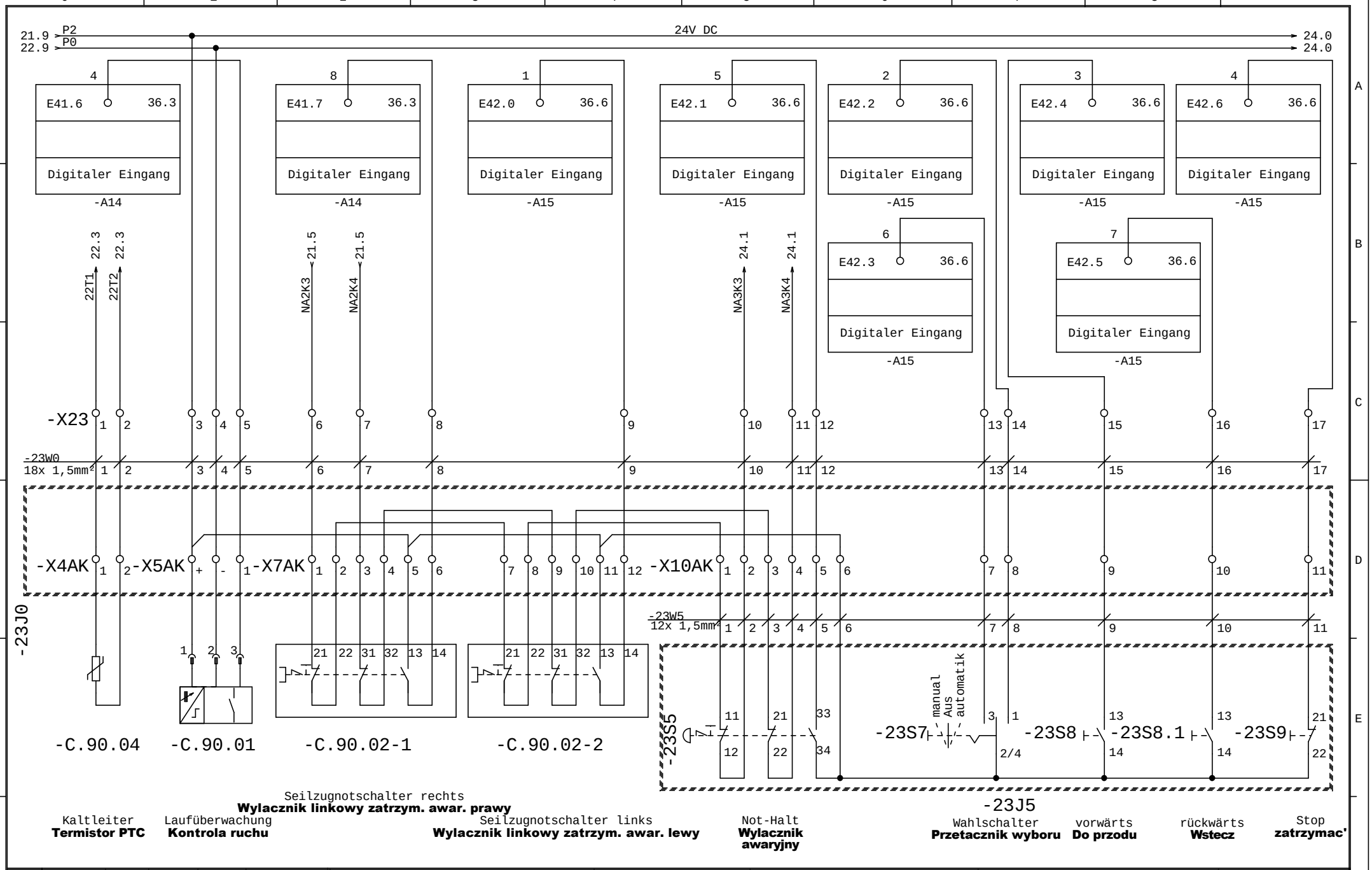

				Datum	27.10.2014	Vecoplan®		VECOPLAN AG Vor der Bitz 10 56470 Bad Marienberg +49 (0) 2661/6267-0	14173-902 Equipo (ZGO/GAC)	Pos.090 Belt Conveyor	=	
				Bearb.	Penner						+	
				Gepr.							14173-902/00	Blatt 23
Zust.	Datum	Name	Änder.	Norm		Urspr.	Ers. f.	Ers. d.				von 39 Bl.

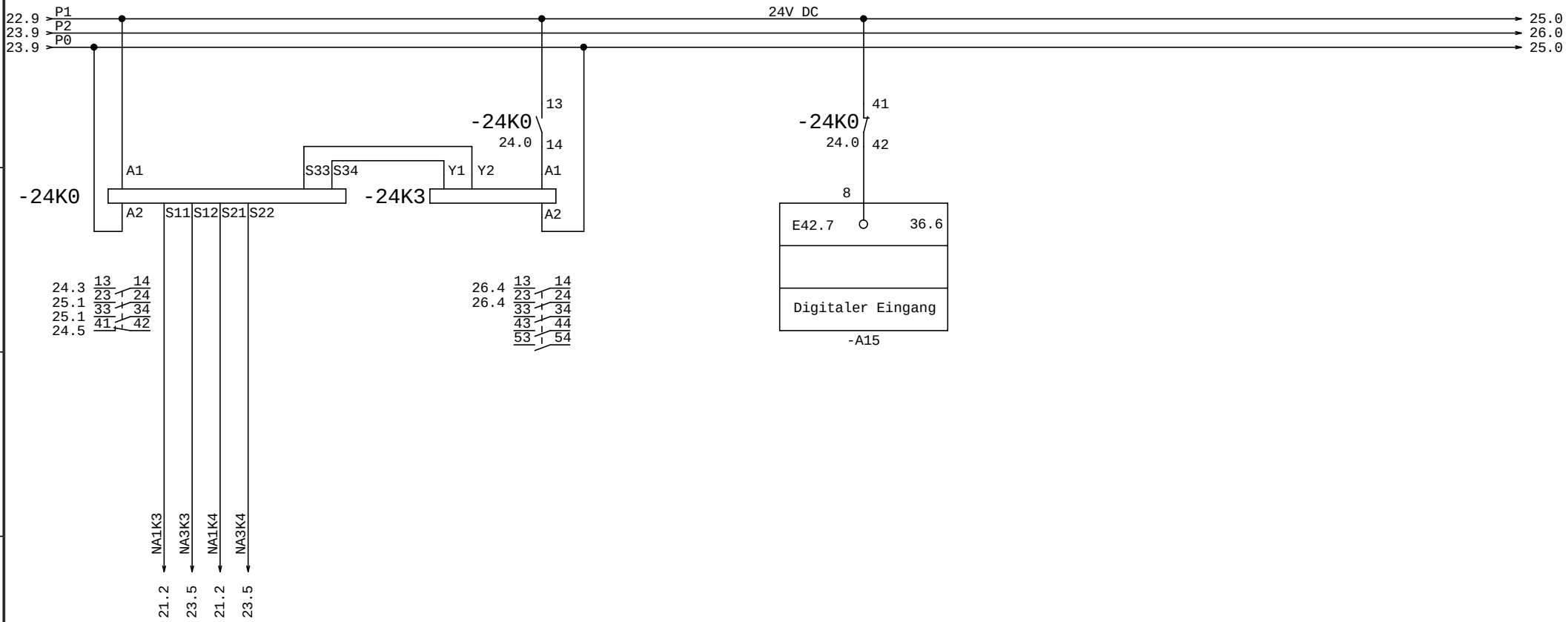

				Datum	27.10.2014	Vecoplan®		VECOPLAN AG Vor der Bitz 10 56470 Bad Marienberg +49 (0) 2661/6267-0	14173-902 Equipo (ZGO/GAC)	Signal Exchange Pos. 80 & 90	=	
				Bearb.	Penner						+	
				Gepr.							14173-902/00	Blatt 24
Zust.	Datum	Name	Änder.	Norm		Urspr.	Ers. f.	Ers. d.				von 39 Bl.

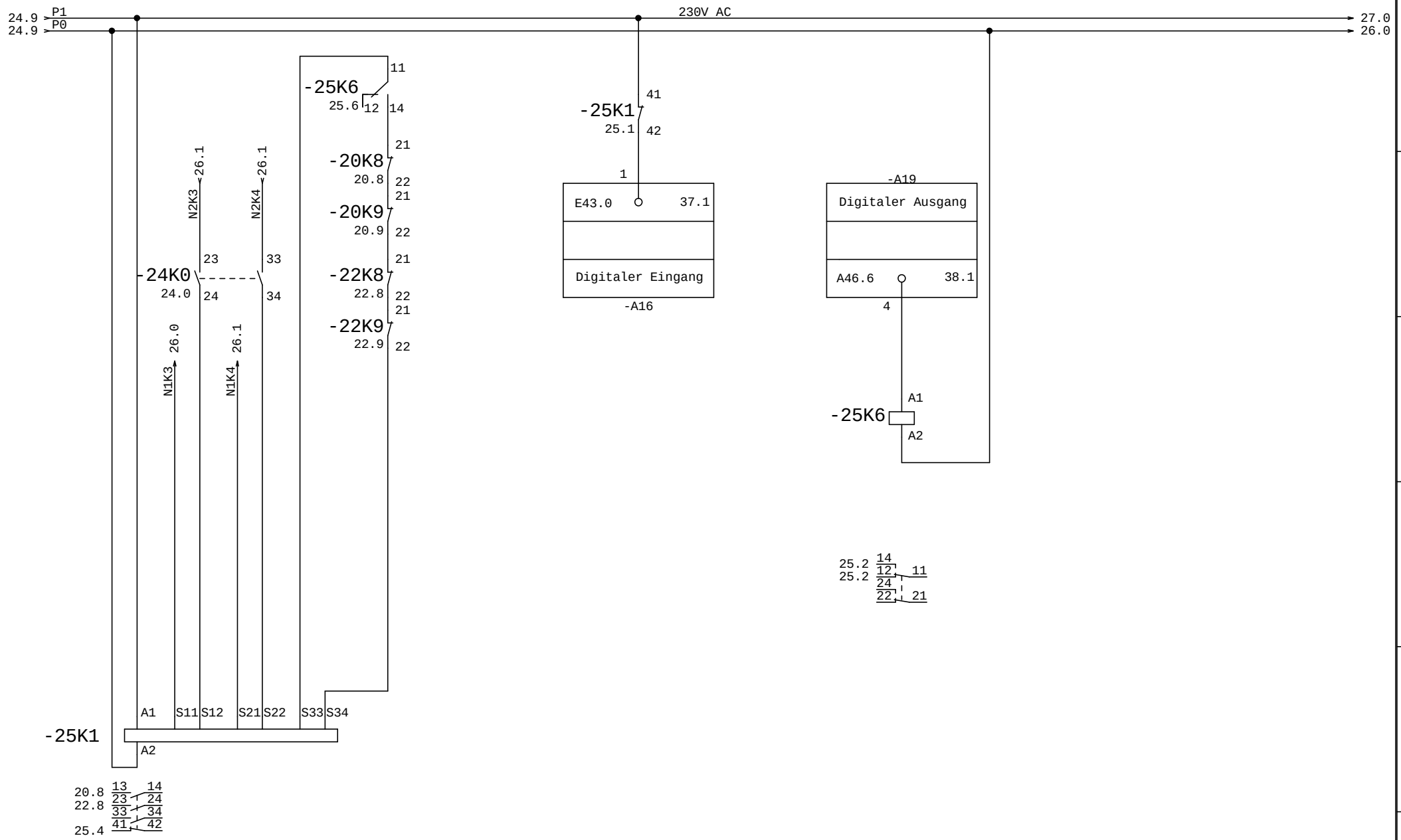

				Datum	27.10.2014	Vecoplan®	VECOPLAN AG Vor der Bitz 10 56470 Bad Marienberg	14173-902	Signal Exchange Pos. 80 & 90	=		
				Bearb.	Penner			Equipo (ZGO/GAC)		+		
				Gepr.			+49 (0) 2661/6267-0					
Zust.	Datum	Name	Änder.	Norm		Urspr.	Ers. f.	Ers. d.		14173-902/00		Blatt 25 von 39 Bl.

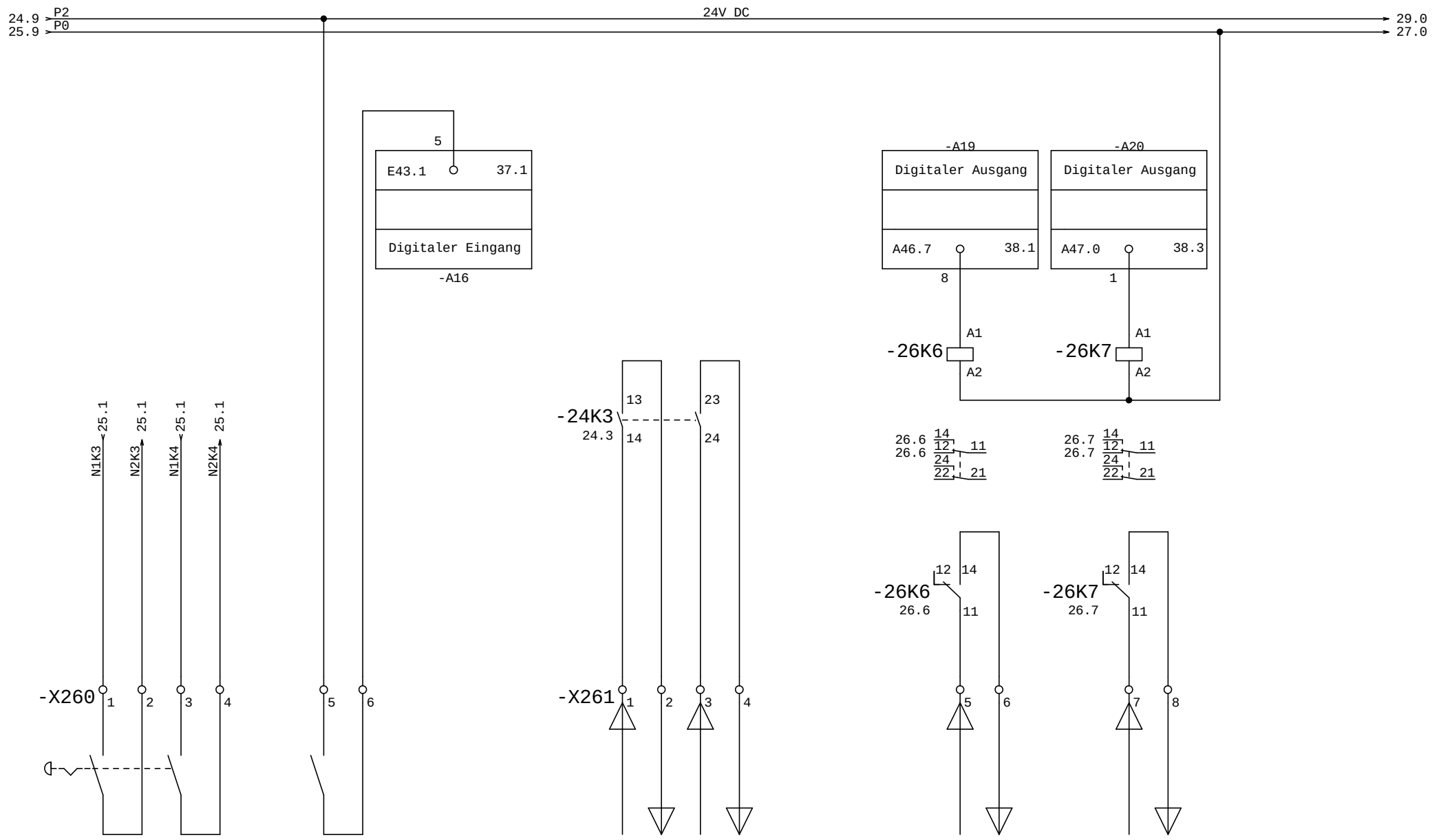

Not-Halt
Pos.80 & 90
Zatrzym. awar.
Pozycja 80 & 90

Freigabe
Pos.80 & 90
uwalnianiu
Pozycja 80 & 90

Not-Halt Taster
Pos.80 & 90
Zatrzym. awar. Przycisk
Pozycja 80 & 90

Betrieb
Pos.80 & 90
System dziala
Pozycja 80 & 90

Störung
Pos.80 & 90
usterka
Pozycja 80 & 90

				Datum	27.10.2014	Vecoplan®		VECOPLAN AG Vor der Bitz 10 56470 Bad Marienberg +49 (0) 2661/6267-0	14173-902 Equipo (ZGO/GAC)	Signal Exchange Pos. 80 & 90	=
				Bearb.	Penner						+
				Gepr.						14173-902/00	Blatt 26
Zust.	Datum	Name	Änder.	Norm		Urspr.	Ers. f.	Ers. d.			von 39 Bl.

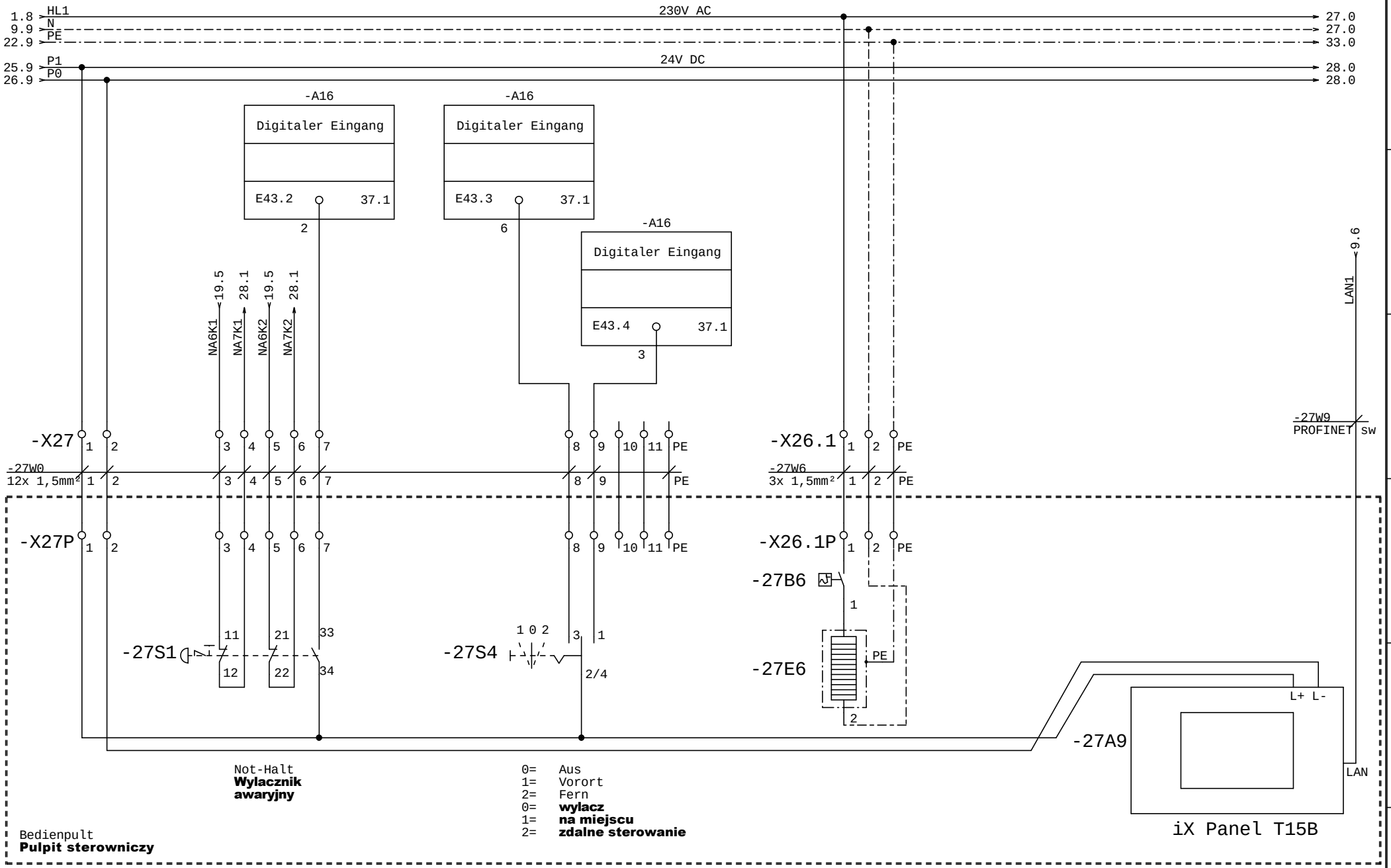

				Datum	27.10.2014	Vecoplan®		VECOPLAN AG Vor der Bitz 10 56470 Bad Marienberg +49 (0) 2661/6267-0	14173-902 Equipo (ZGO/GAC)	Control Panel	=	
				Bearb.	Penner						+	
				Gepr.							14173-902/00	Blatt 27
Zust.	Datum	Name	Änder.	Norm		Urspr.	Ers. f.	Ers. d.				von 39 Bl.

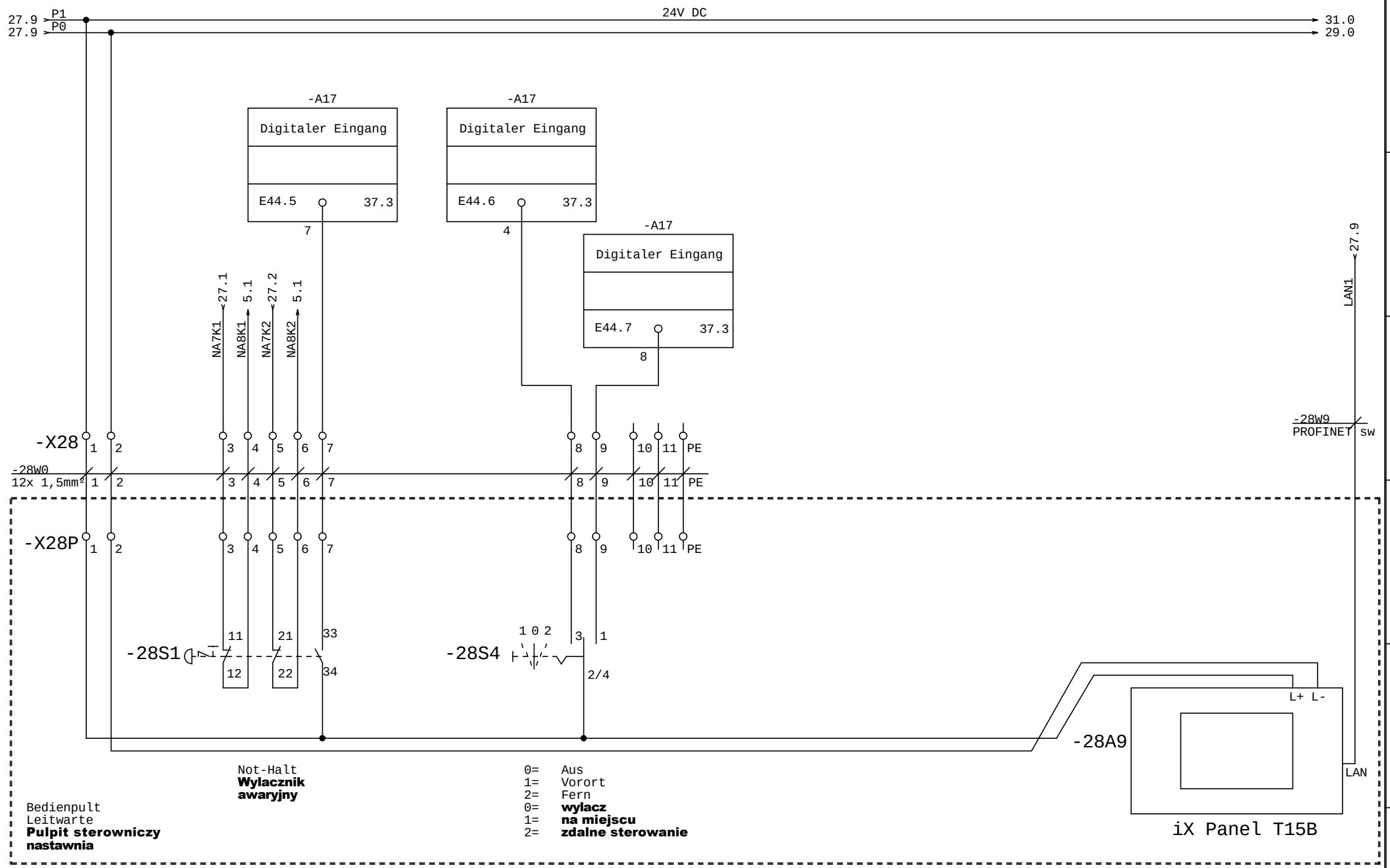

				Datum	27.10.2014	Vecoplan®		VECOPLAN AG Vor der Bitz 10 56470 Bad Marienberg +49 (0) 2661/6267-0	14173-902 Equipo (ZGO/GAC)	Control Panel	=	
				Bearb.	Penner						+	
				Gepr.							14173-902/00	Blatt 28
Zust.	Datum	Name	Änder.	Norm		Urspr.	Ers. f.	Ers. d.				von 39 Bl.

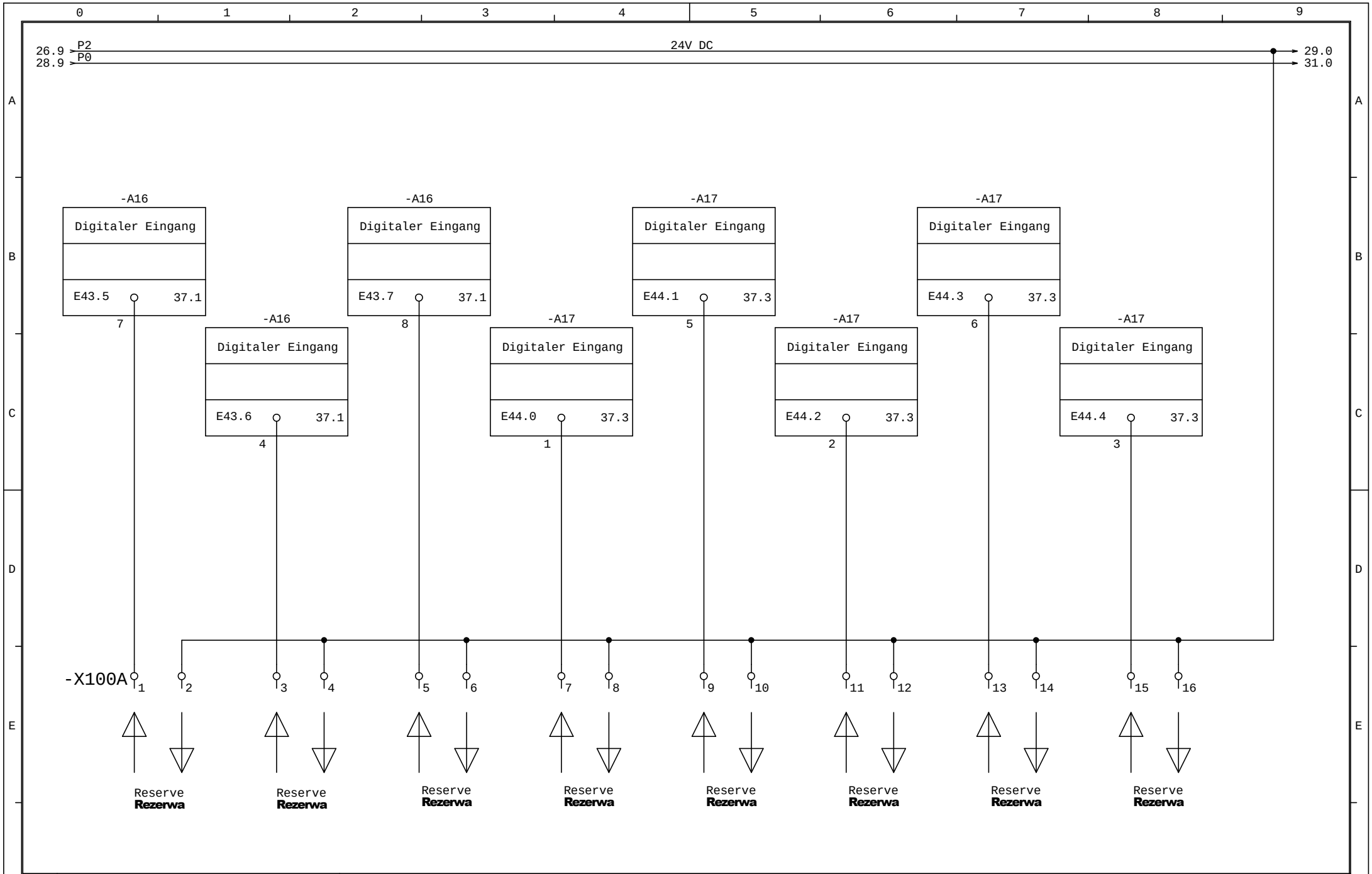

				Datum	27.10.2014	Vecoplan®		VECOPLAN AG Vor der Bitz 10 56470 Bad Marienberg +49 (0) 2661/6267-0	14173-902 Equipo (ZGO/GAC)	Signal Exchange	=	
				Bearb.	Penner						+	
				Gepr.							14173-902/00	Blatt 29
Zust.	Datum	Name	Änder.	Norm		Urspr.	Ers. f.	Ers. d.				von 39 Bl.

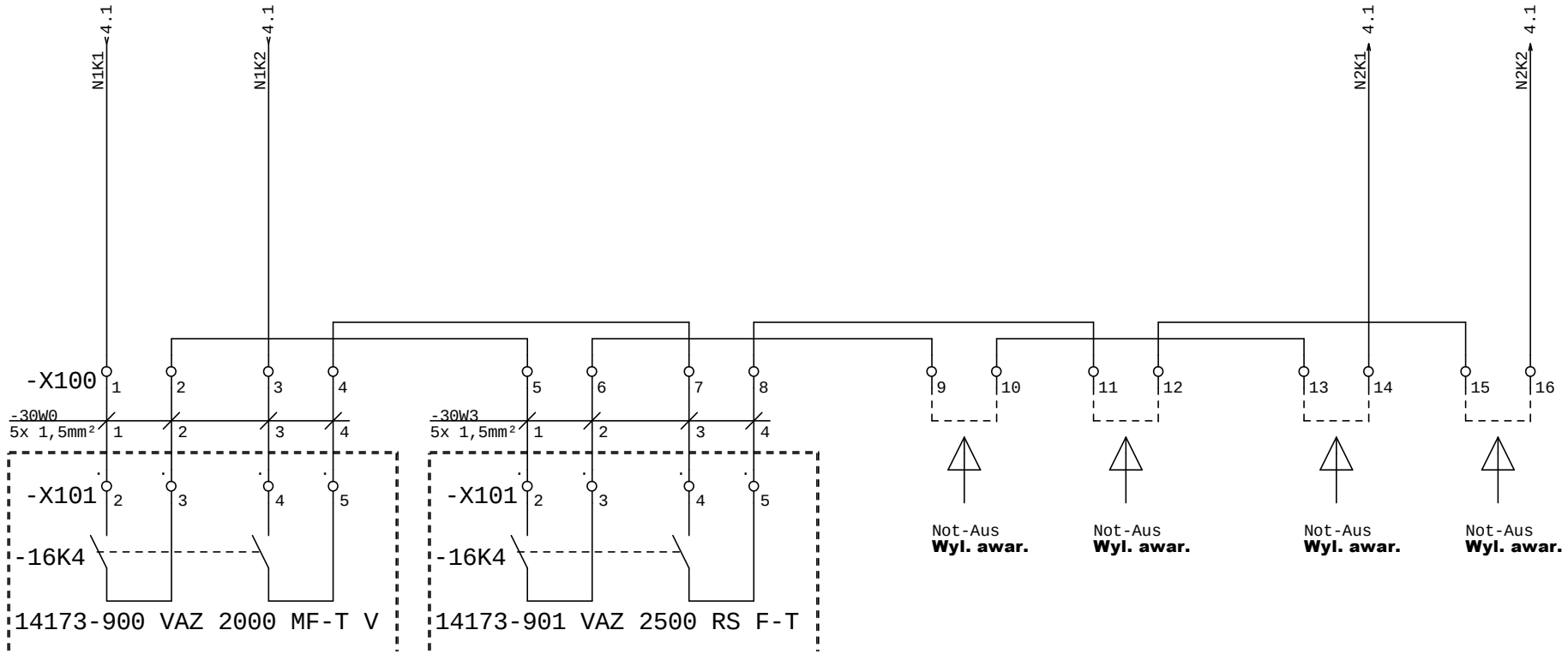

				Datum	27.10.2014	Vecoplan®	VECOPLAN AG Vor der Bitz 10 56470 Bad Marienberg	14173-902	Signal Exchange	=	
				Bearb.	Penner					+	
				Gepr.			+49 (0) 2661/6267-0	Equipo (ZGO/GAC)		14173-902/00	Blatt 30
Zust.	Datum	Name	Änder.	Norm		Urspr.	Ers. f.	Ers. d.			von 39 Bl.

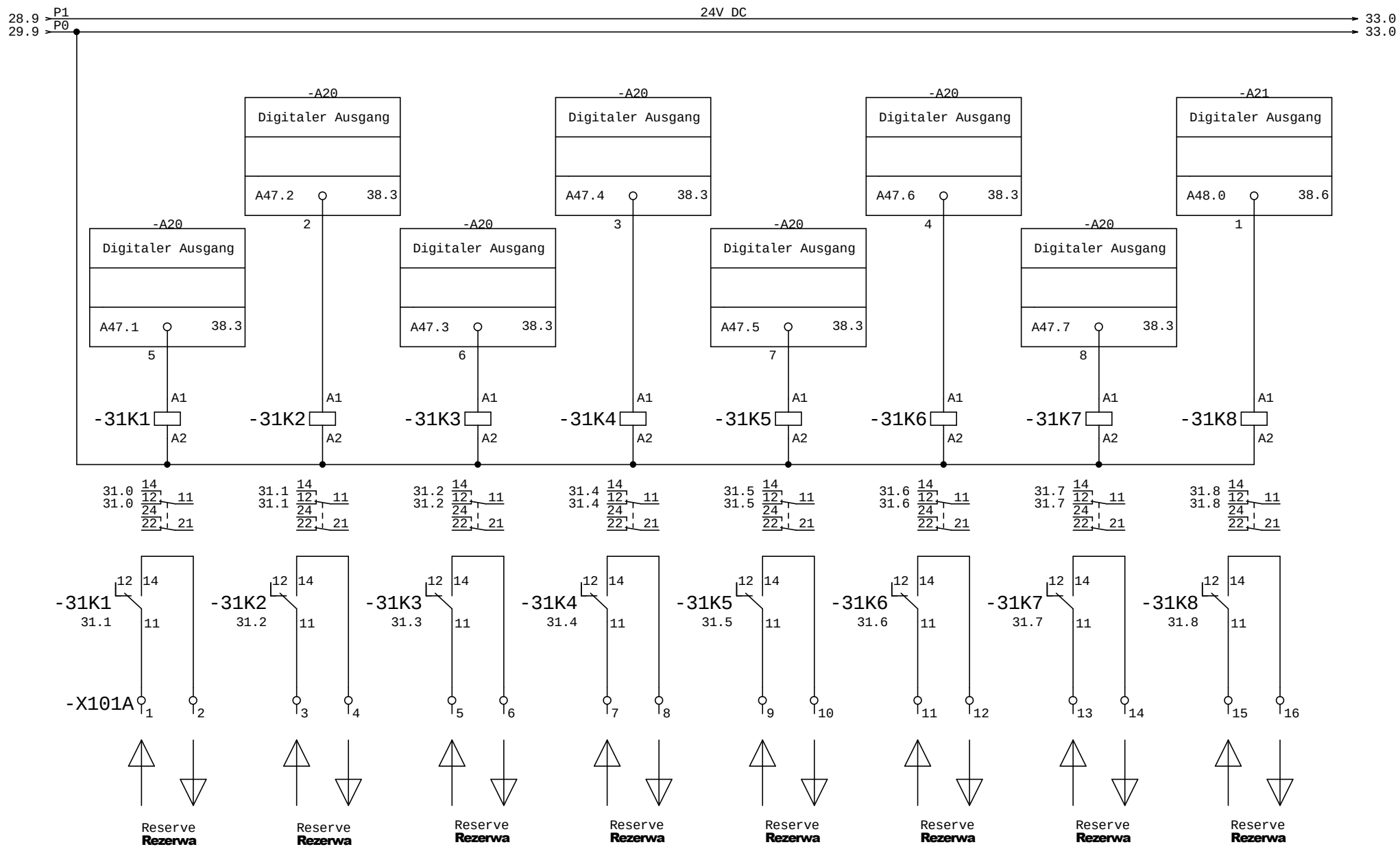

				Datum	27.10.2014	Vecoplan®		VECOPLAN AG Vor der Bitz 10 56470 Bad Marienberg +49 (0) 2661/6267-0	14173-902 Equipo (ZGO/GAC)	Signal Exchange	=		
				Bearb.	Penner						+		
				Gepr.								14173-902/00	Blatt 31
Zust.	Datum	Name	Änder.	Norm		Urspr.	Ers. f.	Ers. d.					von 39 Bl.

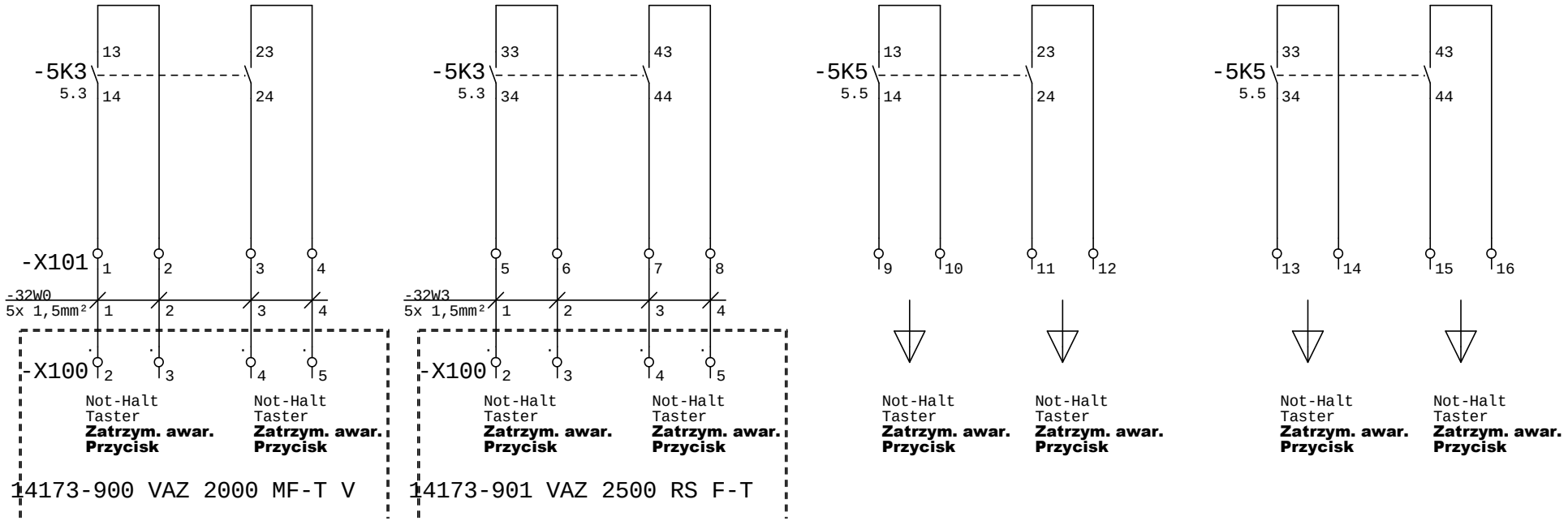

				Datum	27.10.2014	Vecoplan®		VECOPLAN AG Vor der Bitz 10 56470 Bad Marienberg +49 (0) 2661/6267-0	14173-902 Equipo (ZGO/GAC)	Signal Exchange	=	
				Bearb.	Penner						+	
				Gepr.							14173-902/00	Blatt 32
Zust.	Datum	Name	Änder.	Norm		Urspr.	Ers. f.	Ers. d.				von 39 Bl.

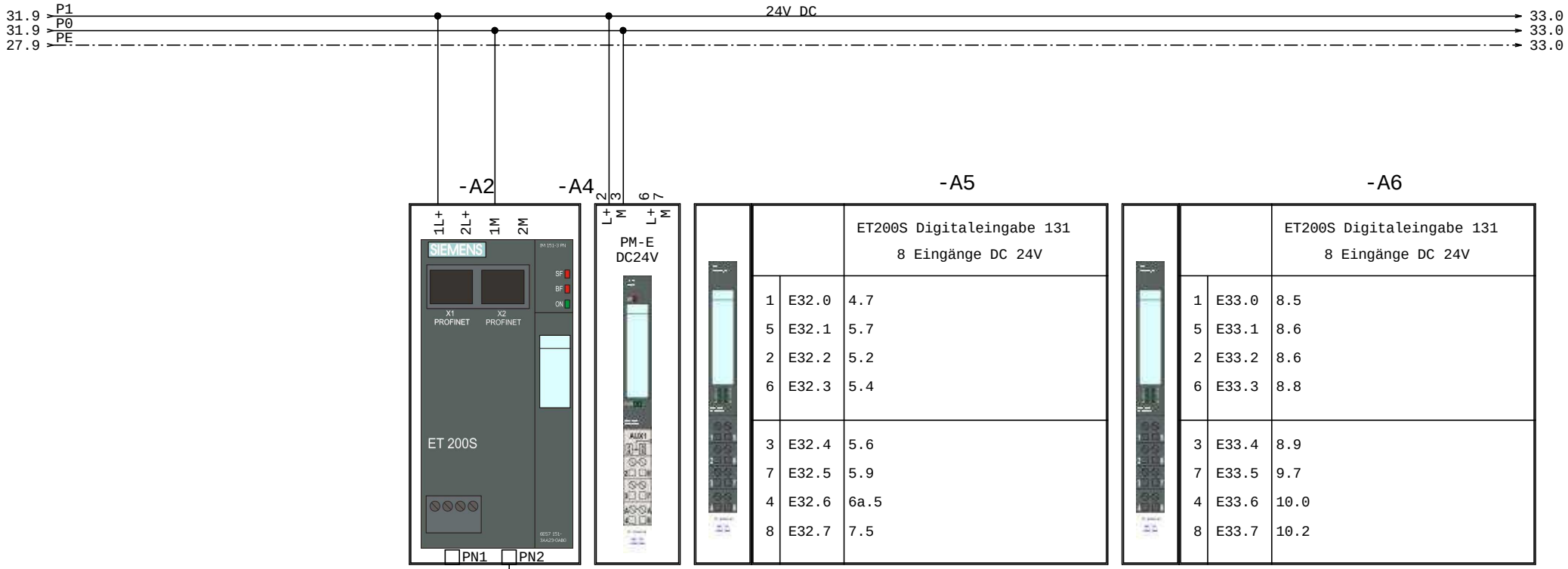

				Datum	27.10.2014	Vecoplan®		VECOPLAN AG Vor der Bitz 10 56470 Bad Marienberg +49 (0) 2661/6267-0	14173-902 Equipo (ZGO/GAC)	PLC-Schema	=	
				Bearb.	Penner						+	
				Gepr.							14173-902/00	Blatt 33
Zust.	Datum	Name	Änder.	Norm		Urspr.	Ers. f.	Ers. d.				von 39 Bl.

-A7

		ET200S Digitaleingabe 131 8 Eingänge DC 24V
1	E34.0	10.3
5	E34.1	10.5
2	E34.2	10.6
6	E34.3	10.6
3	E34.4	10.8
7	E34.5	10.9
4	E34.6	11.4
8	E34.7	11.5

6ES7131-4BF00-0AA0

-A8

		ET200S Digitaleingabe 131 8 Eingänge DC 24V
1	E35.0	12.3
5	E35.1	12.5
2	E35.2	13.0
6	E35.3	13.2
3	E35.4	13.3
7	E35.5	13.5
4	E35.6	13.6
8	E35.7	13.6

6ES7131-4BF00-0AA0

-A9

		ET200S Digitaleingabe 131 8 Eingänge DC 24V
1	E36.0	13.8
5	E36.1	13.9
2	E36.2	14.4
6	E36.3	14.5
3	E36.4	15.0
7	E36.5	15.2
4	E36.6	15.3
8	E36.7	15.5

6ES7131-4BF00-0AA0

-A10

		ET200S Digitaleingabe 131 8 Eingänge DC 24V
1	E37.0	15.6
5	E37.1	15.6
2	E37.2	15.8
6	E37.3	15.9
3	E37.4	16.4
7	E37.5	16.6
4	E37.6	17.0
8	E37.7	17.2

6ES7131-4BF00-0AA0

-A11

		ET200S Digitaleingabe 131 8 Eingänge DC 24V
1	E38.0	17.3
5	E38.1	17.5
2	E38.2	17.6
6	E38.3	17.6
3	E38.4	17.8
7	E38.5	17.8
4	E38.6	17.9
8	E38.7	18.4

6ES7131-4BF00-0AA0

-A12

		ET200S Digitaleingabe 131 8 Eingänge DC 24V
1	E39.0	18.5
5	E39.1	19.0
2	E39.2	19.2
6	E39.3	19.3
3	E39.4	19.5
7	E39.5	19.6
4	E39.6	19.6
8	E39.7	19.8

6ES7131-4BF00-0AA0

-A13

		ET200S Digitaleingabe 131 8 Eingänge DC 24V
1	E40.0	19.9
5	E40.1	20.4
2	E40.2	20.6
6	E40.3	21.0
3	E40.4	21.2
7	E40.5	21.3
4	E40.6	21.5
8	E40.7	21.6

6ES7131-4BF00-0AA0

-A14

		ET200S Digitaleingabe 131 8 Eingänge DC 24V
1	E41.0	21.6
5	E41.1	21.8
2	E41.2	21.8
6	E41.3	21.9
3	E41.4	22.4
7	E41.5	22.6
4	E41.6	23.0
8	E41.7	23.2

6ES7131-4BF00-0AA0

-A15

		ET200S Digitaleingabe 131 8 Eingänge DC 24V
1	E42.0	23.3
5	E42.1	23.5
2	E42.2	23.6
6	E42.3	23.6
3	E42.4	23.8
7	E42.5	23.8
4	E42.6	23.9
8	E42.7	24.5

6ES7131-4BF00-0AA0

-A16

		ET200S Digitaleingabe 131 8 Eingänge DC 24V
1	E43.0	25.4
5	E43.1	26.3
2	E43.2	27.2
6	E43.3	27.3
3	E43.4	27.4
7	E43.5	29.0
4	E43.6	29.1
8	E43.7	29.2

6ES7131-4BF00-0AA0

-A17

		ET200S Digitaleingabe 131 8 Eingänge DC 24V
1	E44.0	29.4
5	E44.1	29.5
2	E44.2	29.6
6	E44.3	29.7
3	E44.4	29.8
7	E44.5	28.2
4	E44.6	28.3
8	E44.7	28.4

6ES7131-4BF00-0AA0

-A18

		ET200S Digitalausgabe 8 Ausgänge 24V DC
1	A45.0	4.8
5	A45.1	6a.3
2	A45.2	7.7
6	A45.3	9.8
3	A45.4	11.7
7	A45.5	12.7
4	A45.6	14.7
8	A45.7	16.4

6ES7132-4BF00-0AA0

-A19

		ET200S Digitalausgabe 8 Ausgänge 24V DC
1	A46.0	16.6
5	A46.1	18.7
2	A46.2	20.4
6	A46.3	20.6
3	A46.4	22.4
7	A46.5	22.6
4	A46.6	25.6
8	A46.7	26.6

6ES7132-4BF00-0AA0

-A20

		ET200S Digitalausgabe 8 Ausgänge 24V DC
1	A47.0	26.7
5	A47.1	31.1
2	A47.2	31.2
6	A47.3	31.3
3	A47.4	31.4
7	A47.5	31.5
4	A47.6	31.6
8	A47.7	31.7

6ES7132-4BF00-0AA0

-A21

		ET200S Digitalausgabe 8 Ausgänge 24V DC
1	A48.0	31.8
5	A48.1	6.7
2	A48.2	6.8
6	A48.3	
3	A48.4	
7	A48.5	
4	A48.6	
8	A48.7	

6ES7132-4BF00-0AA0

-A22

		ET200S Digitaleingabe 131 8 Eingänge DC 24V
1	E49.0	6a.7
5	E49.1	
2	E49.2	
6	E49.3	
3	E49.4	
7	E49.5	
4	E49.6	
8	E49.7	

6ES7131-4BF00-0AA0

				Datum	27.10.2014	Vecoplan®		VECOPLAN AG Vor der Bitz 10 56470 Bad Marienberg +49 (0) 2661/6267-0	14173-902 Equipo (ZGO/GAC)	PLC-Schema		=	
				Bearb.	Penner							+	
				Gepr.							14173-902/00		Blatt 38a
Zust.	Datum	Name	Änder.	Norm		Urspr.	Ers. f.	Ers. d.					von 39Bl.

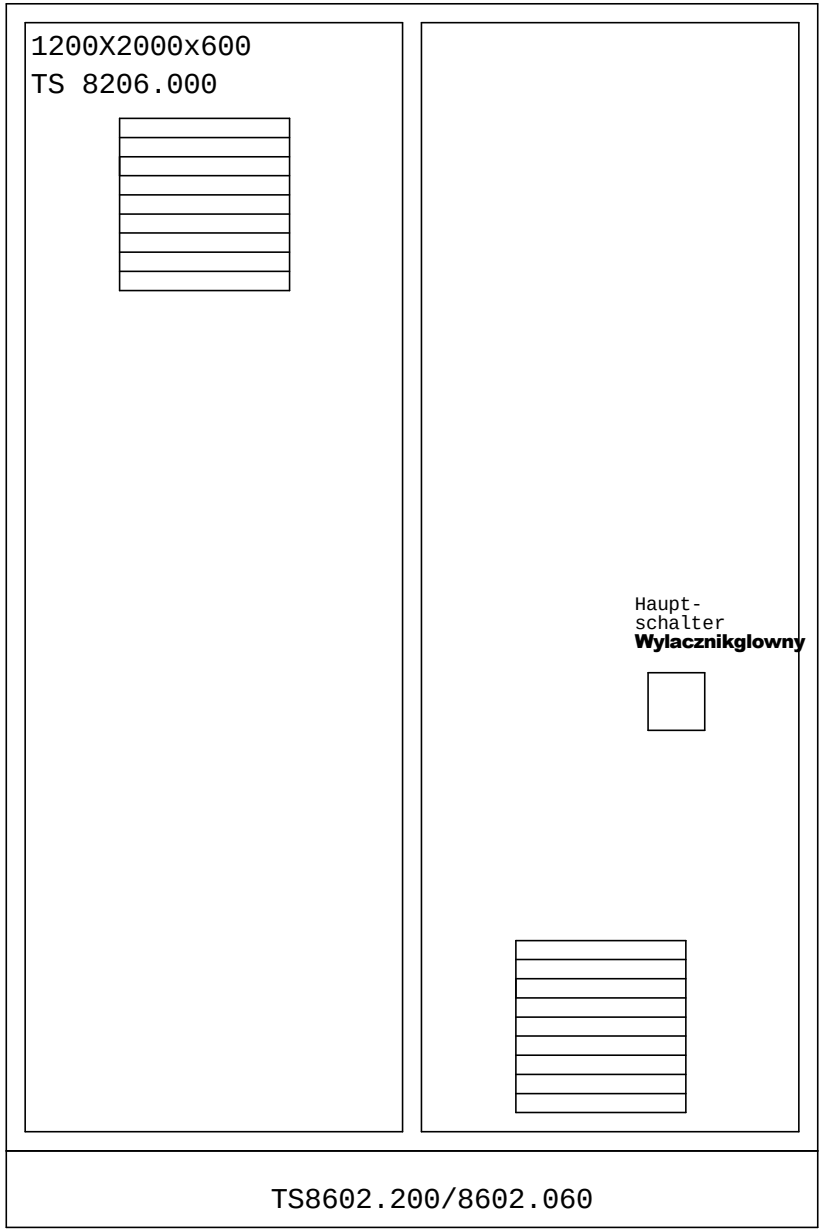

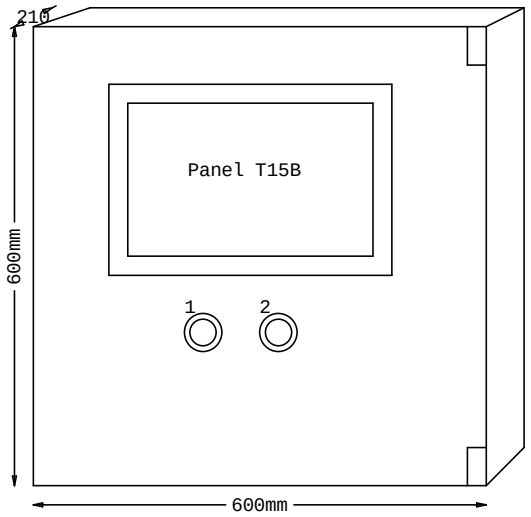

1 Not-Aus
Wyl. awar.

2 0= Aus
1= Vorort
2= Fern
0= **wylacz**
1= **na miejscu**
2= **zdalne sterowanie**

Leitwarte
nastawnia

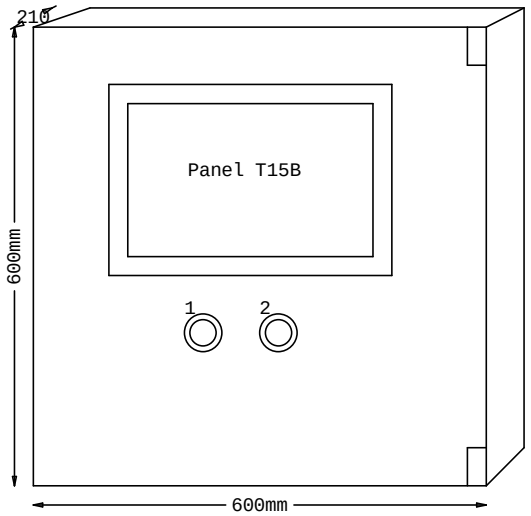

1 Not-Aus
Wyl. awar.

2 0= Aus
1= Vorort
2= Fern
0= **wylacz**
1= **na miejscu**
2= **zdalne sterowanie**

				Datum	27.10.2014	Vecoplan®		VECOPLAN AG Vor der Bitz 10 56470 Bad Marienberg +49 (0) 2661/6267-0	14173-902 Equipo (ZGO/GAC)	Control Cabinet/Panel Schema	=	
				Bearb.	Penner						+	
				Gepr.							14173-902/00	Blatt 39
Zust.	Datum	Name	Änder.	Norm		Urspr.	Ers. f.	Ers. d.				von 39 Bl.

Klemmleiste: -2X2
Listwa zaciskowa

Blatt **strona** 1

Kabelbezeichnung Extern **Oznaczenie kabla zewn.**	Ziel extern **Cel zewnetrzny** Bezeichnung **Opis**	Anschluß **Przylacze**	Klemmennummer **Numer zacisku**	Brücken **Mostek**	Ziel intern **Cel wewnetrzny** Bezeichnung **Opis**	Anschluß **Przylacze**	Kabelbezeichnung **Oznaczenie kabla** Intern **wewn.**	Blatt/Pfad **strona / sciezka**
	-4K1	13	1	●	-2F2	E2		2.1
	-22K3	A1	2	●	-2F2	E2		2.2
			3	●	-2F2	E2		2.2
	-22K3	A2	4	●	-2T2	0V		2.3
			5	●	-2T2	0V		2.3
			6	●	-2T2	0V		2.3

Zust.	Datum	Name	Änder.	Norm		Urspr.	Ers. f.	Ers. d.
				Datum	27.10.2014			
				Bearb.	Penner			
				Gepr.				

Vecoplan®

VECOPLAN AG
Vor der Bitz 10
56470 Bad Marienberg
+49 (0) 2661/6267-0

14173-902

Equipo (ZGO/GAC)

14173-902/00

=
+

Blatt 1
von 61Bl.

Klemmleiste: -4X1
Listwa zaciskowa

Blatt **strona** 2

Kabelbezeichnung Extern **Oznaczenie kabla zewn.**														Ziel extern **Cel zewnetrzny** Bezeichnung **Opis**	Anschluß **Przylacze**	Klemmennummer **Numer zacisku**	Brücken **Mostek**	Ziel intern **Cel wewnetrzny** Bezeichnung **Opis**	Anschluß **Przylacze**	Kabelbezeichnung **Oznaczenie kabla** Intern **wewn.**					Blatt/Pfad **strona / sciezka**
														-A2	1M	-	●	-3A0	M						3.3
																-	●	-3A0	M						3.3
														-A2	1L+	+	●	-3F4	E2						3.4
																+	●	-3F4	E2						3.4
														-X100A	14	+	●	-3F5	E2						3.5
																+	●	-3F5	E2						3.5
														-9A0	2	+	●	-3F6	E2						3.6
																+	●	-3F6	E2						3.6

				Datum	27.10.2014	Vecoplan®	VECOPLAN AG Vor der Bitz 10 56470 Bad Marienberg +49 (0) 2661/6267-0	14173-902 Equipo (ZGO/GAC)		=	
				Bearb.	Penner					+	
				Gepr.					14173-902/00	Blatt 2	
Zust.	Datum	Name	Änder.	Norm		Urspr.	Ers. f.	Ers. d.		von 61Bl.	

Klemmleiste: -X0
Listwa zaciskowa

Blatt **strona** 3

Kabelbezeichnung Extern **Oznaczenie kabla zewn.**														Ziel extern **Cel zewnetrzny**					Ziel intern **Cel wewnetrzny**		Kabelbezeichnung **Oznaczenie kabla** Intern **wewn.**					Blatt/Pfad **strona / sciezka**
							-18W0 4x 2,5mm²	-16W0 4x 2,5mm²	-14W0 4x 2,5mm²	-12W0 4x 2,5mm²	-11W0 4x 2,5mm²	-7W0 4x 2,5mm²		Bezeichnung **Opis**	Anschluß **Przylacze**	Klemmennummer **Numer zacisku**	Brücken **Mostek**	Bezeichnung **Opis**	Anschluß **Przylacze**						
																N		-X1.7	4						1.1
																PE	●	-X1.7	PE						1.1
												1		-M.10.01	U	1		-7K9	2						7.0
												2		-M.10.01	V	2		-7K9	4						7.1
												3		-M.10.01	W	3		-7K9	6						7.1
												PE		-M.10.01	PE	PE	●	-X1.7	PE						7.1
											1			-M.40.01	U	4		-11K9	2						11.0
											2			-M.40.01	V	5		-11K9	4						11.1
											3			-M.40.01	W	6		-11K9	6						11.1
											PE			-M.40.01	PE	PE	●	-X1.7	PE						11.1
										1				-M.40.02	1	7		-12K9	2						12.0
										2				-M.40.02	2	8		-12K9	4						12.1
										3				-M.40.02	3	9		-12K9	6						12.1
										PE				-M.40.02	PE	PE	●	-X1.7	PE						12.1
									1					-M.50.01	U	10		-14K9	2						14.0
									2					-M.50.01	V	11		-14K9	4						14.1
									3					-M.50.01	W	12		-14K9	6						14.1
									PE					-M.50.01	PE	PE	●	-X1.7	PE						14.1
								1						-M.55.01	U	13		-16K8	2						16.0
								2						-M.55.01	V	14		-16K8	4						16.1
								3						-M.55.01	W	15		-16K8	6						16.1
								PE						-M.55.01	PE	PE	●	-X1.7	PE						16.1
							1							-M.70.01	U	16		-18K9	2						18.0
							2							-M.70.01	V	17		-18K9	4						18.1
							3							-M.70.01	W	18		-18K9	6						18.1
							PE							-M.70.01	PE	PE	●	-X1.7	PE						18.1

				Datum	27.10.2014	Vecoplan®	VECOPLAN AG Vor der Bitz 10 56470 Bad Marienberg	14173-902			=	
				Bearb.	Penner			Equipo (ZGO/GAC)			+	
				Gepr.			+49 (0) 2661/6267-0			14173-902/00		Blatt 3
Zust.	Datum	Name	Änder.	Norm		Urspr.	Ers. f.	Ers. d.				von 61Bl.

Klemmleiste: -X0
Listwa zaciskowa

Blatt **strona** 4

Kabelbezeichnung Extern **Oznaczenie kabla zewn.**														Ziel extern **Cel zewnetrzny**				Ziel intern **Cel wewnetrzny**		Kabelbezeichnung **Oznaczenie kabla** Intern **wewn.**					Blatt/Pfad **strona / sciezka**
											-22X0 4x 2,5mm²	-20X0 4x 2,5mm²		Bezeichnung **Opis**	Anschluß **Przylacze**	Klemmennummer **Numer zacisku**	Brücken **Mostek**	Bezeichnung **Opis**	Anschluß **Przylacze**						
												1		-M.80.01	U	19		-20K8	2						20.0
												2		-M.80.01	V	20		-20K8	4						20.1
												3		-M.80.01	W	21		-20K8	6						20.1
												PE		-M.80.01	PE	PE	●	-X1.7	PE						20.1
											1			-M.90.01	U	22		-22K8	2						22.0
											2			-M.90.01	V	23		-22K8	4						22.1
											3			-M.90.01	W	24		-22K8	6						22.1
											PE			-M.90.01	PE	PE	●	-X1.7	PE						22.1

Klemmleiste: -X1.5
Listwa zaciskowa

Blatt **strona** 5

Kabelbezeichnung Extern **Oznaczenie kabla zewn.**														Ziel extern **Cel zewnetrzny** Bezeichnung **Opis**	Anschluß **Przylacze**	Klemmennummer **Numer zacisku**	Brücken **Mostek**	Ziel intern **Cel wewnetrzny** Bezeichnung **Opis**	Anschluß **Przylacze**	Kabelbezeichnung **Oznaczenie kabla** Intern **wewn.**					Blatt/Pfad **strona / sciezka**
														-1H5	1	1		-1F5	E2						1.5
														-1H5	2	2		-1F5	E4						1.6
														-1H5	PE	PE		-X1.7	PE						1.6

				Datum	27.10.2014	Vecoplan®	VECOPLAN AG Vor der Bitz 10 56470 Bad Marienberg +49 (0) 2661/6267-0	14173-902 Equipo (ZGO/GAC)		=	
				Bearb.	Penner					+	
				Gepr.					14173-902/00	Blatt 5	
Zust.	Datum	Name	Änder.	Norm		Urspr.	Ers. f.	Ers. d.		von 61Bl.	

Klemmleiste: -X1.7
Listwa zaciskowa

Blatt **strona** 6

Kabelbezeichnung Extern **Oznaczenie kabla zewn.**														Ziel extern **Cel zewnetrzny** Bezeichnung **Opis**	Anschluß **Przylacze**	Klemmennummer **Numer zacisku**	Brücken **Mostek**	Ziel intern **Cel wewnetrzny** Bezeichnung **Opis**	Anschluß **Przylacze**	Kabelbezeichnung **Oznaczenie kabla** Intern **wewn.**					Blatt/Pfad **strona / sciezka**
														-1M7	1	1		-1B7							1.7
														-1M7	2	2	●	-1F5	E3						1.7
														-1M7	PE	PE		-X1.5	PE						1.7
														-1R8	1	3		-1B8							1.8
														-1R8	2	4	●	-1F5	E3						1.9

Zust.	Datum	Name	Änder.	Norm		Urspr.	Ers. f.	Ers. d.
				Datum	27.10.2014			
				Bearb.	Penner			
				Gepr.				

Vecoplan®

VECOPLAN AG
Vor der Bitz 10
56470 Bad Marienberg
+49 (0) 2661/6267-0

14173-902

Equipo (ZGO/GAC)

14173-902/00

=
+

Blatt 6
von 61Bl.

Klemmleiste: -X3
Listwa zaciskowa

Blatt **strona** 7

Kabelbezeichnung Extern **Oznaczenie kabla zewn.**														Ziel extern **Cel zewnetrzny**			Brücken **Mostek**	Ziel intern **Cel wewnetrzny**		Kabelbezeichnung **Oznaczenie kabla** Intern **wewn.**					Blatt/Pfad **strona / sciezka**
											-6W2 3x 1mm²	-6W1 3x 1mm²		Bezeichnung **Opis**	Anschluß **Przylacze**	Klemmennummer **Numer zacisku**		Bezeichnung **Opis**	Anschluß **Przylacze**						
												1		-6H1	1	1		-6K7	14						6.1
												2		-6H1	2	2	●	-2X2	4						6.1
												PE		-6H1	PE	PE	●	-X1.7	PE						6.1
											1			-6H2	X1	3		-6K8	14						6.2
											2			-6H2	X2	4	●	-2X2	4						6.2
																5		-6K7	24						6.3
																6	●	-2X2	4						6.4
																PE	●	-X1.7	PE						6.4
																7		-6K8	24						6.5
																8	●	-2X2	4						6.5

				Datum	27.10.2014	Vecoplan®	VECOPLAN AG Vor der Bitz 10 56470 Bad Marienberg +49 (0) 2661/6267-0	14173-902 Equipo (ZGO/GAC)		=	
				Bearb.	Penner					+	
				Gepr.					14173-902/00	Blatt 7	
Zust.	Datum	Name	Änder.	Norm		Urspr.	Ers. f.	Ers. d.		von 61Bl.	

Klemmleiste: -X4AK
Listwa zaciskowa

Blatt **strona** 8

Kabelbezeichnung Extern **Oznaczenie kabla zewn.**	Ziel extern **Cel zewnetrzny** Bezeichnung **Opis**	Anschluß **Przylacze**	Klemmennummer **Numer zacisku**	Brücken **Mostek**	Ziel intern **Cel wewnetrzny** Bezeichnung **Opis**	Anschluß **Przylacze**	Kabelbezeichnung **Oznaczenie kabla** Intern **wewn.** -17W0 18x 1,5mm²	-15W0 18x 1,5mm²	-13W0 18x 1,5mm²	-10W0 18x 1,5mm²	-8W0 18x 1,5mm²	Blatt/Pfad **strona / sciezka**
			1		-X8	1					1	8.0
	-C.30.04		1		-X10	1				1		10.0
	-C.40.04		1		-X13	1			1			13.0
	-C.50.04		1		-X15	1		1				15.0
	-C.55.04		1		-X17	1	1					17.0

				Datum	27.10.2014	Vecoplan®	VECOPLAN AG Vor der Bitz 10 56470 Bad Marienberg +49 (0) 2661/6267-0	14173-902 Equipo (ZGO/GAC)	=	
				Bearb.	Penner				+	
				Gepr.					14173-902/00	Blatt 8
Zust.	Datum	Name	Änder.	Norm		Urspr.	Ers. f.	Ers. d.		von 61Bl.

Klemmleiste: -X4AK
Listwa zaciskowa

Blatt **strona** 9

Kabelbezeichnung Extern **Oznaczenie kabla zewn.**	Ziel extern **Cel zewnetrzny** Bezeichnung **Opis**	Anschluß **Przylacze**	Klemmennummer **Numer zacisku**	Brücken **Mostek**	Ziel intern **Cel wewnetrzny** Bezeichnung **Opis**	Anschluß **Przylacze**	Kabelbezeichnung **Oznaczenie kabla** Intern **wewn.** -10W0 18x 1,5mm²	-8W0 18x 1,5mm²	-23W0 18x 1,5mm²	-21W0 18x 1,5mm²	-19W0 18x 1,5mm²	Blatt/Pfad **strona / sciezka**
	-C.70.04		1		-X19	1					1	19.0
	-C.80.04		1		-X21	1				1		21.0
	-C.90.04		1		-X23	1			1			23.0
			2		-X8	2		2				8.0
	-C.30.04		2		-X10	2	2					10.0

				Datum	27.10.2014	Vecoplan®	VECOPLAN AG Vor der Bitz 10 56470 Bad Marienberg +49 (0) 2661/6267-0	14173-902 Equipo (ZGO/GAC)		=	
				Bearb.	Penner					+	
				Gepr.					14173-902/00		Blatt 9
Zust.	Datum	Name	Änder.	Norm		Urspr.	Ers. f.	Ers. d.			von 61Bl.

Klemmleiste: -X4AK
Listwa zaciskowa

Blatt **strona** 10

Kabelbezeichnung Extern **Oznaczenie kabla zewn.**	Ziel extern **Cel zewnetrzny** Bezeichnung **Opis**	Anschluß **Przylacze**	Klemmennummer **Numer zacisku**	Brücken **Mostek**	Ziel intern **Cel wewnetrzny** Bezeichnung **Opis**	Anschluß **Przylacze**	Kabelbezeichnung **Oznaczenie kabla** Intern **wewn.** -21W0 18x 1,5mm²	-19W0 18x 1,5mm²	-17W0 18x 1,5mm²	-15W0 18x 1,5mm²	-13W0 18x 1,5mm²	Blatt/Pfad **strona / sciezka**
	-C.40.04		2		-X13	2					2	13.0
	-C.50.04		2		-X15	2				2		15.0
	-C.55.04		2		-X17	2			2			17.0
	-C.70.04		2		-X19	2		2				19.0
	-C.80.04		2		-X21	2	2					21.0

Zust.	Datum	Name	Änder.	Norm		Urspr.	Ers. f.	Ers. d.
				Datum	27.10.2014			
				Bearb.	Penner			
				Gepr.				

Vecoplan®

VECOPLAN AG
Vor der Bitz 10
56470 Bad Marienberg
+49 (0) 2661/6267-0

14173-902

Equipo (ZGO/GAC)

14173-902/00

=
+

Blatt 10
von 61Bl.

Klemmleiste: -X4AK
Listwa zaciskowa

Blatt **strona** 11

Kabelbezeichnung Extern **Oznaczenie kabla zewn.**														Ziel extern **Cel zewnetrzny** Bezeichnung **Opis**	Anschluß **Przylacze**	Klemmennummer **Numer zacisku**	Brücken **Mostek**	Ziel intern **Cel wewnetrzny** Bezeichnung **Opis**	Anschluß **Przylacze**	Kabelbezeichnung **Oznaczenie kabla** Intern **wewn.**					Blatt/Pfad **strona / sciezka**
																								-23x0 18x 1,5mm²	
														-C.90.04		2		-X23	2					2	23.0

				Datum	27.10.2014	Vecoplan®		VECOPLAN AG Vor der Bitz 10 56470 Bad Marienberg +49 (0) 2661/6267-0	14173-902 Equipo (ZGO/GAC)				=											
				Bearb.	Penner								+												
				Gepr.																					
Zust.	Datum	Name	Änder.	Norm		Urspr.	Ers. f.	Ers. d.						14173-902/00										Blatt 11 von 61Bl.	

Klemmleiste: -X5AK
Listwa zaciskowa

Blatt **strona** 12

Kabelbezeichnung Extern **Oznaczenie kabla zewn.**														Ziel extern **Cel zewnetrzny** Bezeichnung **Opis**	Anschluß **Przylacze**	Klemmennummer **Numer zacisku**	Brücken **Mostek**	Ziel intern **Cel wewnetrzny** Bezeichnung **Opis**	Anschluß **Przylacze**	Kabelbezeichnung **Oznaczenie kabla** Intern **wewn.** -17W0 18x 1,5mm²	-15W0 18x 1,5mm²	-13W0 18x 1,5mm²	-10W0 18x 1,5mm²	-8W0 18x 1,5mm²	Blatt/Pfad **strona / sciezka**
																+		-X8	3					3	8.1
																-		-X8	4					4	8.1
																1		-X8	5					5	8.1
														-C.30.01	1	+		-X10	3				3		10.1
														-C.30.01	2	-		-X10	4				4		10.1
														-C.30.01	3	1		-X10	5				5		10.1
														-C.40.01	1	+		-X13	3			3			13.1
														-C.40.01	2	-		-X13	4			4			13.1
														-C.40.01	3	1		-X13	5			5			13.1
														-C.50.01	1	+		-X15	3		3				15.1
														-C.50.01	2	-		-X15	4		4				15.1
														-C.50.01	3	1		-X15	5		5				15.1
														-C.55.01	1	+		-X17	3	3					17.1
														-C.55.01	2	-		-X17	4	4					17.1
														-C.55.01	3	1		-X17	5	5					17.1

				Datum	27.10.2014	Vecoplan®	VECOPLAN AG Vor der Bitz 10 56470 Bad Marienberg +49 (0) 2661/6267-0	14173-902 Equipo (ZGO/GAC)		=	
				Bearb.	Penner					+	
				Gepr.					14173-902/00		Blatt 12
Zust.	Datum	Name	Änder.	Norm		Urspr.	Ers. f.	Ers. d.			von 61Bl.

Klemmleiste: -X5AK
Listwa zaciskowa

Blatt **strona** 13

Kabelbezeichnung Extern **Oznaczenie kabla zewn.**														Ziel extern **Cel zewnetrzny** Bezeichnung **Opis**	Anschluß **Przylacze**	Klemmennummer **Numer zacisku**	Brücken **Mostek**	Ziel intern **Cel wewnetrzny** Bezeichnung **Opis**	Anschluß **Przylacze**	Kabelbezeichnung **Oznaczenie kabla** Intern **wewn.**					Blatt/Pfad **strona / sciezka**
																						-23W0 18x 1,5mm²	-21W0 18x 1,5mm²	-19W0 18x 1,5mm²	
														-C.70.01	1	+		-X19	3					3	19.1
														-C.70.01	2	-		-X19	4					4	19.1
														-C.70.01	3	1		-X19	5					5	19.1
														-C.80.01	1	+		-X21	3				3		21.1
														-C.80.01	2	-		-X21	4				4		21.1
														-C.80.01	3	1		-X21	5				5		21.1
														-C.90.01	1	+		-X23	3			3			23.1
														-C.90.01	2	-		-X23	4			4			23.1
														-C.90.01	3	1		-X23	5			5			23.1

Zust.	Datum	Name	Änder.	Norm		Urspr.	Ers. f.	Ers. d.
				Datum	27.10.2014			
				Bearb.	Penner			
				Gepr.				

Vecoplan®

VECOPLAN AG
Vor der Bitz 10
56470 Bad Marienberg
+49 (0) 2661/6267-0

14173-902

Equipo (ZGO/GAC)

14173-902/00

=
+

Blatt 13
von 61Bl.

Klemmleiste: -X7
Listwa zaciskowa

Blatt **strona** 14

Kabelbezeichnung Extern **Oznaczenie kabla zewn.**														Ziel extern **Cel zewnetrzny**			Brücken **Mostek**	Ziel intern **Cel wewnetrzny**		Kabelbezeichnung **Oznaczenie kabla** Intern **wewn.**					Blatt/Pfad **strona / sciezka**
											-5W3 5x 1,5mm²	-5W1 5x 1,5mm²		Bezeichnung **Opis**	Anschluß **Przylacze**	Klemmennummer **Numer zacisku**		Bezeichnung **Opis**	Anschluß **Przylacze**					
												1		-X101	.	1		-5K0	S11						5.1
												2			.	2	●								5.1
												3			.	3		-5K0	S21						5.1
												4			.	4	●								5.1
																5	●	-4X1	+						5.1
																6		-A5	2						5.1
											1			-X101	.	7	●								5.3
											2				.	8	●								5.3
											3				.	9	●								5.3
											4				.	10	●								5.3
																11	●	-4X1	+						5.3
																12		-A5	6						5.3
																13	●								5.5
																14	●								5.5
																15	●								5.5
																16	●								5.5
																17	●	-4X1	+						5.6
																18		-A5	3						5.6
																19	●								5.7
																20	●	-X8	6						5.7
																21	●								5.8
																22	●	-X8	7						5.8
																23	●	-4X1	+						5.8
																24		-A5	7						5.8

				Datum	27.10.2014	Vecoplan®	VECOPLAN AG Vor der Bitz 10 56470 Bad Marienberg +49 (0) 2661/6267-0	14173-902 Equipo (ZGO/GAC)		=
				Bearb.	Penner					+
				Gepr.					14173-902/00	Blatt 14
Zust.	Datum	Name	Änder.	Norm		Urspr.	Ers. f.	Ers. d.		von 61Bl.

Klemmleiste: -X7AK
Listwa zaciskowa

Blatt **strona** 15

Kabelbezeichnung Extern **Oznaczenie kabla zewn.**														Ziel extern **Cel zewnetrzny** Bezeichnung **Opis**	Anschluß **Przylacze**	Klemmennummer **Numer zacisku**	Brücken **Mostek**	Ziel intern **Cel wewnetrzny** Bezeichnung **Opis**	Anschluß **Przylacze**	Kabelbezeichnung **Oznaczenie kabla** Intern **wewn.** -17W0 18x 1,5mm²	-15W0 18x 1,5mm²	-13W0 18x 1,5mm²	-10W0 18x 1,5mm²	-8W0 18x 1,5mm²	Blatt/Pfad **strona / sciezka**
																1		-X8	6					6	8.2
														-C.30.02-1	21	1		-X10	6				6		10.2
																1		-X13	6			6			13.2
														-C.50.02-1	21	1		-X15	6		6				15.2
														-C.55.02-1	21	1		-X17	6	6					17.2

Zust.	Datum	Name	Änder.	Norm		Urspr.	Ers. f.	Ers. d.
				Datum	27.10.2014			
				Bearb.	Penner			
				Gepr.				

Vecoplan®

VECOPLAN AG
Vor der Bitz 10
56470 Bad Marienberg
+49 (0) 2661/6267-0

14173-902

Equipo (ZGO/GAC)

14173-902/00

=
+

Blatt 15
von 61Bl.

Klemmleiste: -X7AK
Listwa zaciskowa

Blatt **strona** 16

Kabelbezeichnung Extern **Oznaczenie kabla zewn.**	Ziel extern **Cel zewnetrzny** Bezeichnung **Opis**	Anschluß **Przylacze**	Klemmennummer **Numer zacisku**	Brücken **Mostek**	Ziel intern **Cel wewnetrzny** Bezeichnung **Opis**	Anschluß **Przylacze**	Kabelbezeichnung **Oznaczenie kabla** Intern **wewn.** -10W0 18x 1,5mm²	-8W0 18x 1,5mm²	-23W0 18x 1,5mm²	-21W0 18x 1,5mm²	-19W0 18x 1,5mm²	Blatt/Pfad **strona / sciezka**
	-C.70.02-1	21	1		-X19	6					6	19.2
	-C.80.02-1	21	1		-X21	6				6		21.2
	-C.90.02-1	21	1		-X23	6			6			23.2
			2									8.2
	-C.30.02-1	22	2									10.2
			2									13.2
	-C.50.02-1	22	2									15.2
	-C.55.02-1	22	2									17.2
	-C.70.02-1	22	2									19.2
	-C.80.02-1	22	2									21.2
	-C.90.02-1	22	2									23.2
			3		-X8	7		7				8.2
	-C.30.02-1	31	3		-X10	7	7					10.2

				Datum	27.10.2014	Vecoplan®	VECOPLAN AG Vor der Bitz 10 56470 Bad Marienberg +49 (0) 2661/6267-0	14173-902 Equipo (ZGO/GAC)			=	
				Bearb.	Penner						+	
				Gepr.						14173-902/00	Blatt 16	
Zust.	Datum	Name	Änder.	Norm		Urspr.	Ers. f.	Ers. d.			von 61Bl.	

Klemmleiste: -X7AK
Listwa zaciskowa

Blatt **strona** 17

Kabelbezeichnung Extern **Oznaczenie kabla zewn.**	Ziel extern **Cel zewnetrzny** Bezeichnung **Opis**	Anschluß **Przylacze**	Klemmennummer **Numer zacisku**	Brücken **Mostek**	Ziel intern **Cel wewnetrzny** Bezeichnung **Opis**	Anschluß **Przylacze**	Kabelbezeichnung **Oznaczenie kabla** Intern **wewn.** -21W0 18x 1,5mm²	-19W0 18x 1,5mm²	-17W0 18x 1,5mm²	-15W0 18x 1,5mm²	-13W0 18x 1,5mm²	Blatt/Pfad **strona / sciezka**
			3		-X13	7					7	13.2
	-C.50.02-1	31	3		-X15	7				7		15.2
	-C.55.02-1	31	3		-X17	7			7			17.2
	-C.70.02-1	31	3		-X19	7		7				19.2
	-C.80.02-1	31	3		-X21	7	7					21.2

				Datum	27.10.2014	Vecoplan®	VECOPLAN AG Vor der Bitz 10 56470 Bad Marienberg +49 (0) 2661/6267-0	14173-902 Equipo (ZGO/GAC)	=	
				Bearb.	Penner				+	
				Gepr.					14173-902/00	Blatt 17
Zust.	Datum	Name	Änder.	Norm		Urspr.	Ers. f.	Ers. d.		von 61Bl.

Klemmleiste: -X7AK
Listwa zaciskowa

Blatt **strona** 18

Kabelbezeichnung Extern **Oznaczenie kabla zewn.**	Ziel extern **Cel zewnetrzny** Bezeichnung **Opis**	Anschluß **Przylacze**	Klemmennummer **Numer zacisku**	Brücken **Mostek**	Ziel intern **Cel wewnetrzny** Bezeichnung **Opis**	Anschluß **Przylacze**	Kabelbezeichnung **Oznaczenie kabla** Intern **wewn.** -15W0 18x 1,5mm²	-13W0 18x 1,5mm²	-10W0 18x 1,5mm²	-8W0 18x 1,5mm²	-23W0 18x 1,5mm²	Blatt/Pfad **strona / sciezka**
	-C.90.02-1	31	3		-X23	7					7	23.2
			4									8.2
	-C.30.02-1	32	4									10.2
			4									13.2
	-C.50.02-1	32	4	●								15.2
	-C.55.02-1	32	4	●								17.2
	-C.70.02-1	32	4	●								19.2
	-C.80.02-1	32	4									21.2
	-C.90.02-1	32	4									23.2
			5		-X8	3				3		8.2
	-C.30.02-1	13	5		-X10	3			3			10.2
			5		-X13	3		3				13.2
	-C.50.02-1	13	5		-X15	3	3					15.2

Zust.	Datum	Name	Änder.	Norm		Urspr.	Ers. f.	Ers. d.
				Datum	27.10.2014			
				Bearb.	Penner			
				Gepr.				

Vecoplan®

VECOPLAN AG
Vor der Bitz 10
56470 Bad Marienberg
+49 (0) 2661/6267-0

14173-902

Equipo (ZGO/GAC)

14173-902/00

=
+

Blatt 18
von 61Bl.

Klemmleiste: -X7AK
Listwa zaciskowa

Blatt **strona** 19

Kabelbezeichnung Extern **Oznaczenie kabla zewn.**	Ziel extern **Cel zewnetrzny** Bezeichnung **Opis**	Anschluß **Przylacze**	Klemmennummer **Numer zacisku**	Brücken **Mostek**	Ziel intern **Cel wewnetrzny** Bezeichnung **Opis**	Anschluß **Przylacze**	Kabelbezeichnung **Oznaczenie kabla** Intern **wewn.** -8W0 18x 1,5mm²	-23W0 18x 1,5mm²	-21W0 18x 1,5mm²	-19W0 18x 1,5mm²	-17W0 18x 1,5mm²	Blatt/Pfad **strona / sciezka**
	-C.55.02-1	13	5		-X17	3					3	17.2
	-C.70.02-1	13	5		-X19	3				3		19.2
	-C.80.02-1	13	5		-X21	3			3			21.2
	-C.90.02-1	13	5		-X23	3		3				23.2
			6		-X8	8	8					8.3

Zust.	Datum	Name	Änder.	Norm		Urspr.	Ers. f.	Ers. d.
				Datum	27.10.2014			
				Bearb.	Penner			
				Gepr.				

Vecoplan®

VECOPLAN AG
Vor der Bitz 10
56470 Bad Marienberg
+49 (0) 2661/6267-0

14173-902

Equipo (ZGO/GAC)

14173-902/00

=
+

Blatt 19
von 61Bl.

Klemmleiste: -X7AK
Listwa zaciskowa

Blatt **strona** 20

Kabelbezeichnung Extern **Oznaczenie kabla zewn.**	Ziel extern **Cel zewnetrzny** Bezeichnung **Opis**	Anschluß **Przylacze**	Klemmennummer **Numer zacisku**	Brücken **Mostek**	Ziel intern **Cel wewnetrzny** Bezeichnung **Opis**	Anschluß **Przylacze**	Kabelbezeichnung **Oznaczenie kabla** Intern **wewn.** -19W0 18x 1,5mm²	-17W0 18x 1,5mm²	-15W0 18x 1,5mm²	-13W0 18x 1,5mm²	-10W0 18x 1,5mm²	Blatt/Pfad **strona / sciezka**
	-C.30.02-1	14	6		-X10	8					8	10.3
			6		-X13	8				8		13.3
	-C.50.02-1	14	6		-X15	8			8			15.3
	-C.55.02-1	14	6		-X17	8		8				17.3
	-C.70.02-1	14	6		-X19	8	8					19.3

Zust.	Datum	Name	Änder.	Norm		Urspr.	Ers. f.
				Datum	27.10.2014		
				Bearb.	Penner		
				Gepr.			

Vecoplan®

VECOPLAN AG
Vor der Bitz 10
56470 Bad Marienberg
+49 (0) 2661/6267-0
Ers. d.

14173-902

Equipo (ZGO/GAC)

14173-902/00

=
+

Blatt 20
von 61Bl.

Klemmleiste: -X7AK
Listwa zaciskowa

Blatt **strona** 21

Kabelbezeichnung Extern **Oznaczenie kabla zewn.**	Ziel extern **Cel zewnetrzny** Bezeichnung **Opis**	Anschluß **Przylacze**	Klemmennummer **Numer zacisku**	Brücken **Mostek**	Ziel intern **Cel wewnetrzny** Bezeichnung **Opis**	Anschluß **Przylacze**	Kabelbezeichnung **Oznaczenie kabla** Intern **wewn.** -23W0 18x 1,5mm²	-21W0 18x 1,5mm²	Blatt/Pfad **strona / sciezka**
	-C.80.02-1	14	6		-X21	8		8	21.3
	-C.90.02-1	14	6		-X23	8	8		23.3
			7						8.3
	-C.30.02-2	21	7						10.3
			7						13.3
	-C.50.02-2	21	7	●					15.3
	-C.55.02-2	21	7	●					17.3
	-C.70.02-2	21	7	●					19.3
	-C.80.02-2	21	7	●					21.3
	-C.90.02-2	21	7						23.3
			8		-X10AK	1			8.3
	-C.30.02-2	22	8		-X10AK	1			10.3
			8		-X10AK	1			13.3
	-C.50.02-2	22	8		-X10AK	1			15.3
	-C.55.02-2	22	8		-X10AK	1			17.3
	-C.70.02-2	22	8		-X10AK	1			19.3
	-C.80.02-2	22	8		-X10AK	1			21.3
	-C.90.02-2	22	8		-X10AK	1			23.3
			9						8.4
	-C.30.02-2	31	9						10.4
			9						13.4
	-C.50.02-2	31	9	●					15.4
	-C.55.02-2	31	9	●					17.4
	-C.70.02-2	31	9	●					19.4
	-C.80.02-2	31	9						21.4
	-C.90.02-2	31	9						23.4

Klemmleiste: -X7AK
Listwa zaciskowa

Blatt **strona** 22

Kabelbezeichnung Extern **Oznaczenie kabla zewn.**	Ziel extern **Cel zewnetrzny** Bezeichnung **Opis**	Anschluß **Przylacze**	Klemmennummer **Numer zacisku**	Brücken **Mostek**	Ziel intern **Cel wewnetrzny** Bezeichnung **Opis**	Anschluß **Przylacze**	Kabelbezeichnung **Oznaczenie kabla** Intern **wewn.** -17W0 18x 1,5mm²	-15W0 18x 1,5mm²	-13W0 18x 1,5mm²	-10W0 18x 1,5mm²	-8W0 18x 1,5mm²	Blatt/Pfad **strona / sciezka**
			10		-X10AK	3						8.4
	-C.30.02-2	32	10		-X10AK	3						10.4
			10		-X10AK	3						13.4
	-C.50.02-2	32	10		-X10AK	3						15.4
	-C.55.02-2	32	10		-X10AK	3						17.4
	-C.70.02-2	32	10		-X10AK	3						19.4
	-C.80.02-2	32	10		-X10AK	3						21.4
	-C.90.02-2	32	10		-X10AK	3						23.4
			11		-X8	3					3	8.4
	-C.30.02-2	13	11		-X10	3				3		10.4
			11		-X13	3			3			13.4
	-C.50.02-2	13	11		-X15	3		3				15.4
	-C.55.02-2	13	11		-X17	3	3					17.4

Zust.	Datum	Name	Änder.	Norm		Urspr.	Ers. f.	Ers. d.
				Datum	27.10.2014			
				Bearb.	Penner			
				Gepr.				

Vecoplan®

VECOPLAN AG
Vor der Bitz 10
56470 Bad Marienberg
+49 (0) 2661/6267-0

14173-902

Equipo (ZGO/GAC)

14173-902/00

=
+

Blatt 22
von 61Bl.

Klemmleiste: -X7AK
Listwa zaciskowa

Blatt / strona 23

Kabelbezeichnung Extern / Oznaczenie kabla zewn.		Ziel extern / Cel zewnetrzny: Bezeichnung / Opis	Anschluß / Przylacze	Klemmennummer / Numer zacisku	Brücken / Mostek	Ziel intern / Cel wewnetrzny: Bezeichnung / Opis	Anschluß / Przylacze	Kabelbezeichnung Intern / Oznaczenie kabla wewn.: $-10W0$ 18x 1,5mm²	$-8W0$ 18x 1,5mm²	$-23W0$ 18x 1,5mm²	$-21W0$ 18x 1,5mm²	$-19W0$ 18x 1,5mm²	Blatt/Pfad / strona / sciezka
		-C.70.02-2	13	11		-X19	3					3	19.4
		-C.80.02-2	13	11		-X21	3				3		21.4
		-C.90.02-2	13	11		-X23	3			3			23.4
				12		-X8	9		9				8.4
		-C.30.02-2	14	12		-X10	9	9					10.4

Zust.	Datum	Name	Änder.	Norm	
				Datum	27.10.2014
				Bearb.	Penner
				Gepr.	

Vecoplan®

Urspr. | Ers. f. | Ers. d.

VECOPLAN AG
Vor der Bitz 10
56470 Bad Marienberg
+49 (0) 2661/6267-0

14173-902
Equipo (ZGO/GAC)

=
+

14173-902/00

Blatt 23
von 61Bl.

Klemmleiste: -X7AK
Listwa zaciskowa

Blatt **strona** 24

Kabelbezeichnung Extern **Oznaczenie kabla zewn.**														Ziel extern **Cel zewnetrzny** Bezeichnung **Opis**	Anschluß **Przylacze**	Klemmennummer **Numer zacisku**	Brücken **Mostek**	Ziel intern **Cel wewnetrzny** Bezeichnung **Opis**	Anschluß **Przylacze**	Kabelbezeichnung **Oznaczenie kabla** Intern **wewn.** -21W0 18x 1,5mm²	-19W0 18x 1,5mm²	-17W0 18x 1,5mm²	-15W0 18x 1,5mm²	-13W0 18x 1,5mm²	Blatt/Pfad **strona / sciezka**
																12		-X13	9					9	13.4
														-C.50.02-2	14	12		-X15	9				9		15.4
														-C.55.02-2	14	12		-X17	9			9			17.4
														-C.70.02-2	14	12		-X19	9		9				19.4
														-C.80.02-2	14	12		-X21	9	9					21.4

Zust.	Datum	Name	Änder.	Norm		Urspr.	Ers. f.	Ers. d.
				Datum	27.10.2014			
				Bearb.	Penner			
				Gepr.				

Vecoplan®

VECOPLAN AG
Vor der Bitz 10
56470 Bad Marienberg
+49 (0) 2661/6267-0

14173-902

Equipo (ZGO/GAC)

14173-902/00

=
+

Blatt 24
von 61Bl.

Klemmleiste: -X7AK
Listwa zaciskowa

Blatt **strona** 25

Kabelbezeichnung Extern **Oznaczenie kabla zewn.**														Ziel extern **Cel zewnetrzny** Bezeichnung **Opis**	Anschluß **Przylacze**	Klemmennummer **Numer zacisku**	Brücken **Mostek**	Ziel intern **Cel wewnetrzny** Bezeichnung **Opis**	Anschluß **Przylacze**	Kabelbezeichnung **Oznaczenie kabla** Intern **wewn.**				-23w0 18x 1,5mm²	Blatt/Pfad **strona / sciezka**
														-C.90.02-2	14	12		-X23	9					9	23.4

Zust.	Datum	Name	Änder.	Norm		Urspr.		Ers. f.		Ers. d.															

				Datum	27.10.2014	Vecoplan®	VECOPLAN AG Vor der Bitz 10 56470 Bad Marienberg +49 (0) 2661/6267-0	14173-902 Equipo (ZGO/GAC)		=															
				Bearb.	Penner					+															
				Gepr.							14173-902/00													Blatt 25	
																								von 61Bl.	

Klemmleiste: -X8
Listwa zaciskowa

Blatt **strona** 26

Kabelbezeichnung Extern **Oznaczenie kabla zewn.**														Ziel extern **Cel zewnetrzny**				Ziel intern **Cel wewnetrzny**		Kabelbezeichnung **Oznaczenie kabla** Intern **wewn.**					Blatt/Pfad **strona / sciezka**
												-8W0 18x 1,5mm²		Bezeichnung **Opis**	Anschluß **Przylacze**	Klemmennummer **Numer zacisku**	Brücken **Mostek**	Bezeichnung **Opis**	Anschluß **Przylacze**						
												1		-X4AK	1	1									8.0
												2		-X4AK	2	2									8.0
												3		-X5AK	+	3		-4X1	+						8.1
												4		-X5AK	-	4		-4X1	-						8.1
												5		-X5AK	1	5									8.1
												6		-X7AK	1	6		-X7	20						8.2
												7		-X7AK	3	7		-X7	22						8.2
												8		-X7AK	6	8									8.3
												9		-X7AK	12	9									8.4
												10		-X10AK	2	10		-X10	6						8.5
												11		-X10AK	4	11		-X10	7						8.5
												12		-X10AK	5	12		-A6	1						8.6
												13		-X10AK	7	13		-A6	2						8.7
												14		-X10AK	8	14		-A6	5						8.7
												15		-X10AK	9	15		-A6	6						8.8
												16		-X10AK	10	16									8.8
												17		-X10AK	11	17		-A6	3						8.9

				Datum	27.10.2014	Vecoplan®	VECOPLAN AG Vor der Bitz 10 56470 Bad Marienberg +49 (0) 2661/6267-0	14173-902 Equipo (ZGO/GAC)		=	
				Bearb.	Penner					+	
				Gepr.					14173-902/00	Blatt 26	
Zust.	Datum	Name	Änder.	Norm		Urspr.	Ers. f.	Ers. d.		von 61Bl.	

Klemmleiste: -X10
Listwa zaciskowa

Blatt **strona** 27

Kabelbezeichnung Extern **Oznaczenie kabla zewn.**														Ziel extern **Cel zewnetrzny**				Ziel intern **Cel wewnetrzny**		Kabelbezeichnung **Oznaczenie kabla** Intern **wewn.**					Blatt/Pfad **strona / sciezka**
												-10W0 18x 1,5mm²		Bezeichnung **Opis**	Anschluß **Przylacze**	Klemmennummer **Numer zacisku**	Brücken **Mostek**	Bezeichnung **Opis**	Anschluß **Przylacze**						
												1		-X4AK	1	1		-11K3	T1						10.0
												2		-X4AK	2	2		-11K3	T2						10.0
												3		-X5AK	+	3		-4X1	+						10.1
												4		-X5AK	-	4		-4X1	-						10.1
												5		-X5AK	1	5		-A6	4						10.1
												6		-X7AK	1	6		-X8	10						10.2
												7		-X7AK	3	7		-X8	11						10.2
												8		-X7AK	6	8		-A6	8						10.3
												9		-X7AK	12	9		-A7	1						10.4
												10		-X10AK	2	10		-X13	6						10.5
												11		-X10AK	4	11		-X13	7						10.5
												12		-X10AK	5	12		-A7	5						10.6
												13		-X10AK	7	13		-A7	2						10.7
												14		-X10AK	8	14		-A7	6						10.7
												15		-X10AK	9	15		-A7	3						10.8
												16		-X10AK	10	16									10.8
												17		-X10AK	11	17		-A7	7						10.9

Klemmleiste: -X10AK
Listwa zaciskowa

Blatt **strona** 28

Kabelbezeichnung Extern **Oznaczenie kabla zewn.**														Ziel extern **Cel zewnetrzny**		Klemmennummer **Numer zacisku**	Brücken **Mostek**	Ziel intern **Cel wewnetrzny**		Kabelbezeichnung **Oznaczenie kabla** Intern **wewn.**					Blatt/Pfad **strona / sciezka**
					-23W5 12x 1,5mm²	-21W5 12x 1,5mm²	-19W5 12x 1,5mm²	-17W5 12x 1,5mm²	-15W5 12x 1,5mm²	-13W5 12x 1,5mm²	-10W5 12x 1,5mm²	-8W5 12x 1,5mm²		Bezeichnung **Opis**	Anschluß **Przylacze**			Bezeichnung **Opis**	Anschluß **Przylacze**	-17W0 18x 1,5mm²	-15W0 18x 1,5mm²	-13W0 18x 1,5mm²	-10W0 18x 1,5mm²	-8W0 18x 1,5mm²	
												1		-8S5	11	1		-X7AK	8						8.5
											1			-10S5	11	1		-X7AK	8						10.5
										1				-13S5	11	1		-X7AK	8						13.5
									1					-15S5	11	1		-X7AK	8						15.5
								1						-17S5	11	1		-X7AK	8						17.5
							1							-19S5	11	1		-X7AK	8						19.5
						1								-21S5	11	1		-X7AK	8						21.5
					1									-23S5	11	1		-X7AK	8						23.5
												2		-8S5	12	2		-X8	10					10	8.5
											2			-10S5	12	2		-X10	10				10		10.5
										2				-13S5	12	2		-X13	10			10			13.5
									2					-15S5	12	2		-X15	10		10				15.5
								2						-17S5	12	2		-X17	10	10					17.5

Zust.	Datum	Name	Änder.	Norm		Ursprung	Ers. f.	Ers. d.
				Datum	27.10.2014			
				Bearb.	Penner			
				Gepr.				

Vecoplan®

VECOPLAN AG
Vor der Bitz 10
56470 Bad Marienberg
+49 (0) 2661/6267-0

14173-902

Equipo (ZGO/GAC)

14173-902/00

=
+

Blatt 28
von 61Bl.

Klemmleiste: -X10AK
Listwa zaciskowa

Blatt **strona** 29

Kabelbezeichnung Extern **Oznaczenie kabla zewn.**														Ziel extern **Cel zewnetrzny**				Ziel intern **Cel wewnetrzny**		Kabelbezeichnung **Oznaczenie kabla** Intern **wewn.**					Blatt/Pfad **strona / sciezka**
					-17W5 12x 1,5mm²	-15W5 12x 1,5mm²	-13W5 12x 1,5mm²	-10W5 12x 1,5mm²	-8W5 12x 1,5mm²	-23W5 12x 1,5mm²	-21W5 12x 1,5mm²	-19W5 12x 1,5mm²		Bezeichnung **Opis**	Anschluß **Przylacze**	Klemmennummer **Numer zacisku**	Brücken **Mostek**	Bezeichnung **Opis**	Anschluß **Przylacze**	-10W0 18x 1,5mm²	-8W0 18x 1,5mm²	-23W0 18x 1,5mm²	-21W0 18x 1,5mm²	-19W0 18x 1,5mm²	
												2		-19S5	12	2		-X19	10					10	19.5
											2			-21S5	12	2		-X21	10				10		21.5
										2				-23S5	12	2		-X23	10			10			23.5
									3					-8S5	21	3		-X7AK	10						8.5
								3						-10S5	21	3		-X7AK	10						10.5
							3							-13S5	21	3		-X7AK	10						13.5
						3								-15S5	21	3		-X7AK	10						15.5
					3									-17S5	21	3		-X7AK	10						17.5
												3		-19S5	21	3		-X7AK	10						19.5
											3			-21S5	21	3		-X7AK	10						21.5
										3				-23S5	21	3		-X7AK	10						23.5
									4					-8S5	22	4		-X8	11		11				8.5
								4						-10S5	22	4		-X10	11	11					10.5

				Datum	27.10.2014	Vecoplan®	VECOPLAN AG Vor der Bitz 10 56470 Bad Marienberg +49 (0) 2661/6267-0	14173-902 Equipo (ZGO/GAC)			=	
				Bearb.	Penner						+	
				Gepr.						14173-902/00		Blatt 29
Zust.	Datum	Name	Änder.	Norm		Urspr.	Ers. f.	Ers. d.				von 61Bl.

Klemmleiste: -X10AK
Listwa zaciskowa

Blatt **strona** 30

Kabelbezeichnung Extern **Oznaczenie kabla zewn.**														Ziel extern **Cel zewnetrzny**				Ziel intern **Cel wewnetrzny**		Kabelbezeichnung **Oznaczenie kabla** Intern **wewn.**					Blatt/Pfad **strona / sciezka**
								-21W5 12x 1,5mm²	-19W5 12x 1,5mm²	-17W5 12x 1,5mm²	-15W5 12x 1,5mm²	-13W5 12x 1,5mm²		Bezeichnung **Opis**	Anschluß **Przylacze**	Klemmennummer **Numer zacisku**	Brücken **Mostek**	Bezeichnung **Opis**	Anschluß **Przylacze**	-21W0 18x 1,5mm²	-19W0 18x 1,5mm²	-17W0 18x 1,5mm²	-15W0 18x 1,5mm²	-13W0 18x 1,5mm²	
												4		-13S5	22	4		-X13	11					11	13.5
											4			-15S5	22	4		-X15	11				11		15.5
										4				-17S5	22	4		-X17	11			11			17.5
									4					-19S5	22	4		-X19	11		11				19.5
								4						-21S5	22	4		-X21	11	11					21.5

				Datum	27.10.2014	Vecoplan®		VECOPLAN AG Vor der Bitz 10 56470 Bad Marienberg +49 (0) 2661/6267-0	14173-902 Equipo (ZGO/GAC)				=												
				Bearb.	Penner								+												
				Gepr.																					
Zust.	Datum	Name	Änder.	Norm		Urspr.	Ers. f.	Ers. d.										14173-902/00						Blatt 30 von 61Bl.	

Klemmleiste: -X10AK
Listwa zaciskowa

Blatt **strona** 31

Kabelbezeichnung Extern **Oznaczenie kabla zewn.**														Ziel extern **Cel zewnetrzny**				Ziel intern **Cel wewnetrzny**		Kabelbezeichnung **Oznaczenie kabla** Intern **wewn.**					Blatt/Pfad **strona / sciezka**
								-15W5 12x 1,5mm²	-13W5 12x 1,5mm²	-10W5 12x 1,5mm²	-8W5 12x 1,5mm²	-23W5 12x 1,5mm²		Bezeichnung **Opis**	Anschluß **Przylacze**	Klemmennummer **Numer zacisku**	Brücken **Mostek**	Bezeichnung **Opis**	Anschluß **Przylacze**	-15W0 18x 1,5mm²	-13W0 18x 1,5mm²	-10W0 18x 1,5mm²	-8W0 18x 1,5mm²	-23W0 18x 1,5mm²	
												4		-23S5	22	4		-X23	11					11	23.5
											5			-8S5	33	5		-X8	12				12		8.6
										5				-10S5	33	5		-X10	12			12			10.6
									5					-13S5	33	5		-X13	12		12				13.6
								5						-15S5	33	5		-X15	12	12					15.6

Zust.	Datum	Name	Änder.	Norm		Urspr.	Ers. f.	Ers. d.
				Datum	27.10.2014			
				Bearb.	Penner			
				Gepr.				

Vecoplan®

VECOPLAN AG
Vor der Bitz 10
56470 Bad Marienberg
+49 (0) 2661/6267-0

14173-902

Equipo (ZGO/GAC)

14173-902/00

=
+

Blatt 31
von 61Bl.

Klemmleiste: -X10AK
Listwa zaciskowa

Blatt **strona** 32

Kabelbezeichnung Extern **Oznaczenie kabla zewn.**														Ziel extern **Cel zewnetrzny**				Ziel intern **Cel wewnetrzny**		Kabelbezeichnung **Oznaczenie kabla** Intern **wewn.**					Blatt/Pfad **strona / sciezka**
								-8W5 12x 1,5mm²	-23W5 12x 1,5mm²	-21W5 12x 1,5mm²	-19W5 12x 1,5mm²	-17W5 12x 1,5mm²		Bezeichnung **Opis**	Anschluß **Przylacze**	Klemmennummer **Numer zacisku**	Brücken **Mostek**	Bezeichnung **Opis**	Anschluß **Przylacze**	-8W0 18x 1,5mm²	-23W0 18x 1,5mm²	-21W0 18x 1,5mm²	-19W0 18x 1,5mm²	-17W0 18x 1,5mm²	
												5		-17S5	33	5		-X17	12					12	17.6
											5			-19S5	33	5		-X19	12				12		19.6
										5				-21S5	33	5		-X21	12			12			21.6
									5					-23S5	33	5		-X23	12		12				23.6
								6						-8S5	34	6		-X8	3	3					8.6

Zust.	Datum	Name	Änder.	Norm		Urspr.	Ers. f.
				Datum	27.10.2014		
				Bearb.	Penner		
				Gepr.			

Vecoplan®

VECOPLAN AG
Vor der Bitz 10
56470 Bad Marienberg
+49 (0) 2661/6267-0
Ers. d.

14173-902

Equipo (ZGO/GAC)

14173-902/00

=
+

Blatt 32
von 61Bl.

Klemmleiste: -X10AK
Listwa zaciskowa

Blatt **strona** 33

Kabelbezeichnung Extern **Oznaczenie kabla zewn.**														Ziel extern **Cel zewnetrzny**				Ziel intern **Cel wewnetrzny**		Kabelbezeichnung **Oznaczenie kabla** Intern **wewn.**					Blatt/Pfad **strona / sciezka**
								-19W5 12x 1,5mm²	-17W5 12x 1,5mm²	-15W5 12x 1,5mm²	-13W5 12x 1,5mm²	-10W5 12x 1,5mm²		Bezeichnung **Opis**	Anschluß **Przylacze**	Klemmennummer **Numer zacisku**	Brücken **Mostek**	Bezeichnung **Opis**	Anschluß **Przylacze**	-19W0 18x 1,5mm²	-17W0 18x 1,5mm²	-15W0 18x 1,5mm²	-13W0 18x 1,5mm²	-10W0 18x 1,5mm²	
												6		-10S5	34	6		-X10	3					3	10.6
											6			-13S5	34	6		-X13	3				3		13.6
										6				-15S5	34	6		-X15	3			3			15.6
									6					-17S5	34	6		-X5AK	+		3				17.6
								6						-19S5	34	6		-X19	3	3					19.6

Zust.	Datum	Name	Änder.	Norm		Urspr.	Ers. f.
				Datum	27.10.2014		
				Bearb.	Penner		
				Gepr.			

Vecoplan®

VECOPLAN AG
Vor der Bitz 10
56470 Bad Marienberg
+49 (0) 2661/6267-0
Ers. d.

14173-902

Equipo (ZGO/GAC)

14173-902/00

=
+

Blatt 33
von 61Bl.

Klemmleiste: -X10AK
Listwa zaciskowa

Blatt **strona** 34

Kabelbezeichnung Extern **Oznaczenie kabla zewn.**														Ziel extern **Cel zewnetrzny**				Ziel intern **Cel wewnetrzny**		Kabelbezeichnung **Oznaczenie kabla** Intern **wewn.**					Blatt/Pfad **strona / sciezka**
								-13W5 12x 1,5mm²	-10W5 12x 1,5mm²	-8W5 12x 1,5mm²	-23W5 12x 1,5mm²	-21W5 12x 1,5mm²		Bezeichnung **Opis**	Anschluß **Przylacze**	Klemmennummer **Numer zacisku**	Brücken **Mostek**	Bezeichnung **Opis**	Anschluß **Przylacze**	-13W0 18x 1,5mm²	-10W0 18x 1,5mm²	-8W0 18x 1,5mm²	-23W0 18x 1,5mm²	-21W0 18x 1,5mm²	
												6		-21S5	34	6		-X5AK	+					3	21.6
											6			-23S5	34	6		-X5AK	+				3		23.6
										7				-8S7	3	7		-X8	13			13			8.7
									7					-10S7	3	7		-X10	13		13				10.7
								7						-13S7	3	7		-X13	13	13					13.7

Zust.	Datum	Name	Änder.	Norm		Urspr.	Ers. f.	Ers. d.
				Datum	27.10.2014			
				Bearb.	Penner			
				Gepr.				

Vecoplan®

VECOPLAN AG
Vor der Bitz 10
56470 Bad Marienberg
+49 (0) 2661/6267-0

14173-902

Equipo (ZGO/GAC)

14173-902/00

=
+

Blatt 34
von 61Bl.

Klemmleiste: -X10AK
Listwa zaciskowa

Blatt **strona** 35

Kabelbezeichnung Extern **Oznaczenie kabla zewn.**														Ziel extern **Cel zewnetrzny**				Ziel intern **Cel wewnetrzny**		Kabelbezeichnung **Oznaczenie kabla** Intern **wewn.**					Blatt/Pfad **strona / sciezka**
								-23W5 12x 1,5mm²	-21W5 12x 1,5mm²	-19W5 12x 1,5mm²	-17W5 12x 1,5mm²	-15W5 12x 1,5mm²		Bezeichnung **Opis**	Anschluß **Przylacze**	Klemmennummer **Numer zacisku**	Brücken **Mostek**	Bezeichnung **Opis**	Anschluß **Przylacze**	-23W0 18x 1,5mm²	-21W0 18x 1,5mm²	-19W0 18x 1,5mm²	-17W0 18x 1,5mm²	-15W0 18x 1,5mm²	
												7		-15S7	3	7		-X15	13					13	15.7
											7			-17S7	3	7		-X17	13				13		17.7
										7				-19S7	3	7		-X19	13			13			19.7
									7					-21S7	3	7		-X21	13		13				21.7
								7						-23S7	3	7		-X23	13	13					23.7

				Datum	27.10.2014	Vecoplan®	VECOPLAN AG Vor der Bitz 10 56470 Bad Marienberg +49 (0) 2661/6267-0	14173-902 Equipo (ZGO/GAC)		=	
				Bearb.	Penner					+	
				Gepr.					14173-902/00		Blatt 35
Zust.	Datum	Name	Änder.	Norm		Urspr.	Ers. f.	Ers. d.			von 61Bl.

Klemmleiste: -X10AK
Listwa zaciskowa

Blatt **strona** 36

Kabelbezeichnung Extern **Oznaczenie kabla zewn.**														Ziel extern **Cel zewnetrzny**				Ziel intern **Cel wewnetrzny**		Kabelbezeichnung **Oznaczenie kabla** Intern **wewn.**					Blatt/Pfad **strona / sciezka**
								-17W5 12x 1,5mm²	-15W5 12x 1,5mm²	-13W5 12x 1,5mm²	-10W5 12x 1,5mm²	-8W5 12x 1,5mm²		Bezeichnung **Opis**	Anschluß **Przylacze**	Klemmennummer **Numer zacisku**	Brücken **Mostek**	Bezeichnung **Opis**	Anschluß **Przylacze**	-17W0 18x 1,5mm²	-15W0 18x 1,5mm²	-13W0 18x 1,5mm²	-10W0 18x 1,5mm²	-8W0 18x 1,5mm²	
												8		-8S7	1	8		-X8	14					14	8.7
											8			-10S7	1	8		-X10	14				14		10.7
										8				-13S7	1	8		-X13	14			14			13.7
									8					-15S7	1	8		-X15	14		14				15.7
								8						-17S7	1	8		-X17	14	14					17.7

Zust.	Datum	Name	Änder.	Norm		Urspr.	Ers. f.
				Datum	27.10.2014		
				Bearb.	Penner		
				Gepr.			

Vecoplan®

VECOPLAN AG
Vor der Bitz 10
56470 Bad Marienberg
+49 (0) 2661/6267-0
Ers. d.

14173-902

Equipo (ZGO/GAC)

14173-902/00

=
+

Blatt 36
von 61Bl.

Klemmleiste: -X10AK
Listwa zaciskowa

Blatt **strona** 37

Kabelbezeichnung Extern **Oznaczenie kabla zewn.**														Ziel extern **Cel zewnetrzny**				Ziel intern **Cel wewnetrzny**		Kabelbezeichnung **Oznaczenie kabla** Intern **wewn.**					Blatt/Pfad **strona / sciezka**
								-10W5 12x 1,5mm²	-8W5 12x 1,5mm²	-23W5 12x 1,5mm²	-21W5 12x 1,5mm²	-19W5 12x 1,5mm²		Bezeichnung **Opis**	Anschluß **Przylacze**	Klemmennummer **Numer zacisku**	Brücken **Mostek**	Bezeichnung **Opis**	Anschluß **Przylacze**	-10W0 18x 1,5mm²	-8W0 18x 1,5mm²	-23W0 18x 1,5mm²	-21W0 18x 1,5mm²	-19W0 18x 1,5mm²	
												8		-19S7	1	8		-X19	14					14	19.7
											8			-21S7	1	8		-X21	14				14		21.7
										8				-23S7	1	8		-X23	14			14			23.7
									9					-8S8	13	9		-X8	15		15				8.8
								9						-10S8	13	9		-X10	15	15					10.8

				Datum	27.10.2014	Vecoplan®		VECOPLAN AG Vor der Bitz 10 56470 Bad Marienberg +49 (0) 2661/6267-0	14173-902 Equipo (ZGO/GAC)				=												
				Bearb.	Penner								+												
				Gepr.																					
Zust.	Datum	Name	Änder.	Norm		Urspr.	Ers. f.	Ers. d.						14173-902/00										Blatt 37 von 61Bl.	

Klemmleiste: -X10AK
Listwa zaciskowa

Blatt **strona** 38

Kabelbezeichnung Extern **Oznaczenie kabla zewn.**														Ziel extern **Cel zewnetrzny**				Ziel intern **Cel wewnetrzny**		Kabelbezeichnung **Oznaczenie kabla** Intern **wewn.**					Blatt/Pfad **strona / sciezka**
								-21W5 12x 1,5mm²	-19W5 12x 1,5mm²	-17W5 12x 1,5mm²	-15W5 12x 1,5mm²	-13W5 12x 1,5mm²		Bezeichnung **Opis**	Anschluß **Przylacze**	Klemmennummer **Numer zacisku**	Brücken **Mostek**	Bezeichnung **Opis**	Anschluß **Przylacze**	-21W0 18x 1,5mm²	-19W0 18x 1,5mm²	-17W0 18x 1,5mm²	-15W0 18x 1,5mm²	-13W0 18x 1,5mm²	
												9		-13S8	13	9		-X13	15					15	13.8
											9			-15S8	13	9		-X15	15				15		15.8
										9				-17S8	13	9		-X17	15			15			17.8
									9					-19S8	13	9		-X19	15		15				19.8
								9						-21S8	13	9		-X21	15	15					21.8

				Datum	27.10.2014	Vecoplan®		VECOPLAN AG Vor der Bitz 10 56470 Bad Marienberg +49 (0) 2661/6267-0	14173-902 Equipo (ZGO/GAC)				=												
				Bearb.	Penner								+												
				Gepr.																					
Zust.	Datum	Name	Änder.	Norm		Urspr.	Ers. f.	Ers. d.						14173-902/00										Blatt 38 von 61Bl.	

Klemmleiste: -X10AK
Listwa zaciskowa

Blatt **strona** 39

Kabelbezeichnung Extern **Oznaczenie kabla zewn.**														Ziel extern **Cel zewnetrzny**				Ziel intern **Cel wewnetrzny**		Kabelbezeichnung **Oznaczenie kabla** Intern **wewn.**					Blatt/Pfad **strona / sciezka**
													-23W5 12x 1,5mm²		Bezeichnung **Opis**	Anschluß **Przylacze**	Klemmennummer **Numer zacisku**	Brücken **Mostek**	Bezeichnung **Opis**	Anschluß **Przylacze**	-15W0 18x 1,5mm²	-13W0 18x 1,5mm²	-10W0 18x 1,5mm²	-8W0 18x 1,5mm²	-23W0 18x 1,5mm²	
													9		-23S8	13	9		-X23	15					15	23.8
																	10		-X8	16				16		8.8
																	10		-X10	16			16			10.8
																	10		-X13	16		16				13.8
																	10		-X15	16	16					15.8

Zust.	Datum	Name	Änder.	Norm		Urspr.	Ers. f.	Ersetzt durch
				Datum	27.10.2014			
				Bearb.	Penner			
				Gepr.				

Vecoplan®

VECOPLAN AG
Vor der Bitz 10
56470 Bad Marienberg
+49 (0) 2661/6267-0

14173-902

Equipo (ZGO/GAC)

14173-902/00

=
+

Klemmleiste: -X10AK
Listwa zaciskowa

Blatt **strona** 40

Kabelbezeichnung Extern **Oznaczenie kabla zewn.**														Ziel extern **Cel zewnetrzny**		Klemmennummer **Numer zacisku**	Brücken **Mostek**	Ziel intern **Cel wewnetrzny**		Kabelbezeichnung **Oznaczenie kabla** Intern **wewn.**					Blatt/Pfad **strona / sciezka**
									-8W5 12x 1,5mm²	-23W5 12x 1,5mm²	-21W5 12x 1,5mm²	-17W5 12x 1,5mm²		Bezeichnung **Opis**	Anschluß **Przylacze**			Bezeichnung **Opis**	Anschluß **Przylacze**	-8W0 18x 1,5mm²	-23W0 18x 1,5mm²	-21W0 18x 1,5mm²	-19W0 18x 1,5mm²	-17W0 18x 1,5mm²	
												10		-17S8.1	13	10		-X17	16					16	17.8
																10		-X19	16				16		19.8
											10			-21S8.1	13	10		-X21	16			16			21.8
										10				-23S8.1	13	10		-X23	16		16				23.8
									11					-8S9	21	11		-X8	17	17					8.9

				Datum	27.10.2014	Vecoplan®		VECOPLAN AG Vor der Bitz 10 56470 Bad Marienberg +49 (0) 2661/6267-0	14173-902 Equipo (ZGO/GAC)				=												
				Bearb.	Penner								+												
				Gepr.																					
Zust.	Datum	Name	Änder.	Norm		Urspr.	Ers. f.	Ers. d.																	

14173-902/00

Blatt 40 von 61Bl.

Klemmleiste: -X10AK
Listwa zaciskowa

Blatt **strona** 41

Kabelbezeichnung Extern **Oznaczenie kabla zewn.**														Ziel extern **Cel zewnetrzny**				Ziel intern **Cel wewnetrzny**		Kabelbezeichnung **Oznaczenie kabla** Intern **wewn.**					Blatt/Pfad **strona / sciezka**
								-19W5 12x 1,5mm²	-17W5 12x 1,5mm²	-15W5 12x 1,5mm²	-13W5 12x 1,5mm²	-10W5 12x 1,5mm²		Bezeichnung **Opis**	Anschluß **Przylacze**	Klemmennummer **Numer zacisku**	Brücken **Mostek**	Bezeichnung **Opis**	Anschluß **Przylacze**	-19W0 18x 1,5mm²	-17W0 18x 1,5mm²	-15W0 18x 1,5mm²	-13W0 18x 1,5mm²	-10W0 18x 1,5mm²	
												11		-10S9	21	11		-X10	17					17	10.9
											11			-13S9	21	11		-X13	17				17		13.9
										11				-15S9	21	11		-X15	17			17			15.9
									11					-17S9	21	11		-X17	17		17				17.9
								11						-19S9	21	11		-X19	17	17					19.9

Zust.	Datum	Name	Änder.	Norm		Urspr.	Ers. f.	Ers. d.
				Datum	27.10.2014			
				Bearb.	Penner			
				Gepr.				

Vecoplan®

VECOPLAN AG
Vor der Bitz 10
56470 Bad Marienberg
+49 (0) 2661/6267-0

14173-902

Equipo (ZGO/GAC)

14173-902/00

=
+

Blatt 41
von 61Bl.

Klemmleiste: -X10AK
Listwa zaciskowa

Blatt **strona** 42

Kabelbezeichnung Extern **Oznaczenie kabla zewn.**														Ziel extern **Cel zewnetrzny**				Ziel intern **Cel wewnetrzny**		Kabelbezeichnung **Oznaczenie kabla** Intern **wewn.**					Blatt/Pfad **strona / sciezka**
											-23W5 12x 1,5mm²	-21W5 12x 1,5mm²		Bezeichnung **Opis**	Anschluß **Przylacze**	Klemmennummer **Numer zacisku**	Brücken **Mostek**	Bezeichnung **Opis**	Anschluß **Przylacze**				-23W0 18x 1,5mm²	-21W0 18x 1,5mm²	
												11		-21S9	21	11		-X21	17					17	21.9
											11			-23S9	21	11		-X23	17				17		23.9

				Datum	27.10.2014	Vecoplan®	VECOPLAN AG Vor der Bitz 10 56470 Bad Marienberg +49 (0) 2661/6267-0	14173-902 Equipo (ZGO/GAC)		=		
				Bearb.	Penner					+		
				Gepr.					14173-902/00		Blatt 42	
Zust.	Datum	Name	Änder.	Norm		Urspr.	Ers. f.	Ers. d.			von 61Bl.	

Klemmleiste: -X12
Listwa zaciskowa

Blatt **strona** 43

Kabelbezeichnung Extern **Oznaczenie kabla zewn.**														Ziel extern **Cel zewnetrzny**				Ziel intern **Cel wewnetrzny**		Kabelbezeichnung **Oznaczenie kabla** Intern **wewn.**					Blatt/Pfad **strona / sciezka**
												-12W2 5x 1mm²		Bezeichnung **Opis**	Anschluß **Przylacze**	Klemmennummer **Numer zacisku**	Brücken **Mostek**	Bezeichnung **Opis**	Anschluß **Przylacze**						
												1		-M.40.02	+	1		-4X1	+						12.2
												2		-M.40.02	-	2		-4X1	-						12.2
												3		-M.40.02	12	3									12.2
												4		-M.40.02	14	4		-A8	1						12.3

				Datum	27.10.2014	Vecoplan®	VECOPLAN AG Vor der Bitz 10 56470 Bad Marienberg +49 (0) 2661/6267-0	14173-902 Equipo (ZGO/GAC)		=	
				Bearb.	Penner					+	
				Gepr.					14173-902/00	Blatt 43	
Zust.	Datum	Name	Änder.	Norm		Urspr.	Ers. f.	Ers. d.		von 61Bl.	

Klemmleiste: -X13
Listwa zaciskowa

Blatt **strona** 44

Kabelbezeichnung Extern **Oznaczenie kabla zewn.**														Ziel extern **Cel zewnetrzny**				Ziel intern **Cel wewnetrzny**		Kabelbezeichnung **Oznaczenie kabla** Intern **wewn.**					Blatt/Pfad **strona / sciezka**
												-13W0 18x 1,5mm²		Bezeichnung **Opis**	Anschluß **Przylacze**	Klemmennummer **Numer zacisku**	Brücken **Mostek**	Bezeichnung **Opis**	Anschluß **Przylacze**						
												1		-X4AK	1	1		-11K3	T1						13.0
												2		-X4AK	2	2		-11K3	T2						13.0
												3		-X5AK	+	3		-4X1	+						13.1
												4		-X5AK	-	4		-4X1	-						13.1
												5		-X5AK	1	5		-A8	2						13.1
												6		-X7AK	1	6		-X10	10						13.2
												7		-X7AK	3	7		-X10	11						13.2
												8		-X7AK	6	8		-A8	6						13.3
												9		-X7AK	12	9		-A8	3						13.4
												10		-X10AK	2	10		-X15	6						13.5
												11		-X10AK	4	11		-X15	7						13.5
												12		-X10AK	5	12		-A8	7						13.6
												13		-X10AK	7	13		-A8	4						13.7
												14		-X10AK	8	14		-A8	8						13.7
												15		-X10AK	9	15		-A9	1						13.8
												16		-X10AK	10	16									13.8
												17		-X10AK	11	17		-A9	5						13.9

Klemmleiste: -X15
Listwa zaciskowa

Blatt **strona** 45

Kabelbezeichnung Extern **Oznaczenie kabla zewn.**														Ziel extern **Cel zewnetrzny**				Ziel intern **Cel wewnetrzny**		Kabelbezeichnung **Oznaczenie kabla** Intern **wewn.**					Blatt/Pfad **strona / sciezka**
												-15W0 18x 1,5mm²		Bezeichnung **Opis**	Anschluß **Przylacze**	Klemmennummer **Numer zacisku**	Brücken **Mostek**	Bezeichnung **Opis**	Anschluß **Przylacze**						
												1		-X4AK	1	1		-14K3	T1						15.0
												2		-X4AK	2	2		-14K3	T2						15.0
												3		-X5AK	+	3		-4X1	+						15.1
												4		-X5AK	-	4		-4X1	-						15.1
												5		-X5AK	1	5		-A9	3						15.1
												6		-X7AK	1	6		-X13	10						15.2
												7		-X7AK	3	7		-X13	11						15.2
												8		-X7AK	6	8		-A9	7						15.3
												9		-X7AK	12	9		-A9	4						15.4
												10		-X10AK	2	10		-X17	6						15.5
												11		-X10AK	4	11		-X17	7						15.5
												12		-X10AK	5	12		-A9	8						15.6
												13		-X10AK	7	13		-A10	1						15.7
												14		-X10AK	8	14		-A10	5						15.7
												15		-X10AK	9	15		-A10	2						15.8
												16		-X10AK	10	16									15.8
												17		-X10AK	11	17		-A10	6						15.9

Klemmleiste: -X17
Listwa zaciskowa

Blatt **strona** 46

Kabelbezeichnung Extern **Oznaczenie kabla zewn.**														Ziel extern **Cel zewnetrzny**				Ziel intern **Cel wewnetrzny**		Kabelbezeichnung **Oznaczenie kabla** Intern **wewn.**					Blatt/Pfad **strona / sciezka**
												-17W0 18x 1,5mm²		Bezeichnung **Opis**	Anschluß **Przylacze**	Klemmennummer **Numer zacisku**	Brücken **Mostek**	Bezeichnung **Opis**	Anschluß **Przylacze**						
												1		-X4AK	1	1		-16K3	T1						17.0
												2		-X4AK	2	2		-16K3	T2						17.0
												3		-X5AK	+	3		-4X1	+						17.1
												4		-X5AK	-	4		-4X1	-						17.1
												5		-X5AK	1	5		-A10	4						17.1
												6		-X7AK	1	6		-X15	10						17.2
												7		-X7AK	3	7		-X15	11						17.2
												8		-X7AK	6	8		-A10	8						17.3
												9		-X7AK	12	9		-A11	1						17.4
												10		-X10AK	2	10		-X19	6						17.5
												11		-X10AK	4	11		-X19	7						17.5
												12		-X10AK	5	12		-A11	5						17.6
												13		-X10AK	7	13		-A11	2						17.7
												14		-X10AK	8	14		-A11	6						17.7
												15		-X10AK	9	15		-A11	3						17.8
												16		-X10AK	10	16		-A11	7						17.8
												17		-X10AK	11	17		-A11	4						17.9

Klemmleiste: -X19
Listwa zaciskowa

Blatt **strona** 47

Kabelbezeichnung Extern **Oznaczenie kabla zewn.**												-19W0 18x 1,5mm²		Ziel extern **Cel zewnetrzny** Bezeichnung **Opis**	Anschluß **Przylacze**	Klemmennummer **Numer zacisku**	Brücken **Mostek**	Ziel intern **Cel wewnetrzny** Bezeichnung **Opis**	Anschluß **Przylacze**	Kabelbezeichnung **Oznaczenie kabla** Intern **wewn.**					Blatt/Pfad **strona / sciezka**
												1		-X4AK	1	1		-18K3	T1						19.0
												2		-X4AK	2	2		-18K3	T2						19.0
												3		-X5AK	+	3		-4X1	+						19.1
												4		-X5AK	-	4		-4X1	-						19.1
												5		-X5AK	1	5		-A12	5						19.1
												6		-X7AK	1	6		-X17	10						19.2
												7		-X7AK	3	7		-X17	11						19.2
												8		-X7AK	6	8		-A12	2						19.3
												9		-X7AK	12	9		-A12	6						19.4
												10		-X10AK	2	10		-X27	3						19.5
												11		-X10AK	4	11		-X27	5						19.5
												12		-X10AK	5	12		-A12	3						19.6
												13		-X10AK	7	13		-A12	7						19.7
												14		-X10AK	8	14		-A12	4						19.7
												15		-X10AK	9	15		-A12	8						19.8
												16		-X10AK	10	16									19.8
												17		-X10AK	11	17		-A13	1						19.9

Klemmleiste: -X21
Listwa zaciskowa

Blatt **strona** 48

Kabelbezeichnung Extern **Oznaczenie kabla zewn.**														Ziel extern **Cel zewnetrzny**				Ziel intern **Cel wewnetrzny**		Kabelbezeichnung **Oznaczenie kabla** Intern **wewn.**					Blatt/Pfad **strona / sciezka**
												-21W0 18x 1,5mm²		Bezeichnung **Opis**	Anschluß **Przylacze**	Klemmennummer **Numer zacisku**	Brücken **Mostek**	Bezeichnung **Opis**	Anschluß **Przylacze**						
												1		-X4AK	1	1		-20K3	T1						21.0
												2		-X4AK	2	2		-20K3	T2						21.0
												3		-X5AK	+	3		-4X1	+						21.1
												4		-X5AK	-	4		-4X1	-						21.1
												5		-X5AK	1	5		-A13	6						21.1
												6		-X7AK	1	6		-24K0	S11						21.2
												7		-X7AK	3	7		-24K0	S21						21.2
												8		-X7AK	6	8		-A13	3						21.3
												9		-X7AK	12	9		-A13	7						21.4
												10		-X10AK	2	10		-X23	6						21.5
												11		-X10AK	4	11		-X23	7						21.5
												12		-X10AK	5	12		-A13	4						21.6
												13		-X10AK	7	13		-A13	8						21.7
												14		-X10AK	8	14		-A14	1						21.7
												15		-X10AK	9	15		-A14	5						21.8
												16		-X10AK	10	16		-A14	2						21.8
												17		-X10AK	11	17		-A14	6						21.9

Klemmleiste: -X23
Listwa zaciskowa

Blatt **strona** 49

Kabelbezeichnung Extern **Oznaczenie kabla zewn.**														Ziel extern **Cel zewnetrzny**				Ziel intern **Cel wewnetrzny**		Kabelbezeichnung **Oznaczenie kabla** Intern **wewn.**					Blatt/Pfad **strona / sciezka**
												-23W0 18x 1,5mm²		Bezeichnung **Opis**	Anschluß **Przylacze**	Klemmennummer **Numer zacisku**	Brücken **Mostek**	Bezeichnung **Opis**	Anschluß **Przylacze**						
												1		-X4AK	1	1		-22K3	T1						23.0
												2		-X4AK	2	2		-22K3	T2						23.0
												3		-X5AK	+	3		-4X1	+						23.1
												4		-X5AK	-	4		-4X1	-						23.1
												5		-X5AK	1	5		-A14	4						23.1
												6		-X7AK	1	6		-X21	10						23.2
												7		-X7AK	3	7		-X21	11						23.2
												8		-X7AK	6	8		-A14	8						23.3
												9		-X7AK	12	9		-A15	1						23.4
												10		-X10AK	2	10		-24K0	S12						23.5
												11		-X10AK	4	11		-24K0	S22						23.5
												12		-X10AK	5	12		-A15	5						23.6
												13		-X10AK	7	13		-A15	6						23.7
												14		-X10AK	8	14		-A15	2						23.7
												15		-X10AK	9	15		-A15	3						23.8
												16		-X10AK	10	16		-A15	7						23.8
												17		-X10AK	11	17		-A15	4						23.9

Klemmleiste: -X26.1
Listwa zaciskowa

Blatt **strona** 50

Kabelbezeichnung Extern **Oznaczenie kabla zewn.**														Ziel extern **Cel zewnetrzny**				Ziel intern **Cel wewnetrzny**		Kabelbezeichnung **Oznaczenie kabla** Intern **wewn.**					Blatt/Pfad **strona / sciezka**
												-27W6 3x 1,5mm²		Bezeichnung **Opis**	Anschluß **Przylacze**	Klemmennummer **Numer zacisku**	Brücken **Mostek**	Bezeichnung **Opis**	Anschluß **Przylacze**						
												1		-X26.1P	1	1		-1B7							27.6
												2		-X26.1P	2	2		-X1.7	4						27.6
												PE		-X26.1P	PE	PE		-X1.7	PE						27.6

				Datum	27.10.2014	Vecoplan®		VECOPLAN AG Vor der Bitz 10 56470 Bad Marienberg +49 (0) 2661/6267-0	14173-902 Equipo (ZGO/GAC)				=												
				Bearb.	Penner								+												
				Gepr.																					
Zust.	Datum	Name	Änder.	Norm		Urspr.	Ers. f.	Ers. d.						14173-902/00										Blatt 50	von 61Bl.

Klemmleiste: -X26.1P
Listwa zaciskowa

Blatt **strona** 51

Kabelbezeichnung Extern **Oznaczenie kabla zewn.**														Ziel extern **Cel zewnetrzny** Bezeichnung **Opis**	Anschluß **Przylacze**	Klemmennummer **Numer zacisku**	Brücken **Mostek**	Ziel intern **Cel wewnetrzny** Bezeichnung **Opis**	Anschluß **Przylacze**	Kabelbezeichnung **Oznaczenie kabla** Intern **wewn.**				-27W6 3x 1,5mm²	Blatt/Pfad **strona / sciezka**
														-27B6		1		-X26.1	1					1	27.6
														-27E6	2	2		-X26.1	2					2	27.6
														-27E6	PE	PE		-X26.1	PE					PE	27.6

				Datum	27.10.2014	Vecoplan®		VECOPLAN AG Vor der Bitz 10 56470 Bad Marienberg +49 (0) 2661/6267-0	14173-902 Equipo (ZGO/GAC)				=		
				Bearb.	Penner								+		
				Gepr.							14173-902/00			Blatt 51	
Zust.	Datum	Name	Änder.	Norm		Urspr.	Ers. f.	Ers. d.						von 61Bl.	

Klemmleiste: -X27
Listwa zaciskowa

Blatt **strona** 52

Kabelbezeichnung Extern **Oznaczenie kabla zewn.**														Ziel extern **Cel zewnetrzny**				Ziel intern **Cel wewnetrzny**		Kabelbezeichnung **Oznaczenie kabla** Intern **wewn.**					Blatt/Pfad **strona / sciezka**
												-27W0 12x 1,5mm²		Bezeichnung **Opis**	Anschluß **Przylacze**	Klemmennummer **Numer zacisku**	Brücken **Mostek**	Bezeichnung **Opis**	Anschluß **Przylacze**						
												1		-X27P	1	1		-4X1	+						27.0
												2		-X27P	2	2		-4X1	-						27.0
												3		-X27P	3	3		-X19	10						27.1
												4		-X27P	4	4		-X28	3						27.1
												5		-X27P	5	5		-X19	11						27.1
												6		-X27P	6	6		-X28	5						27.2
												7		-X27P	7	7		-A16	2						27.2
												8		-X27P	8	8		-A16	6						27.4
												9		-X27P	9	9		-A16	3						27.4
														-X27P	10	10									27.4
														-X27P	11	11									27.4
												PE		-X27P	PE	PE									27.4

Klemmleiste: -X27P
Listwa zaciskowa

Blatt **strona** 53

Kabelbezeichnung Extern **Oznaczenie kabla zewn.**														Ziel extern **Cel zewnetrzny** Bezeichnung **Opis**	Anschluß **Przylacze**	Klemmennummer **Numer zacisku**	Brücken **Mostek**	Ziel intern **Cel wewnetrzny** Bezeichnung **Opis**	Anschluß **Przylacze**	Kabelbezeichnung **Oznaczenie kabla** Intern **wewn.**				-27W0 12x 1,5mm²	Blatt/Pfad **strona / sciezka**
														-27S1	34	1		-X27	1					1	27.0
														-27A9	L-	2		-X27	2					2	27.0
														-27S1	11	3		-X27	3					3	27.1
														-27S1	12	4		-X27	4					4	27.1
														-27S1	21	5		-X27	5					5	27.1
														-27S1	22	6		-X27	6					6	27.2
														-27S1	33	7		-X27	7					7	27.2
														-27S4	3	8		-X27	8					8	27.4
														-27S4	1	9		-X27	9					9	27.4
																10		-X27	10						27.4
																11		-X27	11						27.4
																PE		-X27	PE					PE	27.4

Klemmleiste: -X28
Listwa zaciskowa

Blatt **strona** 54

Kabelbezeichnung Extern **Oznaczenie kabla zewn.**														Ziel extern **Cel zewnetrzny**				Ziel intern **Cel wewnetrzny**		Kabelbezeichnung **Oznaczenie kabla** Intern **wewn.**					Blatt/Pfad **strona / sciezka**
												-28W0 12x 1,5mm²		Bezeichnung **Opis**	Anschluß **Przylacze**	Klemmennummer **Numer zacisku**	Brücken **Mostek**	Bezeichnung **Opis**	Anschluß **Przylacze**						
												1		-X28P	1	1		-4X1	+						28.0
												2		-X28P	2	2		-4X1	-						28.0
												3		-X28P	3	3		-X27	4						28.1
												4		-X28P	4	4		-5K0	S12						28.1
												5		-X28P	5	5		-X27	6						28.1
												6		-X28P	6	6		-5K0	S22						28.2
												7		-X28P	7	7		-A17	7						28.2
												8		-X28P	8	8		-A17	4						28.4
												9		-X28P	9	9		-A17	8						28.4
												10		-X28P	10	10									28.4
												11		-X28P	11	11									28.4
												PE		-X28P	PE	PE									28.4

Klemmleiste: -X28P
Listwa zaciskowa

Blatt **strona** 55

Kabelbezeichnung Extern **Oznaczenie kabla zewn.**														Ziel extern **Cel zewnetrzny** Bezeichnung **Opis**	Anschluß **Przylacze**	Klemmennummer **Numer zacisku**	Brücken **Mostek**	Ziel intern **Cel wewnetrzny** Bezeichnung **Opis**	Anschluß **Przylacze**	Kabelbezeichnung **Oznaczenie kabla** Intern **wewn.**				-28W0 12x 1,5mm²	Blatt/Pfad **strona / sciezka**
														-28S1	34	1		-X28	1					1	28.0
														-28A9	L-	2		-X28	2					2	28.0
														-28S1	11	3		-X28	3					3	28.1
														-28S1	12	4		-X28	4					4	28.1
														-28S1	21	5		-X28	5					5	28.1
														-28S1	22	6		-X28	6					6	28.2
														-28S1	33	7		-X28	7					7	28.2
														-28S4	3	8		-X28	8					8	28.4
														-28S4	1	9		-X28	9					9	28.4
																10		-X28	10					10	28.4
																11		-X28	11					11	28.4
																PE		-X28	PE					PE	28.4

				Datum	27.10.2014	Vecoplan®	VECOPLAN AG Vor der Bitz 10 56470 Bad Marienberg +49 (0) 2661/6267-0	14173-902 Equipo (ZGO/GAC)		=	
				Bearb.	Penner					+	
				Gepr.					14173-902/00		Blatt 55
Zust.	Datum	Name	Änder.	Norm		Urspr.	Ers. f.	Ers. d.			von 61Bl.

Klemmleiste: -X100
Listwa zaciskowa

Blatt **strona** 56

Kabelbezeichnung Extern **Oznaczenie kabla zewn.**														Ziel extern **Cel zewnetrzny**				Ziel intern **Cel wewnetrzny**		Kabelbezeichnung **Oznaczenie kabla** Intern **wewn.**					Blatt/Pfad **strona / sciezka**
											-30x3 5x 1,5mm²	-30x0 5x 1,5mm²		Bezeichnung **Opis**	Anschluß **Przylacze**	Klemmennummer **Numer zacisku**	Brücken **Mostek**	Bezeichnung **Opis**	Anschluß **Przylacze**						
												1		-X101	.	1		-4K1	S11						30.0
												2			.	2	●								30.1
												3			.	3		-4K1	S21						30.1
												4			.	4	●								30.2
											1			-X101	.	5	●								30.3
											2				.	6	●								30.3
											3				.	7	●								30.4
											4				.	8	●								30.4
																9	●								30.5
																10	●								30.5
																11	●								30.6
																12	●								30.6
																13	●								30.7
																14	●	-5K3	53						30.7
																15	●								30.8
																16	●	-5K5	53						30.8

				Datum	27.10.2014	Vecoplan®	VECOPLAN AG Vor der Bitz 10 56470 Bad Marienberg +49 (0) 2661/6267-0	14173-902 Equipo (ZGO/GAC)		=	
				Bearb.	Penner					+	
				Gepr.					14173-902/00	Blatt 56	
Zust.	Datum	Name	Änder.	Norm		Urspr.	Ers. f.	Ers. d.		von 61Bl.	

Klemmleiste: -X100A
Listwa zaciskowa

Blatt **strona** 57

Kabelbezeichnung Extern **Oznaczenie kabla zewn.**														Ziel extern **Cel zewnetrzny** Bezeichnung **Opis**	Anschluß **Przylacze**	Klemmennummer **Numer zacisku**	Brücken **Mostek**	Ziel intern **Cel wewnetrzny** Bezeichnung **Opis**	Anschluß **Przylacze**	Kabelbezeichnung **Oznaczenie kabla** Intern **wewn.**					Blatt/Pfad **strona / sciezka**
																1		-A16	7						29.0
																2	●	-4X1	+						29.1
																3		-A16	4						29.1
																4	●	-4X1	+						29.2
																5		-A16	8						29.2
																6	●	-4X1	+						29.3
																7		-A17	1						29.4
																8	●	-4X1	+						29.4
																9		-A17	5						29.5
																10	●	-4X1	+						29.5
																11		-A17	2						29.6
																12	●	-4X1	+						29.6
																13		-A17	6						29.7
																14	●	-4X1	+						29.7
																15		-A17	3						29.8
																16	●	-4X1	+						29.8

Klemmleiste: -X101
Listwa zaciskowa

Blatt **strona** 58

Kabelbezeichnung Extern **Oznaczenie kabla zewn.**														Ziel extern **Cel zewnetrzny**				Ziel intern **Cel wewnetrzny**		Kabelbezeichnung **Oznaczenie kabla** Intern **wewn.**					Blatt/Pfad **strona / sciezka**
											-32W3 5x 1,5mm²	-32W0 5x 1,5mm²		Bezeichnung **Opis**	Anschluß **Przylacze**	Klemmennummer **Numer zacisku**	Brücken **Mostek**	Bezeichnung **Opis**	Anschluß **Przylacze**						
												1		-X100	.	1		-5K3	14						32.0
												2			.	2		-5K3	13						32.1
												3			.	3		-5K3	24						32.1
												4			.	4		-5K3	23						32.2
											1			-X100	.	5		-5K3	34						32.3
											2				.	6		-5K3	33						32.3
											3				.	7		-5K3	44						32.4
											4				.	8		-5K3	43						32.4
																9		-5K5	14						32.5
																10		-5K5	13						32.5
																11		-5K5	24						32.6
																12		-5K5	23						32.6
																13		-5K5	34						32.7
																14		-5K5	33						32.8
																15		-5K5	44						32.8
																16		-5K5	43						32.9

Klemmleiste: -X101A
Listwa zaciskowa

Blatt **strona** 59

Kabelbezeichnung Extern **Oznaczenie kabla zewn.**														Ziel extern **Cel zewnetrzny** Bezeichnung **Opis**	Anschluß **Przylacze**	Klemmennummer **Numer zacisku**	Brücken **Mostek**	Ziel intern **Cel wewnetrzny** Bezeichnung **Opis**	Anschluß **Przylacze**	Kabelbezeichnung **Oznaczenie kabla** Intern **wewn.**					Blatt/Pfad **strona / sciezka**
																1		-31K1	11						31.1
																2		-31K1	14						31.1
																3		-31K2	11						31.2
																4		-31K2	14						31.2
																5		-31K3	11						31.3
																6		-31K3	14						31.3
																7		-31K4	11						31.4
																8		-31K4	14						31.4
																9		-31K5	11						31.5
																10		-31K5	14						31.5
																11		-31K6	11						31.6
																12		-31K6	14						31.6
																13		-31K7	11						31.7
																14		-31K7	14						31.7
																15		-31K8	11						31.8
																16		-31K8	14						31.8

Klemmleiste: -X260
Listwa zaciskowa

Blatt **strona** 60

Kabelbezeichnung Extern **Oznaczenie kabla zewn.**														Ziel extern **Cel zewnetrzny** Bezeichnung **Opis**	Anschluß **Przylacze**	Klemmennummer **Numer zacisku**	Brücken **Mostek**	Ziel intern **Cel wewnetrzny** Bezeichnung **Opis**	Anschluß **Przylacze**	Kabelbezeichnung **Oznaczenie kabla** Intern **wewn.**					Blatt/Pfad **strona / sciezka**
																1		-25K1	S11						26.0
																2		-24K0	23						26.1
																3		-25K1	S21						26.1
																4		-24K0	33						26.1
																5		-4X1	+						26.2
																6		-A16	5						26.2

				Datum	27.10.2014	Vecoplan®	VECOPLAN AG Vor der Bitz 10 56470 Bad Marienberg +49 (0) 2661/6267-0	14173-902 Equipo (ZGO/GAC)		=
				Bearb.	Penner					+
				Gepr.					14173-902/00	Blatt 60
Zust.	Datum	Name	Änder.	Norm		Urspr.	Ers. f.	Ers. d.		von 61Bl.

Klemmleiste: -X261
Listwa zaciskowa

Blatt **strona** 61

Kabelbezeichnung Extern **Oznaczenie kabla zewn.**														Ziel extern **Cel zewnetrzny** Bezeichnung **Opis**	Anschluß **Przylacze**	Klemmennummer **Numer zacisku**	Brücken **Mostek**	Ziel intern **Cel wewnetrzny** Bezeichnung **Opis**	Anschluß **Przylacze**	Kabelbezeichnung **Oznaczenie kabla** Intern **wewn.**					Blatt/Pfad **strona / sciezka**
																1		-24K3	14						26.4
																2		-24K3	13						26.4
																3		-24K3	24						26.4
																4		-24K3	23						26.5
																5		-26K6	11						26.6
																6		-26K6	14						26.6
																7		-26K7	11						26.7
																8		-26K7	14						26.8

Zust.	Datum	Name	Änder.	Norm		Urspr.	Ers. f.	Ers. d.
				Datum	27.10.2014			
				Bearb.	Penner			
				Gepr.				

Vecoplan®

VECOPLAN AG
Vor der Bitz 10
56470 Bad Marienberg
+49 (0) 2661/6267-0

14173-902

Equipo (ZGO/GAC)

14173-902/00

=
+

Blatt 61
von 61Bl.

Kabelliste: 14173-920 Equipo Anlagentechnik Blatt :1

Wykaz kabli: **strona:**

Nr. **Numer**	Klemmleiste **Listwa zaciskowa**	Leitungs-bezeichnung **Oznaczenie przewodu**	Leitungstyp **Typ przewodu**	Anzahl Adern **Liczba zyl**	Zielbezeichnung **Przeznaczenie**	
1	-X7	-5W1	NYSLYÖ-JZ 5x 1,5mm²	4	-X101	14173-900 VAZ 2000 MF-T V
2	-X7	-5W3	NYSLYÖ-JZ 5x 1,5mm²	4	-X101	14173-901 VAZ 2500 RS F-T
3	-X3	-6W1	NYSLYÖ-JZ 3x 1mm²	3	-6H1	Anfahrwarnung Hupe **ostrzegajaca o ruszenin syrena**
4	-X3	-6W2	NYSLYÖ-JZ 3x 1mm²	2	-6H2	Anfahrwarnung Warnlampe **Lampa ostrzegajaca o rozruchu**
5	-X0	-7W0	NYSLYÖ-JZ 4x 2,5mm²	4	-M.10.01	QS Förderer **separator poprzeczny**
6	-X4AK	-8W0	NYSLYÖ-JZ 18x 1,5mm²	17	-X8	Anschlusskasten **skrzynka przylaczowa**
7	-X10AK	-8W5	NYSLYÖ-JZ 12x 1,5mm²	10	-8S5	VOST **lokalne stanowisko sterownicze**
8	-M.30.01	-9W0	NYSLYCYÖ-J 4x 2,5mm²+shield	4	-9A0	Förderband **Przenosnik wznoszacy**
9	-X4AK	-10W0	NYSLYÖ-JZ 18x 1,5mm²	17	-X10	Anschlusskasten **skrzynka przylaczowa**
10	-X10AK	-10W5	NYSLYÖ-JZ 12x 1,5mm²	10	-10S5	VOST **lokalne stanowisko sterownicze**
11	-X0	-11W0	NYSLYÖ-JZ 4x 2,5mm²	4	-M.40.01	Überbandmagnet **Magnes nad tasma**
12	-X0	-12W0	NYSLYÖ-JZ 4x 2,5mm²	4	-M.40.02	Gleichrichtergerät **Prostownik**
13	-X12	-12W2	NYSLYÖ-JZ 5x 1mm²	4	-M.40.02	Gleichrichtergerät **Prostownik**
14	-X4AK	-13W0	NYSLYÖ-JZ 18x 1,5mm²	17	-X13	Anschlusskasten **skrzynka przylaczowa**
15	-X10AK	-13W5	NYSLYÖ-JZ 12x 1,5mm²	10	-13S5	VOST **lokalne stanowisko sterownicze**
16	-X0	-14W0	NYSLYÖ-JZ 4x 2,5mm²	4	-M.50.01	Förderband **Przenosnik wznoszacy**
17	-X4AK	-15W0	NYSLYÖ-JZ 18x 1,5mm²	17	-X15	Anschlusskasten **skrzynka przylaczowa**

Alle Kabel und Leitungen müssen den örtlichen Gegebenheiten angepaßt werden.
Wszystkie kable i przewody nalezy dostosowac do warunków na miejscu.

Angaben bis max. 50m länge. Verlegart C VDE 298 Teil 4 Umgebungstemp. 40C°
Dane do maks. dlugosci 50 m. Sposób polozenia C VDE 298 czesc 4, temperatura otoczenia 40°C

				Datum	27.10.2014	Vecoplan®	VECOPLAN AG Vor der Bitz 10 56470 Bad Marienberg +49 (0) 2661/6267-0	14173-902 Equipo (ZGO/GAC)	=
				Bearb.	Penner				+
				Gepr.					
Zust.	Datum	Name	Änder.	Norm		Urspr.	Ers. f.	Ers. d.	14173-902/00 Blatt 1 von 3Bl.

Kabelliste: 14173-920 Equipo Anlagentechnik Blatt :2

Wykaz kabli: **strona:**

Nr. **Numer**	Klemmleiste **Listwa zaciskowa**	Leitungs-bezeichnung **Oznaczenie przewodu**	Leitungstyp **Typ przewodu**	Anzahl Adern **Liczba zyl**	Zielbezeichnung **Przeznaczenie**	
18	-X10AK	-15W5	NYSLYÖ-JZ 12x 1,5mm²	10	-15S5	VOST **lokalne stanowisko sterownicze**
19	-X0	-16W0	NYSLYÖ-JZ 4x 2,5mm²	4	-M.55.01	Förderband **Przenosnik wznoszacy**
20	-X4AK	-17W0	NYSLYÖ-JZ 18x 1,5mm²	17	-X17	Anschlusskasten **skrzynka przylaczowa**
21	-X10AK	-17W5	NYSLYÖ-JZ 12x 1,5mm²	11	-17S5	VOST **lokalne stanowisko sterownicze**
22	-X0	-18W0	NYSLYÖ-JZ 4x 2,5mm²	4	-M.70.01	Förderband **Przenosnik wznoszacy**
23	-X4AK	-19W0	NYSLYÖ-JZ 18x 1,5mm²	17	-X19	Anschlusskasten **skrzynka przylaczowa**
24	-X10AK	-19W5	NYSLYÖ-JZ 12x 1,5mm²	10	-19S5	VOST **lokalne stanowisko sterownicze**
25	-X0	-20W0	NYSLYÖ-JZ 4x 2,5mm²	4	-M.80.01	Förderband **Przenosnik wznoszacy**
26	-X4AK	-21W0	NYSLYÖ-JZ 18x 1,5mm²	17	-X21	Anschlusskasten **skrzynka przylaczowa**
27	-X10AK	-21W5	NYSLYÖ-JZ 12x 1,5mm²	11	-21S5	VOST **lokalne stanowisko sterownicze**
28	-X0	-22W0	NYSLYÖ-JZ 4x 2,5mm²	4	-M.90.01	Förderband **Przenosnik wznoszacy**
29	-X4AK	-23W0	NYSLYÖ-JZ 18x 1,5mm²	17	-X23	Anschlusskasten **skrzynka przylaczowa**
30	-X10AK	-23W5	NYSLYÖ-JZ 12x 1,5mm²	11	-23S5	VOST **lokalne stanowisko sterownicze**
31	-X27P	-27W0	NYSLYÖ-JZ 12x 1,5mm²	10	-X27	Bedienpult **Pulpit sterowniczy**
32	-X26.1P	-27W6	NYSLYÖ-JZ 3x 1,5mm²	3	-X26.1	Heizung Bedienpult **ogrzewanie panel sterowania**
33	-28A9	-27W9	PROFINET	1	-27A9	IX Panel
34	-X28P	-28W0	NYSLYÖ-JZ 12x 1,5mm²	12	-X28	Bedienpult **Pulpit sterowniczy**

Alle Kabel und Leitungen müssen den örtlichen Gegebenheiten angepaßt werden.
Wszystkie kable i przewody nalezy dostosowac do warunków na miejscu.

Angaben bis max. 50m länge. Verlegart C VDE 298 Teil 4 Umgebungstemp. 40C°
Dane do maks. dlugosci 50 m. Sposób polozenia C VDE 298 czesc 4, temperatura otoczenia 40°C

Kabelliste: 14173-920 Equipo Anlagentechnik Blatt :3

Wykaz kabli: **strona:**

Nr. **Numer**	Klemmleiste **Listwa zaciskowa**	Leitungs-bezeichnung **Oznaczenie przewodu**	Leitungstyp **Typ przewodu**	Anzahl Adern **Liczba zyl**	Zielbezeichnung **Przeznaczenie**	
35	-9A0	-28W9	PROFINET	1	-28A9	IX Panel
36	-X100	-30W0	NYSLYÖ-JZ 5x 1,5mm²	4	-X101	14173-900 VAZ 2000 MF-T V
37	-X100	-30W3	NYSLYÖ-JZ 5x 1,5mm²	4	-X101	14173-901 VAZ 2500 RS F-T
38	-X101	-32W0	NYSLYÖ-JZ 5x 1,5mm²	4	-X100	14173-900 VAZ 2000 MF-T V
39	-X101	-32W3	NYSLYÖ-JZ 5x 1,5mm²	4	-X100	14173-901 VAZ 2500 RS F-T

Alle Kabel und Leitungen müssen den örtlichen Gegebenheiten angepaßt werden.
Wszystkie kable i przewody nalezy dostosowac do warunków na miejscu.

Angaben bis max. 50m länge. Verlegart C VDE 298 Teil 4 Umgebungstemp. 40C°
Dane do maks. dlugosci 50 m. Sposób polozenia C VDE 298 czesc 4, temperatura otoczenia 40°C

				Datum	27.10.2014	Vecoplan®	VECOPLAN AG Vor der Bitz 10 56470 Bad Marienberg +49 (0) 2661/6267-0	14173-902 Equipo (ZGO/GAC)	=
				Bearb.	Penner				+
				Gepr.				14173-902/00	Blatt 3
Zust.	Datum	Name	Änder.	Norm		Urspr.	Ers. f.	Ers. d.	von 3Bl.

Materialliste
Wykaz materiałów

Blatt : 1
strona:

Nr. **Numer**	Anz. **Liczba**	Name **Nazwa**	Art.Nr **Numer artykulu**	Bezugsnamen **Nazwa odniesienia**	Hersteller **Producent**
1	1	IM 151 PN für ET200S an PROFINET	6ES7151-3AA23-0AB0	-A2	Siemens
2	1	Powermodul PM-E DC 24V **Modul zasilajacy PM-E DC 24V**	6ES7138-4CA01-0AA0	-A4	Siemens
3	1	Digitales E_Modul 8DI DC24V **Cyfrowy e-modul 8DI DC24V**	6ES7131-4BF00-0AA0	-A5	Siemens
4	1	Digitales E_Modul 8DI DC24V **Cyfrowy e-modul 8DI DC24V**	6ES7131-4BF00-0AA0	-A6	Siemens
5	1	Digitales E_Modul 8DI DC24V **Cyfrowy e-modul 8DI DC24V**	6ES7131-4BF00-0AA0	-A7	Siemens
6	1	Digitales E_Modul 8DI DC24V **Cyfrowy e-modul 8DI DC24V**	6ES7131-4BF00-0AA0	-A8	Siemens
7	1	Digitales E_Modul 8DI DC24V **Cyfrowy e-modul 8DI DC24V**	6ES7131-4BF00-0AA0	-A9	Siemens
8	1	Digitales E_Modul 8DI DC24V **Cyfrowy e-modul 8DI DC24V**	6ES7131-4BF00-0AA0	-A10	Siemens
9	1	Digitales E_Modul 8DI DC24V **Cyfrowy e-modul 8DI DC24V**	6ES7131-4BF00-0AA0	-A11	Siemens
10	1	Digitales E_Modul 8DI DC24V **Cyfrowy e-modul 8DI DC24V**	6ES7131-4BF00-0AA0	-A12	Siemens
11	1	Digitales E_Modul 8DI DC24V **Cyfrowy e-modul 8DI DC24V**	6ES7131-4BF00-0AA0	-A13	Siemens
12	1	Digitales E_Modul 8DI DC24V **Cyfrowy e-modul 8DI DC24V**	6ES7131-4BF00-0AA0	-A14	Siemens
13	1	Digitales E_Modul 8DI DC24V **Cyfrowy e-modul 8DI DC24V**	6ES7131-4BF00-0AA0	-A15	Siemens
14	1	Digitales E_Modul 8DI DC24V **Cyfrowy e-modul 8DI DC24V**	6ES7131-4BF00-0AA0	-A16	Siemens
15	1	Digitales E_Modul 8DI DC24V **Cyfrowy e-modul 8DI DC24V**	6ES7131-4BF00-0AA0	-A17	Siemens

Materialliste
Wykaz materialów

Blatt : 2
strona:

Nr. **Numer**	Anz. **Liczba**	Name **Nazwa**	Art.Nr **Numer artykulu**	Bezugsnamen **Nazwa odniesienia**	Hersteller **Producent**
16	1	Digitales E_Modul 8D0 DC24V 0,5A **Cyfrowy e-modul 8D0 DC24V 0,5A**	6ES7132-4BF00-0AA0	-A18	Siemens
17	1	Digitales E_Modul 8D0 DC24V 0,5A **Cyfrowy e-modul 8D0 DC24V 0,5A**	6ES7132-4BF00-0AA0	-A19	Siemens
18	1	Digitales E_Modul 8D0 DC24V 0,5A **Cyfrowy e-modul 8D0 DC24V 0,5A**	6ES7132-4BF00-0AA0	-A20	Siemens
19	1	Digitales E_Modul 8D0 DC24V 0,5A **Cyfrowy e-modul 8D0 DC24V 0,5A**	6ES7132-4BF00-0AA0	-A21	Siemens
20	1	Digitales E_Modul 8DI DC24V **Cyfrowy e-modul 8DI DC24V**	6ES7131-4BF00-0AA0	-A22	Siemens
21	1	Netzteil 24V/10A **Zasilacz 24 V/10 A**	DRP-240-24	-3A0	Mean Well
22	1	Frequenzumformer 11,0kW mit STO+	15.F5.L1E-340A+00.F5.060-1000	-9A0	KEB
23	1	iX Panel 15,4"	iX Panel T15B	-27A9	Beijer
24	1	iX Panel 15,4"	iX Panel T15B	-28A9	Beijer
25	1	Temperaturregler **Regulator temperatury**	7T.91-2004	-1B7	Finder
26	1	Temperaturregler **Regulator temperatury**	7T.91-2004	-1B8	Finder
27	1	Temperaturregler **Regulator temperatury**	7T.91-2004	-27B6	Finder
28	1	Schaltschrankheizung 150W AC230V **Ogrzewanie szafy sterowniczej 150 W AC 230 V**	7H.12.8.2301150	-27E6	Finder
29	1	TS Sockel 1200x200x600 **Cokól TS 1200x200x600**	TS8602.200/8602.060	-39E0	RITTAL
30	1	Filter 224x224 mm **filtr 224x224 mm**	7F.05.0.000.4000	-39E0.1	Finder

Materialliste
Wykaz materialów

Blatt : 3
strona:

Nr. **Numer**	Anz. **Liczba**	Name **Nazwa**	Art.Nr **Numer artykulu**	Bezugsnamen **Nazwa odniesienia**	Hersteller **Producent**
31	1	Fehlerstrom Leitungsschutzschalt **Prad uszkodzeniowy taczników ochronnych przewodów**	PXF-25/2/003-A	-1F5	Moeller GmbH
32	1	LS-Schalter C-Char. 1p 2A **Wylacznik zasilania char. C 1-bieg. 2A**	FAZ-C2	-2F2	Moeller GmbH
33	1	LS-Schalter C-Char. 1p 4A **Wytacznik zasilania char. C. 1-bieg. 4 A**	FAZ-C4	-3F4	Moeller GmbH
34	1	LS-Schalter C-Char. 1p 4A **Wytacznik zasilania char. C. 1-bieg. 4 A**	FAZ-C4	-3F5	Moeller GmbH
35	1	LS-Schalter C-Char. 1p 4A **Wytacznik zasilania char. C. 1-bieg. 4 A**	FAZ-C4	-3F6	Moeller GmbH
36	1	Schaltschrankleuchte Standard **Lampa szafy sterowniczej standard**	4138140	-1H5	RITTAL
37	1	Signalhupe 230V **Syrena sygnalowa 230V**	570 052 68	-6H1	Werma
38	1	Blitzlampe 230V **Lampa sygnalizacyjna 230 V**	835 152 68	-6H2	Werma
39	1	Klemmenk.,lack,o.MPL, 300x 150x	KL1515.510	-8J0	RITTAL
40	1	Aufbaugehäuse **Obudowa podtynkowa**	M22-I4	-8J5	Moeller GmbH
41	1	Klemmenk.,lack,o.MPL, 300x 150x	KL1515.510	-10J0	RITTAL
42	1	Aufbaugehäuse **Obudowa podtynkowa**	M22-I4	-10J5	Moeller GmbH
43	1	Klemmenk.,lack,o.MPL, 300x 150x	KL1515.510	-13J0	RITTAL
44	1	Aufbaugehäuse **Obudowa podtynkowa**	M22-I4	-13J5	Moeller GmbH
45	1	Klemmenk.,lack,o.MPL, 300x 150x	KL1515.510	-15J0	RITTAL

Materialliste
Wykaz materiałów

Blatt : 4
strona:

Nr. **Numer**	Anz. **Liczba**	Name **Nazwa**	Art.Nr **Numer artykulu**	Bezugsnamen **Nazwa odniesienia**	Hersteller **Producent**
46	1	Aufbaugehäuse **Obudowa podtynkowa**	M22-I4	-15J5	Moeller GmbH
47	1	Klemmenk.,lack,o.MPL, 300x 150x	KL1515.510	-17J0	RITTAL
48	1	Aufbaugehäuse **Obudowa podtynkowa**	M22-I6	-17J5	Moeller GmbH
49	1	Klemmenk.,lack,o.MPL, 300x 150x	KL1515.510	-19J0	RITTAL
50	1	Aufbaugehäuse **Obudowa podtynkowa**	M22-I4	-19J5	Moeller GmbH
51	1	Klemmenk.,lack,o.MPL, 300x 150x	KL1515.510	-21J0	RITTAL
52	1	Aufbaugehäuse **Obudowa podtynkowa**	M22-I6	-21J5	Moeller GmbH
53	1	Klemmenk.,lack,o.MPL, 300x 150x	KL1515.510	-23J0	RITTAL
54	1	Aufbaugehäuse **Obudowa podtynkowa**	M22-I6	-23J5	Moeller GmbH
55	1	Topschrank-System **System górnej szafy**	8206.500	-39J2	RITTAL
56	1	Kompakt-SS,lack,o.MPL, 600x 600x **Kompakt. stal nierdz., lakier, bez MPL 600 x 600**	1060210	-39J6	RITTAL
57	1	Kompakt-SS,lack,o.MPL, 600x 600x **Kompakt. stal nierdz., lakier, bez MPL 600 x 600**	1060210	-39J6.1	RITTAL
58	1	Phasenwächter **Czujnik faz**	3UG4512-1AR20	-1K4	Siemens
59	1	Not-Halt Relais Zweikanalig 3S,1 **Przekasnik zatrzym. awar. dwukanal. 3S,1**	LG5925.48 AC/DC 24V	-4K1	Dold
60	1	Koppelrelais DC 24V **Przekaznik dolaczajacy DC 24 V**	49.52.9.024.0050	-4K8	finder

Materialliste
Wykaz materiałów

Blatt : 5
strona:

Nr. **Numer**	Anz. **Liczba**	Name **Nazwa**	Art.Nr **Numer artykulu**	Bezugsnamen **Nazwa odniesienia**	Hersteller **Producent**
61	1	Not-Halt Relais Zweikanalig 3S,1 **Przekasnik zatrzym. awar. dwukanal. 3S,1**	LG5925.48/61 AC/DC 24V	-5K0	Dold
62	1	Not-Halt Erweiterungsmodul Zweik **Wytacznik awaryjny modutu rozszerzen dwuk.**	LG5929.60/100 AC/DC24V	-5K3	Dold
63	1	Not-Halt Erweiterungsmodul Zweik **Wytacznik awaryjny modutu rozszerzen dwuk.**	LG5929.60/100 AC/DC24V	-5K5	Dold
64	1	Koppelrelais DC 24V **Przekaznik dolaczajacy DC 24 V**	49.52.9.024.0050	-6K7	finder
65	1	Koppelrelais DC 24V **Przekaznik dolaczajacy DC 24 V**	49.52.9.024.0050	-6K8	finder
66	1	Koppelrelais DC 24V **Przekaznik dolaczajacy DC 24 V**	49.52.9.024.0050	-6aK3	finder
67	1	Koppelrelais DC 24V **Przekaznik dolaczajacy DC 24 V**	49.52.9.024.0050	-7K7	finder
68	1	Leistungsschütz, 7,5kW/400V, AC- **Stycznik zasilania, 7,5 kW/400 V, AC-**	DILM17-01(230V50/60HZ)	-7K9	Moeller GmbH
69	1	Koppelrelais DC 24V **Przekaznik dolaczajacy DC 24 V**	49.52.9.024.0050	-9K8	finder
70	1	Thermistorschutz Kontaktschutzre **Zabezpieczenie termistorowe Przekaznik ochrony styków**	EMT6	-11K3	Moeller GmbH
71	1	Koppelrelais DC 24V **Przekaznik dolaczajacy DC 24 V**	49.52.9.024.0050	-11K7	finder
72	1	Leistungsschütz, 4kW/400V, AC-be **Stycznik zasilania, 4 kW/400 V, AC-be**	DILM9-01(230V50/60HZ)	-11K9	Moeller GmbH
73	1	Koppelrelais DC 24V **Przekaznik dolaczajacy DC 24 V**	49.52.9.024.0050	-12K7	finder
74	1	Leistungsschütz, 5,5kW/400V, AC- **Stycznik zasilania, 5,5 kW/400 V, AC-**	DILM12-01(230V50/60HZ)	-12K9	Moeller GmbH
75	1	Thermistorschutz Kontaktschutzre **Zabezpieczenie termistorowe Przekaznik ochrony styków**	EMT6	-14K3	Moeller GmbH

Materialliste
Wykaz materialów

Blatt : 6
strona:

Nr. **Numer**	Anz. **Liczba**	Name **Nazwa**	Art.Nr **Numer artykulu**	Bezugsnamen **Nazwa odniesienia**	Hersteller **Producent**
76	1	Koppelrelais DC 24V **Przekaznik dolaczajacy DC 24 V**	49.52.9.024.0050	-14K7	finder
77	1	Leistungsschütz, 4kW/400V, AC-be **Stycznik zasilania, 4 kW/400 V, AC-be**	DILM9-01(230V50/60HZ)	-14K9	Moeller GmbH
78	1	Thermistorschutz Kontaktschutzre **Zabezpieczenie termistorowe Przekaznik ochrony styków**	EMT6	-16K3	Moeller GmbH
79	1	Koppelrelais DC 24V **Przekaznik dolaczajacy DC 24 V**	49.52.9.024.0050	-16K4	finder
80	1	Koppelrelais DC 24V **Przekaznik dolaczajacy DC 24 V**	49.52.9.024.0050	-16K6	finder
81	1	Leist.-schütz, 3kW/400V, AC-betä **Stycznik zasilania, 3 kW/400 V,**	DILM7-01(230V50/60HZ)	-16K8	Moeller GmbH
	1	Hilfsschütze, HS-Baustein, 2-pol **Stycznik pomocniczy, element stycznika pomocniczego, 2-biegunowy**	DILA-XHI11		Moeller GmbH
82	1	Leist.-schütz, 3kW/400V, AC-betä **Stycznik zasilania, 3 kW/400 V,**	DILM7-01(230V50/60HZ)	-16K9	Moeller GmbH
	1	Hilfsschütze, HS-Baustein, 2-pol **Stycznik pomocniczy, element stycznika pomocniczego, 2-biegunowy**	DILA-XHI11		Moeller GmbH
83	1	Thermistorschutz Kontaktschutzre **Zabezpieczenie termistorowe Przekaznik ochrony styków**	EMT6	-18K3	Moeller GmbH
84	1	Koppelrelais DC 24V **Przekaznik dolaczajacy DC 24 V**	49.52.9.024.0050	-18K7	finder
85	1	Leistungsschütz, 5,5kW/400V, AC- **Stycznik zasilania, 5,5 kW/400 V, AC-**	DILM12-01(230V50/60HZ)	-18K9	Moeller GmbH
86	1	Thermistorschutz Kontaktschutzre **Zabezpieczenie termistorowe Przekaznik ochrony styków**	EMT6	-20K3	Moeller GmbH
87	1	Koppelrelais DC 24V **Przekaznik dolaczajacy DC 24 V**	49.52.9.024.0050	-20K4	finder
88	1	Koppelrelais DC 24V **Przekaznik dolaczajacy DC 24 V**	49.52.9.024.0050	-20K6	finder

Materialliste
Wykaz materiałów

Blatt : 7
strona:

Nr. **Numer**	Anz. **Liczba**	Name **Nazwa**	Art.Nr **Numer artykulu**	Bezugsnamen **Nazwa odniesienia**	Hersteller **Producent**
89	1	Leist.-schütz, 3kW/400V, AC-betä **Stycznik zasilania, 3 kW/400 V,**	DILM7-01(230V50/60HZ)	-20K8	Moeller GmbH
	1	Hilfsschütze, HS-Baustein, 2-pol **Stycznik pomocniczy, element stycznika pomocniczego, 2-biegunowy**	DILA-XHI11		Moeller GmbH
90	1	Leist.-schütz, 3kW/400V, AC-betä **Stycznik zasilania, 3 kW/400 V,**	DILM7-01(230V50/60HZ)	-20K9	Moeller GmbH
	1	Hilfsschütze, HS-Baustein, 2-pol **Stycznik pomocniczy, element stycznika pomocniczego, 2-biegunowy**	DILA-XHI11		Moeller GmbH
91	1	Thermistorschutz Kontaktschutzre **Zabezpieczenie termistorowe** **Przekaznik ochrony styków**	EMT6	-22K3	Moeller GmbH
92	1	Koppelrelais DC 24V **Przekaznik dolaczajacy DC 24 V**	49.52.9.024.0050	-22K4	finder
93	1	Koppelrelais DC 24V **Przekaznik dolaczajacy DC 24 V**	49.52.9.024.0050	-22K6	finder
94	1	Leist.-schütz, 3kW/400V, AC-betä **Stycznik zasilania, 3 kW/400 V,**	DILM7-01(230V50/60HZ)	-22K8	Moeller GmbH
	1	Hilfsschütze, HS-Baustein, 2-pol **Stycznik pomocniczy, element stycznika pomocniczego, 2-biegunowy**	DILA-XHI11		Moeller GmbH
95	1	Leist.-schütz, 3kW/400V, AC-betä **Stycznik zasilania, 3 kW/400 V,**	DILM7-01(230V50/60HZ)	-22K9	Moeller GmbH
	1	Hilfsschütze, HS-Baustein, 2-pol **Stycznik pomocniczy, element stycznika pomocniczego, 2-biegunowy**	DILA-XHI11		Moeller GmbH
96	1	Not-Halt Relais Zweikanalig 3S,1 **Przekasnik zatrzym. awar. dwukanal. 3S,1**	LG5925.48/61 AC/DC 24V	-24K0	Dold
97	1	Not-Halt Erweiterungsmodul Zweik **Wytacznik awaryjny modutu rozszerzen dwuk.**	LG5929.60/100 AC/DC24V	-24K3	Dold
98	1	Not-Halt Relais Zweikanalig 3S,1 **Przekasnik zatrzym. awar. dwukanal. 3S,1**	LG5925.48 AC/DC 24V	-25K1	Dold
99	1	Koppelrelais DC 24V **Przekaznik dolaczajacy DC 24 V**	49.52.9.024.0050	-25K6	finder

Materialliste
Wykaz materialów

Blatt : 8
strona:

Nr. **Numer**	Anz. **Liczba**	Name **Nazwa**	Art.Nr **Numer artykulu**	Bezugsnamen **Nazwa odniesienia**	Hersteller **Producent**
100	1	Koppelrelais DC 24V **Przekaznik dolaczajacy DC 24 V**	49.52.9.024.0050	-26K6	finder
101	1	Koppelrelais DC 24V **Przekaznik dolaczajacy DC 24 V**	49.52.9.024.0050	-26K7	finder
102	1	Koppelrelais DC 24V **Przekaznik dolaczajacy DC 24 V**	49.52.9.024.0050	-31K1	finder
103	1	Koppelrelais DC 24V **Przekaznik dolaczajacy DC 24 V**	49.52.9.024.0050	-31K2	finder
104	1	Koppelrelais DC 24V **Przekaznik dolaczajacy DC 24 V**	49.52.9.024.0050	-31K3	finder
105	1	Koppelrelais DC 24V **Przekaznik dolaczajacy DC 24 V**	49.52.9.024.0050	-31K4	finder
106	1	Koppelrelais DC 24V **Przekaznik dolaczajacy DC 24 V**	49.52.9.024.0050	-31K5	finder
107	1	Koppelrelais DC 24V **Przekaznik dolaczajacy DC 24 V**	49.52.9.024.0050	-31K6	finder
108	1	Koppelrelais DC 24V **Przekaznik dolaczajacy DC 24 V**	49.52.9.024.0050	-31K7	finder
109	1	Koppelrelais DC 24V **Przekaznik dolaczajacy DC 24 V**	49.52.9.024.0050	-31K8	finder
110	1	Filterlüfter AC 230V 230m³/h 40 **wentylator szafy z filtrem**	7F.50.8.230.4230	-1M7	Finder
111	1	Stundenzähler **Licznik godzin**	BW70.89	-6aP1	müller
112	1	Hauptschalter Not-Aus **Wylacznik glówny Wyl. awar.**	PN1-125/HI10	-1Q1	Moeller GmbH
113	1	Motorschutzschalter 3p, handbetä **Wylacznik ochronny silnika 3p, ster. reczne**	PKZM0-10	-1Q4	Moeller GmbH
	1	Normalhilfsschalter 1S1Ö Einbau	NHI-E-11-PKZ0		Moeller GmbH

Materialliste
Wykaz materialów

Blatt : 9
strona:

Nr. **Numer**	Anz. **Liczba**	Name **Nazwa**	Art.Nr **Numer artykulu**	Bezugsnamen **Nazwa odniesienia**	Hersteller **Producent**
114	1	Motorschutzschalter 3p, handbetä **Wylacznik ochronny silnika 3p, ster. reczne**	PKZM0-1,6+NHI11-PKZ0	-2Q2	Moeller GmbH
115	1	Motorschutzschalter 3p, handbetä **Wylacznik ochronny silnika 3p, ster. reczne**	PKZM0-16	-7Q0	Moeller GmbH
	1	Normalhilfsschalter 1S1Ö Einbau	NHI-E-11-PKZ0		Moeller GmbH
116	1	Motorschutzschalter 3p, handbetä **Wylacznik ochronny silnika 3p, ster. reczne**	PKZM0-25	-9Q0	Moeller GmbH
	1	Normalhilfsschalter 1S1Ö Einbau	NHI-E-11-PKZ0		Moeller GmbH
117	1	Motorschutzschalter 3p, handbetä **Wylacznik ochronny silnika 3p, ster. reczne**	PKZM0-6,3	-11Q0	Moeller GmbH
	1	Normalhilfsschalter 1S1Ö Einbau	NHI-E-11-PKZ0		Moeller GmbH
118	1	SICHERUNGS-LASTTRENNSCHALTER 00 **OCHRONNY WYLACZNIK PRZECIAZENIOWY 00**	33329	-12Q0	wöhner
119	1	Motorschutzschalter 3p, handbetä **Wylacznik ochronny silnika 3p, ster. reczne**	PKZM0-6,3	-14Q0	Moeller GmbH
	1	Normalhilfsschalter 1S1Ö Einbau	NHI-E-11-PKZ0		Moeller GmbH
120	1	Motorschutzschalter 3p, handbetä **Wylacznik ochronny silnika 3p, ster. reczne**	PKZM0-4	-16Q0	Moeller GmbH
	1	Normalhilfsschalter 1S1Ö Einbau	NHI-E-11-PKZ0		Moeller GmbH
121	1	Motorschutzschalter 3p, handbetä **Wylacznik ochronny silnika 3p, ster. reczne**	PKZM0-10	-18Q0	Moeller GmbH
	1	Normalhilfsschalter 1S1Ö Einbau	NHI-E-11-PKZ0		Moeller GmbH
122	1	Motorschutzschalter 3p, handbetä **Wylacznik ochronny silnika 3p, ster. reczne**	PKZM0-10	-20Q0	Moeller GmbH

Materialliste
Wykaz materiałów

Blatt : 10
strona:

Nr. **Numer**	Anz. **Liczba**	Name **Nazwa**	Art.Nr **Numer artykulu**	Bezugsnamen **Nazwa odniesienia**	Hersteller **Producent**
	1	Normalhilfsschalter 1S1Ö Einbau	NHI-E-11-PKZ0		Moeller GmbH
123	1	Motorschutzschalter 3p, handbetä **Wylacznik ochronny silnika 3p, ster. reczne**	PKZM0-10	-22Q0	Moeller GmbH
	1	Normalhilfsschalter 1S1Ö Einbau	NHI-E-11-PKZ0		Moeller GmbH
124	1	Schaltschrankheizung 400W AC230V **grzalka szafy**	7H.12.8.230.1400	-1R8	Finder
125	1	NOT-AUS-Taster 2Ö1S Schlüssel **Przycisk WYL. AWAR. 2O1S, kluczyk**	M22-PVS/K12	-8S5	Moeller GmbH
126	1	Schlüsseltaste 2S 2 Stell., Fron **Przelacznik kluczykowy 2S 2-poz., przód**	M22-WRS/K20	-8S7	Moeller GmbH
127	1	Drucktaster 1S flach,weiß,F	M22-D-W-X1/K10	-8S8	Moeller GmbH
128	1	Drucktaster 1Ö flach,schwar **Przycisk 1O plaski, czarny**	M22-D-S-X0/K01	-8S9	Moeller GmbH
129	1	NOT-AUS-Taster 2Ö1S Schlüssel **Przycisk WYL. AWAR. 2O1S, kluczyk**	M22-PVS/K12	-10S5	Moeller GmbH
130	1	Schlüsseltaste 2S 2 Stell., Fron **Przelacznik kluczykowy 2S 2-poz., przód**	M22-WRS/K20	-10S7	Moeller GmbH
131	1	Drucktaster 1S flach,weiß,F	M22-D-W-X1/K10	-10S8	Moeller GmbH
132	1	Drucktaster 1Ö flach,schwar **Przycisk 1O plaski, czarny**	M22-D-S-X0/K01	-10S9	Moeller GmbH
133	1	NOT-AUS-Taster 2Ö1S Schlüssel **Przycisk WYL. AWAR. 2O1S, kluczyk**	M22-PVS/K12	-13S5	Moeller GmbH
134	1	Schlüsseltaste 2S 2 Stell., Fron **Przelacznik kluczykowy 2S 2-poz., przód**	M22-WRS/K20	-13S7	Moeller GmbH
135	1	Drucktaster 1S flach,weiß,F	M22-D-W-X1/K10	-13S8	Moeller GmbH

Materialliste
Wykaz materialów

Blatt : 11
strona:

Nr. **Numer**	Anz. **Liczba**	Name **Nazwa**	Art.Nr **Numer artykulu**	Bezugsnamen **Nazwa odniesienia**	Hersteller **Producent**
136	1	Drucktaster 1Ö flach,schwar **Przycisk 1O plaski, czarny**	M22-D-S-X0/K01	-13S9	Moeller GmbH
137	1	NOT-AUS-Taster 2Ö1S Schlüssel **Przycisk WYL. AWAR. 2O1S, kluczyk**	M22-PVS/K12	-15S5	Moeller GmbH
138	1	Schlüsseltaste 2S 2 Stell., Fron **Przelacznik kluczykowy 2S 2-poz., przód**	M22-WRS/K20	-15S7	Moeller GmbH
139	1	Drucktaster 1S flach,weiß,F	M22-D-W-X1/K10	-15S8	Moeller GmbH
140	1	Drucktaster 1Ö flach,schwar **Przycisk 1O plaski, czarny**	M22-D-S-X0/K01	-15S9	Moeller GmbH
141	1	NOT-AUS-Taster 2Ö1S Schlüssel **Przycisk WYL. AWAR. 2O1S, kluczyk**	M22-PVS/K12	-17S5	Moeller GmbH
142	1	Schlüsseltaste 2S 2 Stell., Fron **Przelacznik kluczykowy 2S 2-poz., przód**	M22-WRS/K20	-17S7	Moeller GmbH
143	1	Drucktaster 1S flach,weiß,F	M22-D-W-X1/K10	-17S8	Moeller GmbH
144	1	Drucktaster 1S flach,weiß,F	M22-D-W-X1/K10	-17S8.1	Moeller GmbH
145	1	Drucktaster 1Ö flach,schwar **Przycisk 1O plaski, czarny**	M22-D-S-X0/K01	-17S9	Moeller GmbH
146	1	NOT-AUS-Taster 2Ö1S Schlüssel **Przycisk WYL. AWAR. 2O1S, kluczyk**	M22-PVS/K12	-19S5	Moeller GmbH
147	1	Schlüsseltaste 2S 2 Stell., Fron **Przelacznik kluczykowy 2S 2-poz., przód**	M22-WRS/K20	-19S7	Moeller GmbH
148	1	Drucktaster 1S flach,weiß,F	M22-D-W-X1/K10	-19S8	Moeller GmbH
149	1	Drucktaster 1Ö flach,schwar **Przycisk 1O plaski, czarny**	M22-D-S-X0/K01	-19S9	Moeller GmbH
150	1	NOT-AUS-Taster 2Ö1S Schlüssel **Przycisk WYL. AWAR. 2O1S, kluczyk**	M22-PVS/K12	-21S5	Moeller GmbH

Materialliste
Wykaz materiałów

Blatt : 12
strona:

Nr. **Numer**	Anz. **Liczba**	Name **Nazwa**	Art.Nr **Numer artykulu**	Bezugsnamen **Nazwa odniesienia**	Hersteller **Producent**
151	1	Schlüsseltaste 2S 2 Stell., Fron **Przelacznik kluczykowy 2S 2-poz., przód**	M22-WRS/K20	-21S7	Moeller GmbH
152	1	Drucktaster 1S flach,weiß,F	M22-D-W-X1/K10	-21S8	Moeller GmbH
153	1	Drucktaster 1S flach,weiß,F	M22-D-W-X1/K10	-21S8.1	Moeller GmbH
154	1	Drucktaster 1Ö flach,schwar **Przycisk 1O plaski, czarny**	M22-D-S-X0/K01	-21S9	Moeller GmbH
155	1	NOT-AUS-Taster 2Ö1S Schlüssel **Przycisk WYL. AWAR. 2O1S, kluczyk**	M22-PVS/K12	-23S5	Moeller GmbH
156	1	Schlüsseltaste 2S 2 Stell., Fron **Przelacznik kluczykowy 2S 2-poz., przód**	M22-WRS/K20	-23S7	Moeller GmbH
157	1	Drucktaster 1S flach,weiß,F	M22-D-W-X1/K10	-23S8	Moeller GmbH
158	1	Drucktaster 1S flach,weiß,F	M22-D-W-X1/K10	-23S8.1	Moeller GmbH
159	1	Drucktaster 1Ö flach,schwar **Przycisk 1O plaski, czarny**	M22-D-S-X0/K01	-23S9	Moeller GmbH
160	1	NOT-AUS-Taste unbeleuchtet **Zatrzym. awar. Przycisk**	M22-PV	-27S1	Moeller GmbH
	1	Kontaktelement 1Ö Front	M22-K01		Moeller GmbH
	1	Befestigungsadapter	M22-A		Moeller GmbH
161	1	Schlüsseltaste 2S 2 Stell.,front **Stacyjka 2S 2-poz., przód**	M22-WRS3/K20	-27S4	Moeller GmbH
162	1	NOT-AUS-Taste unbeleuchtet **Zatrzym. awar. Przycisk**	M22-PV	-28S1	Moeller GmbH
	1	Kontaktelement 1Ö Front	M22-K01		Moeller GmbH

Materialliste
Wykaz materiałów

Blatt : 13
strona:

Nr. **Numer**	Anz. **Liczba**	Name **Nazwa**	Art.Nr **Numer artykulu**	Bezugsnamen **Nazwa odniesienia**	Hersteller **Producent**
	1	Befestigungsadapter	M22-A		Moeller GmbH
163	1	Schlüsseltaste 2S 2 Stell.,front **Stacyjka 2S 2-poz., przód**	M22-WRS3/K20	-28S4	Moeller GmbH
164	1	Steuertransformator 0,400KVA **Transformator sterowniczy 0,400 KVA**	STN0,4 (400/230)	-2T2	Moeller GmbH
165	1	Funkentstörfilter, 400/460V, Da **Filtr przeciwzaktóceniowy, 400/460 V, Da**	15.E4.T60-1001	-9Z1	KEB

				Datum	27.10.2014	Vecoplan®		VECOPLAN AG Vor der Bitz 10 56470 Bad Marienberg +49 (0) 2661/6267-0	14173-902 Equipo (ZGO/GAC)		=
				Bearb.	Penner						+
				Gepr.						14173-902/00	Blatt 13
Zust.	Datum	Name	Änder.	Norm		Urspr.	Ers. f.	Ers. d.			von 13Bl.