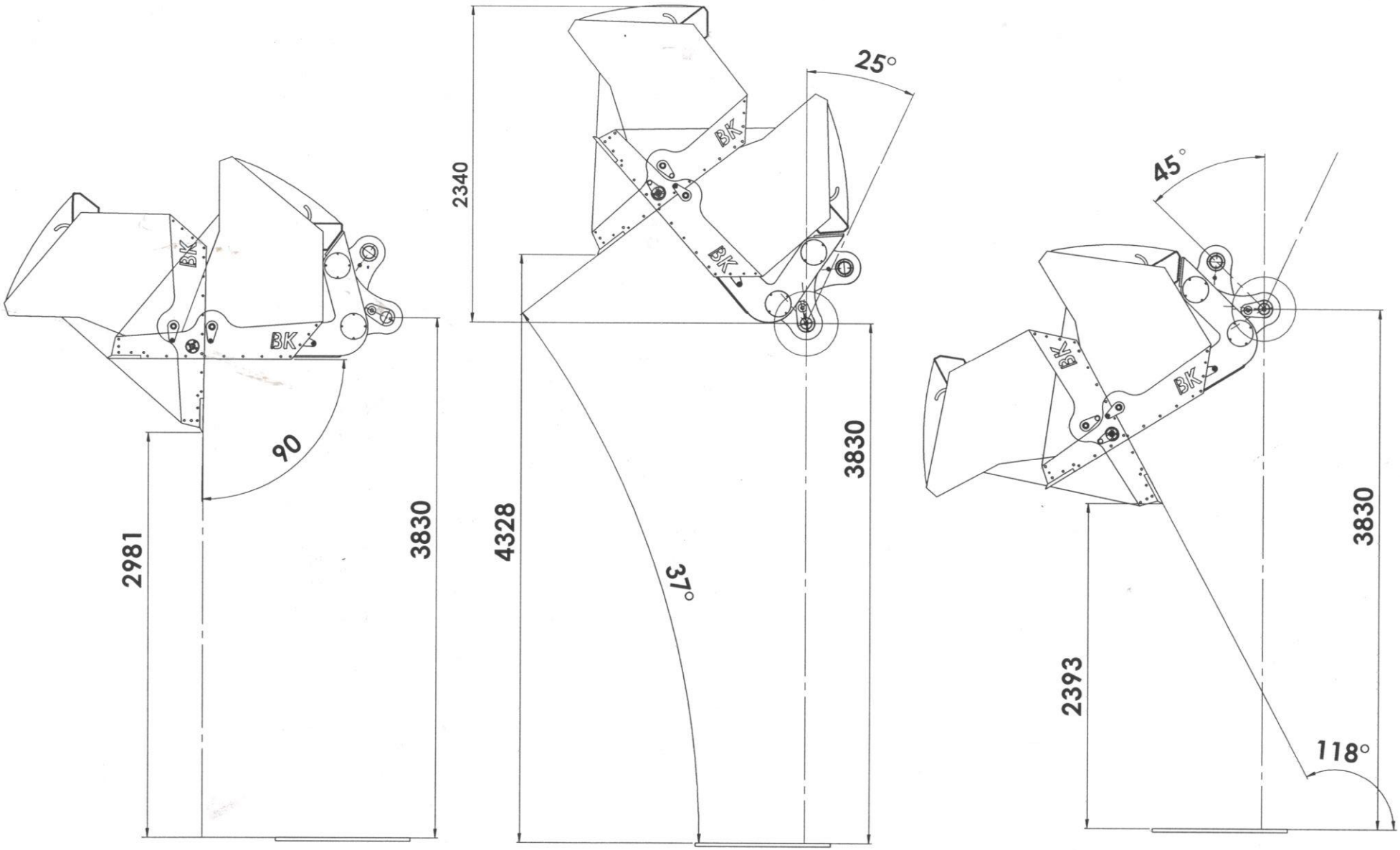

CHYBA ŻE OKREŚLONO INACZEJ: WYMIARY SĄ W MILIMETRACH WYKOŃCZENIE POWIERZCHNI: TOLERANCJE: LINIOWA: KĄTOWA:		WYKOŃCZENIE:				STĘP OSTRE KRAWĘDZIE	NIE SKALUJ RYSUNKU	POPRAWKA
	IMIĘ I NAZWISKO	PODPIS	DATA				TYTUŁ:	
NARYS.								
SPRAWDZ.								
ZATWIER.								
WYPROD.								
Z JAKOŚCI				MATERIAŁ:			NR RYSUNKU:	A2

HL-35 L=2550 ZŁOŻENIE ŁYŻKI z obro