PRZEKRÓJ A-A

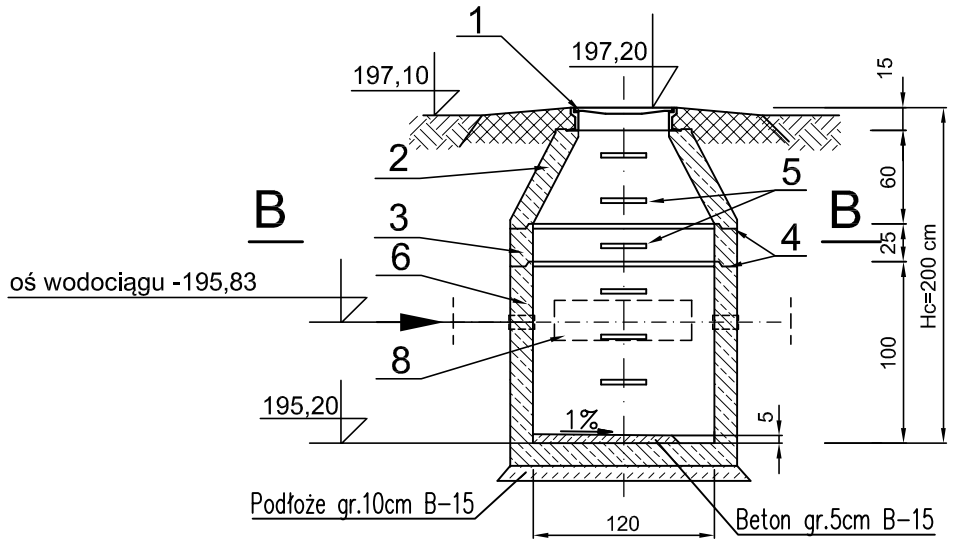

PRZEKRÓJ B-B

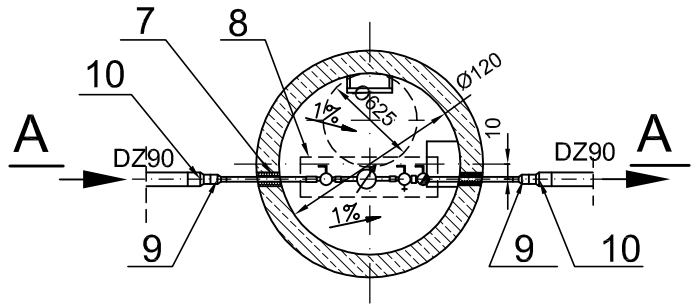

Zestaw wodomierzowy wg PN ISO 4064-2+Ad1
z zaworem antyskażeniowym

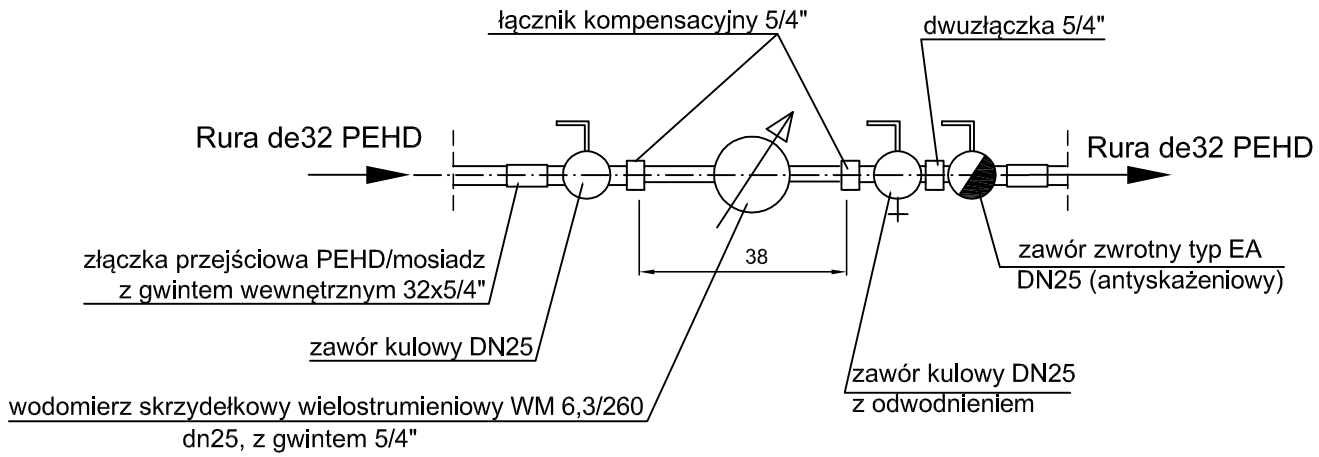

ZESTAWIENIE ELEMENTÓW

Poz.	Nazwa elementu	Ilość	Materiał
1	Właz kanałowy Ø600 kl B125 z pokrywą przykręcaną	1	żeliwo
2	Zwężka redukcyjna 1200/625	1	beton B45
3	Krąg betonowy Ø1200, h 250	1	beton B45
4	Uszczelki gumowe typu BS Ø1200		
5	Stopnie złazowe		żeliwo powlek. tworz.szt.
6	Dno studni Ø1200, h 1200	1	beton B45
7	Przejście szczelne do studni bet. PEØ80 uszczelnione pianką poliuretanową	2	
8	Zestaw wodomierzowywg PNISO 4064-2+Ad1 z zaworem antyskażeniowym	1	
9	Mufa redukcyjna 63/32	2	PE100
10	Mufa redukcyjna 90/63	2	PE100

STUDZIENKA WODOMIERZOWA
Dw 1,2 m

Podz: 1:50

Projektant: Podpis:	Podziałka 1:50 Stadium: PB+PW
mgr inz. Lilianna Szatańska	Inwestor: Zakład Gospodarowania Odpadami Gać Sp.z o.o.
nr uprawnień: 41/84 WBPP	Gać 90 , 55-200 OŁAWA
	Obiekt: Budowa sieci wodociągowej do stacji przeładunkowej odpadów w Wąwolnicy
PROJSAN	Nazwa rysunku: Studzienka wodomierzowa
styczeń, 2017 r.	Nr rys. 8